all **solutions** in one **partner**®

SCHEDA TECNICA - **CODICE NAMCSU38**

GANCIO CON MOLLA SERIE “PLUS”

Il gancio con molla NAMCSU38 deve essere utilizzato con il prodotto Akifix® pendino NAMCSU14.

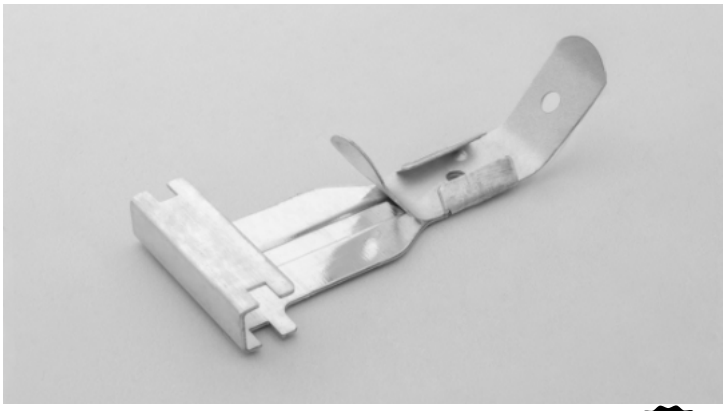

MATERIALI

Il corpo del prodotto è costituito da acciaio, mentre la molla è in acciaio zincato

AVVERTENZE

- L’utilizzazione e il montaggio del prodotto è esclusivamente riservato al personale esperto
- Il prodotto è monouso nel senso che le caratteristiche di durata stabilità e tenuta sono garantite per una singola applicazione e in nessun caso può essere riutilizzato in altre applicazioni

INFORMAZIONI TECNICHE

CODICE	DESCRIZIONE	LARGHEZZA MOLLA [mm]	SPESSORE MOLLA [mm]	SPESSORE CORPO [mm]	CARICO MAX GARANTITO [kgf]	PZ. PER CONFEZIONE
NAMCSU38001	Gancio c/ molla plus 27/50 bordi arrotondati	20	0,7	1	20	100/400
NAMCSU38001K	Gancio c/ molla plus 27/50 bordi arrotondati	20	0,7	0,8	20	100/400
NAMCSU38001KR	Gancio c/ molla plus 27/50 bordi arrotondati	15	0,7	0,8	19	100/400
NAMCSU38002	Gancio c/ molla plus 27/50 bordi schiacciati	20	0,7	1	20	100/400
NAMCSU38002K	Gancio c/ molla plus 27/50 bordi schiacciati	20	0,7	0,8	20	100/400
NAMCSU38002KR	Gancio c/ molla plus 27/50 bordi schiacciati	15	0,7	0,8	19	100/400

SCHEDA TECNICA - **CODICE NAMCSU38**

DISTANZA TRA I PUNTI DI SOSPENSIONE CONSIGLIATA PER ORDITURA SINGOLA:

CLASSE DI CARICO “p” [kg/m2]	DISTANZA DI SOSPENSIONE [mm]	DISTANZA ORDITURA PRIMARIA [mm]	
		POSA TRASVERSALE “A” [mm]	POSA LONGITUDINALE “B” [mm]
p ≤ 15	900	500	400
15 < p ≤ 30	750	500	400
30 < p < 40	600	500	420

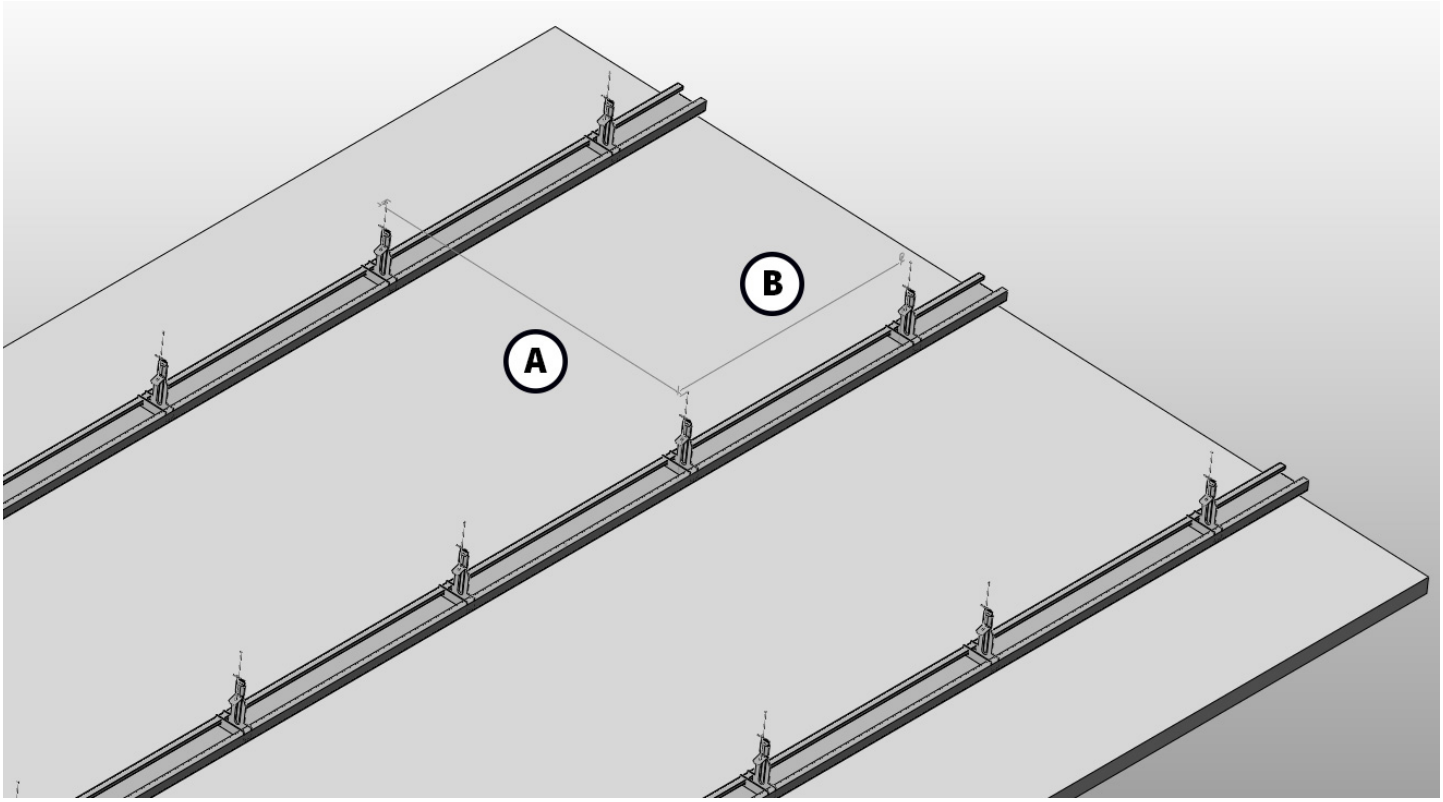

SCHEDA TECNICA - **CODICE NAMCSU38**

DISTANZA TRA I PUNTI DI SOSPENSIONE CONSIGLIATA PER ORDITURA DOPPIA:

CLASSE DI CARICO “p” [kg/m2]	DISTANZA DI SOSPENSIONE [mm]	INTERASSE PROFILI PRIMARI “C” [mm]	DISTANZA ORDITURA SECONDARIA [mm]	
			POSA TRASVERSALE “D”	POSA LONGITUDINALE “E”
≤ 15	900	1000	500	400
15 < p ≤ 30	750	1000	500	400
30 < p < 40	600	750	500	420

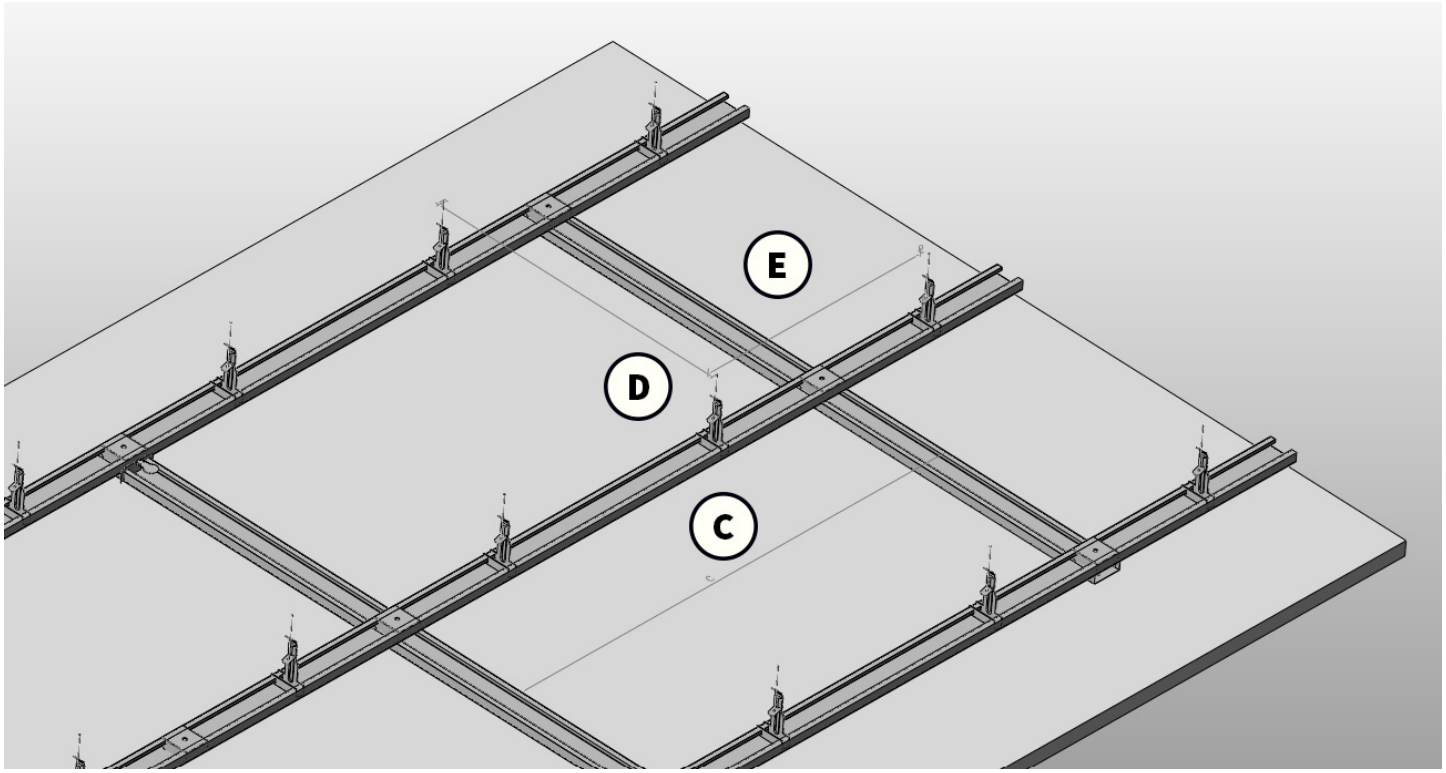

DATA SHEET - **CODE NAMCSU38**

HOOK WITH SPRING "PLUS" SERIES

The NAMCSU38 spring hook must be used with the Akifix® pendant product NAMCSU14.

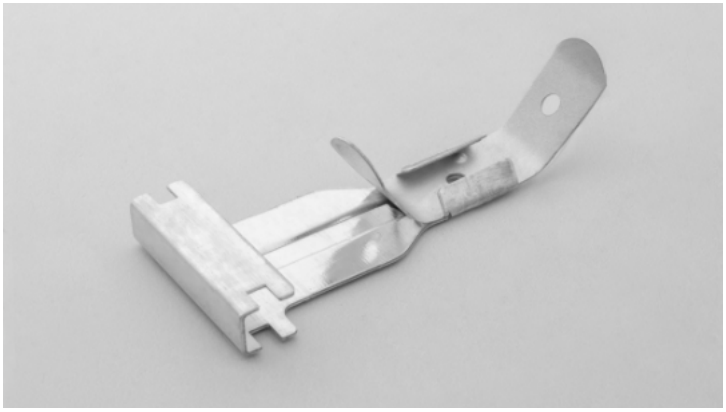

MATERIALS

The body of the product is steel, while the spring is galvanized steel.

WARNINGS

- The use and assembly of the product is exclusively reserved for expert staff
- The product is disposable in the sense that its characteristics of durability, stability and tightness are guaranteed for a single application and in no case may it be reused in other applications

TECHNICAL INFORMATIONS

CODE	DESCRIPTION	SPRING WIDTH [mm]	SPRING THICKNESS [mm]	BODY THICKNESS [mm]	MAX ALLOWED LOAD [kgf]	PCS PER BOX
NAMCSU38001	HOOK WITH SPRING 27/50 mm ROUNDED EDGES	20	0,7	1	20	100/400
NAMCSU38001K	HOOK WITH SPRING 27/50 mm ROUNDED EDGES	20	0,7	0,8	20	100/400
NAMCSU38001KR	HOOK WITH SPRING 27/50 mm ROUNDED EDGES	15	0,7	0,8	19	100/400
NAMCSU38002	HOOK WITH SPRING 27/50 mm CRUSHED EDGES	20	0,7	1	20	100/400
NAMCSU38002K	HOOK WITH SPRING 27/50 mm CRUSHED EDGES	20	0,7	0,8	20	100/400
NAMCSU38002KR	HOOK WITH SPRING 27/50 mm CRUSHED EDGES	15	0,7	0,8	19	100/400

RECOMMENDED DISTANCE BETWEEN SUSPENSION POINTS FOR SINGLE WARPING:

LOAD "p" [kg/m²]	SUSPENSION DISTANCE [mm]	PRIMARY FRAMEWORK DISTANCE [mm]	
		CROSS LAYING "A"	LONGITUDINAL LAYING "B"
p ≤ 15	900	500	400
15 < p ≤ 30	750	500	400
30 < p < 40	600	500	420

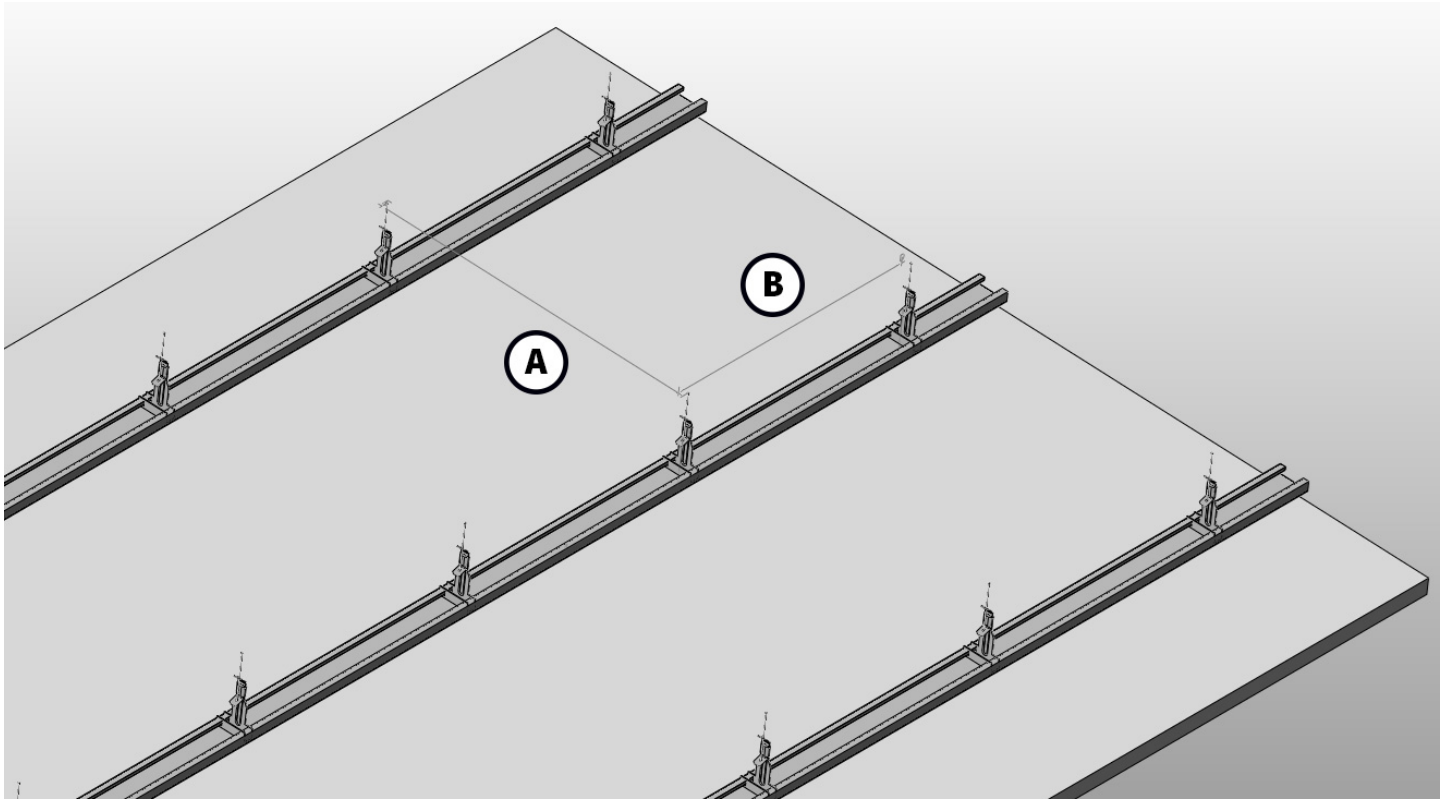

DATA SHEET - **CODE NAMCSU38**

RECOMMENDED DISTANCE BETWEEN SUSPENSION POINTS FOR DOUBLE WARPING:

LOAD “p” [kg/m²]	SUSPENSION DISTANCE [mm]	PRIMARY PROFILE INTERAXIS SPACING “E” [mm]	SECONDARY FRAMEWORK DISTANCE [mm]	
			CROSS LAYING “C”	LONGITUDINAL LAYING “D”
≤ 15	900	1000	500	400
15 < p ≤ 30	750	1000	500	400
30 < p < 40	600	750	500	420

