idrocosmotek
WATER TREATMENT



Scheda Tecnica
STI.2.000.007
Revisione n. 01 del 01.10.2023
(Cod. art. 300.000.001 - 300.000.002)

TRIPLEX PUR GAG - TRIPLEX PUR CRI

Contenitore cartucce filtranti per acque potabili o ad uso tecnologico

1. Impiego

L'acqua, indipendentemente dalla sua origine, contiene corpi estranei come sabbia, scaglie di ruggine ed altre impurità solide, che entrando all'interno dell'impianto idraulico sono in grado di danneggiare le tubazioni, le valvole, le rubinetterie e gli elettrodomestici, favorendo ed innescando fenomeni di corrosione e danneggiando gli automatismi.
Per evitare tali problemi si rende necessario installare, in ingresso all'impianto, un filtro dissabbiatore di sicurezza in accordo con quanto previsto dalle norme vigenti. I filtri di sicurezza della serie **TRIPLEX PUR** sono progettati per filtrare acque destinate al consumo umano e per impieghi tecnologici eliminando i corpi estranei come sabbia, trucioli, residui di incrostazioni e particelle di ruggine e riuscendo a proteggere gli impianti idraulici dalle corrosioni provocate da queste impurità. In particolare i filtri **TRIPLEX PUR** vengono installati per proteggere i seguenti impianti introducendo all'interno, la cartuccia filtrante più adatta in base alle esigenze dell'utilizzatore, in particolare proteggono:

- reti di distribuzione acqua fredda e calda sanitaria;
- impianti di riscaldamento;
- impianti di raffreddamento;
- reti di adduzione acque di processo;
- impianti di alimentazione a generatori di vapore.

Per impieghi con acque di processo particolari contattare l'ufficio tecnico IDROCOSMOTEK.

2. Caratteristiche dell'apparecchio

L'acqua da filtrare, una volta introdotta all'interno della testata, attraversa l'elemento filtrante rilasciando sulla superficie esterna dello stesso le particelle con diametro superiore al grado di filtrazione che si è scelto per quanto riguarda l'elemento filtrante. L'acqua filtrata viene quindi inviata in uscita al filtro.
I filtri della serie **TRIPLEX PUR** sono filtri a pulizia manuale, la pulizia delle cartuccie avviene mediante smontaggio e lavaggio l'elemento filtrante mediante leggera spazzolatura. Nel caso che, all'interno del filtro vengano utilizzate cartucce con grado di filtrazione molto basso e in filo avvolto o polipropilene, vanno sostituite.
I filtri della serie **TRIPLEX PUR** sono interamente costruiti in materiali idonei al contatto con acque destinate al consumo umano e sono resistenti alla corrosione.
Alla testata realizzata in propilene atossico è avvitato un vaso in materiale plastico alimentare, ad alta resistenza, nel quale trova alloggiamento la cartuccia filtrante.

3. Requisiti particolari e Fondamentali

- Testata realizzata in PP (Propilene atossico) con fusione unica in grado di resistere alle tensioni e alle distorsioni a cui sono soggetti gli impianti idraulici e che spesso causano la rottura dei filtri equipaggiati con testata in materiale plastico e attacchi in ottone;
- I materiali utilizzati sono conformi al contatto con acque destinate al consumo umano;
- I filtri della serie **TRIPLEX PUR** sono pienamente rispondenti a quanto previsto dalle norme tecniche UNI e dagli standard europei.

4. Installazione

Installare l'apparecchiatura nel rispetto delle norme vigenti e di quanto previsto dal D.M. 37/08 e dal D.M. 25/2012. L'installazione deve essere eseguita da un installatore qualificato in grado di rilasciare regolare Dichiarazione di Conformità.
Il **TRIPLEX PUR** viene installato sulla tubazione dell'acqua fredda in ingresso dall'acquedotto, oppure a monte del circuito idraulico da proteggere. A monte e a valle del filtro devono essere installate saracinesche di intercettazione e una linea di by-pass. Osservare le indicazioni specifiche riportate nelle istruzioni di montaggio e messa in servizio a corredo dell'apparecchio; in caso di smarrimento chiedere l'invio di una copia.

5. Avvertenze

Proteggere il filtro dal gelo, dai raggi diretti del sole e dalle intemperie. Evitare che oli, solventi, detersivi acidi e basici, sostanze chimiche e fonti di calore superiori a 40°C vengano a contatto con l'apparecchio. La pressione dell'acqua in rete non deve superare quella massima consentita; eventualmente installare a monte del filtro un riduttore di pressione.
Per una corretta gestione e funzionamento del filtro si consiglia di effettuare almeno due volte l'anno un controllo. Le prestazioni dichiarate valgono per le apparecchiature correttamente utilizzate e manutenute nel rispetto di quanto indicato all'interno del manuale di istruzioni.
Attenzione: questa apparecchiatura necessita di una regolare manutenzione periodica al fine di garantire i requisiti di potabilità dell'acqua potabile trattata ed il mantenimento dei miglioramenti come dichiarati dal produttore. Osservare con attenzione quanto riportato all'in-

terno delle istruzioni di installazione uso e manutenzione di cui è corredato ogni apparecchio. La presente informazione tecnica è disponibile, sempre aggiornata, anche sul sito www.fimi.net

6. Normative

Il DMiSE 26/06/15, il D.M.37/08 e le Norme Tecniche UNI 9182 e UNI CTI 8065 prevedono la filtrazione di sicurezza dell'acqua destinata al consumo umano e dell'acqua di reintegro ai circuiti tecnologici. I filtri della serie **TRIPLEX PUR** sono adatti allo scopo e rispondono a quanto prescritto dalle disposizioni vigenti.

7. Descrizione per offerte

I filtri **TRIPLEX PUR** operano per eliminare dall'acqua sabbia e corpi estranei fino ad una granulometria di 90 micron.

IQ-Informazioni Qualità:

- Testata in PP;
- Coduli di collegamento OTTONE
- Espulsione manuale delle impurità filtrate;
- Test di resistenza dinamica;
- Apparecchio realizzato con materiali rispondenti al D.M. 174/04 e in conformità al D.M. Salute 25/2012.

Cartucce Triplex PUR GAG:



FILO AVVOLTO | CARBONE ATTIVO | GAG KARBO

Cartucce Triplex PUR CRI:



FILO AVVOLTO | CARBONE ATTIVO | CRISTALLI

Schema di installazione:

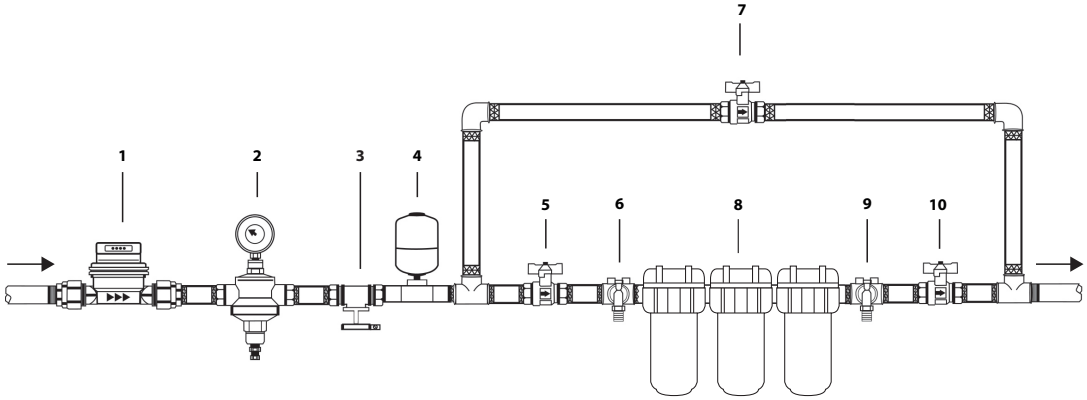

1 - Contatore
2 - Riduttore di pressione
3 - Valvola di non ritorno
4 - Anti colpo d'ariete
5 - Valvola di intercettazione
6 - Valvola di prelievo
7 - Valvola di by-pass
8 - Filtro
9 - Valvola di prelievo
10 - Valvola di intercettazione

Misure:

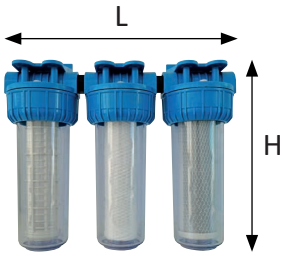

Dati Tecnici:

Codice	Articolo	Attacchi	Portata m3/h ΔP 0,2 bar	Pressione max		Dimensioni		Materiali		Temp. Ambiente min - max	Temp. acqua min - max	Conf.
				Dinamica bar	Statica bar	L mm	H mm	Testa	Vaso			
300.000.001	Triplex Pur Gag	1"	3,6	8	10	398	310	SAN	SAN	0÷45	0÷45	12
300.000.002	Triplex Pur Cri	1"	3,6	8	10	398	310	SAN	SAN	0÷45	0÷45	12

N.B.: CARTUCCIA NON COMPRESA.

La FIMI S.p.A. si riserva il diritto di modificare in qualsiasi momento e senza preavviso i dati e le caratteristiche tecniche riportate nella presente scheda. La riproduzione, anche parziale, della presente è vietata in quanto di proprietà della FIMI S.p.A.

FIMI S.p.A.
Via delle Industrie, 6 - 26010 Izano (CR)
Tel. 0373 780193 - Fax 0373 244184
info@fimi.net - **www.idrocosmotek.net**

"Azienda certificata ISO 9001-2015"