FERRAMENTA MARCHELLI

DAL 1801 WORK - GARDEN - HOME

VIA LA SPEZIA, 191/C - 43126 PARMA
TEL. 0521-944907 - FAX 0521-959031 - E-MAIL: ferramenta.marchelli@libero.it



Segnaletica - Antinfortunistica
Sollevamento - Sistemi Anticaduta
Materie Plastiche - Gomma e Plastica
Contenitori Plastica
Lastre Gomma e Copertura
Agricoltura e Giardinaggio
Recinzioni
Antipiccioni e Topi
Articoli per Imballaggio
Articoli per Pulizia
Enologia
Ferramenta
Bricolage e Fai Da Te



VISITA I NOSTRI CATALOGHI ONLINE WWW.FERRAMENTAMARCHELLI.COM



REPARTO 1
UTENSILERIA p. 1



REPARTO 2
FERRAMENTA p. 393



REPARTO 3
IDRAULICA CIVILE E INDUSTRIALE p. 681



REPARTO 4
GIARDINO p. 791



REPARTO 5
BULLONERIA E DERIVATI VERGELLA p. 941



REPARTO 6
STUFE E FUMISTERIA p. 1015

CHIAVI A BUSSOLA IN SERIE



MAURER

Assortimento di 94 pz con chiavi a bussola, bits e utensili vari MAURER in acciaio cromo vanadio satinato - composto da: 14 chiavi a bussola attacco da 1/2", 1 prolunga attacco da 1/2", 1 adattatore snodato attacco da 1/2", 1 cricchetto reversibile attacco da 1/2", 12 chiavi a bussola attacco da 1/4", 1 prolunga attacco da 1/4", 2 adattatori attacco da 1/4", 1 cricchetto reversibile attacco da 1/4", 1 cacciavite maschio attacco da 1/4", 8 chiavi combinate, 4 cacciaviti, 1 cacciavite isolato, 44 inserti assortiti, 1 martello da 300 gr, 1 pinza poligrip, 1 pinza universale - in valigetta di plastica

CODICE	DESCRIZIONE	UM	Q.TÀ
• **095589**	CASSETTA 94 BUSS/BITS/UTEN. 1/4-1/2 "MAURER"	ST	1

CODICE PRODOTTO

UNITA' DI MISURA

CF = confezione
KG = chilogrammo
MQ = metro quadro
MT = metro
PA = paio
PZ = pezzo
RT = rotolo
SR = serie
ST = set

QUANTITÀ PER CONFEZIONE

- **Simbolo** ⌂, presente nei magazzini periferici, quindi con consegna non garantita nei tempi

- **Casella colorata**, quantità tassativa (non frazionabile)

ELEMENTI NELLA PAGINA COLORATI INDENTIFICATIVI DEL REPARTO

1- **UTENSILERIA**
2- **FERRAMENTA**
3- **IDRAULICA CIVILE ED INDUSTRIALE**
4- **GIARDINO**
5- **BULLONERIA E DERIVATI VERGELLA**
6- **STUFE E FUMISTERIA**

Le marche, le illustrazioni, i pesi e tutti gli altri dati indicati in questo catalogo non sono impegnativi.
Ci riserviamo, quindi, di poter apportare ai prodotti di nostro assortimento tutte quelle variazioni che dovessero essere commercialmente valide per la nostra azienda.
Pertanto, reclami da parte del committente per tali modifiche o variazioni non saranno ritenuti giustificati.
La riproduzione del presente catalogo, anche parziale, è vietata.

Trattasi di catalogo, materiale non costituente merce ai sensi del D.P.R. n°627 del 6/10/78

CHIAVI	BITS	BUSSOLE	DA PAG. 2	A PAG. 26
PINZE	GIRATUBI	UTENSILI TAGLIO	DA PAG. 27	A PAG. 46
CACCIAVITI			DA PAG. 47	A PAG. 61
MARTELLI	SCALPELLI	CAZZUOLE	LIME	SOLLEVAMENTO	DA PAG. 62	A PAG. 91
SOLUZIONI PORTA ATTREZZI			DA PAG. 92	A PAG. 100
PUNTE	MASCHI	LAME	DA PAG. 101	A PAG. 145
TRAPANI	SMERIGLIATRICI	IDROPULITRICI	GENERATORI	DA PAG. 146	A PAG. 203
PROLUNGHE	ADATTATORI	SPINE E PRESE |QUADRI	DA PAG. 204	A PAG. 207
ADATTATORI	SPINE	ILLUMINAZIONE	PLACCHE	INTERRUTTORI	DA PAG. 208	A PAG. 251
COMPRESSORI	PISTOLE E AEROGRAFI	INGRASSAGGIO	DA PAG. 252	A PAG. 276
FISSATRICI	RIVETTATRICI	PUNTI	FASCETTE	DA PAG. 277	A PAG. 289
SALDATRICI	ELETTRODI E FILI	MASCHERE	DA PAG. 290	A PAG. 299
MOLE	CARTA	NASTRI	DISCHI	FRESE	DA PAG. 301	A PAG. 325
CALIBRI	SQUADRE	LIVELLE	FLESSOMETRI	TESTER	DA PAG. 326	A PAG. 340
CARTELLI E NASTRI SEGNALETICI			DA PAG. 341	A PAG. 347
GUANTI	ABBIGLIAMENTO	CALZATURE DA LAVORO	DA PAG. 349	A PAG. 376
ELMETTI	OCCHIALI	MASCHERINE	PRONTO SOCCORSO	DA PAG. 378	A PAG. 392
CHIAVI	LUCCHETTI	CASSEFORTI	DA PAG. 394	A PAG. 414
CASSETTE POSTALI	SERRATURE	CERNIERE	CATENACCI	DA PAG. 415	A PAG. 481
MANIGLIE	MENSOLE	GIUNZIONI	APERTURE SCORREVOLI	DA PAG. 482	A PAG. 526
PENNELLI	PITTURE	DETERGENTI	LUBRIFICANTI	DA PAG. 527	A PAG. 575
ADESIVI	SILICONI E SIGILLANTI	NASTRI	CORDE	DA PAG. 576	A PAG. 625
RUOTE E SUPPORTI	TOVAGLIATI PVC	ELETTROINSETTICIDI	DA PAG. 626	A PAG. 660
CURVE	GOMITI	NIPPLI	MANICOTTI	DA PAG. 682	A PAG. 692
RACCORDI	IRRIGAZIONE INTERRATA	DA PAG. 693	A PAG. 704
VALVOLE	FLANGE	CURVE	RIDUZIONI	DA PAG. 715	A PAG. 752
RUBINETTERIA	RACCORDI	TUBI	ARTICOLI BAGNO	DA PAG. 753	A PAG. 781
ELETTROPOMPE	MOTOPOMPE	DA PAG. 782	A PAG. 790
RASAERBA	DECESPUGLIATORI	TAGLIASIEPI	MOTOSEGHE	DA PAG. 795	A PAG. 815
ATTREZZI A MANO	RASTRELLI	FORCHE	FORBICI	TAGLIARAMI	DA PAG. 816	A PAG. 833
BADILI	VANGHE	PENNATI	PALE DA NEVE	DA PAG. 834	A PAG. 846
AVVOLGITUBO	TUBI	POMPE	CONCIMI	DA PAG. 847	A PAG. 869
RECINZIONI E COPERTURE	ARREDO	TEMPO LIBERO	LANTERNE	DA PAG. 870	A PAG. 885
LAMIERE FORATE	CATENE	DA PAG. 886	A PAG. 894
TERMOMETRI	PORTABICICLETTE	STENDIBIANCHERIA	DA PAG. 895	A PAG. 899
FOGLIA	CARRIOLE	CARRELLI	SCALE	ARMADI	DA PAG. 901	A PAG. 922
SCOPE	SECCHI	SPUGNE	DA PAG. 923	A PAG. 933
IMBOTTIGLIATRICI	TAPPI	DA PAG. 934	A PAG. 940
BULLONI	VITI	DA PAG. 942	A PAG. 952
DADI	RONDELLE	BARRE FILETTATE	DA PAG. 953	A PAG. 958
CHIAVETTE	ANELLI	SPINE	DA PAG. 959	A PAG. 960
VITI AUTOFILETTANTI AUTOPERFORANTI	DA PAG. 961	A PAG. 964
VITI PER LEGNO	PITONERIA	DA PAG. 965	A PAG. 969
TIRANTI	FUNI	GANCI	TENDITORI	DA PAG. 971	A PAG. 982
TASSELLI	ANCORANTI CHIMICI	DA PAG. 983	A PAG. 999
RETI	PALETTI	PUNTE	FILO	DA PAG. 1000	A PAG. 1009
GRIGLIATI	MORSETTI	DA PAG. 1010	A PAG. 1013
STUFE	RISCALDATORI	SCOVOLI	DA PAG. 1016	A PAG. 1019
TERMOVENTILATORI	TERMOCONVETTORI	VENTILATORI	DA PAG. 1020	A PAG. 1022
PICCOLI ELETTRODOMESTICI	DA PAG. 1023	A PAG. 1024

A

ABBIGLIAMENTO ALTA VISIBILITÀ	367
ABBIGLIAMENTO DA LAVORO	357
ACCECATOI PIANI PER VITI TCEI	138
ACCENDIFUOCO	881
ACCENDINI E ACCESSORI	297
ACCESSORI BAGNO	776
ACCESSORI BAGNO PER DISABILI	776
ACCESSORI DI CABLAGGIO	242
ACCESSORI E RICAMBI PER BICI	223, 225
ACCESSORI PER CANCELLI AD ANTE	522
ACCESSORI PER CANCELLI SCORREVOLI	518
ACCESSORI PER DOCCE	770
ACCESSORI PER INFISSI LEGNO	467
ACCESSORI PER MANUTENZIONE BATTERIE	203
ACCESSORI PER PULIZIA PIASTRELLE	74
ACCESSORI PER RECINZIONE	1008
ACCESSORI PER RUBINETTI	768
ACCESSORI PER SERRATURE MAGNETICHE	441
ACCESSORI PER TAPPARELLE	486
ACCESSORI PER TRAPANI	165
ACCESSORI PER TV/HI-FI	217
ACETONI	553
ACQUE DISTILLATE	570
ADATTATORI CON INSERTI	58
ADATTATORI INDUSTRIALI CEE	204
ADATTATORI MULTIPLI	215
ADATTATORI PER BOBINE FILO	295
ADATTATORI PER CHIAVI A BUSSOLA	57
ADATTATORI PER PUNTE	120
ADATTATORI SEMPLICI	214
ADATTATORI UNIVERSALI	216
ADDITIVI BENZINA VERDE	814
ADDITIVI PER IDROPITTURE	545
ADESIVI ISTANTANEI	582
ADESIVI ISTANTANEI - ACCESSORI	594
ADESIVI PER PARATI	580
ADESIVI PER TUBI PVC	596
ADESIVI POLIURETANICI	596
ADESIVI SIGILLANTI	580
ADESIVI UNIVERSALI	576
ADESIVI VINILICI	578
AEROGRAFI PER VERNICIATURA	267
AEROGRAFI PER VERNICIATURA-RICAMBI	268
AEROPULSOMETRI PER GRASSO	275
AEROPULSOMETRI PER GRASSO-ACCESSORI	275
AFFILACATENE	813
AFFILAPUNTE	165
AGGRAFFATRICI PNEUMATICHE	277
ALESATORI A MACCHINA	137
ALLARGAFORI	138
ALLARMI	218
ANCORANTI CHIMICI E ACCESSORI	996
ANCORANTI PESANTI PER CALCESTRUZZO	990
ANCORE PER VIGNETI	1013
ANELLI D'ARRESTO PER ESTERNI	959
ANELLI D'ARRESTO PER INTERNI	959
ANELLI DI RIDUZIONE	140
ANELLI DOPPI	404
ANELLI IN FERRO SALDATI PER CATENE	894
ANELLI IN OTTONE	404
ANELLI IN TELA ABRASIVA	303
ANELLI PER CHIAVI	404
ANTIADESIVI PER SALDATURA	298
ANTISLITTANTI PER CINGHIE	567
ANTITARLO	553
ANTIURTI	459
ARCHETTI A MANO PER SEGHETTI	87
ARELLE	870
ARGANI - ACCESSORI	78
ARGANI A MANOVELLA	78
ARIE RAFFREDDANTI	568
ARMADI A RIPIANI	920
ARMADI IN PLASTICA	920
ARMADI IN TNT	922
ARMADI PORTA ATTREZZI	920
ARMADI PORTAFUCILI	414
ARMADI PORTASCOPE	922
ARMADI PORTAUTENSILI	89
ARMADI SPOGLIATOIO	918
ARMADI SPOGLIATOIO - SERRATURE	918
ART. PER LUCIDATURA E PULIZIA METALLI	573
ARTICOLI PER MANUTENZIONE AUTO	570
ARTICOLI PER PULIZIE	926
ASETTE	467
ASPIRATORI A BATTERIA	190
ASPIRATORI DA BAGNO	761
ASPIRATORI PER SOLIDI E LIQUIDI	190
ASPIRATORI PER SOLIDI E LIQUIDI - ACCESSORI	192
ASPIRATORI SOFFIATORI A BATTERIA	811
ASPIRATORI SOFFIATORI A MOTORE	812
ASPIRATORI SOFFIATORI ELETTRICI	811
ASSI DA STIRO E ACCESSORI	898
ASSORBIUMIDITÀ	573
ASSORTIMENTI FRESE E RASPE	325
ASSORTIMENTI INNAFFIO	855
ATTACCAGLIE E LASTRINE	507
ATTACCHI CONICI PER MANDRINI	169
ATTACCHI PORTAGOMMA	262

ATTREZZI A MANO PER GIARDINO	816
AUTOCLAVI - ACCESSORI	786
AVVITATORI A BATTERIA YAMATO	154, 157
AVVITATORI A IMPULSI YAMATO	156
AVVITATORI PNEUMATICI	268
AVVITATORI PNEUMATICI - ACCESSORI	272
AVVITATORI PNEUMATICI A IMPULSO	268
AVVOLGITUBO	847
AVVOLGITUBO ARIA	264

B

BACCHETTE DA TENDA	489
BACHECHE	405
BADILI	834
BADILI MANICATI	834
BANCHI DA LAVORO	89
BANCHI DA LAVORO - ACCESSORI	89
BANCHI SEGA	188
BANDELLE A “T”	468
BANDELLE A DOPPIO “T”	468
BANDELLE DIRITTE	468
BANDELLE FORATE	501
BARBECUE	880
BARBECUE - ACCESSORI	881
BARRE APPENDIPENSILI	507
BARRE FILETTATE IN ACCIAIO	953
BARRE FILETTATE IN ACCIAIO INOX	953
BARRE FILETTATE IN FERRO	953
BARRE FILETTATE IN FERRO ZINCATO	953
BARRETTE PER SALDATURA	296
BASAMENTI PER SEGHE A NASTRO	189
BATTERIE AEG	152
BATTERIE PER LANTERNE STRADALI	346
BATTERIE YAMATO	154
BAULI PORTAUTENSILI IN LAMIERA	94
BAULI PORTAUTENSILI IN PLASTICA	95
BETONIERE	199
BIDONI PER RIFIUTI	845
BILANCIATORI	201
BINARI PER CANCELLI SCORREVOLI	516
BLINDATURE PER PORTE E FINESTRE	481
BLOCCANTI	595
BLOCCATAPPARELLE	488
BOCCHETTONI OTTONE	758
BORCHIE COPRIVITI	498
BORSE CARPENTIERE - ACCESSORI	96
BORSE PER CARPENTIERI	95
BORSE PORTAUTENSILI	95
BORSE TERMICHE E ACCESSORI	884
BRACHE AD ANELLO IN POLIESTERE	972
BULINI	61
BULINI AUTOMATICI	61
BULLONI ZINCATI TDE	942
BULLONI ZINCATI TTDE	942
BUSSOLE DI RIDUZIONE PER TRAPANI	169
BUSSOLE IN OTTONE PER LEGNO	499
BUSSOLE PORTAINSERTI	22

C

CACCIASPINE	60
CACCIASPINE - ASSORTIMENTI	60
CACCIAVITI - ASSORTIMENTI	52
CACCIAVITI A CRICCO - ASSORTIMENTI	54
CACCIAVITI A LAMA ESAG. A INTAGLIO	49
CACCIAVITI A PERCUSSIONE	55
CACCIAVITI CERCAFASE	52
CACCIAVITI DI PRECISIONE	50
CACCIAVITI DI PRECISIONE - ASSORT.	50
CACCIAVITI IMPRONTA TORX CON FORO	52
CACCIAVITI ISOLATI A CROCE	50
CACCIAVITI ISOLATI A TAGLIO	50
CACCIAVITI MAGNETICI CON INSERTI	55
CACCIAVITI NANI LAMA ESAG. A CROCE	49
CACCIAVITI NANI LAMA ESAG. A INTAGLIO	49
CACCIAVITI NANI PER VITI A CROCE	49
CACCIAVITI NANI PER VITI A INTAGLIO	47
CACCIAVITI PER VITI A INTAGLIO	47
CACCIAVITI PER VITI TAGLIO A CROCE	47
CACCIAVITI PORTAINSERTI	54
CALAMITE	508
CALIBRI A CORSOIO	326
CALIBRI DI PROFONDITÀ	326
CALIBRI ELETTRONICI	326
CALZATURE ANTINFORT. - ACCESSORI	375
CALZATURE ANTINFORTUNISTICHE	367
CALZE DA LAVORO	367
CAMBRETTE	1004
CAMPANELLE PER SOLLEVAMENTO	973
CAMPANELLI E RONZATORI	251
CANALINE	241
CANAPE PER RACCORDI	788
CANCELLI	1009
CANCELLI IN LEGNO	871
CANDELE ANTIZANZARE	884
CANDELE PER MOTORI	815
CANNELLI A GAS	296
CAPICORDA - ASSORTIMENTI	33
CAPPUCCI COPRICHIAVI	404

CAPPUCCI DI PROTEZIONE	874
CARAFFE IN PLASTICA	89
CARBONELLE PER BARBECUE	881
CARDINI PER FINESTRE	470
CARICABATTERIE	202
CARICABATTERIE AEG	153
CARICABATTERIE METABO	147
CARICABATTERIE PER PILE	229
CARICABATTERIE YAMATO	156
CARIGLIONI PER CANCELLI	438
CARIGLIONI PER PORTONI	472
CARRELLI	905
CARRELLI - RICAMBI	907
CARRELLI PER OFFICINA	98
CARRELLI PORTAREGGETTE	285
CARRELLI PORTAREGGETTE RINFORZATE	285
CARRELLI PORTASPESA E PORTATUTTO	899
CARRELLI PORTAUTENSILI	98
CARRELLI RACCOGLITUTTO	905
CARRELLI SOTTOMACCHINA	91
CARRETTI PER GIARDINO	907
CARRIOLE E ACCESSORI	902
CARRUCOLE A GOLA	639
CARRUCOLE DI SICUREZZA	79
CARTE ABRASIVE IN FOGLI	533
CARTE ABRASIVE IN ROTOLI	533
CARTE SPAGNA	890
CARTELLE INOX	698
CARTELLI “CARICO SPORGENTE”	346
CARTELLI SEGNALETICI AZIENDALI	341
CARTELLI SEGNALETICI PROP. PRIVATE	342
CARTELLINI SEGNANOME	404
CARTUCCE E FILTRI PER ACQUA	763
CARTUCCE/FILTRI ACQUA - ACCESSORI	764
CASSE PER MACERIE	843
CASSE PER MALTA	843
CASSEFORTI A MOBILE	413
CASSEFORTI A MURO	413
CASSEFORTI A MURO - RICAMBI	413
CASSETTE PER CONTATORI	763
CASSETTE PORTACHIAVI	405
CASSETTE PORTAPUNTE	120
CASSETTE PORTAUTENSILI IN LAMIERA	92
CASSETTE PORTAUTENSILI IN PLASTICA	92
CASSETTE PORTAUTENSILI METALLO/PLASTICA	92
CASSETTE PORTAVALORI	413
CASSETTE POSTALI	415
CASSETTE POSTALI - RICAMBI	416
CASSETTE STAGNE	250
CASSETTIERE IN PLASTICA	96
CATENACCI A CANNONE	481
CATENACCI A SALDARE	477
CATENACCI DA INCASSO	478
CATENACCI SERRAMENTI ALLUM.-ACCESS.	478
CATENACCI TRASVERSALI	478
CATENACCI VERTICALI	476
CATENE A PERLINE E ACCESSORI	492
CATENE DI SEGNALAZIONE	892
CATENE DI SICUREZZA	412
CATENE IN ACCIAIO INOX	892
CATENE IN FERRO	892
CATENE IN FERRO - IN ESPOSITORE	892
CATENE IN MOPLEN E ACCESSORI	890
CATENE IN OTTONE	894
CATENE MULTIUSO	492
CATENE PER SOLLEVAMENTO	974
CAVALLETTI	916
CAVALLETTI PER AUTO	78
CAVALLOTTI INOX PER TUBI	691
CAVALLOTTI PER TUBI	691
CAVALLOTTI SU PIASTRA	504
CAVETTI STENDIBUCATO	624
CAVI ELETTRICI ISOLATI	241
CAVI PER BATTERIE	202
CAVI RAME PER SALDATRICI	293
CAZZUOLE	67
CAZZUOLINI	67
CENTRALINI A PARETE	247
CENTRALINI DA INCASSO	247
CERCAFUGHE GAS	761
CERNIERE A GOCCIA	465
CERNIERE A METRO	460
CERNIERE A SALDARE	466
CERNIERE A SALDARE PER BOX	465
CERNIERE A TAPPO	465
CERNIERE ACCIAIO PESANTI	466
CERNIERE CHIUDIPORTA BOMMER	460
CERNIERE FORATE FERRO PER LEGNO	460
CERNIERE FORATE IN OTTONE PER LEGNO	464
CERNIERE FORATE INOX PER LEGNO	462
CERNIERE FORATE TROPICALIZZATE	464
CERNIERE INOX A GOCCIA	465
CERNIERE INOX ALI PIANE	466
CERNIERE INOX PESANTI	466
CERNIERE PER SERRAMENTI IN FERRO	464
CERNIERE PER SPORTELLI	467
CERNIERE PER VASISTAS	473
CERNIERONE	466
CESOIE A DOPPIA LEVA PER LAMIERE	39
CESOIE MULTIUSO A BATTERIA	799

CESOIE MULTIUSO A BATTERIA-ACCESS.	799
CESOIE PER LAMIERE	39
CESOIE PER POTATURA A BATTERIA	799
CESOIE PER TUBI IN PLASTICA	40
CESOIE POTATURA - RACCOGLIFRUTTA	829
CESOIE TAGLIACAVI	38
CESOIE TAGLIAFUNI	38
CESOIE TAGLIARAMI E RACCOGLIFRUTTA	830
CESTE PER VENDEMMIA	843
CHIAVETTE A INCASTRO	959
CHIAVI A “T” BUSSOLA ESAG. SNODATE	13
CHIAVI A “T” MASCHIO ESAG. SNODATE	12
CHIAVI A “T” MASCHIO ESAGONALE	12
CHIAVI A “T” SEMPLICI ESAGONALI	12
CHIAVI A BUSSOLA	16
CHIAVI A BUSSOLA A MACCHINA	25
CHIAVI A BUSSOLA IMPRONTA TORX	22
CHIAVI A BUSSOLA IN SERIE	22
CHIAVI A BUSSOLA MASCHIO ESAGONALE	18
CHIAVI A CROCE PER DADI RUOTE	14
CHIAVI A CROCE UNIVERSALI	14
CHIAVI A FORCHETTA SEMPLICE	3
CHIAVI A MASCHIO ESAGONALE LUNGHE	7
CHIAVI A MASCHIO ESAGONALE PIEGATE	6
CHIAVI A MASCHIO ESTREMITÀ SFERICA	8
CHIAVI A MASCHIO PROFILO TORX	9
CHIAVI A PIPA ESAGONALI / POLIGONALI	11
CHIAVI A RULLINO	25
CHIAVI A SETTORE	25
CHIAVI A SPILLO	402
CHIAVI A TUBO DOPPIE ESAGONALI	10
CHIAVI A TUBO DOPPIE POLIGONALI	11
CHIAVI BUSSOLA ESAGONALE C/IMPUGN.	11
CHIAVI COMBINATE	3
CHIAVI COMBINATE A CRICCHETTO	5
CHIAVI DINAMOMETRICHE	14
CHIAVI FISSE A DUE BOCCHE	2
CHIAVI MASCHIO ESAG. CON IMPUGNATURA	8
CHIAVI MASCHIO PORTAINSERTI	22
CHIAVI MASCHIO PROFILO TORX CON FORO	9
CHIAVI PER AUTO E MOTO	400
CHIAVI PER BOMBOLE GAS	13
CHIAVI PER CANDELE	13
CHIAVI PER CASELLARI	402
CHIAVI PER CHIAVISTELLI	474
CHIAVI PER FILTRI OLIO	13
CHIAVI PER LUCCHETTI	399
CHIAVI PER MANDRINI	168
CHIAVI PER PATENT	402
CHIAVI PER SERRATURE A CILINDRO	394
CHIAVI PER SERRATURE DI SICUREZZA	400
CHIAVI PER TAVELLINI	474
CHIAVI POLIGONALI CURVE	6
CHIAVI POLIGONALI PER PONTEGGI	6
CHIAVISTELLI	474
CHIODATRICI PNEUMATICHE	277
CHIODI PER CHIODATRICI	277
CHIODI PER FISSATRICI	278
CHIODINI IN ACCIAIO	508
CHIUDICANCELLO	459
CHIUDIPORTA A PAVIMENTO E ACCESSORI	458
CHIUSINI A SIFONE	787
CHIUSURE A LEVA	474
CHIUSURE A MANIGLIA	453
CHIUSURE A POMOLO	453
CILINDRI - ACCESSORI	421
CILINDRI A CIFRATURA UNICA	421
CILINDRI CON CHIAVI A SPILLO	420
CILINDRI DA APPLICARE	421
CILINDRI OVALI PER ANTIPANICO	420
CILINDRI OVALI PER SERRATURE	420
CILINDRI PER SERRATURE DA SERRANDA	421
CILINDRI SAGOMATI PER SERRATURE	418
CINTINI PER TAPPARELLE	488
CINTURE E IMBRACATURE DI SICUREZZA	378
CLANFE	1005
COLLARI DI RIPARAZIONE	721
COLLARI PER TUBI	691
COLLE PER RIPARARE	577
COLLE PER TOPI	651
COLLE SPRAY	567
COLLE TERMOFUSIBILI	606
COLORANTI CONCENTRATI	545
COLTELLI A LAME TRAPEZOIDALI	42
COLTELLI A SERRAMANICO	45
COLTELLINI PER INNESTI	829
COMPARATORI	326
COMPRESSORI A BATTERIA AEG	253
COMPRESSORI BATTERIA YAMATO	253
COMPRESSORI PER INGRASSAGGIO	274
CONCIMI E PROTEZIONE PIANTE	866
CONI STRADALI	347
CONNETTORI CAVI SALDATRICI	293
CONTAFILETTI	327
CONTENITORI IN METALLO	96
CONTENITORI IN PLASTICA	96
CONTENITORI PER RIFIUTI	845
COPERCHI PER BIDONI RIFIUTI	845
COPIGLIE DI SICUREZZA	960
COPRICAPO	367

COPRIFORI E PASSAFILI	250
COPRIFORO ADESIVO	642
COPRITERMO	646
CORDE SINTETICHE	621
CREMAGLIERE PER CANCELLI E ACCESSORI	516
CREME E PASTE LAVAMANI	559
CRICCHETTI MAGNETICI	473
CRICCHETTI PER CHIAVI A BUSSOLA	14
CRICCHETTI PER SERRAMENTI LEGNO	473
CRICCHETTI SOPRALUCE	473
CRICCHI IDRAULICI	78
CUCITRICI A PINZA	280
CUFFIE AGNELLO PER LUCIDATURA	310
CUFFIE ANTIRUMORE	391
CUNEI SPACCALEGNA	827
CURVE DIMA 3	749
CURVE DIMA 5	750
CURVE DIMA INOX	699
CUSTODIA PER MASCHERE FILTRANTI	389
CUTTER CON LAMA A SPEZZARE	43
CUTTER CON LAMA A SPEZZARE - IN ESPO	44

D

DADI AD ALETTE IN FERRO ZINCATO	956
DADI AUTOBLOCCANTI INOX A2 P.G.	956
DADI AUTOBLOCCANTI ZINCATI P.G.	956
DADI CIECHI IN ACCIAIO ZINCATO P.G.	956
DADI CIECHI INOX A2 P.G.	956
DADI ESAGONALI 6.S NERI P.G.	953
DADI ESAGONALI 6.S ZINCATI P.G.	954
DADI ESAGONALI INOX A2 P.G.	954
DADI ESAGONALI ZINCATI LUNGHI	954
DADI FLANGIATI ZIGRINATI 6S ZINC.	954
DECESPUGLIATORI	799
DECESPUGLIATORI A BATTERIA	799
DEFENDER PER PORTE FURGONI	412
DEGHIACCIANTI	573
DETERGENTI	554
DETERGENTI LAVAMANI	558
DETERGENTI LAVAMANI - ACCESSORI	558
DETERGENTI PER IDROPULITRICI	554
DETERGENTI, SVITANTI E LUBRIFICANTI	559
DEVIATORI UNIPOLARI	248
DIAVOLINA SPAZZACAMINO	882
DILUENTI NITRO E SINTETICI	552
DISCHI ABRASIVI	310
DISCHI ABRASIVI FIBRATI	311
DISCHI ABRASIVI POLIFIBRA	311
DISCHI DIAMANTATI	317
DISCHI E RUOTE PER LUCIDATURA	310
DISCHI LAMELLARI	306
DISCHI PER FINITURA	306
DISCHI UNIVERSALI	317
DISERBANTI ELETTRICI	798
DISINCROSTANTI	554
DISINFETTANTI MULTIUSO	559
DISOSSIDANTI	567
DISOSSIDANTI PER SALDATURA	297
DISPERSORI DI CORRENTE E ACCESSORI	1013
DISPOSITIVI DI FISSAGGIO	79
DISSUASORI PER VOLATILI	873
DISTANZIALI PER ARMATURE	1012
DISTANZIATORI PER PIASTRELLE	73
DOCCE DA GIARDINO	878
DONDOLI	875
DUPLICATRICI PER CHIAVI	394

E

ELETTRO/MOTOSEGHE - ACCESSORI	813
ELETTROCOMPRESSORI	252
ELETTRODI PER SALDATURA	293
ELETTRODOMESTICI	1023
ELETTRODOMESTICI - ACCESSORI	1024
ELETTROINSETTICIDI	658
ELETTROINSETTICIDI - RICAMBI	659
ELETTROPOMPE AUTOADESCANTI	784
ELETTROPOMPE PER TRAVASO	785
ELETTROPOMPE SOMMERGIBILI	782
ELETTROSEGHE	812
ELETTROSEGHE A BATTERIA	812
ELETTROSERRATURE - ACCESSORI	426
ELETTROSERRATURE DA APPLICARE	422
ELETTROSERRATURE DA INFILARE	425
ELETTROSERRATURE DI SICUREZZA	427
ELETTROVALVOLE E ACCESSORI	721
ELEVATORI A FUNE	200
ELEVATORI A FUNE - ACCESSORI	200
ELMETTI DI PROTEZIONE	378
ELMETTI DI PROTEZIONE - ACCESSORI	378
ENOLOGIA - OLI	940
ENOLOGIA - TAPPI E ACCESSORI	937
ENOLOGIA-IMBOTTIGLIATRICI E ACCESS.	934
ENOLOGIA-LAVABOTTIGLIE E ACCESSORI	934
ENOLOGIA-TAPPATRICI E ACCESSORI	936
ESCHE PER TOPI	652
ESPANSORI VENTILATI CON GAMBO	303
ESPOSITORE PORTAMODULI	120
ESTRATTORI	76

ESTRATTORI - ASSORTIMENTI	76
ESTRATTORI PER CONI MORSE	169

F

FALCI	825
FALCI - ACCESSORI	825
FALCIOLE	823
FARI A BATTERIA YAMATO	157
FASCE DI SOLLEVAMENTO	972
FASCETTE A NASTRO INOX	286
FASCETTE DI CABLAGGIO	286
FASCETTE STRINGITUBO	287
FELTRINI ADESIVI	642
FELTRINI IN ESPOSITORE	645
FERMA ANTE	476
FERMAIMPOSTE PER SERRAMENTI ALLUMINIO	471
FERMAPORTA	459
FERMAPORTE PER SERRAMENTI ALLUMINIO	471
FERMARIGHE	74
FERMASCURI	471
FERMASTAGGE	74
FIBBIE PER REGGETTE RINFORZATE	1010
FILI ACCIAIO ARMONICO	890
FILI ANIMATI PER SALDATURA	295
FILI DI FERRO	1005
FILI OTTONE IN MATASSINE	1006
FILI PER SALDATURA	295
FILI PER SALDATURA CO2	294
FILI PLASTICATI	1005
FILI PLASTICATI IN MATASSINE	1006
FILI PLASTICATI PER LEGATURE	871
FILI PVC PER LEGATURE	871
FILI RAME IN MATASSINE	1006
FILI SPINATI	1006
FILI ZINCATI	1005
FILI ZINCATI IN MATASSINE	1006
FILIERE TONDE PASSO FINE	136
FILIERE TONDE PASSO GAS	136
FILIERE TONDE PASSO GROSSO	135
FILM PER IMBALLO	620
FILTRI CAPPA	646
FILTRI PER COMPRESSORI	256
FILTRI PER VALVOLE DI RITEGNO	754
FILTRI RIDUTTORI LUBRIFICATORI	255
FISSACAVI ELETTRICI	242
FISSATRICI A SCATTO	277
FLANGE A SALDARE A COLLARINO	747
FLANGE A SALDARE PIANE	747
FLANGE CIECHE	748
FLANGE FILETTATE	747
FLANGE IN ALLUMINIO	748
FLANGE INOX	701
FLANGE INOX CIECHE	701
FLANGE INOX MICROFUSE	701
FLANGE INOX RIDOTTE	701
FLESSIBILI MAGNETICI	36
FLESSOMETRI	337
FOGLI DI CARTA ABRASIVA	303
FOGLIA POLIETILENE	901
FONDELLI BOMBATI INOX	701
FONDELLI FILETTATI	499
FONDI - PRIMER SPECIALI SPRAY	552
FONDI BOMBATI	750
FONDI MURALI	544
FONTANE DA GIARDINO	880
FORBICI COGLIUVA	827
FORBICI DA LAVORO	41
FORBICI DA MERCANTE	42
FORBICI DA PELLE	42
FORBICI DA POTARE	827
FORBICI DA SARTINA	42
FORBICI DA SARTO	42
FORBICI DA SIEPE	831
FORBICI DA UNGHIE	42
FORBICI MULTIUSO	41
FORBICI MULTIUSO - IN ESPOSITORE	41
FORBICI PER ELETTRICISTI	40
FORBICI PER PELI NASO	42
FORBICI TAGLIAERBA	831
FORCELLE CON FORO FILETTATO	960
FORCHE	823
FORCHE MANICATE	823
FORETTI DIAMANTATI E ACCESSORI	125
FORETTI DIAMANTATI PER PIASTRELLE	125
FORNELLI A GAS	883
FORNELLI A GAS LIQUIDO	883
FORNELLI ELETTRICI	883
FORNELLONI A GAS	882
FRATTAZZI	68
FRATTONI	70
FRENAFILETTI E SIGILLAFILETTI	594
FRESE A SGROSSARE	139
FRESE A TAZZA - ACCESSORI	122
FRESE A TAZZA DA MURO	125
FRESE A TAZZA DA MURO - ACCESSORI	125
FRESE A TAZZA HSS	122
FRESE CILINDRICHE FRONTALI 2 TAGLI	138
FRESE CILINDRICHE FRONTALI 3 TAGLI	139
FRESE CONICHE IN HSS	138

FRESE PER RUBINETTI	28
FRESE PER SEDE VITI TCEI	138
FRESE ROTATIVE HSS CON GAMBO	322
FRESE ROTATIVE IN METALLO DURO	323
FRIGO BOX	884
FUNI ACCIAIO 19 FILI	976
FUNI ACCIAIO INOX 49 FILI	978
FUNI ACCIAIO TIPO COMMERCIALE	976
FUNI ACCIAIO ZINCATE A 133 FILI	976
FUNI ACCIAIO ZINCATO ANTIGIRO	976
FUNI ELASTICHE E ACCESSORI	624
FUSTELLE A CAVALLOTTO	46

G

GAFFETTE FISSACAVI	288
GANCI “X”	508
GANCI A “S” PER CATENE	894
GANCI A GIGLIO	508
GANCI ACCORCIATORI A OCCHIO	974
GANCI AD “S” PER CATENE	894
GANCI ADESIVI	508
GANCI APPENDIPIATTI	508
GANCI DI SOLLEVAMENTO A FORCELLA	974
GANCI DI SOLLEVAMENTO A OCCHIO	974
GANCI DI SOLLEVAMENTO GIREVOLI	973
GANCI E MENSOLE PER PANNELLI FORATI	497
GANCI FORGIATI	995
GANCI MULTIUSO	494
GANCI OVALI	508
GANCI PER FINESTRE	476
GANCI PER QUADRI	510
GAZEBO	876
GAZEBO - ACCESSORI	876
GENERATORI - ACCESSORI	202
GENERATORI PORTATILI	201
GENERATORI PORTATILI INVERTER	202
GESSI BIANCHI	329
GHETTE PER SALDATORI	357
GHIERE IN OTTONE PER PORTE	958
GINOCCHIERE PER PIASTRELLISTI	72
GIRAMASCHI A CRICCHETTO	135
GIRAMASCHI ESTENSIBILI	135
GIRAMASCHI FISSI A “T”	135
GIRATUBI	27
GIRATUBI A CATENA	28
GIRATUBI MANICO LEGA MOD. AMERICANO	28
GIUNTI DI COMPENSAZIONE	721
GIUNTI GIREVOLI	1012
GIUNTI ORTOGONALI	1012
GIUNZIONI PER CATENE DI SOLLEVAMENTO	973
GOLFARI FEMMINA	975
GOLFARI FEMMINA INOX	976
GOLFARI FEMMINA ZINCATI	975
GOLFARI MASCHIO	975
GOLFARI MASCHIO INOX	975
GOLFARI MASCHIO ZINCATI	975
GOLFARI PER PONTEGGI	1011
GOMMINI ANTISCIVOLO	642
GONIOMETRI	327
GRADINI A GRIGLIA	1010
GRAFFE INOX PER NASTRI	286
GRAFFE METALLICHE PER AGGRAFFATRICI	277
GRANI ACCIAIO TIPO “A”	950
GRANI ACCIAIO TIPO “C”	951
GRASSI LUBRIFICANTI SOLIDI	568
GREMBIULI PER SALDATORI	357
GRIGLIE DI AERAZIONE	761
GRIGLIE PER LAVELLI	775
GRILLI ACCIAIO INOX	980
GRILLI ZINCATI	979
GRILLI ZINCATI EXTRA	979
GRILLI ZINCATI GRL-OM	979
GROPPINATRICI A BATTERIA YAMATO	277
GRUETTE IDRAULICHE	199
GUAINE LIQUIDE	545
GUANTI ANALLERGICI	349
GUANTI DA GIARDINO	356
GUANTI DA LAVORO	349
GUARNIZIONI	789
GUARNIZIONI LIQUIDE	596
GUARNIZIONI PER FLANGE	748
GUARNIZIONI PER REGOLATORI GPL	297
GUIDE PER CASSETTI	510

I

IDROPITTURE MURALI	544
IDROPULITRICI - ACCESSORI	197
IDROPULITRICI A CALDO	194
IDROPULITRICI A FREDDO	194
IDROSPAZZOLE	846
IGIENIZZANTI	558
IGIENIZZANTI - ACCESSORI	558
IGIENIZZANTI PER CONDIZIONATORI	567
IMBUTI IN PLASTICA	89
IMPERMEABILI PROTETTIVI	365
IMPERMEABILIZZANTI	554, 567
IMPUGNATURE IN BACHELITE	491
INCONTRI ELETTRICI	427

INCONTRI ELETTRICI - ACCESSORI	427
INCONTRI PER CRICCHETTI	473
INDURITORI PER STUCCHI	613
INGRASSATORI	275
INNAFFIATOI IN PLASTICA	860
INNESTI A SCARPA	750
INSERTI - ASSORTIMENTI	58
INSERTI A CROCE PER CACCIAVITI	55
INSERTI AURICOLARI	391
INSERTI E BUSSOLE - ASSORTIMENTI	60
INSERTI E PORTA INSERTI PER TORNITURA	139
INSERTI ESAGONALI PER VITI TCEI	56
INSERTI FILETTATI PER RIVETTATRICI	284
INSERTI MAGNETICI A BUSSOLA	56
INSERTI PER CARTONGESSO	57
INSERTI PROFILO TORX	57
INSETTICIDI	652
INTERRUTTORI	213
INTERRUTTORI BIPOLARI	248
INTERRUTTORI BIPOLARI LUMINOSI	248
INTERRUTTORI UNIPOLARI	247
INTONACATRICI E ACCESSORI	68
INVERTITORI UNIPOLARI	248
INVOLUCRI PER MINICANALINE	243
INVOLUCRI STAGNI E PROTETTI	244
IRRIGATORI A SETTORE	857
IRRIGATORI PER PRATI	855
IRRIGAZIONE BALCONE	698
IRRIGAZIONE GOCCIA A GOCCIA	697
IRRIGAZIONE INTERRATA	696
IRRIGAZIONE ORTO	698
ISOLANTI PER TUBI	789

K

KIT BATTERIE - CARICABATTERIE AEG	153
KIT BATTERIE - CARICABATTERIE METABO	147
KIT PER SALDATRICI INVERTER	292
KIT RIPARAZIONE CELLULARI	52
KIT UTENSILI A BATTERIA AEG	147

L

LAME A SPEZZARE	45
LAME A UNCINO	43
LAME PER MINI SEGHETTI	88
LAME PER RASCHIETTI	46
LAME PER SEGHE A NASTRO PER METALLO	140
LAME PER SEGHETTI	88
LAME PER SEGHETTI A GATTUCCIO	186
LAME PER SEGHETTI ALTERNATIVI	183
LAME PER SEGONCINI	832
LAME TRAPEZOIDALI	43
LAMIERE FORATE	887
LAMPADE A GAS E ACCESSORI	883
LAMPADE ALOGENE	219, 229
LAMPADE DA OFFICINA	219
LAMPADE DI EMERGENZA A LED	238
LAMPADINE A INCANDESCENZA	229
LAMPADINE A LED	229
LAMPADINE A LED DIMMERABILI	238
LANA DI VETRO	613
LANCE INNAFFIO IN LEGA	860
LANCE INNAFFIO OTTONE	859
LANCE PER LAVAGGIO	267
LANTERNE E LAMPIONI	884
LANTERNE STRADALI	346
LASTRE DI PIOMBO	887
LASTRE DI VETRO SINTETICO	510
LASTRE GOMMATE	901
LASTRINE E CANTONALI	499
LEGACCI PER ARMATURE	1012
LENTI INGRANDIMENTO CON LUCE	223
LEVACHIODI	74
LEVE	76
LEVIGATRICI A NASTRO AEG	180
LEVIGATRICI A NASTRO CON BASAMENTO	181
LEVIGATRICI A NASTRO YAMATO	180
LEVIGATRICI ORBITALI AEG	177
LEVIGATRICI ORBITALI METABO	177
LEVIGATRICI ORBITALI PER PERSIANE	178
LEVIGATRICI ORBITALI YAMATO	178
LEVIGATRICI PER MURI	179
LEVIGATRICI ROTO-ORBITALI AEG	178
LEVIGATRICI ROTO-ORBITALI METABO	178
LEVIGATRICI ROTO-ORBITALI YAMATO	179
LEVIGATRICI TRIANGOLARI YAMATO	179
LIME - ASSORTIMENTI	86
LIME ABRASIVE AL CORINDONE	303
LIME DA MECCANICI	84
LIME PER CATENE MOTOSEGHE	85
LIME ROTATIVE PER METALLO	324
LIME TRIANGOLARI PER SEGHE	85
LIVELLE	333
LIVELLE AD ACQUA	336
LIVELLE LASER	334
LIVELLE LASER - ACCESSORI	335
LUCCHETTI	405
LUCCHETTI - ACCESSORI	410
LUCCHETTI - IN ESPOSITORE	410

LUCCHETTI - RICAMBI	412
LUCCHETTI PER CICLI	410
LUCCHETTI PER FRENI A DISCO	412
LUCI NOTTURNE	217
LUMINARIE NATALIZIE	238

M

MAGLIE RAPIDE DI GIUNZIONE	982
MAGLIE RAPIDE DI GIUNZIONE INOX	982
MAGNETI CILINDRICI	36
MAGNETIZZATORI	55
MANARESSI	838
MANDRINI PER TRAPANI	167
MANDRINI PER TRAPANI A COLONNA	168
MANICI ALLUNGABILI	925
MANICI PER ATTREZZI AGRICOLI	822
MANICI PER BADILI	820
MANICI PER FALCI	825
MANICI PER IDROSPAZZOLE	846
MANICI PER LIME	65
MANICI PER MARTELLI	65
MANICI PER MAZZE	65
MANICI PER MAZZETTE	65
MANICI PER MOCIO	925
MANICI PER PICCONE	840
MANICI PER SCOPE	925
MANICI PER VANGHETTI	836
MANICOTTI ALLUMINIO PER FUNI	978
MANICOTTI IN FERRO NERI	687
MANIGLIE DA BLOCCO	474
MANIGLIE FISSE	486
MANIGLIE IN BACHELITE	492
MANIGLIE PER FILM	621
MANIGLIE PER PORTE BASCULANTI	437
MANIGLIE PER PORTE E FINESTRE	482
MANIGLIE PER SERRAMENTI ALLUMINIO	482
MANIGLIE PER SERRAMENTI IN FERRO	482
MANIGLIE SOTTOLASTRA	486
MANIGLIE SU PIASTRA	504
MANIGLIONI ANTIPANICO	449 ÷ 452
MANIGLIONI PER PORTONI	482
MANOMETRI	256
MANOMETRI PER PISTOLE ARIA	265
MANOPOLE IN TERMOPLASTICO	492
MARCATORI A PENNARELLO	329
MARCATORI A TUBETTO	329
MARTELLI ALLA TEDESCA	62
MARTELLI DA CARPENTIERE	63
MARTELLI DEMOLITORI ELETTRICI AEG	162
MARTELLI PERFORAT. ELETTRICI YAMATO	162
MARTELLI PERFORATORI ELETTRICI AEG	161
MARTELLI PERFORATORI ELETTRICI METABO	160
MARTELLI SCALPELL. ELETTRICI METABO	160
MARTELLINE DA MURATORE	63
MASCHERE IGIENICHE E PROTETTIVE	388
MASCHERE PER SALDATURA	298
MASCHERINE IGIENICHE E PROTETTIVE	385
MASCHI A MACCHINA PASSO FINE	134
MASCHI A MACCHINA PASSO GAS	134
MASCHI A MACCHINA PASSO GROSSO	127
MASCHI A MANO FINITORI	134
MASCHI A MANO PASSO GAS SERIE	135
MASCHI A MANO PASSO GROSSO IN SERIE	134
MASCHI E FILIERE - ASSORTIMENTI	136
MASCHIATRICI A BATTERIA METABO	146
MASCHIATRICI PNEUMATICHE	268
MASTICI E SIGILLANTI REFRATTARI	596
MASTICI PER GUARNIZIONI	614
MASTICI PER IMPIANTI GAS	788
MATITE DA FALEGNAMI	329
MATITE DA SCALPELLINO	329
MATITE PER TRACCIATORI	328
MATRICI OVALI	126
MATRICI QUADRE	127
MATRICI ROTONDE	126
MAZZE OTTAGONALI	63
MAZZETTE PER MURATORI	62
MAZZUOLE A TESTE INTERCAMBIABILI	64
MAZZUOLE TESTA IN GOMMA	64
MAZZUOLE TESTA IN RAME	64
MECCHIE	87
MENSOLE A GANCIO	494
MENSOLE A SCOMPARSA	999
MENSOLE REGGIPIANO	493
MENSOLE REGGIPIANO ACCIAIO INOX	493
MENSOLE REGGIPIANO PER ARREDAMENTO	493
MENSOLE RIBALTABILI	494
MENSOLE STENDIBIANCHERIA	896
MENSOLINE IN PLASTICA	496
MENSOLINE REGGICRISTALLI	496
MENSOLINE REGGIPIANO E ACCESSORI	496
MENSOLINE REGGISPECCHI	496
MESTOLI PER MURATORE	842
METRI A STECCHE	337
MICROMETRI PER ESTERNI	327
MINI ARCHETTI PER SEGHETTI	88
MINI SMERIGLIATRICI - ACCESSORI	169
MINI SMERIGLIATRICI YAMATO	169
MINI TASSELLI ACCIAIO	989

MINIVALVOLE A SFERA FILETTATE	720
MINUTERIA PER BAGNO	780
MISCELATORI	764
MISCELATORI - ACCESSORI	166
MISCELATORI YAMATO	165
MISURATORI DI SPESSORE	327
MISURATORI LASER	339
MISURATORI STRADALI	336
MOLE A CENTRO DEPRESSO	316
MOLE A CENTRO PIANO	313
MOLE ABRASIVE - ACCESSORI	301
MOLE ABRASIVE A DISCO	301
MOLE CON GAMBO	301
MOLE CON GAMBO - ASSORTIMENTI	302
MOLLE CHIUDIPORTA E ACCESSORI	453
MOLLE PER USO INDUSTRIALE	288
MOLLETTE PER BUCATO	898
MORSE	82
MORSE - ACCESSORI	83
MORSE IN GHISA PER TRAPANI	167
MORSE PARALLELE IN ACCIAIO	82
MORSE PARALLELE IN GHISA	82
MORSETTI A “C”	82
MORSETTI A VITE	242
MORSETTI INOX PER FUNE	980
MORSETTI PER STENDIBIANCHERIA	624
MORSETTI PER TUBI	1011
MORSETTI ZINCATI EXTRA PER FUNE	980
MORSETTI ZINCATI PER FUNE	980
MOSCHETTONI	403
MOTOCOLTIVATORI	797
MOTOPOMPE	786
MOTOSEGHE	812
MOTOSEGHE - ACCESSORI	813
MOTOTRIVELLE	797
MOTOZAPPATRICI	797
MOTOZAPPATRICI - ACCESSORI	797
MULTIMETRI (TESTER)	339

N

NASTRI ABRASIVI AL CORINDONE	304
NASTRI ABRASIVI ALLO ZIRCONIO	305
NASTRI ACCIAIO PER MOLLE	890
NASTRI ACCIAIO PER SERRANDE	890
NASTRI ADESIVI SEGNALETICI	620
NASTRI ALTE TEMPERATURE	617
NASTRI AUTOAGGLOMERANTI	619
NASTRI BIADESIVI	617
NASTRI BITUMINOSI	617
NASTRI D’ANCORAGGIO	972
NASTRI FIBRA/VETRO	1003
NASTRI ISOLANTI	616
NASTRI PER CARROZZERIA	617
NASTRI PER IMBALLO	619
NASTRI SEGNALETICI	346
NASTRI SIGILLARACCORDI	789
NASTRI TELATI	617
NASTRI UNIVERSALI	619
NIPPLES CROMATI PER TUBI FLESSIBILI	760

O

OCCHIALI DA LETTURA	382
OCCHIALI PROTETTIVI	381
OCCHIALI PROTETTIVI - ACCESSORI	382
OCCHIOLI FORGIATI	995
OLI DA TAGLIO	136
OLI EMULSIONABILI	570
OLI LUBRIFICANTI	569
OLI PER COMPRESSORI	814
OLI PER LEGNO	553
OLI PER MISCELA MOTORI	814
OLI PER MOTORI	814
OLIATORI A PRESSIONE	276
OMBRELLONI DA GIARDINO	875
OMBRELLONI DA SPIAGGIA E ACCESSORI	875
ONDULATI PLASTICI - ACCESSORI	1010

P

PALE DA CARBONE	842
PALE DA NEVE	840
PALE DA NEVE MANICATE	842
PALETTE IMMONDIZIA	925
PALETTE SEGNALETICHE	347
PALETTI PER RECINZIONE	1007
PALINE OTTAGONALI	339
PANCHINE	874
PANNELLI ESPOSITORI E ACCESSORI	91
PANNELLI IN LEGNO	870
PANNELLI IN LEGNO - ACCESSORI	870
PANNELLI PER RECINZIONE	1008
PANNELLI PORTA ATTREZZI	886
PANNELLI SEGNALETICI	346
PANNELLI TERMORIFLETTENTI	642
PANTOGRAFI E ACCESSORI	181
PARACOLPI ADESIVI	642
PARAFREDDO	641
PARAMANO PER SCALPELLI	67

PARANCHI - ACCESSORI	79
PARANCHI A CATENA	79
PARANCHI ELETTRICI A CATENA	200
PARASPIGOLI CON RETE	1003
PASSACAVI PER ELETTRICISTI	241
PASTE ABRASIVE	614
PASTE PER RIPARARE	578
PASTELLI INDUSTRIALI	329
PENNATI	838
PENNELLESSE E PENNELLI	528
PENSILINE MODULABILI	876
PERNI PER CORONE	124
PERNI PER FORCELLE	960
PETROLI PER ILLUMINAZIONE	553
PIALLE PER CARTONGESSO	72
PIALLE PER GESSO	71
PIALLE PER LEGNO	86
PIALLE PORTATILI AEG	181
PIALLE PORTATILI YAMATO	181
PIASTRE DI GIUNZIONE E RINFORZO	501
PIASTRE DI GIUNZIONE PER PILASTRI	505
PIASTRE DI SICUREZZA	503
PICCONI	840
PICOZZINI	825
PIEDI SERVOTIMONE	886
PIEDINI PER CONTENITORI	498
PIEDINI PER MOBILETTI	498
PIEGAFERRI MANUALI	28
PIETRE LAVICHE	881
PIETRE PER AFFILATURA	302
PIETRE RAVVIVAMOLE	302
PILE	224
PINZE PER RETI	1012
PINZE - IN ESPOSITORE	34
PINZE A BECCHI 1/2 TONDI DIRITTI	30
PINZE A BECCHI 1/2 TONDI PIEGATI	30
PINZE A BECCHI PIATTI DIRITTI	31
PINZE A MOLLA	80
PINZE AUTOBLOCCANTI MULTIGRIP	29
PINZE FUSTELLATRICI	34
PINZE ISOLATE BECCHI 1/2 TONDI DIRITTI	30
PINZE ISOLATE UNIVERSALI	30
PINZE MINI PER ELETTRONICA	32
PINZE OCCHIELLATRICI	34
PINZE PER ANELLI ESTERNI	31
PINZE PER ANELLI INTERNI	31
PINZE PER BATTERIE	202
PINZE PER CAPICORDA	33
PINZE PER FASCETTE	34
PINZE PER MASSA	293
PINZE PER OCCHIOLI A VELA - ACCESS.	34
PINZE POLIGRIP	27
PINZE PORTAELETTRODI	292
PINZE RACCOGLITUTTO	819
PINZE SOLLEVAMENTO LAMIERE	974
PINZE SPELLACAVI	33
PINZE SPELLAFILI	33
PINZE UNIVERSALI	29
PINZETTE A MOLLA	32
PINZETTE PER TENDE	490
PIOLI PER PORTE	476
PIOLI PER SCALE	886
PIOMBI DA MURATORE	337
PIOMBI DA SIGILLO	625
PIROGRAFI/SALDATORI	296
PISTOLE A SPRUZZO	190
PISTOLE DI GONFIAGGIO	265
PISTOLE MANUALI PER SIGILLANTI	605
PISTOLE PER CARTUCCE BICOMPONENTI	998
PISTOLE PER COLLE TERMOFUSIBILI	612
PISTOLE PER INGRASSAGGIO	275
PISTOLE PER INNAFFIO	853
PISTOLE PER SABBIATURA	265
PISTOLE PER SCHIUME POLIURETANICHE	606
PISTOLE PER SILICONI	604
PISTOLE PER SILICONI IN SACCHETTI	604
PISTOLE SOFFIATRICI PER ARIA	265
PISTOLE SPRAY	190
PISTOLE TERMICHE	189
PITONERIA FERRO ZINCATA	969
PITTURE DI FONDO	545
PITTURE MURALI	544
PITTURE SEGNALETICA STRADALE	545
PLACCHE	246
PLACCHE BUCALETTERE	417
PLACCHE CON PRESE	246
PLAFONCINI	529
PLAFONI	529
PLAFONIERE A LED	240
PLAFONIERE PER ESTERNI	240
PLAFONIERE SOTTOPENSILI	238
PLASTICHE ADESIVE	649
PLASTICHE ADESIVE - ESPOSITORI	651
PLATORELLI - ACCESSORI	313
PLATORELLI PER DISCHI FIBRATI	312
PLUVIOMETRI	895
POLIURETANO ADESIVO	651
POLVERI ASSORBENTI	570
POMPE - ACCESSORI	864
POMPE A PRESSIONE	860

POMPE A ZAINO	862
POMPE DI GONFIAGGIO	253
POMPE DI GONFIAGGIO - ACCESSORI	255
POMPE DI LUBRIFICAZIONE	199
POMPE IRRORATRICI A BATTERIA	862
POMPE PER INGRASSAGGIO	274
POMPE TRAVASO A MANO	786
PORTABICICLETTE E ACCESSORI	895
PORTABITI IN RESINA	492
PORTAFILIERE	136
PORTAGOMMA PER RUBINETTI	753
PORTAINSERTI	57
PORTALAMPADINE	212
PORTAROTOLI	933
PORTAUTENSILI DA CINTURA	96
PRATI SINTETICI	871
PRESE COASSIALI TV/SAT	249
PRESE DI SICUREZZA	249
PRESE MULTIPLE	211
PRESE TELEFONO E TRASMISSIONE DATI	250
PRESE/CONNETTORI COASSIALI TV/SAT	250
PRODOTTI PER EDILIZIA “FAI DA TE”	614
PROFILI E ACCESSORI BINARIO	513
PROFILI E ACCESSORI MONOROTAIA	512
PROFILI IN ALLUMINIO ANODIZZATO	511
PROFILI IN FERRO	887
PROIETTORI A LED	218
PROLUNGHE E AVVOLGICAVI CIVILI	208
PROLUNGHE E AVVOLGICAVI INDUSTRIALI	204
PROLUNGHE PER CHIAVI A BUSSOLA	15
PRONTO SOCCORSO	392
PROTETTIVI E ANTIRUGGINE	547
PROTEZIONE PER MANDRINI	169
PROTEZIONI PER CILINDRI	419
PULITORI PER SCHIUME	606
PULITORI SGRASSANTI	567
PULSANTI SPECIALI	245
PULSANTIERE PER PARANCHI	200
PUNTA DA MURO ATTACCO SDS/PLUS	120
PUNTALI PLASTICA AD INCASTRO	644
PUNTALI PLASTICA AVVOLGENTI	644
PUNTALI PLASTICA CON VITE	643
PUNTALI PVC CON FELTRO	643
PUNTE A CORONA METALLO DURO	124
PUNTE A GRADINO	138
PUNTE A SPILLO	1004
PUNTE A TRACCIARE	328
PUNTE CILINDRICHE FORTE TORSIONE	103
PUNTE DA CENTRO	113
PUNTE DA MURO - ASSORTIMENTI	117
PUNTE DA MURO ATTACCO SDS/MAX	118
PUNTE DA MURO ATTACCO SDS/PLUS	118
PUNTE DA MURO CORTE	116
PUNTE DA MURO EXTRA LUNGHE	117
PUNTE DA MURO LUNGHE	117
PUNTE DA PIASTRELLE	115
PUNTE DA VETRO CORTE	115
PUNTE ELICOID. CILIND. EXTRA LUNGHE	104
PUNTE ELICOIDALI - ASSORTIMENTI	104
PUNTE ELICOIDALI CILIND.LUNGHE	104
PUNTE ELICOIDALI CILINDRICHE	101
PUNTE ELICOIDALI CODOLO CONICO	114
PUNTE FRESA PER METALLO	325
PUNTE GRES PORCELLANATO + MURO	115
PUNTE GRUPPINO	1004
PUNTE PER GRANITO	115
PUNTE PER GRANITO - ASSORTIMENTI	115
PUNTE PER LEGNO	114
PUNTE PER LEGNO - ASSORTIMENTI	114
PUNTE RASPA PER LEGNO	324
PUNTE TESTA BOMBATA	1004
PUNTE TESTA PIANA	1004
PUNTE TESTA PIANA LARGHISSIMA	1004
PUNTE UNIVERSALI - ASSORTIMENTI	116
PUNTE UNIVERSALI COD. CILINDRICO	116
PUNTE UNIVERSALI COD. SDS PLUS	116
PUNTERUOLI	61
PUNTI PER CUCITRICI	280
PUNTI PER FISSATRICI	280
PUNTINE DA DISEGNO	508
PUNZONI DI FORATURA OVALI	126
PUNZONI DI FORATURA QUADRI	127
PUNZONI DI FORATURA ROTONDI	126
PVC TRASPARENTE MULTIUSO	510

Q

QUADRI ELETTRICI	207
QUADRI PER CHIAVI A BUSSOLA	15

R

RACCOGLIFRUTTA	830
RACCOGLITORI DI IMPURITÀ	754
RACCOGLITORI DI PUBBLICITÀ	417
RACCORDERIA IN ACCIAIO ZINCATO	688
RACCORDERIA IN GHISA ZINCATA	682
RACCORDERIA IN OTTONE	689
RACCORDERIA IN OTTONE CROMATO	779
RACCORDI IN ACCIAIO INOX	701
RACCORDI IN OTTONE A BICONO	752

RACCORDI IN POLIPROPILENE	693
RACCORDI INNESTO RAPIDO	779
RACCORDI OTTONE PER IRRIGAZIONE	858
RACCORDI OTTONE PER TUBI POLIETILENE	695
RACCORDI PER BOMBOLE	297
RACCORDI PER CASSONI	758
RACCORDI PER CHIAVI A BUSSOLA	16
RACCORDI PER IMPIANTI ARIA	262
RACCORDI PLASTICA PER IRRIGAZIONE	851
RACCORDI PORTAGOMMA	757
RACCORDI PORTAGOMMA OTTONE	757
RACCORDI PORTAGOMMA PER BOMBOLE	297
RACCORDI TIPO EXCELSIOR	758
RADIATORI A OLIO	1021
RASAERBA - ACCESSORI	796
RASAERBA A BATTERIA	795
RASAERBA A TRATTORINO	796
RASAERBA ELETTRICI	795
RASAERBA MOTORE A SCOPPIO	795
RASATORI PER INTONACO	72
RASCHIAFANGO	842
RASCHIAGHIACCIO	840
RASCHIETTI	46
RASCHIETTI DA MURO	72
RASPE DA LEGNO	86
RASPE ROTATIVE PER LEGNO	324
RASTRELLI	818
RASTRELLI AERATORI	818
RASTRELLI MANICATI	818
REDANCE INOX PER FUNE	980
REDANCE ZINCATE PER FUNE	980
REGGETTE PER IMBALLI	1010
REGGIMENSOLE	494
REGGITUBI PER ARMADI	496
REGGITUBI PER ARMADI - ACCESSORI	496
REGOLATORI DI PRESSIONE	297
REPELLENTI A ULTRASUONI	659
RETI - ACCESSORI	873
RETI ANTIGRANDINE	873
RETI ANTIUCCELLI	873
RETI IN PLASTICA	1003
RETI OMBREGGIANTI	873
RETI PER CANTIERE	1002
RETI PER CAPPOTTI	1003
RETI PER RAMPICANTI	873
RETI PER ZANZARIERE	622
RETI PLASTICATE	1000
RETI PORTAINTONACO	1003
RETI ZINCATE	1002
RIDUTTORI DI PRESSIONE	760
RIDUZIONI CONCENTRICHE	750
RIDUZIONI CONCENTRICHE INOX	699
RIGONI PER PARETI	886
RILEVATORI	218
RILEVATORI MULTIFUNZIONE	340
RIMUOVI ETICHETTE E COLLE	567
RISCALDATORI A GAS	1017
RISCALDATORI ELETTRICI	1017
RIVESTIMENTI PER CASSETTI	651
RIVETTATRICI MANUALI	281
RIVETTATRICI OLEOPNEUMATICHE	280
RIVETTATRICI PER INSERTI- ACCESSORI	281
RIVETTATRICI PER INSERTI FILETTATI	281
RIVETTATRICI PNEUMATICHE	280
RIVETTI IN LEGA ALLUMINIO	283
RIVETTI IN LEGA INOX	282
RIVETTI IN RAME NATURALE	282
RIVETTI MASCHIO/FEMMINA	284
RONCOLE	824
RONCOLE - MACHETI	825
RONDELLE A GREMBIALINA INOX	957
RONDELLE A GREMBIALINA ZINCATE	957
RONDELLE A OMBRELLO	958
RONDELLE DENTELLATE ESTERNE	958
RONDELLE GROWER INOX A2	958
RONDELLE GROWER ZINCATE	958
RONDELLE PER VITI FISSAGGIO PORTANTE	968
RONDELLE PER VITI KOVERVIT	961
RONDELLE PIANE IN FERRO LUCIDO	956
RONDELLE PIANE IN FERRO ZINCATO	957
RONDELLE SCHNORR	957
RONDELLE TRANCIATE INOX A2	957
ROTELLE METRICHE	338
RUBINETTERIA IN OTTONE	753
RUBINETTI A GALLEGGIANTE	787
RUBINETTI A SFERA	753
RUBINETTI A SFERA PER GAS	755
RUBINETTI ATTACCO LAVATRICE	778
RUBINETTI E INNESTI PER ARIA	259
RULLI PER MOBILIO	638
RULLI PER PITTORI	530
RULLI PER PITTORI - ACCESSORI	532
RULLI PER SATINATRICI	306
RULLI PER TRANSPALLET	638
RUOTE A LAMELLE CON FORO	306
RUOTE A LAMELLE CON GAMBO	305
RUOTE CON GAMBO PER PULITURA	310
RUOTE GONFIABILI	638
RUOTE IN GOMMA PER MOBILIO	627
RUOTE IN NYLON	637

RUOTE INDUSTRIALI GOMMATE	628
RUOTE INDUSTRIALI IN POLIAMMIDE	637
RUOTE INDUSTRIALI IN POLIURETANO	633
RUOTE MOBILIO IN BLISTER	627
RUOTE PER MOBILIO	626
RUOTE PIENE	639

S

SACCHI PER IMMONDIZIA	646
SACCHI PER MACERIE	843
SACCHI RACCOGLIFOGLIE	819
SAETTE PER PALETTI	1007
SALDATORI A GAS	297
SALDATORI ELETTRICI	295
SALDATRICI A FILO - ACCESSORI	292
SALDATRICI INVERTER	290
SALDATRICI INVERTER A FILO	292
SALVIETTE DETERGENTI	557
SARACINESCHE IN GHISA CORPO PIATTO	715
SARACINESCHE OTTONE	755
SARCHIATORI	819
SARCHIATORI MANICATI	819
SATINATRICI METABO	177
SBAVATORI - ACCESSORI	84
SBAVATORI PER LAMIERE	83
SBIANCA FUGHE	330
SCAFFALATURE METALLICHE	913
SCALE A 6 SNODI IN ALLUMINIO	910
SCALE A CASTELLO	908
SCALE A DOPPIA SALITA	910
SCALE A LIBRO	910
SCALE A LIBRO PER CASA	911
SCALE A RAMPE IN ALLUMINIO	908
SCALE PER AGRICOLTURA	908
SCALE SEMPLICI DA APPOGGIO	907
SCALE TELESCOPICHE	910
SCALPELLATORI PNEUM. - ACCESSORI	274
SCALPELLATORI PNEUMATICI	273
SCALPELLI	66
SCALPELLI DA LEGNO	87
SCALPELLI DA LEGNO - ASSORTIMENTI	87
SCALPELLI DA MURATORE	66
SCALPELLI PER ELETTRICISTI	67
SCALPELLI PER MARTELLATORI	121
SCATOLE DERIVAZIONI	242
SCATOLE EXTRALARGE	242
SCATOLE PER CARTONGESSO	242
SCHERMI PER SALDATURA	299
SCHIUME POLIURETANICHE	605
SCHIUME POLIURETANICHE - ACCESSORI	606
SCIVOLI IN FELTRO	643
SCIVOLI IN METALLO	643
SCIVOLI IN PLASTICA	643
SCIVOLI IN TEFLON	643
SCOLLANTI	594
SCOPE	924
SCOPE DA GIARDINO	819
SCOPE DA GIARDINO MANICATE	820, 923
SCOPE INDUSTRIALI	923
SCOPETTI	925
SCOVOLI	1018
SCOVOLI - ACCESSORI	1018
SCOVOLI IN KIT	1019
SCURI DA SPACCO E TAGLIO	826
SECCHI PER MURATORE	843
SEDIE, SDRAIE E LETTINI	877
SEDILI PER W.C. E ACCESSORI	775
SEGACCI	88, 832
SEGHE A NASTRO PER METALLI	188
SEGHE A TAZZA	122
SEGHE A TAZZA - ACCESSORI	123
SEGHE A TAZZA - ASSORTIMENTI	124
SEGHE CIRCOLARI BATTERIA YAMATO	186
SEGHE CIRCOLARI PER LEGNO	140
SEGHE CIRCOLARI PER LEGNO / ALLUMINIO	140
SEGHE CIRCOLARI PORTATILI AEG	187
SEGHE CIRCOLARI PORTATILI METABO	187
SEGHE CIRCOLARI PORTATILI YAMATO	187
SEGHE CIRCOLARI WIDIA PER LEGNO	140
SEGHE TAGLIACORNICI	88
SEGHETTI ALTERNATIVI A BATT. YAMATO	182
SEGHETTI ALTERNATIVI A BATTERIA AEG	182
SEGHETTI ALTERNATIVI ELETT. AEG	182
SEGHETTI ALTERNATIVI ELETT. METABO	182
SEGHETTI ALTERNATIVI ELETT. YAMATO	182
SEGHETTI GATTUCCIO A BATT. YAMATO	181
SEGHETTI GATTUCCIO A BATTERIA AEG	181
SEGHETTI GATTUCCIO ELETTR. AEG	182
SEGHETTI GATTUCCIO ELETTR. YAMATO	182
SEGONCINI AD ARCO	832
SENSORI DI PRESENZA	218
SERRATURE A GANCIO	436
SERRATURE A POMPA - ACCESSORI	447
SERRATURE A POMPA DA APPLICARE	446
SERRATURE DA APPLICARE	438
SERRATURE DA APPLICARE - ACCESSORI	439
SERRATURE DA INFILARE	440
SERRATURE DA INFILARE - ACCESSORI	433
SERRATURE DA INFILARE PER ALLUMINIO	432

SERRATURE DA INFILARE PER FASCE	433
SERRATURE DA INFILARE PER MONTANTI	429
SERRATURE DI SICUREZZA DA APPLICARE	446
SERRATURE FERROGLIETTO	439
SERRATURE INF. DOPPIA MAPPA - ACC.	447
SERRATURE INF. MONTANTI - ACCESSORI	431
SERRATURE INFILARE A DOPPIA MAPPA	442
SERRATURE INFILARE CHIAVE A SPILLO	433
SERRATURE PATENT	440
SERRATURE PATENT - ACCESSORI	441
SERRATURE PER CANCELLETTI	437
SERRATURE PER CANCELLI	427
SERRATURE PER CANTINE	440
SERRATURE PER CANTINE - ACCESSORI	440
SERRATURE PER CASELLARI	452
SERRATURE PER MOBILI	453
SERRATURE PER PERSIANE BLINDATE	448
SERRATURE PER PERSIANE BLINDATE-ACCESSORI	448
SERRATURE PER PORTE BASCULANTI	437
SERRATURE PER PORTE BLINDATE	444
SERRATURE PER PORTE BLINDATE - ACCESSORI	446
SERRATURE PER PORTE TAGLIAFUOCO	441
SERRATURE PER SERRANDE	436
SERRATURE PER VETRI SCORREVOLI	452
SERRATURE PREMI/APRI	453
SERRATURE UNIVERSALI	452
SERRATURE UNIVERSALI - ACCESSORI	452
SESSOLE	894
SFERE IN BACHELITE	490
SFERE PER GALLEGGIANTI	788
SGABELLI	911
SGORBIE - ASSORTIMENTI	86
SGORBIE PER FALEGNAMI	86
SICUREZZE PER GANCI	974
SIEPI PER RECINZIONI	870
SIFONI E ACCESSORI	773
SIGILLANTI POLIURETANICI	604
SIGILLI PER REGGETTE	1010
SILICONI - ACCESSORI	605
SILICONI E SIGILLANTI	596
SILICONI PER GUARNIZIONI	614
SIRINGHE PER CARTUCCE	267
SIRINGHE PER GRASSO	274
SIRINGHE PER OLIO	276
SISTEMI ANTICADUTA	379
SISTEMI ANTICADUTA - ACCESSORI	379
SISTEMI AUTOMATICI PER ELETTROPOMPE	786
SISTEMI OMBREGGIANTI COMPONIBILI	877
SMALTI ALL'ACQUA	546
SMALTI ANTIRUGGINE SPRAY - ACCESSORI	552
SMALTI E ANTIRUGGINE SPRAY	550
SMALTI MICACEI	545
SMALTI PER RITOCCO	547
SMALTI SINTETICI	546
SMERIGLIATRICI A BATTERIA AEG	170
SMERIGLIATRICI A BATTERIA METABO	169
SMERIGLIATRICI A BATTERIA YAMATO	170
SMERIGLIATRICI DA BANCO	175
SMERIGLIATRICI DIRITTE METABO	175
SMERIGLIATRICI ELETTRICHE AEG	173
SMERIGLIATRICI ELETTRICHE METABO	171
SMERIGLIATRICI ELETTRICHE YAMATO	174
SMERIGLIATRICI PNEUMATICHE	273
SNODI PER CHIAVI A BUSSOLA	16
SOFFIATORI A BATTERIA	811
SOFFIATORI ELETTRICI	811
SOLFORATORI	864
SOLLEVATORI MAGNETICI	201
SOLVENTI PER SILICONI	554
SOTTOGUANTI DA LAVORO	349
SPACCALEGNA ELETTRICI	814
SPAGHI IN CANAPA	621
SPAGNOLETTE - ACCESSORI	472
SPAGNOLETTE IN KIT	472
SPATOLE PER CARROZZIERI	527
SPATOLE PER COLLE	527
SPATOLE PER STUCCATORI	527
SPAZZETTONI INDUSTRIALI	924
SPAZZOLE	318
SPAZZOLE ACCIAIO	319
SPAZZOLE ACCIAIO CON GAMBO	320
SPAZZOLE ACCIAIO CON GAMBO - ASSORTIMENTI	321
SPAZZOLE ACCIAIO INOX CON GAMBO	321
SPAZZOLE CIRCOLARI IN ACCIAIO	321
SPAZZOLE NYLON CON GAMBO	321
SPECCHI STRADALI	347
SPESSIMETRI	327
SPINE E PRESE INDUSTRIALI	206
SPINE E PRESE MOBILI USO CIVILE	213
SPINE ELASTICHE IN ACCIAIO	959
SPIRALI ELICOIDALI RECUPERO FILETTI	289
SPIRALI TENDA E ACCESSORI	490
SPIRALINE	625
SPORTELLI POSTALI DA INCASSO	417
SPUGNE ABRASIVE	534
SPUGNE SINTETICHE	74
SPUGNE VEGETALI	74
SQUADRE PER CARPENTIERI	327
SQUADRE PER FALEGNAMI	327
SQUADRE PER FLANGE	328

SQUADRE PER MECCANICI	328
SQUADRI CON OCCHIO	470
STACCIONATE IN LEGNO	871
STADIE	886
STADIE/LIVELLE	334
STAFFE PER TUBI	691
STAGNO IN FILO PER SALDARE	296
STAGNO IN VERGHE PER SALDARE	296
STARTER PER LAMPADE FLUORESCENTI	238
STARTER SPRAY	568
STENDER PORTA ABITI	922
STENDIBIANCHERIA	896
STENDIBUIACCA	71
STENDINASTRO	620
STIVALI	376
STIVALI PVC	376
STRETTOI A “F”	80
STRETTOI A PRESA RAPIDA	80
STRIP PER PORTONI E ACCESSORI	640
STRISCE ANTISCIVOLO	645
STRISCE FELTRO ADESIVE	646
STUCCHI IN VETRORESINA	613
STUCCHI PER LEGNO E MURO	613
STUCCHI PER MARMI E PIETRE	614
STUCCHI PER METALLI	612
STUFE - ACCESSORI	1017
STUFE A GAS	1016
STUFE A OMBRELLO	1017
STUFE AL CARBONIO	1016
STUFE AL QUARZO	1016
STUFE ALOGENE	1016
STUFE ALOGENE - RICAMBI	1016
STUFE DA ESTERNO	1017
STURALAVANDINI	787
SUPPORTI ANTIVIBRANTI	498
SUPPORTI CORRIMANO	486
SUPPORTI IN TECNOPOLIMERI	244
SUPPORTI INOX PER TRAVI - ACCESSORI	505
SUPPORTI PER COMPARATORI	326
SUPPORTI PER PILASTRI	506
SUPPORTI PER PLACCHE	245
SUPPORTI PER PROIETTORI	219
SUPPORTI PER SMERIGLIATRICI	167
SUPPORTI PER TRAPANI PORTATILI	166
SUPPORTI PER TRAVI	504
SUPPORTI PER TRAVI - ACCESSORI	505
SVASATORI	137
SVERNICIANTI	554
SVETTATOI	829

T

TAGLIABORDI A BATTERIA	798
TAGLIABORDI ELETTRICI	798
TAGLIABORDI/DECESP. - ACCESSORI	807
TAGLIABULLONI	38
TAGLIAPIASTRELLE	46
TAGLIARAMI	830
TAGLIARAMI TELESCOPICI	831
TAGLIASIEPI A BATTERIA	810
TAGLIASIEPI A MOTORE	811
TAGLIASIEPI ELETTRICI	810
TAGLIASIEPI/POTATORI A BATTERIA	810
TAGLIASIEPI/POTATORI ELETTRICI	811
TAGLIATUBI	28
TAGLIAUNGHIE	42
TAGLIAVETRI	46
TAMPONI IN GOMMA	534
TAMPONI PER LUCIDATURA	310
TANICHE	844
TANICHE - ACCESSORI	844
TASSELLATORI A BATTERIA AEG	158
TASSELLATORI A BATTERIA METABO	157
TASSELLATORI A BATTERIA YAMATO	158
TASSELLATORI ELETTRICI AEG	162
TASSELLATORI ELETTRICI YAMATO	163
TASSELLI ACCIAIO FISSAGGI LEGGERI	988
TASSELLI AD ANCORA	998
TASSELLI DI LEGNO IN ASTE	325
TASSELLI IN NYLON	983
TASSELLI IN OTTONE	995
TASSELLI LEGNO PER SPINATURA	325
TASSELLI PER CAPPOTTO	987
TASSELLI PER FISSAGGI PESANTI	990
TASSELLI PER FISSAGGIO SANITARI	995
TASSELLI PER GOLFARI	1011
TATA TRESPOLI PER GIARDINO	845
TAVELLINI	474
TAVOLI E SEDIE	874
TE A SALDARE	750
TEE A SALDARE INOX	699
TEFLON PER RACCORDI	788
TELE ABRASIVE IN FOGLI	534
TELE ABRASIVE IN ROTOLI	534
TELI - ACCESSORI	872
TELI DI PROTEZIONE	873
TELI IN FELTRO	901
TELI PER PACCIAMATURA	872
TELI POLIETILENE	901
TELONI OCCHIELLATI	872

TEMPERE MURALI	534
TENAGLIE FERRAIOLO	38
TENDIREGGIA	285
TENDITORI INOX 2 OCCHI	978
TENDITORI INOX OCCHIO - GANCIO	979
TENDITORI NERI A DUE TRONCHI	979
TENDITORI PER FILO	1012
TENDITORI REGGETTE RINFORZATE	285
TENDITORI ZINC/EXTRA OCCHIO/GANCIO	979
TENDITORI ZINCATI A 2 GANCI	978
TENDITORI ZINCATI A 2 OCCHI	978
TENDITORI ZINCATI EXTRA A 2 OCCHI	978
TENDITORI ZINCATI OCCHIO/GANCIO	979
TERMOCONVETTORI	1020
TERMOMETRI	895
TERMOMETRI DIGITALI	895
TERMOVENTILATORI ELETTRICI	1020
TESTINE DI GONFIAGGIO	265
TESTINE PER INGRASSATORI	276
TESTINE PER MAZZUOLE	64
TIMER ANALOGICI	217
TIRANTI A DUE BRACCI IN CATENA	971
TIRANTI A QUATTRO BRACCI IN CATENA	971
TIRANTI A UN BRACCIO IN CATENA	971
TIRANTI PER BASCULANTI	971
TORCE A BATTERIA AEG	157
TORCE A BATTERIA YAMATO	157
TORCE DA GIARDINO E ACCESSORI	884
TORCE LANTERNE E LAMPADE	220
TOVAGLIATI PVC	648
TRABATTELLI E ACCESSORI	912
TRACCIALINEE E ACCESSORI	336
TRACCIATORI PER MECCANICI	328
TRANSPALLETS	79
TRAPANI A BATTERIA AEG	148
TRAPANI A BATTERIA METABO	146
TRAPANI A BATTERIA YAMATO	153
TRAPANI A COLONNA - ACCESSORI	165
TRAPANI A COLONNA DA BANCO	163
TRAPANI A PERCUSS. ELETTRICI METABO	158
TRAPANI A PERCUSS. ELETTRICI YAMATO	160
TRAPANI A PERCUSSIONE ELETTRICI AEG	159
TRAPANI ELETTRICI METABO	158
TRAPANI PERCUSS. A BATTERIA METABO	147
TRAPANI PERCUSS. A BATTERIA YAMATO	154
TRAPANI PERCUSSIONE A BATTERIA AEG	150
TRAPANI PNEUMATICI	268
TRAPPOLE PER TOPI	651
TRASFORMARUGGINE E ZINCANTI	549
TRATTAMENTI PER PISCINE	878
TRECCE POLIESTERE	622
TRECCINE PER VENEZIANE	622
TREPPIEDI PER IRRIGATORI	858
TROLLEY PORTAUTENSILI	98
TRONCATRICI PER LEGNO	187
TRONCATRICI PER LEGNO E ALLUMINIO	188
TRONCHESI	36
TRONCHESI ISOLATE	38
TRONCHESI MINI PER ELETTRONICA	38
TRONCHESI PER ELETTRONICA	38
TRONCHESINE PER UNGHIE	42
TRONCHETTI ANTIFULIGGINE	882
TRONCHETTI FILETTATI NERI	688
TUBI A SPIRALE PER ARIA	264
TUBI ALTA PRESSIONE PER INGRASSAGGIO	274
TUBI CARICO/SCARICO LAVATRICE	779
TUBI CORRUGATI	241
TUBI E GETTI COMPONIBILI LOC-LINE	198
TUBI E RACCORDI PER ARIA	257
TUBI FLESSIBILI	760
TUBI IN POLIETILENE ALTA DENSITÁ	693
TUBI IN POLIETILENE BASSA DENSITÁ	693
TUBI LED	238
TUBI PER GAS	760
TUBI PER IRRIGAZIONE	848
TUBI PER LIQUIDI ALIMENTARI	851
TUBI PVC RIGIDI	241
TUBI RAME RICOTTO	752
TUBI SCARICO FUMI	790
TUBI TRASPARENTI	849
TUTE DI PROTEZIONE	357

U

UNITÀ DI FORATURA	165
UNITÀ DI SEGNALAZIONE	250
UTENSILI BRASATI DA TORNIO	139
UTENSILI DA GIARDINO - BATTERIE	798
UTENSILI DA GIARDINO-CARICABATTERIE	799
UTENSILI MULTIFUNZIONE	179
UTENSILI MULTIFUNZIONE - ACCESSORI	179
UTENSILI MULTIFUNZIONE A BATTERIA	179
UTENSILI PER FASCETTE A NASTRO	285
UTENSILI PER HELI-COIL	289
UTENSILI PER STOZZATRICE	139

V

VALIGETTE MULTIUSO IN PLASTICA	92
VALIGIE PORTA ATTREZZI	94

VALVOLE A CLAPET IN OTTONE	754
VALVOLE A FARFALLA	716
VALVOLE A SFERA A 3 VIE	721
VALVOLE A SFERA FILETTATE	716
VALVOLE A SFERA INOX	720
VALVOLE DI FONDO	754
VALVOLE DI RITEGNO	754
VALVOLE DI RITEGNO A CLAPET	715
VALVOLE DI RITEGNO A PALLA	715
VALVOLE DI RITEGNO WAFER	715
VALVOLE DI SFIATO	758
VALVOLE RITEGNO SCALDABAGNO	754
VANGHE	836
VANGHE - ACCESSORI	836
VANGHE MANICATE	835
VANGHETTI MANICATI	836
VENTILATORI	1021
VENTOSE	508
VENTOSE PER SOLLEVAMENTO	974
VERNICI IMPREGNANTI PER LEGNO	547
VERNICI TRACCIANTI SPRAY	333
VETRI PER MASCHERE	299
VISIERE PROTETTIVE	815
VITI ACCIAIO INOX TC TAGLIO CROCE	952
VITI ACCIAIO INOX TCEI	948
VITI ACCIAIO INOX TE FILETTO PARZ.	943
VITI ACCIAIO INOX TE FILETTO TOTALE	945
VITI ACCIAIO INOX TSP - TAGLIO CROCE	952
VITI ACCIAIO INOX TSPEI	950
VITI ACCIAIO NERE TCEI	946
VITI ACCIAIO NERE TSPEI	949
VITI ACCIAIO ZINC. TE FLANGIATE	945
VITI ACCIAIO ZINCATE TBEI	948
VITI ACCIAIO ZINCATE TCEI	947
VITI ACCIAIO ZINCATE TE FILETTO PARZ.	942
VITI ACCIAIO ZINCATE TE FILETTO TOTALE	943
VITI ACCIAIO ZINCATE TSPEI	949
VITI AUTOFILETTANTI CON COLLARE	961
VITI AUTOFILETTANTI INOX A2 T.C.	962
VITI AUTOFILETTANTI INOX A2 T.S.P.	962
VITI AUTOFILETTANTI PER FERMAVETRO	962
VITI AUTOFILETTANTI ZINCATE T.C.	961
VITI AUTOFILETTANTI ZINCATE T.S.P.	962
VITI DI ALLUNGAMENTO	687
VITI DRILLEX ZINCATE FFLL	964
VITI DRILLEX ZINCATE T.C.	964
VITI DRILLEX ZINCATE T.E.C.C.	964
VITI DRILLEX ZINCATE T.S.P.	964
VITI FERRO ZINC. TC TAGLIO CROCE	951
VITI FERRO ZINC. TE FILETTO TOTALE	945
VITI FERRO ZINC. TSP TAGLIO CROCE	952
VITI KOVERVIT-BS CON COLLARE	961
VITI KOVERVIT-DX CON COLLARE	961
VITI PANELVIT TC CHROMITING	967
VITI PANELVIT TC ZINC. NERE PLUS	967
VITI PANELVIT TSP ACCIAIO INOX	967
VITI PANELVIT TSP BRONZATE	966
VITI PANELVIT TSP FRENANTI ZINC.BIA	965
VITI PANELVIT TSP PF	966
VITI PANELVIT TSP ZINC.BIANCHE	965
VITI PER CARTONGESSO	983
VITI PER LEGNO FISSAGGIO PORTANTE	968
VITI PER LEGNO T.E. CON COLLARE	969
VITI PER LEGNO T.E. FERRO ZINCATE	967
VITI PER SERRAMENTI	948
VOLANTINI A RAZZE IN BACHELITE	491
VOLANTINI LOBATI IN TERMOPLASTICO	491

Z

ZAINI PORTAUTENSILI	95
ZANZARIERE - ACCESSORI	623
ZANZARIERE A TENDA	623
ZANZARIERE AVVOLGIBILI IN KIT	622
ZANZARIERE ESTENSIBILI	623
ZANZARIERE FISSE CON VELCRO	623
ZANZARIERE MAGNETICHE	623
ZAPPASCURI MANICATE	826
ZAPPE	838
ZAPPE MANICATE	837
ZAPPETTE	837
ZAPPETTE MANICATE	837
ZAPPETTI MANICATI	837
ZAPPINI MANICATI	837
ZAPPONI BIDENTI	838
ZERBINI	640

050024	70	050265	886	050427	324	050645	1004	050798	546	050960	853	051206	192	051465	489
050026	71	050266	886	050428	325	050646	1004	050800	546	050961	853	051216	316	051466	489
050031	70	050267	886	050429	324	050647	1004	050801	546	050962	853	051219	316	051467	489
050032	70	050269	886	050430	324	050648	1004	050802	546	050963	853	051224	1017	051468	489
050034	70	050271	886	050431	324	050649	1004	050803	546	050964	853	051225	415	051469	489
050036	70	050272	886	050432	324	050650	1004	050804	546	050965	853	051226	415	051470	489
050045	70	050273	886	050433	324	050651	1004	050805	851	050966	761	051236	842	051471	489
050063	885	050282	886	050434	325	050652	1004	050806	851	051013	554	051238	901	051472	489
050065	63	050283	886	050441	622	050653	1004	050807	851	051014	557	051240	901	051473	489
050068	885	050284	886	050442	622	050654	1004	050808	851	051015	554	051241	886	051474	490
050077	885	050290	886	050443	622	050655	1004	050809	851	051017	554	051243	886	051477	490
050082	822	050296	74	050444	622	050656	1004	050810	851	051021	416	051244	901	051478	490
050084	885	050318	494	050446	622	050657	1004	050815	546	051024	416	051245	901	051486	490
050094	884	050319	494	050447	622	050658	1004	050817	546	051028	417	051247	902	051487	490
050095	884	050322	337	050448	346	050660	1004	050819	546	051029	1012	051248	902	051493	490
050097	28	050323	337	050449	892	050666	1005	050820	857	051030	1012	051270	240	051494	490
050098	28	050324	337	050450	890	050667	1005	050821	546	051032	25	051271	240	051513	490
050100	38	050325	494	050451	890	050668	1005	050822	857	051034	52	051306	350	051514	490
050101	38	050326	658	050452	890	050669	763	050825	858	051048	55	051355	566	051516	844
050102	38	050338	339	050455	622	050670	763	050827	858	051055	71	051361	370	051517	844
050103	38	050341	337	050456	622	050671	763	050828	546	051064	528	051367	370	051518	844
050104	38	050348	798	050457	622	050675	180	050830	546	051076	528	051368	370	051519	844
050107	1005	050356	336	050458	622	050692	550	050831	858	051081	528	051369	370	051520	844
050129	36	050375	809	050460	343	050693	550	050836	858	051082	528	051370	370	051523	490
050132	27	050376	809	050462	343	050710	813	050837	858	051083	528	051371	370	051525	490
050133	27	050380	810	050464	622	050711	813	050838	858	051084	528	051372	370	051556	490
050135	885	050382	138	050465	378	050715	813	050840	546	051085	528	051373	370	051558	490
050136	885	050383	138	050466	622	050716	813	050841	546	051086	528	051374	370	051560	490
050139	885	050384	138	050467	622	050717	813	050842	546	051087	528	051385	489	051562	490
050140	240	050385	138	050468	652	050718	813	050843	546	051088	528	051386	281	051568	1021
050141	240	050386	313	050470	622	050719	813	050844	546	051100	528	051388	282	051578	297
050142	240	050387	313	050475	376	050721	813	050853	406	051101	528	051401	416	051579	297
050143	240	050388	312	050476	376	050722	813	050854	552	051112	860	051402	416	051644	853
050144	240	050389	312	050477	376	050728	822	050855	552	051113	860	051408	489	051653	186
050145	240	050390	312	050478	376	050738	85	050856	552	051114	860	051409	489	051654	186
050146	240	050391	310	050479	376	050741	85	050857	553	051115	860	051410	412	051655	186
050147	240	050392	310	050480	376	050743	923	050859	553	051116	860	051411	412	051656	186
050148	240	050393	310	050481	376	050745	818	050862	553	051117	528	051412	412	051658	836
050149	240	050394	310	050567	1011	050748	818	050863	553	051118	528	051413	412	051668	356
050151	885	050395	310	050568	1011	050758	818	050864	553	051119	528	051414	412	051671	356
050178	843	050396	310	050569	1011	050759	818	050865	553	051120	528	051415	489	051672	356
050179	843	050397	310	050570	1011	050760	818	050866	553	051121	529	051417	489	051686	1002
050180	843	050399	87	050571	1011	050761	818	050867	198	051123	529	051418	489	051687	1002
050182	843	050400	87	050573	1011	050766	822	050873	786	051124	529	051419	489	051688	923
050189	883	050401	87	050575	1010	050767	822	050874	256	051128	529	051424	490	051695	1002
050192	848	050402	87	050576	1010	050769	822	050875	786	051129	529	051425	490	051696	1002
050194	848	050403	87	050577	1010	050770	822	050876	606	051130	529	051426	490	051704	97
050196	848	050404	87	050578	1010	050771	822	050941	154	051131	529	051427	489	051705	97
050198	848	050405	87	050580	761	050772	828	050943	853	051137	529	051428	489	051706	97
050199	848	050406	87	050581	761	050773	829	050944	853	051138	529	051442	838	051708	916
050203	848	050407	1012	050582	763	050774	829	050945	853	051150	776	051443	489	051712	290
050204	848	050408	1012	050583	763	050775	829	050946	853	051152	776	051444	489	051713	290
050206	848	050409	87	050584	1011	050776	546	050947	853	051153	776	051446	489	051720	569
050213	848	050410	325	050585	1011	050777	829	050948	853	051156	776	051447	489	051721	568
050215	848	050418	325	050597	1007	050780	546	050950	853	051157	776	051449	489	051722	569
050216	848	050419	325	050598	1007	050781	546	050951	853	051159	776	051453	489	051723	569
050217	848	050420	325	050599	1007	050784	820	050953	853	051160	776	051454	559	051724	568
050230	822	050421	325	050600	1007	050785	822	050954	853	051161	776	051455	559	051725	41
050232	820	050422	325	050604	1007	050792	825	050955	156	051162	776	051459	489	051726	41
050233	530	050424	324	050605	1007	050793	546	050957	612	051163	776	051462	489	051727	41
050255	71	050425	324	050606	1007	050794	546	050958	761	051164	776	051463	489	051728	818
050257	71	050426	324	050607	1007	050797	546	050959	853	051186	812	051464	489	051729	41

051730	41	051924	339	052089	854	052378	246	052507	247	052903	368	053185	156	053362	284
051731	41	051925	352	052090	854	052379	246	052508	247	052904	368	053186	329	053372	508
051732	42	051926	352	052092	857	052380	246	052509	247	052914	368	053187	329	053373	508
051735	42	051927	352	052093	856	052381	246	052514	247	052915	368	053188	329	053407	643
051737	815	051928	352	052095	853	052383	246	052515	247	052916	368	053194	156	053408	1012
051738	815	051929	352	052096	853	052386	246	052545	561	052917	368	053202	849	053409	1012
051739	42	051931	352	052097	853	052390	761	052546	563	052918	368	053203	849	053410	1012
051740	42	051932	352	052102	874	052391	761	052579	1012	052935	605	053204	849	053411	1012
051742	42	051933	352	052107	874	052394	248	052609	174	052941	923	053242	376	053412	1012
051743	42	051934	352	052116	797	052395	249	052620	174	052942	923	053243	376	053413	1012
051744	42	051935	352	052118	797	052396	249	052621	174	052944	924	053244	376	053417	643
051745	42	051936	352	052119	814	052399	250	052622	175	052945	924	053245	376	053426	763
051746	42	051937	352	052130	844	052400	249	052625	160	052946	924	053246	376	053427	763
051747	42	051938	352	052131	844	052402	250	052627	160	052947	924	053247	376	053428	763
051748	42	051939	352	052138	549	052407	248	052628	160	052948	925	053248	376	053429	763
051749	42	051940	652	052165	97	052408	248	052629	181	052951	902	053249	376	053443	761
051750	42	051941	652	052167	412	052415	248	052630	181	052953	902	053254	911	053461	641
051751	42	051942	652	052168	412	052416	248	052636	224	052975	906	053255	911	053471	763
051752	42	051943	652	052169	412	052417	245	052637	224	052998	784	053262	567	053472	763
051753	42	051944	761	052170	412	052418	245	052638	224	053000	619	053263	241	053490	329
051771	404	051966	808	052171	412	052419	245	052639	224	053001	784	053264	241	053491	329
051775	404	051968	808	052176	547	052421	245	052640	225	053002	783	053265	241	053492	329
051776	404	051969	809	052181	547	052423	249	052641	225	053003	764	053266	617	053494	329
051778	404	051970	809	052226	763	052430	249	052642	225	053005	764	053267	617	053495	329
051779	404	051971	809	052288	848	052431	641	052643	228	053006	764	053268	617	053496	329
051780	404	051973	809	052301	250	052432	641	052644	228	053007	764	053269	241	053497	329
051781	405	051978	827	052302	250	052433	641	052645	229	053014	767	053270	241	053498	329
051790	405	051979	831	052303	251	052434	641	052646	346	053018	765	053272	241	053509	563
051792	404	051982	831	052304	251	052438	641	052683	238	053020	765	053273	241	053510	563
051812	459	051984	831	052305	251	052439	641	052684	340	053021	765	053284	404	053511	566
051814	459	051985	265	052306	251	052442	250	052703	901	053025	918	053285	404	053518	239
051819	459	051987	259	052308	250	052445	249	052752	71	053027	767	053287	404	053520	787
051820	459	051993	261	052309	242	052448	250	052754	71	053028	767	053290	346	053529	240
051821	459	051994	261	052310	242	052449	248	052762	69	053029	767	053291	892	053532	239
051825	761	051995	261	052311	242	052450	248	052764	69	053030	767	053293	347	053548	831
051830	508	051996	261	052312	242	052451	251	052795	886	053032	767	053297	507	053549	239
051831	508	051997	261	052337	243	052452	248	052796	886	053033	770	053299	507	053550	831
051832	508	051999	260	052338	243	052463	248	052806	201	053034	770	053300	342	053551	842
051840	508	052000	260	052339	243	052464	245	052812	202	053035	770	053301	343	053560	202
051841	508	052001	260	052341	243	052465	245	052813	202	053036	770	053302	342	053561	202
051842	508	052003	260	052342	243	052466	245	052814	202	053149	156	053303	342	053562	202
051843	508	052004	259	052343	243	052467	245	052817	878	053152	157	053304	342	053580	1017
051844	508	052005	259	052345	243	052468	245	052818	878	053153	154	053305	343	053581	1017
051847	508	052006	259	052346	243	052472	246	052823	74	053154	186	053306	343	053582	1017
051848	508	052007	259	052347	243	052473	246	052825	166	053155	182	053307	343	053583	344
051849	508	052008	263	052349	243	052475	247	052826	879	053156	181	053308	341	053586	1018
051850	508	052009	264	052350	243	052476	247	052827	879	053159	69	053309	341	053590	412
051851	508	052010	830	052351	243	052479	247	052830	879	053161	70	053310	343	053592	412
051852	773	052023	886	052352	243	052480	247	052831	879	053162	69	053311	343	053594	412
051855	773	052030	263	052360	243	052481	249	052834	879	053163	573	053312	342	053599	548
051856	773	052031	259	052361	243	052482	250	052837	39	053164	573	053315	507	053601	548
051858	619	052036	828	052365	243	052483	250	052838	39	053167	158	053316	510	053610	895
051862	550	052064	808	052367	244	052487	249	052851	879	053168	73	053319	510	053611	895
051867	844	052065	808	052368	244	052489	641	052852	880	053169	73	053320	510	053612	895
051892	220	052066	808	052369	244	052490	641	052873	406	053170	73	053321	510	053613	895
051896	222	052067	808	052370	244	052491	250	052874	406	053173	73	053323	508	053615	884
051897	215	052069	812	052371	244	052493	249	052878	406	053174	73	053324	508	053616	412
051905	215	052076	795	052372	244	052497	247	052894	410	053175	73	053328	508	053618	391
051908	215	052078	795	052373	244	052498	248	052899	807	053178	73	053329	508	053641	1020
051909	118	052079	795	052374	246	052499	251	052900	807	053179	157	053332	510	053652	329
051921	215	052081	796	052376	246	052500	249	052901	368	053181	156	053333	510	053661	329
051923	212	052084	924	052377	246	052503	245	052902	368	053182	156	053361	284	053662	329

053666	329	053895	693	053993	120	054221	117	054416	120	054616	968	055181	877	060020	869
053667	1005	053896	693	053994	120	054222	117	054420	120	054618	968	055184	877	060024	869
053669	329	053897	693	053997	120	054223	117	054425	120	054619	968	055220	71	060045	869
053670	329	053898	693	053998	120	054226	117	054427	120	054620	968	055221	70	060056	212
053679	329	053899	693	053999	120	054228	117	054428	120	054622	968	055232	79	060149	216
053680	333	053900	695	054001	120	054230	117	054429	113	054623	968	055244	329	060169	216
053683	1005	053901	695	054002	120	054231	117	054431	252	054624	968	055255	347	060171	205
053685	1005	053902	695	054025	120	054241	117	054432	532	054625	968	055260	174	060172	652
053692	1005	053903	695	054026	120	054243	117	054434	1018	054628	968	055261	527	060176	653
053694	1005	053904	693	054027	120	054245	117	054435	843	054631	968	055262	527	060182	391
053696	242	053905	693	054028	120	054246	117	054436	1018	054635	798	055263	527	060325	827
053697	242	053906	693	054029	120	054247	117	054437	27	054658	606	055264	527	060380	154
053708	242	053907	693	054030	120	054250	117	054441	96	054661	336	055266	527	060445	154
053709	813	053908	695	054031	120	054251	117	054442	96	054662	336	055267	527	060452	378
053711	814	053909	695	054032	120	054252	117	054443	96	054687	851	055268	527	060453	179
053712	242	053910	695	054036	222	054253	117	054444	96	054692	844	055270	528	060653	878
053713	242	053911	695	054038	219	054258	118	054503	189	054693	844	055271	528	060725	559
053714	242	053912	695	054040	223	054260	118	054505	63	054704	886	055272	528	060770	997
053720	242	053913	695	054041	222	054262	118	054517	968	054707	886	055273	528	060795	559
053721	242	053914	695	054042	906	054263	118	054523	968	054765	261	055274	527	060927	844
053722	242	053915	695	054044	179	054264	118	054524	968	054766	261	055275	527	060948	831
053723	242	053916	695	054054	795	054266	39	054531	69	054767	260	055280	923	061130	904
053724	242	053917	695	054055	798	054267	118	054532	69	054768	261	055281	923	061131	902
053725	243	053918	695	054057	810	054268	118	054533	968	054769	261	055306	66	061132	904
053726	243	053920	695	054058	811	054305	101	054534	69	054771	260	055307	329	061139	904
053727	243	053921	695	054059	812	054306	101	054536	968	054772	260	055312	621	061140	904
053728	244	053922	695	054060	810	054307	101	054538	968	054773	260	055334	896	061143	193
053729	244	053923	695	054067	552	054308	101	054542	968	054774	260	055390	875	061175	907
053730	244	053936	873	054077	641	054309	860	054543	74	054775	260	055394	877	061176	907
053731	547	053940	119	054078	646	054310	101	054544	620	054776	259	055396	561	061177	907
053732	547	053942	119	054079	642	054311	101	054545	968	054777	259	055397	561	061197	905
053733	547	053943	873	054081	646	054339	101	054546	968	054778	259	055401	561	061231	256
053737	617	053947	119	054084	646	054340	101	054547	968	054779	259	055405	561	061232	256
053738	617	053949	119	054105	775	054341	101	054548	968	054780	263	055451	871	061250	864
053740	547	053950	119	054112	798	054342	101	054549	968	054781	264	055458	875	061285	775
053742	547	053952	119	054113	812	054343	101	054550	968	054782	259	055483	561	061286	776
053743	547	053953	119	054115	156	054344	101	054552	843	054784	263	055491	880	061320	166
053763	771	053954	119	054116	156	054345	101	054556	968	054785	265	055494	880	061335	883
053769	771	053955	119	054117	798	054346	101	054557	968	054788	561	055495	753	061336	884
053772	771	053956	119	054121	795	054350	101	054558	968	054822	216	055496	753	061343	659
053773	771	053957	119	054130	874	054351	101	054559	968	054823	215	055497	753	061344	659
053774	771	053958	119	054131	874	054352	101	054560	968	054848	807	055503	875	061345	659
053776	771	053959	119	054141	619	054353	101	054561	1013	054861	886	055519	872	061346	659
053779	770	053960	119	054172	116	054354	101	054562	1013	055031	416	055520	872	061359	902
053784	771	053961	119	054176	116	054357	101	054565	968	055036	392	055521	658	061361	902
053785	771	053962	119	054179	116	054358	101	054569	968	055044	881	055540	297	061413	193
053786	772	053963	119	054181	116	054359	101	054574	968	055069	1003	055541	297	061414	192
053787	772	053966	119	054184	36	054360	101	054575	968	055070	1003	055555	658	061419	811
053837	997	053975	119	054186	116	054361	101	054576	968	055071	329	055609	875	061420	905
053838	997	053976	120	054187	116	054362	101	054577	968	055072	378	055612	877	061421	639
053839	153	053978	120	054191	116	054368	113	054579	968	055073	378	055617	659	061429	876
053841	154	053979	120	054192	116	054369	104	054580	968	055091	337	055618	828	061436	1008
053842	154	053980	120	054193	116	054370	113	054582	968	055092	336	055619	828	061437	1008
053858	924	053981	120	054200	115	054371	113	054583	968	055111	336	055621	659	061438	1008
053865	1019	053982	120	054201	874	054375	116	054593	968	055116	162	055666	497	061439	1008
053888	693	053985	120	054202	115	054400	27	054594	336	055118	197	055667	497	061440	1009
053889	693	053986	120	054203	115	054409	120	054595	336	055124	797	055704	553	061459	1009
053890	693	053988	120	054205	874	054410	120	054598	968	055170	876	055705	553	061460	1009
053891	693	053989	120	054207	115	054411	120	054601	597	055171	875	055720	658	061461	166
053892	693	053990	120	054209	874	054412	120	054612	968	055173	875	056565	658	061462	166
053893	693	053991	120	054216	117	054414	120	054613	968	055174	875	060018	223	061463	166
053894	693	053992	120	054220	873	054415	120	054614	968	055175	875	060019	220	061472	904

061487	1009	080109	76	080296	403	080586	78	080716	222	080915	43	081081	530	081203	66
061488	1009	080110	76	080297	403	080590	118	080717	222	080917	43	081082	530	081204	66
061489	1008	080111	76	080298	403	080591	118	080719	298	080918	193	081084	530	081206	66
061501	417	080122	64	080299	403	080592	119	080720	1023	080919	192	081085	293	081207	66
061502	417	080123	64	080300	403	080593	118	080721	1023	080923	391	081086	293	081208	66
061527	813	080128	336	080302	403	080594	119	080722	239	080927	78	081087	530	081209	66
061528	813	080129	36	080307	876	080598	119	080723	239	080928	192	081088	530	081232	799
061542	902	080136	27	080310	493	080599	119	080729	239	080929	192	081089	530	081241	811
061567	1017	080138	29	080311	493	080601	338	080735	239	080930	192	081090	530	081243	799
061605	797	080139	34	080312	493	080604	338	080736	239	080933	28	081091	530	081244	811
061606	797	080140	34	080313	493	080609	292	080740	239	080935	28	081092	530	081245	799
061609	811	080141	34	080314	493	080611	814	080742	239	080942	88	081093	530	081247	876
061611	866	080142	34	080315	493	080613	814	080749	239	080945	319	081094	530	081249	605
061612	866	080143	34	080316	493	080616	968	080764	823	080948	95	081095	530	081250	510
061613	866	080144	34	080321	622	080617	968	080765	823	080950	118	081096	530	081251	597
061614	256	080145	33	080322	622	080618	968	080766	823	080951	118	081097	531	081252	597
061616	192	080147	33	080324	622	080619	968	080767	823	080952	118	081098	531	081253	597
061617	907	080149	217	080325	124	080620	968	080770	824	080953	118	081099	531	081262	357
061618	865	080154	55	080335	876	080621	968	080773	824	080954	118	081100	531	081263	357
061619	299	080155	59	080341	166	080622	968	080774	824	080955	118	081102	531	081264	357
061620	299	080158	604	080342	166	080623	968	080775	824	080956	119	081106	531	081285	786
061639	876	080159	158	080343	166	080624	968	080786	823	080957	118	081107	531	081286	818
061640	876	080160	604	080354	166	080625	968	080788	823	080958	119	081108	531	081289	840
061643	828	080161	190	080355	370	080626	968	080789	823	080959	119	081109	531	081291	905
061656	865	080162	179	080357	370	080627	968	080792	823	080960	118	081110	531	081326	5
061671	193	080164	86	080358	370	080628	968	080805	238	080961	119	081113	228	081330	179
061672	193	080166	88	080359	370	080630	968	080810	845	080962	119	081114	228	081334	848
061673	193	080170	166	080360	370	080632	968	080811	810	080963	119	081115	115	081335	848
061674	192	080171	165	080363	370	080633	968	080812	927	080964	119	081116	115	081336	848
061675	192	080173	124	080364	370	080635	968	080813	810	080965	119	081117	115	081337	848
061676	192	080186	42	080366	370	080636	968	080817	808	080966	119	081118	115	081338	848
062179	807	080187	826	080368	370	080637	968	080818	808	080967	119	081122	115	081339	848
062187	807	080189	825	080369	368	080639	968	080819	927	080968	119	081123	115	081340	848
062188	808	080195	381	080370	368	080641	968	080820	808	080969	119	081124	28	081341	848
062191	808	080196	385	080372	368	080642	968	080821	808	080970	119	081125	28	081342	848
080008	807	080217	92	080373	368	080643	968	080822	808	080971	119	081128	115	081343	848
080043	57	080219	92	080374	368	080644	968	080823	927	080972	119	081131	88	081351	218
080044	57	080231	410	080375	368	080647	968	080824	927	080973	119	081132	88	081352	218
080047	24	080232	411	080376	368	080649	968	080836	845	080974	119	081143	852	081354	214
080048	24	080233	412	080377	368	080650	968	080837	845	080983	200	081144	852	081358	653
080050	24	080235	340	080378	368	080651	968	080838	845	080990	119	081145	852	081359	654
080054	14	080251	452	080393	367	080652	968	080839	845	080995	200	081147	855	081360	867
080055	14	080252	982	080394	367	080654	968	080840	927	080999	119	081148	912	081362	868
080056	14	080253	982	080395	367	080657	968	080841	927	081018	317	081149	140	081370	820
080070	83	080254	982	080396	367	080660	968	080842	927	081019	317	081155	796	081371	820
080071	83	080255	982	080397	367	080661	968	080845	119	081020	317	081157	864	081372	823
080072	83	080256	982	080403	367	080664	968	080847	119	081028	166	081159	293	081377	880
080073	83	080257	982	080405	367	080668	968	080861	28	081029	167	081160	293	081383	880
080074	82	080278	404	080407	367	080671	1020	080874	1023	081030	557	081161	293	081384	879
080078	82	080279	403	080409	622	080682	1016	080879	1023	081031	557	081162	293	081396	170
080079	82	080280	403	080414	367	080688	192	080891	28	081032	557	081167	294	081397	170
080085	82	080281	403	080432	375	080691	192	080892	33	081033	557	081168	294	081416	553
080087	13	080282	403	080433	375	080692	832	080899	326	081035	558	081169	294	081417	386
080090	13	080283	403	080446	43	080693	830	080903	327	081045	385	081174	604	081418	386
080094	844	080284	403	080447	82	080696	830	080904	302	081057	558	081190	140	081422	545
080095	844	080285	403	080448	82	080697	829	080905	302	081058	558	081191	140	081423	545
080102	7	080287	404	080449	43	080698	825	080906	302	081066	862	081193	140	081424	547
080103	136	080290	404	080538	559	080701	825	080910	192	081067	190	081194	140	081425	547
080104	136	080291	404	080543	881	080702	825	080911	43	081076	140	081195	140	081426	544
080105	76	080293	403	080544	881	080711	221	080912	44	081077	558	081196	140	081427	576
080106	76	080294	403	080565	224	080713	221	080913	45	081078	385	081197	140	081428	576
080107	76	080295	403	080585	224	080714	221	080914	45	081080	530	081202	66	081429	576

081430	576	081582	642	081732	235	081868	102	081980	113	082128	236	082218	613	082405	73
081432	385	081583	642	081733	235	081869	102	081981	1024	082129	233	082219	613	082406	73
081433	385	081584	642	081734	235	081870	102	081983	1024	082131	234	082220	613	082407	879
081434	385	081585	642	081736	234	081871	102	082002	219	082132	234	082226	872	082427	1020
081435	385	081586	642	081737	237	081872	102	082003	219	082133	234	082227	872	082428	1020
081436	385	081587	642	081738	237	081873	102	082007	218	082134	234	082228	872	082455	652
081437	386	081588	642	081739	237	081874	102	082008	34	082135	234	082229	872	082456	654
081438	386	081589	642	081741	238	081875	102	082010	853	082136	234	082230	872	082467	1016
081439	386	081590	642	081742	238	081876	102	082012	854	082137	233	082231	872	082469	346
081440	386	081592	642	081743	237	081877	102	082013	855	082138	233	082232	872	082470	346
081448	819	081593	642	081744	808	081902	116	082014	855	082139	235	082233	872	082585	815
081454	38	081595	1017	081745	237	081903	116	082015	218	082140	235	082234	872	082586	815
081455	32	081596	179	081749	281	081905	116	082016	218	082141	235	082235	872	082587	815
081456	32	081597	178	081750	237	081907	116	082017	219	082142	236	082239	872	082593	86
081457	32	081598	178	081751	237	081908	116	082018	847	082143	236	082240	872	082647	337
081458	38	081600	178	081752	237	081909	116	082019	216	082144	233	082241	872	082843	55
081466	879	081601	178	081753	219	081910	116	082021	851	082149	234	082243	872	082880	168
081470	38	081602	179	081755	229	081911	116	082022	851	082150	234	082246	872	083040	58
081471	38	081603	179	081756	229	081913	116	082023	852	082151	233	082250	208	083052	87
081472	38	081616	238	081757	229	081914	116	082024	852	082152	233	082276	1024	083053	88
081473	38	081618	239	081764	882	081915	117	082025	851	082153	233	082280	254	083062	625
081474	38	081620	240	081765	881	081916	117	082026	851	082154	235	082281	254	083065	25
081475	38	081641	812	081766	882	081917	117	082027	852	082155	235	082287	800	083066	25
081483	82	081648	238	081767	882	081919	117	082028	852	082156	236	082297	242	083067	25
081484	82	081676	52	081768	881	081921	117	082033	217	082157	236	082298	242	083096	86
081485	82	081678	52	081769	796	081922	117	082043	208	082158	235	082299	241	083106	816
081486	82	081684	39	081771	140	081923	117	082044	208	082159	236	082300	241	083146	809
081487	82	081686	238	081773	140	081924	117	082045	208	082163	234	082315	221	083147	809
081488	82	081687	229	081776	3	081925	117	082048	871	082164	234	082316	221	083172	493
081489	82	081688	229	081777	3	081926	117	082049	208	082167	236	082318	222	083173	493
081490	82	081689	229	081780	4	081927	117	082051	208	082169	235	082322	866	083174	493
081492	820	081690	235	081781	4	081941	117	082052	208	082172	235	082332	415	083175	493
081527	786	081693	233	081783	653	081942	117	082056	799	082173	235	082336	807	083176	493
081528	901	081694	827	081787	166	081943	1024	082075	219	082175	237	082337	807	083177	493
081529	901	081695	827	081788	166	081944	117	082076	219	082176	237	082338	807	083206	809
081530	901	081698	233	081789	166	081945	117	082077	219	082177	237	082341	350	083208	807
081531	901	081700	233	081790	166	081946	117	082078	219	082178	237	082342	350	083209	807
081532	619	081701	235	081797	660	081947	117	082079	219	082179	237	082345	350	083241	82
081538	532	081702	233	081843	102	081948	1023	082080	219	082180	238	082347	614	083242	82
081540	350	081703	233	081845	102	081949	1023	082081	218	082181	238	082349	544	083243	82
081541	350	081704	233	081846	102	081953	114	082082	218	082182	238	082350	544	083255	281
081542	350	081705	233	081847	102	081954	114	082083	864	082183	238	082351	544	083263	254
081543	350	081706	233	081848	102	081955	114	082084	812	082184	1021	082352	544	083269	355
081544	352	081707	233	081849	102	081956	114	082085	812	082185	1021	082353	544	083296	916
081545	352	081708	233	081850	102	081957	114	082086	799	082186	1022	082354	544	083328	365
081546	352	081709	233	081851	102	081958	114	082087	170	082188	1021	082355	544	083337	286
081547	352	081710	233	081852	102	081959	114	082088	277	082189	1021	082356	544	083343	64
081548	223	081711	233	081853	102	081960	114	082090	157	082190	1022	082357	544	083348	86
081551	642	081712	233	081854	102	081962	114	082091	181	082191	1022	082377	656	083405	830
081552	642	081713	233	081855	102	081963	114	082092	253	082192	1021	082383	73	083406	830
081553	642	081714	233	081856	102	081964	114	082097	878	082193	1021	082384	73	083476	907
081554	642	081715	233	081857	102	081968	114	082098	878	082194	1022	082385	73	083478	327
081555	642	081716	233	081858	102	081969	114	082101	878	082201	254	082387	73	083480	327
081556	642	081717	233	081859	102	081970	114	082102	877	082208	613	082389	73	083489	844
081557	642	081718	236	081860	102	081971	114	082104	877	082209	613	082390	73	083550	334
081558	642	081720	236	081861	102	081972	114	082119	386	082210	613	082391	73	083551	334
081559	642	081721	235	081862	102	081973	114	082121	881	082211	614	082392	73	083552	334
081562	561	081724	236	081863	102	081974	114	082123	229	082212	614	082400	44	083553	334
081577	642	081727	235	081864	102	081975	114	082124	229	082214	614	082401	73	083577	13
081578	642	081728	235	081865	102	081976	114	082125	229	082215	614	082402	73	083581	620
081579	642	081729	236	081866	102	081977	114	082126	235	082216	613	082403	73	083583	39
081580	642	081730	236	081867	102	081978	114	082127	236	082217	613	082404	73	083584	39

083585	39	084029	103	085766	317	086275	616	086612	62	086936	878	087046	122	087203	385
083587	886	084030	103	085797	597	086276	42	086614	62	086939	905	087047	122	087230	287
083588	886	084031	103	085859	809	086331	175	086618	825	086970	550	087048	122	087238	287
083589	886	084080	411	085860	809	086332	175	086619	825	086971	550	087049	122	087239	287
083593	274	084081	411	085865	816	086333	177	086622	826	086972	550	087050	122	087240	287
083595	819	084083	411	085869	622	086364	27	086640	544	086973	550	087051	122	087241	287
083600	1012	084085	119	085912	622	086387	855	086641	544	086974	550	087052	122	087243	88
083607	882	084086	119	085913	622	086391	854	086651	892	086975	550	087053	122	087244	88
083608	883	084087	119	085915	622	086409	78	086652	892	086976	550	087055	122	087246	89
083640	816	084088	119	085916	622	086413	855	086653	892	086977	550	087056	122	087252	910
083641	816	084089	119	085947	832	086421	892	086654	319	086978	550	087057	122	087253	910
083642	816	084090	115	085949	844	086422	892	086670	202	086979	550	087058	122	087259	316
083643	816	084091	115	085954	254	086423	892	086671	202	086980	550	087059	122	087268	314
083646	816	084093	115	085978	403	086424	892	086674	202	086981	550	087060	122	087270	351
083648	854	084096	115	085980	855	086425	892	086675	202	086982	550	087061	122	087275	349
083650	857	084098	115	085981	855	086426	892	086678	202	086983	550	087062	122	087277	53
083651	857	084099	115	085983	624	086427	892	086679	202	086984	550	087063	122	087285	831
083652	855	084114	119	085984	624	086428	892	086682	202	086985	550	087064	122	087286	831
083657	829	084115	119	085985	624	086429	892	086683	202	086986	550	087065	122	087291	340
083703	834	084116	119	085987	624	086430	892	086697	27	086987	552	087066	122	087292	321
083705	818	084117	119	085988	624	086432	892	086736	175	086988	551	087080	47	087293	321
083706	818	084204	604	085995	831	086433	892	086737	317	086989	550	087081	47	087294	321
083708	837	084205	411	086112	277	086503	320	086738	318	086990	550	087084	47	087295	321
083709	837	084239	95	086159	124	086504	320	086739	318	086991	550	087089	47	087296	321
083711	835	084357	350	086167	831	086505	320	086741	318	087008	124	087090	47	087297	8
083714	413	084358	350	086170	7	086506	320	086742	318	087009	123	087091	47	087298	8
083715	413	084359	350	086171	7	086507	320	086743	318	087010	123	087092	47	087299	8
083716	413	084364	350	086172	8	086508	320	086744	318	087011	123	087093	47	087300	8
083717	413	084365	350	086173	10	086509	320	086746	788	087012	123	087094	47	087301	8
083718	413	084385	848	086174	59	086510	320	086810	819	087013	122	087095	47	087302	8
083719	413	084427	103	086177	974	086511	320	086816	408	087014	122	087096	47	087303	8
083736	809	084428	103	086188	30	086512	320	086817	408	087015	122	087097	47	087304	8
083737	809	084429	103	086189	30	086513	320	086824	534	087016	122	087098	49	087305	8
083741	857	084432	117	086190	31	086514	321	086825	313	087017	122	087099	48	087306	9
083743	853	084460	406	086191	30	086515	321	086835	10	087018	122	087100	48	087307	9
083744	852	084461	406	086192	30	086516	321	086836	8	087019	122	087101	48	087308	9
083746	856	084462	406	086193	36	086517	321	086837	10	087020	122	087102	48	087309	9
083831	80	084463	406	086207	980	086518	321	086839	905	087021	122	087103	48	087310	9
083832	80	084464	406	086208	980	086519	321	086840	906	087022	122	087104	48	087311	9
083833	80	084465	406	086236	329	086520	322	086841	136	087023	122	087105	48	087312	9
083834	80	084505	338	086237	329	086521	322	086904	53	087024	122	087128	905	087313	9
083836	80	084506	339	086253	614	086522	322	086906	287	087025	122	087133	334	087314	9
083837	80	084527	832	086254	614	086523	322	086907	287	087026	122	087147	597	087315	9
083838	80	084539	905	086255	615	086524	322	086908	287	087027	122	087159	975	087322	719
083840	80	084573	413	086256	615	086525	322	086909	287	087028	122	087160	975	087323	719
083841	80	085256	606	086257	615	086526	322	086910	287	087029	122	087167	62	087324	719
083985	381	085257	606	086258	615	086527	322	086911	287	087030	122	087170	626	087325	719
083989	365	085281	140	086259	615	086528	322	086912	287	087031	122	087171	626	087326	719
084015	103	085282	140	086260	615	086529	322	086913	287	087032	122	087172	626	087327	719
084016	103	085498	612	086261	615	086530	322	086914	287	087033	122	087173	626	087328	719
084017	103	085670	82	086262	615	086531	319	086915	287	087034	122	087174	626	087329	719
084018	103	085680	67	086263	615	086572	847	086916	287	087035	122	087175	626	087331	720
084019	103	085681	67	086264	615	086576	319	086917	287	087036	122	087176	626	087332	720
084020	103	085684	67	086265	615	086577	319	086918	287	087037	122	087177	626	087333	720
084021	103	085685	67	086266	615	086595	202	086919	287	087038	122	087181	840	087334	720
084022	103	085698	832	086267	615	086596	202	086920	287	087039	122	087183	406	087335	720
084023	103	085748	316	086268	616	086597	202	086921	287	087040	122	087184	406	087336	720
084024	103	085749	316	086270	616	086607	62	086922	287	087041	122	087185	406	087337	753
084025	103	085752	316	086271	613	086608	62	086923	287	087042	122	087186	406	087338	753
084026	103	085754	316	086272	613	086609	62	086924	287	087043	122	087187	406	087355	720
084027	103	085760	316	086273	613	086610	62	086925	287	087044	122	087188	406	087356	851
084028	103	085764	316	086274	613	086611	62	086934	853	087045	122	087202	385	087358	882

087360	381	087651	412	087931	3	088116	68	088337	832	088473	999	088720	38	088860	2
087390	892	087659	114	087932	3	088117	68	088338	832	088474	999	088727	623	088861	2
087391	892	087660	115	087933	3	088164	68	088339	381	088477	999	088728	623	088862	2
087392	892	087661	117	087934	3	088167	68	088340	858	088478	999	088729	623	088863	2
087399	828	087662	118	087935	3	088168	68	088341	857	088479	999	088730	623	088864	6
087433	862	087663	118	087936	3	088175	820	088342	858	088483	286	088731	623	088865	6
087435	62	087664	118	087937	3	088184	872	088343	858	088484	286	088732	623	088866	6
087436	62	087701	309	087938	3	088185	872	088344	858	088485	286	088733	624	088867	6
087439	63	087703	309	087939	3	088186	872	088345	858	088486	286	088734	6	088868	6
087441	62	087704	309	087940	3	088187	872	088346	859	088487	286	088735	6	088869	6
087442	62	087717	563	087941	3	088199	641	088347	859	088488	286	088736	6	088870	6
087443	62	087718	559	087942	3	088200	641	088348	859	088489	286	088737	6	088871	6
087444	62	087719	566	087943	3	088202	641	088349	859	088490	286	088738	6	088877	4
087445	62	087752	613	087944	3	088203	641	088350	859	088491	286	088739	6	088878	4
087446	62	087753	613	087945	3	088210	62	088351	859	088492	286	088740	6	088879	4
087447	62	087773	828	087946	3	088211	62	088352	859	088493	286	088741	6	088880	4
087448	62	087813	67	087947	3	088214	321	088353	859	088495	286	088742	6	088881	4
087449	488	087814	67	087948	3	088215	321	088354	858	088497	286	088743	6	088882	4
087450	488	087815	67	087949	10	088216	65	088355	859	088498	286	088744	6	088883	4
087518	316	087816	67	087950	10	088218	333	088356	859	088499	286	088745	6	088884	4
087538	89	087817	67	087951	10	088219	333	088357	859	088500	286	088746	6	088885	4
087550	183	087818	67	087952	10	088220	333	088358	860	088501	286	088747	6	088886	4
087551	183	087819	67	087953	10	088221	333	088361	832	088502	286	088748	6	088887	4
087552	183	087826	68	087954	10	088223	333	088374	859	088503	286	088749	9	088888	4
087553	184	087830	47	087955	10	088224	333	088375	860	088504	286	088750	9	088889	4
087554	184	087832	47	087956	10	088230	333	088377	137	088505	286	088751	9	088890	4
087555	184	087835	48	087957	10	088231	333	088380	568	088506	286	088752	9	088891	4
087556	184	087836	48	087958	10	088232	333	088385	983	088507	286	088753	9	088892	4
087557	184	087837	48	087959	10	088233	333	088386	983	088509	286	088754	9	088893	4
087558	184	087865	808	087960	10	088249	30	088387	983	088513	357	088755	9	088894	4
087568	15	087866	808	087961	2	088250	30	088388	983	088514	357	088756	9	088895	4
087569	327	087867	808	087962	2	088251	30	088389	983	088515	357	088757	9	088896	4
087570	327	087868	808	087963	4	088252	30	088390	983	088535	120	088758	9	088897	4
087576	70	087871	809	087964	4	088253	30	088391	983	088536	121	088759	9	088898	4
087577	70	087872	809	087965	10	088254	31	088392	983	088537	121	088760	906	088899	4
087578	70	087873	809	087966	6	088255	31	088393	983	088538	121	088776	31	088901	4
087579	70	087888	605	088046	53	088256	36	088394	983	088539	121	088777	31	088902	4
087580	527	087890	998	088047	933	088257	33	088395	983	088540	121	088778	31	088903	4
087581	527	087897	834	088048	933	088258	27	088396	983	088541	121	088779	31	088904	4
087582	527	087908	1002	088051	834	088260	140	088397	983	088542	121	088780	31	088906	606
087586	626	087909	1002	088055	760	088261	140	088398	983	088543	121	088781	31	088911	314
087587	626	087910	1002	088056	760	088262	140	088411	986	088545	316	088782	32	088914	17
087602	828	087911	2	088057	760	088293	283	088413	986	088547	314	088783	32	088915	17
087619	306	087912	2	088058	760	088294	283	088415	988	088575	385	088784	38	088916	17
087620	306	087913	2	088059	760	088295	283	088416	987	088576	385	088829	46	088917	17
087621	306	087914	2	088061	760	088296	283	088417	988	088577	317	088830	46	088918	17
087622	306	087915	2	088064	760	088297	283	088418	988	088584	88	088831	27	088919	17
087623	306	087916	2	088065	760	088298	283	088421	987	088585	88	088832	27	088920	17
087624	306	087917	2	088072	760	088299	283	088427	987	088586	88	088833	27	088921	17
087625	306	087918	2	088073	760	088300	283	088428	988	088665	605	088834	27	088922	17
087626	306	087919	2	088079	760	088301	283	088429	988	088683	376	088835	27	088923	16
087628	306	087920	2	088080	760	088302	283	088432	987	088684	376	088836	27	088924	16
087629	306	087921	2	088081	760	088303	283	088437	988	088685	376	088837	27	088925	15
087633	307	087922	2	088083	760	088304	283	088438	989	088686	376	088851	2	088927	16
087634	307	087923	3	088089	760	088305	283	088439	989	088687	376	088852	2	088928	16
087635	307	087924	3	088096	760	088306	283	088441	988	088688	376	088853	2	088929	15
087636	307	087925	3	088097	760	088307	283	088443	988	088689	376	088854	2	088930	49
087637	307	087926	3	088105	760	088308	283	088444	989	088690	376	088855	2	088931	49
087638	307	087927	3	088112	778	088309	283	088445	989	088706	834	088856	2	088932	49
087648	412	087928	3	088113	778	088310	283	088446	989	088713	121	088857	2	088933	49
087649	412	087929	3	088114	67	088311	597	088447	988	088716	33	088858	2	088934	49
087650	412	087930	3	088115	67	088332	827	088448	989	088717	33	088859	2	088935	49

088936	49	089003	17	089165	288	089294	311	089424	304	089620	61	089712	85	090018	991
088937	49	089004	17	089166	288	089295	311	089425	304	089626	60	089713	85	090021	991
088938	49	089005	17	089167	288	089296	311	089426	304	089627	60	089714	85	090026	991
088939	49	089006	17	089168	288	089297	311	089427	304	089628	60	089715	85	090027	991
088940	49	089007	17	089169	288	089298	311	089428	304	089629	60	089716	85	090029	991
088941	49	089008	17	089170	288	089299	311	089429	304	089630	60	089721	282	090030	991
088942	49	089009	17	089171	288	089300	311	089430	304	089631	66	089729	9	090031	991
088943	49	089010	17	089172	288	089301	311	089431	304	089632	66	089732	9	090037	992
088944	49	089011	17	089173	288	089302	311	089432	304	089636	87	089733	9	090038	992
088945	49	089012	17	089174	288	089303	311	089433	304	089637	87	089734	9	090081	1011
088946	49	089013	17	089175	288	089304	311	089434	304	089638	87	089735	52	090082	1011
088947	49	089014	17	089176	288	089305	311	089435	304	089639	87	089736	52	090083	1011
088948	49	089015	17	089177	288	089306	311	089436	304	089640	87	089759	1001	090088	28
088949	48	089016	17	089178	288	089307	311	089442	828	089641	87	089760	1001	090089	28
088950	48	089017	16	089179	288	089308	311	089445	39	089642	87	089761	1001	090090	28
088951	48	089018	16	089180	288	089309	311	089446	39	089643	87	089763	140	090091	28
088952	48	089019	16	089183	39	089310	311	089447	39	089644	87	089772	86	090092	28
088953	48	089020	16	089185	849	089311	311	089450	267	089645	87	089773	84	090093	28
088954	48	089021	16	089200	15	089312	311	089479	55	089646	87	089775	84	090104	44
088955	48	089022	15	089201	15	089313	311	089480	55	089647	87	089776	84	090129	183
088956	48	089023	13	089214	41	089314	311	089481	55	089648	87	089777	84	090130	184
088957	48	089024	13	089216	1006	089315	311	089482	55	089649	13	089778	84	090131	186
088958	48	089028	13	089217	1006	089377	41	089483	55	089651	53	089779	84	090132	186
088959	48	089029	13	089218	1006	089378	41	089484	55	089652	53	089780	84	090133	186
088960	48	089031	13	089219	1006	089379	41	089485	55	089653	65	089781	84	090134	183
088961	48	089032	13	089220	1006	089380	41	089488	57	089654	63	089782	84	090135	186
088962	48	089033	13	089223	1006	089381	41	089489	57	089655	63	089783	84	090136	184
088963	48	089034	13	089224	1006	089382	41	089490	57	089656	88	089785	84	090147	830
088964	52	089035	13	089225	1006	089383	533	089491	57	089658	88	089788	85	090148	831
088965	52	089038	13	089226	1006	089384	533	089492	57	089660	86	089789	85	090156	859
088966	52	089040	13	089227	1006	089385	533	089493	57	089661	86	089790	85	090157	860
088967	52	089046	381	089229	1006	089386	533	089494	57	089662	86	089791	85	090164	773
088968	52	089047	381	089231	1006	089387	533	089495	9	089663	86	089792	85	090166	773
088969	52	089091	351	089234	1006	089388	533	089496	9	089664	86	089793	85	090168	773
088970	52	089115	121	089235	1006	089389	533	089507	56	089665	86	089794	85	090170	773
088971	52	089117	121	089236	1006	089392	533	089508	56	089668	86	089795	85	090212	773
088972	50	089118	121	089239	1006	089393	533	089509	56	089669	282	089818	339	090585	2
088973	50	089123	120	089240	1006	089395	533	089510	56	089670	282	089829	619	090586	2
088974	50	089126	57	089242	890	089396	533	089511	56	089671	282	089840	301	090589	4
088975	50	089127	57	089243	890	089397	533	089517	304	089672	282	089842	301	090590	4
088976	50	089128	34	089244	890	089398	533	089518	304	089673	282	089848	301	090591	4
088977	50	089134	87	089245	890	089399	533	089519	304	089674	282	089850	301	090758	623
088978	50	089137	87	089246	890	089400	533	089520	304	089675	282	089854	301	090763	117
088984	16	089138	45	089247	890	089401	533	089522	304	089676	282	089876	301	090764	117
088985	16	089139	45	089248	890	089402	533	089523	304	089677	282	089877	301	090765	117
088986	16	089141	82	089250	890	089403	533	089524	304	089678	282	089878	301	090766	117
088987	16	089142	82	089259	314	089404	533	089525	304	089679	282	089898	619	090771	119
088988	16	089143	82	089267	1002	089405	533	089565	326	089697	88	089902	1002	090772	119
088989	16	089145	83	089268	1002	089410	534	089567	326	089698	86	089903	1002	090773	119
088990	16	089146	83	089270	1002	089411	534	089595	831	089699	86	089904	1002	090774	119
088991	16	089147	83	089271	1002	089412	534	089605	313	089700	86	089905	1002	090775	119
088992	16	089148	83	089272	1002	089413	534	089606	313	089701	86	089906	1001	090776	119
088993	16	089149	83	089273	1002	089414	534	089607	312	089702	86	089907	1001	090785	118
088994	15	089150	83	089274	1002	089415	534	089608	312	089703	320	089908	1001	090788	118
088995	15	089157	288	089275	1002	089416	534	089609	9	089704	320	089909	1001	090795	118
088996	17	089158	288	089276	1002	089417	534	089610	52	089705	320	090002	990	090797	118
088997	17	089159	288	089277	1002	089418	534	089612	54	089706	84	090003	990	090798	118
088998	17	089160	288	089280	1002	089419	534	089614	29	089707	84	090004	990	090799	118
088999	17	089161	288	089281	1001	089420	534	089615	29	089708	84	090005	990	090800	118
089000	17	089162	288	089282	1001	089421	534	089617	61	089709	84	090009	990	090801	118
089001	17	089163	288	089283	1001	089422	304	089618	61	089710	84	090016	991	090802	118
089002	17	089164	288	089284	1001	089423	304	089619	61	089711	84	090017	991	090810	118

090811	118	091173	71	091459	1000	091610	957	091873	349	092123	1005	092252	461	092385	304
090812	118	091174	71	091460	1000	091611	957	091894	1005	092124	1005	092254	461	092386	304
090839	103	091175	527	091461	1000	091612	957	091897	872	092125	1005	092256	461	092387	304
090840	103	091176	527	091462	1000	091613	957	091898	872	092126	1005	092258	461	092408	116
090887	349	091177	527	091463	1000	091614	957	091899	872	092127	1005	092260	461	092409	116
090888	349	091178	527	091464	1000	091615	957	091900	872	092133	1005	092262	461	092411	116
090901	214	091179	527	091465	1000	091616	957	091901	872	092134	1005	092264	461	092414	116
090902	213	091180	527	091466	1000	091617	957	091902	872	092135	1005	092267	462	092415	116
090903	214	091181	527	091472	1001	091618	957	091904	872	092136	1005	092268	462	092416	116
090904	96	091182	527	091473	1001	091619	957	091905	872	092137	1005	092269	462	092426	140
090923	367	091183	527	091474	1001	091620	957	091906	872	092138	1005	092270	462	092436	933
090925	44	091184	527	091487	365	091621	957	091907	872	092139	1005	092271	462	092438	63
090926	28	091185	527	091488	365	091622	957	091908	872	092140	1005	092272	462	092444	65
090927	28	091189	873	091489	365	091623	957	091923	349	092141	1005	092274	462	092482	984
090928	28	091190	873	091491	365	091624	957	091924	349	092142	1005	092275	462	092483	984
090929	28	091191	873	091492	365	091641	832	091925	349	092145	852	092276	462	092484	984
090930	40	091192	873	091493	365	091643	832	091944	295	092146	852	092277	462	092485	984
090931	40	091193	873	091522	768	091644	832	091945	295	092147	852	092278	462	092486	984
090947	45	091194	873	091523	769	091646	832	091946	295	092148	852	092279	462	092487	984
090985	213	091225	510	091524	760	091648	833	091947	295	092149	854	092280	461	092488	986
090986	214	091226	510	091526	772	091649	833	091948	296	092169	316	092281	461	092489	986
090987	214	091227	510	091527	772	091651	833	091949	295	092170	316	092282	461	092490	986
090990	216	091228	510	091528	772	091652	833	091950	296	092176	17	092283	461	092491	986
090993	216	091229	510	091530	772	091653	833	091983	873	092177	17	092284	461	092492	986
091004	210	091230	510	091531	771	091675	833	091984	873	092178	17	092285	461	092493	986
091005	217	091231	510	091534	771	091683	598	091988	873	092179	17	092286	461	092513	858
091006	217	091232	510	091553	62	091684	605	091990	1003	092183	17	092287	461	092514	858
091019	213	091233	510	091554	62	091685	605	091991	1003	092187	2	092288	461	092515	859
091020	213	091234	510	091556	415	091721	573	091992	873	092188	2	092289	461	092543	1012
091021	213	091236	534	091557	415	091722	559	091993	873	092189	2	092290	116	092546	852
091022	213	091237	534	091558	416	091723	72	091996	873	092190	2	092314	303	092547	852
091032	69	091238	534	091560	416	091724	72	091997	873	092218	46	092315	303	092548	852
091033	69	091312	598	091563	416	091725	73	092002	1003	092219	43	092316	303	092549	851
091034	68	091313	598	091579	953	091727	73	092006	116	092220	44	092317	303	092551	907
091035	68	091314	598	091580	953	091736	768	092007	116	092223	460	092318	303	092555	870
091036	68	091322	596	091581	953	091753	413	092009	116	092224	460	092322	303	092556	870
091037	68	091323	596	091582	953	091758	181	092010	116	092225	460	092323	303	092653	211
091039	69	091327	314	091583	953	091760	138	092011	116	092226	460	092324	303	092655	381
091040	69	091328	316	091584	953	091761	138	092014	529	092227	460	092325	303	092656	211
091041	69	091330	316	091585	953	091762	318	092015	529	092228	460	092330	303	092658	211
091042	69	091331	598	091586	953	091763	317	092016	529	092229	460	092331	303	092660	212
091043	69	091351	78	091587	953	091766	906	092026	529	092230	460	092332	303	092662	212
091045	70	091357	624	091588	953	091767	906	092027	529	092231	460	092333	303	092667	95
091056	11	091392	229	091589	953	091770	638	092037	286	092232	460	092334	303	092677	96
091058	11	091419	638	091590	953	091776	349	092038	286	092233	460	092346	305	092684	23
091061	11	091420	638	091591	953	091788	902	092050	71	092234	460	092347	305	092689	381
091065	11	091421	200	091592	953	091789	902	092061	1002	092235	460	092348	305	092721	616
091073	11	091422	200	091593	953	091790	902	092062	1002	092236	460	092349	305	092722	616
091074	11	091445	1000	091594	957	091792	140	092063	1002	092237	460	092356	310	092723	616
091075	11	091446	1000	091595	957	091843	612	092064	1002	092238	461	092357	310	092751	385
091076	11	091447	1000	091596	957	091844	612	092065	1002	092239	461	092358	310	092757	641
091077	11	091448	1000	091597	957	091846	612	092066	1000	092240	461	092359	310	092758	641
091078	11	091449	1000	091598	957	091847	612	092067	1000	092241	461	092360	310	092762	316
091086	14	091450	1000	091599	957	091848	41	092068	1000	092242	461	092361	310	092763	314
091091	68	091451	1000	091600	957	091849	41	092114	1005	092243	461	092362	310	092764	317
091092	68	091452	1000	091601	957	091850	782	092115	1005	092244	461	092365	304	092765	317
091123	998	091453	1000	091602	957	091851	782	092117	1005	092245	461	092366	304	092766	314
091124	998	091454	1000	091603	957	091852	782	092118	1005	092246	461	092367	304	092767	314
091125	998	091455	1000	091604	957	091853	783	092119	1005	092247	461	092368	304	092769	813
091142	356	091456	1000	091605	957	091870	844	092120	1005	092248	461	092369	304	092771	59
091170	70	091457	1000	091606	957	091871	349	092121	1005	092249	461	092383	304	092773	58
091171	71	091458	1000	091608	957	091872	349	092122	1005	092250	461	092384	304	092777	22

092780 60	093055 72	093314 297	093527 283	093682 1000	093874 1007	094018 530	094295 777
092787 56	093056 72	093315 604	093528 283	093683 1000	093875 1007	094020 532	094296 777
092788 56	093073 334	093316 1009	093529 283	093684 1000	093876 1007	094021 532	094297 777
092789 56	093074 334	093317 1009	093530 283	093685 1000	093877 1008	094023 531	094299 777
092790 56	093084 313	093318 1009	093534 283	093686 1000	093878 1008	094024 531	094308 776
092791 56	093085 305	093320 1009	093535 283	093687 1000	093879 1008	094026 532	094309 776
092792 56	093086 305	093321 1009	093536 283	093707 904	093880 1008	094028 531	094310 776
092793 56	093087 305	093329 552	093537 283	093715 616	093881 1008	094031 532	094311 776
092796 56	093088 305	093330 550	093538 283	093716 616	093882 1008	094032 531	094314 776
092797 56	093089 305	093331 550	093539 283	093717 616	093885 827	094036 532	094315 777
092798 56	093090 305	093332 550	093540 283	093718 616	093886 827	094037 532	094316 777
092799 56	093091 305	093333 550	093541 283	093719 616	093887 828	094038 532	094317 777
092800 56	093092 305	093334 550	093542 283	093720 616	093888 79	094039 532	094319 778
092801 56	093093 305	093335 550	093543 283	093721 616	093889 79	094040 532	094320 778
092802 56	093094 305	093336 550	093544 283	093722 616	093890 79	094041 260	094321 778
092814 214	093095 305	093337 550	093545 283	093724 616	093892 1008	094042 530	094324 777
092819 219	093096 305	093338 550	093552 639	093725 616	093906 829	094043 530	094325 778
092820 219	093097 305	093339 552	093567 413	093726 616	093929 902	094045 530	094332 883
092831 813	093098 305	093341 552	093568 413	093727 616	093930 46	094100 215	094336 296
092832 811	093099 305	093343 550	093572 413	093738 385	093931 605	094120 813	094337 296
092833 998	093100 305	093344 550	093573 413	093740 192	093932 46	094122 319	094338 296
092835 333	093101 305	093345 551	093574 413	093741 829	093933 406	094123 319	094339 296
092836 333	093103 760	093346 551	093576 405	093742 46	093934 406	094124 319	094340 296
092837 333	093104 760	093348 551	093577 405	093745 45	093935 406	094125 319	094341 296
092839 333	093105 760	093349 551	093594 976	093763 770	093936 406	094129 772	094342 296
092840 333	093106 760	093403 399	093595 976	093766 773	093938 416	094144 874	094348 296
092845 252	093107 760	093404 399	093597 976	093767 773	093939 416	094145 874	094381 417
092847 252	093108 760	093405 399	093598 976	093768 378	093940 416	094146 874	094382 354
092848 253	093110 326	093406 399	093599 976	093770 222	093941 416	094155 570	094383 354
092858 42	093111 217	093407 399	093600 976	093776 96	093944 416	094156 571	094384 354
092864 211	093112 218	093409 400	093601 976	093778 96	093948 416	094157 570	094388 355
092877 208	093113 218	093410 400	093602 976	093779 96	093949 416	094158 571	094389 355
092893 875	093114 218	093411 400	093603 976	093780 834	093950 416	094159 571	094390 355
092912 1000	093115 216	093478 632	093604 976	093782 49	093953 415	094160 571	094396 876
092913 1000	093121 775	093479 632	093605 976	093784 49	093954 415	094161 571	094401 212
092914 1000	093122 775	093489 632	093606 976	093792 872	093955 416	094162 573	094402 214
092915 1000	093123 776	093490 632	093607 976	093793 872	093956 417	094163 573	094403 214
092916 1000	093124 775	093491 632	093608 976	093794 872	093958 278	094164 573	094406 210
092917 1005	093125 847	093492 632	093609 976	093795 872	093959 278	094165 573	094409 210
092918 1005	093126 848	093493 632	093610 976	093796 872	093960 278	094166 557	094411 365
092919 1005	093142 381	093494 632	093611 976	093799 168	093961 278	094167 557	094412 365
092920 1005	093143 381	093495 632	093612 976	093800 168	093964 278	094168 545	094413 365
092926 848	093182 856	093496 632	093613 976	093801 168	093967 280	094169 555	094415 87
092937 533	093183 856	093497 632	093614 976	093802 168	093968 280	094170 555	094416 88
092978 625	093185 856	093498 632	093615 976	093803 168	093969 280	094171 555	094427 882
092979 625	093195 217	093499 632	093616 976	093804 169	093970 280	094172 555	094450 870
092981 212	093202 212	093500 632	093617 976	093805 169	093971 280	094173 555	094452 871
092982 925	093203 212	093501 632	093618 976	093808 168	093972 280	094175 554	094453 871
092983 923	093204 212	093502 633	093619 976	093826 551	093973 280	094176 555	094507 813
092985 605	093205 212	093503 633	093620 976	093827 551	093974 280	094188 338	094518 74
092988 775	093206 238	093504 633	093621 976	093828 551	093975 280	094262 46	094522 810
092989 775	093207 213	093505 633	093622 976	093829 551	093977 278	094264 63	094524 810
092990 580	093208 213	093506 633	093623 976	093830 318	093978 278	094269 63	094525 41
092991 580	093226 210	093511 283	093625 411	093865 208	093982 280	094275 63	094526 796
092992 580	093236 340	093512 283	093626 411	093866 1008	093984 280	094276 63	094531 810
092993 580	093249 165	093513 283	093628 411	093867 1008	093987 847	094277 826	094546 555
092997 904	093254 784	093516 283	093629 411	093868 1008	093988 847	094278 826	094549 658
093009 983	093267 796	093517 283	093630 412	093869 1008	093989 847	094280 826	094551 1000
093035 984	093306 883	093519 283	093631 412	093870 1007	093992 912	094281 62	094552 1000
093036 984	093307 883	093524 283	093632 412	093871 1007	094005 391	094282 62	094553 1000
093037 984	093308 883	093525 283	093633 412	093872 1007	094016 530	094293 777	094554 1000
093054 72	093313 297	093526 283	093634 411	093873 1007	094017 530	094294 777	094555 1000

094556	212	094758	1001	095087	623	095276	1007	095444	241	095657	870	095783	276	095927	650
094600	881	094759	1001	095088	623	095277	659	095445	241	095659	210	095784	276	095928	649
094603	45	094760	1001	095111	799	095278	659	095446	241	095661	213	095785	275	095929	649
094605	811	094761	1001	095112	799	095279	659	095448	205	095662	213	095786	275	095930	650
094608	183	094762	1001	095120	920	095280	660	095449	205	095666	74	095787	275	095931	650
094632	851	094763	1001	095121	922	095282	567	095450	391	095667	74	095788	276	095944	650
094633	851	094764	1001	095122	573	095288	30	095451	391	095671	764	095790	274	095946	650
094634	852	094765	1001	095123	571	095289	38	095454	410	095672	764	095791	274	095947	650
094635	852	094766	1001	095125	44	095300	370	095455	410	095673	764	095792	274	095948	650
094636	852	094767	1001	095128	299	095301	370	095456	410	095674	764	095794	275	095949	650
094645	206	094768	1001	095150	367	095302	370	095457	410	095675	764	095797	275	095950	650
094646	206	094769	1001	095151	367	095303	370	095460	901	095676	764	095798	787	095951	650
094647	206	094770	1001	095152	367	095304	370	095461	901	095677	764	095799	786	095958	650
094648	206	094771	1001	095153	367	095305	370	095465	860	095678	764	095800	275	095959	650
094649	206	094778	25	095154	367	095306	370	095466	861	095679	763	095801	275	095966	213
094650	206	094780	406	095155	367	095307	370	095479	855	095680	763	095802	275	095971	617
094651	206	094781	406	095156	367	095308	370	095503	623	095683	764	095803	275	095972	617
094652	206	094782	408	095157	367	095310	373	095537	873	095694	867	095804	275	095973	617
094653	207	094783	408	095158	367	095311	373	095538	873	095695	867	095805	275	095974	617
094654	206	094784	408	095160	368	095312	373	095548	871	095696	867	095806	275	095978	160
094655	206	094791	772	095161	368	095313	373	095549	871	095697	868	095807	275	095979	911
094656	207	094794	996	095162	368	095314	373	095550	870	095698	867	095808	275	095980	911
094657	206	094795	996	095163	368	095315	373	095556	870	095699	867	095809	275	095981	911
094658	204	094797	188	095164	368	095316	373	095560	871	095700	868	095810	275	095983	350
094659	205	094832	773	095165	368	095317	373	095589	24	095701	868	095811	276	095984	350
094660	205	094833	773	095166	368	095318	373	095590	23	095702	868	095813	276	095985	350
094661	204	094834	773	095167	368	095319	895	095596	26	095703	868	095815	191	095986	546
094662	205	094844	773	095168	368	095321	895	095597	26	095712	769	095821	191	095987	546
094663	205	094845	773	095169	314	095325	640	095598	26	095713	769	095822	908	095988	546
094665	205	094846	773	095178	884	095326	640	095599	26	095714	769	095824	908	095989	546
094666	204	094856	286	095184	862	095327	414	095600	834	095715	769	095826	908	095990	546
094667	204	094857	286	095185	861	095328	414	095601	834	095716	769	095827	191	095991	546
094668	204	094869	115	095186	861	095331	30	095605	835	095717	769	095828	907	095992	546
094670	204	094870	115	095187	616	095333	11	095606	835	095718	770	095829	907	095993	546
094671	204	094871	115	095188	862	095334	11	095607	835	095719	775	095830	907	095994	546
094673	204	094872	115	095202	884	095335	11	095608	835	095736	405	095831	907	095995	546
094674	207	094873	115	095203	884	095336	11	095612	837	095738	405	095835	911	095996	546
094675	207	094874	115	095204	884	095337	11	095614	837	095749	545	095836	911	095997	547
094676	207	094875	115	095205	884	095338	11	095615	837	095750	545	095837	911	095998	547
094677	207	094890	115	095214	18	095339	11	095616	837	095751	545	095838	911	095999	547
094698	904	094960	875	095218	18	095341	12	095617	837	095752	545	095839	911	096000	547
094704	905	094962	933	095220	18	095342	12	095620	823	095753	545	095840	911	096003	547
094705	65	094963	933	095222	18	095345	12	095621	823	095754	545	095893	192	096004	547
094712	65	094968	606	095223	18	095348	12	095622	819	095755	545	095894	192	096005	547
094715	349	094969	286	095225	18	095349	12	095625	818	095756	545	095895	573	096006	547
094716	201	094970	286	095243	5	095352	413	095626	818	095757	545	095896	571	096007	547
094717	201	094972	876	095244	5	095353	413	095632	824	095759	545	095897	549	096008	547
094718	201	094973	797	095245	5	095357	640	095633	824	095760	545	095898	571	096009	547
094719	201	095033	640	095246	5	095360	640	095637	825	095762	545	095901	648	096010	547
094728	66	095035	640	095247	5	095371	15	095638	825	095763	545	095903	648	096011	547
094729	66	095037	640	095248	5	095409	777	095642	826	095771	274	095906	648	096012	547
094730	66	095044	860	095249	5	095410	852	095643	825	095772	274	095907	648	096013	547
094731	66	095045	859	095250	5	095411	852	095644	826	095773	274	095909	648	096014	547
094732	66	095046	857	095252	5	095412	852	095645	826	095774	274	095913	648	096015	548
094733	66	095047	856	095254	5	095430	242	095647	838	095775	274	095914	648	096016	548
094736	66	095048	287	095255	5	095431	242	095648	824	095776	274	095917	649	096034	1023
094737	783	095049	287	095256	5	095432	242	095649	825	095777	274	095920	649	096054	651
094738	784	095050	287	095261	883	095435	242	095650	824	095778	274	095921	649	096120	545
094751	1017	095051	287	095262	883	095436	242	095651	824	095779	274	095922	649	096121	545
094755	60	095052	287	095265	221	095437	242	095654	824	095780	276	095924	649	096122	545
094756	24	095053	287	095274	1006	095438	242	095655	870	095781	276	095925	649	096148	338
094757	24	095056	612	095275	1007	095443	241	095656	870	095782	276	095926	649	096150	338

096151	338	096232	480	096316	502	096414	504	096645	642	096793	379	096935	1007	097243	547
096152	338	096233	480	096317	502	096415	480	096646	642	096794	379	096936	1007	097244	547
096153	338	096234	480	096318	502	096417	479	096647	642	096795	379	096937	1007	097245	547
096154	338	096235	830	096319	501	096419	504	096648	642	096796	379	096938	1007	097246	547
096157	218	096236	493	096320	502	096420	504	096649	642	096797	379	096939	1007	097247	547
096158	218	096237	493	096321	503	096422	505	096660	642	096798	827	096940	1007	097248	547
096159	72	096238	493	096322	503	096423	505	096662	642	096814	972	096941	1007	097249	547
096165	297	096239	493	096323	502	096424	506	096666	642	096815	972	096943	381	097250	547
096166	313	096240	493	096324	503	096426	506	096667	642	096816	972	096944	382	097251	547
096169	528	096241	493	096325	503	096427	506	096668	642	096817	972	096999	190	097252	548
096170	528	096242	493	096331	504	096428	506	096669	642	096818	972	097000	217	097272	316
096171	528	096243	493	096333	504	096429	506	096670	642	096819	972	097034	349	097275	550
096172	528	096244	493	096334	504	096431	506	096671	651	096820	972	097035	349	097276	550
096173	528	096258	494	096335	504	096432	506	096672	642	096821	972	097036	349	097277	550
096174	528	096259	494	096336	504	096433	506	096673	642	096822	972	097037	350	097278	550
096175	528	096260	494	096338	503	096434	506	096674	642	096823	972	097038	350	097279	550
096176	528	096261	494	096339	503	096435	506	096675	642	096824	972	097039	350	097280	550
096177	528	096262	493	096340	503	096444	8	096676	642	096825	972	097040	349	097281	550
096178	528	096263	493	096341	503	096445	9	096677	642	096826	972	097041	349	097282	550
096179	528	096264	493	096342	503	096446	7	096678	642	096827	972	097042	349	097283	550
096181	528	096265	493	096343	503	096447	7	096679	642	096828	972	097043	408	097301	797
096182	528	096266	493	096344	502	096448	10	096681	642	096830	904	097044	408	097339	796
096183	528	096267	493	096345	502	096449	9	096684	642	096831	904	097045	408	097387	797
096184	528	096268	916	096346	502	096451	53	096686	642	096833	1024	097046	408	097391	223
096186	529	096269	916	096347	502	096452	54	096687	642	096834	1024	097047	408	097411	221
096188	529	096270	916	096348	502	096454	59	096688	642	096844	848	097048	408	097413	193
096189	529	096271	916	096349	502	096456	284	096690	643	096845	848	097060	254	097445	376
096190	529	096272	916	096350	502	096457	284	096691	643	096848	800	097123	658	097446	376
096191	529	096273	916	096351	502	096458	284	096692	643	096849	795	097142	872	097474	1003
096192	529	096274	916	096353	502	096459	284	096693	643	096851	286	097145	871	097475	1003
096193	997	096275	916	096354	502	096460	284	096694	643	096852	286	097146	871	097478	351
096194	997	096278	494	096355	502	096461	866	096695	643	096853	286	097147	871	097479	351
096198	314	096279	494	096356	502	096462	866	096696	643	096854	286	097148	871	097480	351
096199	191	096280	494	096360	502	096463	866	096697	643	096855	286	097149	871	097481	351
096200	191	096281	494	096363	503	096470	80	096698	643	096856	286	097209	157	097517	24
096201	192	096282	495	096364	503	096471	80	096699	643	096857	286	097216	549	097518	651
096202	191	096283	495	096365	503	096472	80	096701	643	096858	286	097217	549	097559	239
096203	478	096284	495	096366	503	096473	80	096703	643	096859	798	097218	549	097560	239
096204	478	096286	495	096367	503	096474	80	096704	643	096860	798	097219	549	097566	239
096205	478	096287	495	096368	503	096475	80	096705	643	096861	799	097220	548	097567	616
096206	478	096288	495	096372	504	096479	865	096706	643	096862	798	097221	549	097568	616
096207	480	096289	495	096373	504	096480	616	096707	643	096867	795	097222	545	097569	616
096208	480	096290	495	096375	504	096481	616	096708	643	096894	866	097223	545	097570	616
096209	480	096291	495	096378	504	096518	625	096709	643	096895	867	097224	546	097571	616
096210	480	096292	495	096379	504	096519	625	096710	643	096896	867	097225	546	097572	616
096211	480	096293	495	096381	504	096544	210	096711	643	096897	564	097226	546	097573	616
096212	480	096294	501	096383	504	096546	210	096712	643	096898	255	097227	546	097574	616
096213	480	096296	502	096384	504	096584	197	096713	645	096899	564	097228	546	097576	616
096214	480	096298	501	096390	507	096585	197	096717	764	096900	564	097229	546	097631	1024
096215	479	096299	501	096391	507	096586	198	096719	798	096902	57	097230	546	097632	1024
096216	479	096300	502	096392	506	096587	198	096721	811	096903	217	097231	546	097633	1024
096217	479	096301	502	096393	506	096589	198	096722	798	096906	44	097232	546	097634	1024
096218	481	096302	501	096395	505	096590	198	096723	798	096907	1023	097233	546	097635	1024
096219	481	096303	501	096396	505	096591	197	096725	798	096912	319	097234	546	097636	1024
096220	481	096306	464	096397	505	096592	198	096726	798	096914	597	097235	546	097666	23
096221	481	096308	505	096402	505	096593	198	096728	811	096915	597	097236	546	097667	239
096222	481	096310	502	096406	505	096594	198	096787	378	096916	597	097237	546	097668	239
096223	481	096311	502	096407	505	096600	796	096788	378	096926	1007	097238	546	097675	287
096224	481	096312	502	096408	504	096623	797	096789	378	096927	1007	097239	546	097676	287
096225	481	096313	502	096411	507	096638	642	096790	379	096928	1007	097240	546	097678	180
096226	481	096314	502	096412	507	096639	642	096791	379	096933	1007	097241	546	097681	376
096227	481	096315	502	096413	504	096644	642	096792	379	096934	1007	097242	547	097682	376

097683	353	097957	163	098320	12	098547	1004	098702	355	098897	354	099071	659	099304	373
097684	353	097958	163	098321	12	098548	1004	098703	355	098898	354	099091	783	099305	373
097685	353	097959	163	098322	12	098549	1004	098704	355	098899	354	099092	808	099306	373
097686	353	097960	165	098323	12	098550	1004	098705	356	098900	354	099093	808	099307	373
097687	353	097961	168	098324	12	098551	1004	098706	356	098901	354	099094	808	099308	373
097688	353	097962	168	098325	12	098552	1004	098707	356	098902	354	099095	808	099325	238
097692	180	097965	168	098326	12	098553	1020	098708	355	098903	354	099096	808	099332	193
097693	180	097967	168	098327	12	098555	1020	098709	355	098904	354	099103	335	099333	193
097694	180	097968	168	098406	349	098556	1020	098710	355	098924	57	099104	899	099340	871
097695	180	097970	167	098407	349	098561	1016	098745	104	098925	57	099107	899	099341	871
097696	180	097971	167	098408	902	098562	1016	098747	104	098952	1003	099109	532	099343	871
097698	54	097972	167	098424	180	098563	1020	098762	94	098959	659	099110	532	099347	381
097699	408	097973	167	098425	548	098569	339	098763	355	098960	659	099111	532	099353	901
097700	408	098021	769	098426	548	098592	953	098764	356	098964	353	099114	877	099357	296
097731	881	098022	769	098427	548	098593	953	098765	356	098965	353	099136	875	099358	355
097739	861	098023	653	098428	548	098594	953	098769	830	098966	353	099137	875	099359	157
097740	861	098070	168	098429	548	098595	953	098790	557	098967	353	099138	875	099360	153
097761	219	098155	554	098430	548	098596	953	098794	648	098968	353	099176	795	099365	154
097762	925	098159	557	098431	548	098597	953	098798	616	098973	354	099179	795	099366	156
097764	925	098163	555	098432	548	098598	953	098799	615	098974	354	099183	338	099369	154
097765	924	098164	571	098433	548	098599	953	098801	615	098975	354	099184	79	099371	154
097767	924	098202	816	098434	548	098600	953	098813	606	098986	510	099187	869	099382	189
097768	924	098203	816	098435	548	098601	953	098824	406	098989	1003	099188	868	099389	645
097769	924	098206	816	098436	548	098602	953	098825	406	098990	1003	099189	655	099390	645
097770	924	098207	817	098437	548	098603	953	098826	406	098993	333	099191	883	099391	645
097771	334	098208	817	098438	548	098604	953	098833	642	098994	333	099192	883	099392	645
097772	926	098219	929	098439	548	098605	953	098834	642	098995	333	099194	654	099394	645
097773	926	098220	929	098440	548	098611	813	098835	643	098996	333	099213	884	099395	645
097811	78	098221	929	098441	548	098623	199	098836	643	098997	333	099215	884	099396	645
097820	78	098222	926	098442	548	098624	102	098839	643	098998	817	099216	1003	099397	645
097821	78	098223	926	098443	548	098625	102	098840	643	098999	817	099217	1003	099398	901
097822	78	098224	929	098444	55	098626	102	098841	644	099000	817	099218	1003	099403	1004
097823	78	098225	929	098465	895	098627	102	098842	644	099001	817	099219	814	099411	582
097824	78	098226	932	098466	895	098628	102	098843	644	099002	817	099220	940	099412	601
097825	78	098227	932	098471	188	098629	102	098844	644	099003	817	099221	814	099417	601
097829	566	098228	932	098472	1005	098630	102	098845	644	099004	818	099222	814	099418	601
097830	567	098229	932	098473	376	098631	102	098846	644	099005	646	099277	202	099419	601
097831	567	098230	932	098474	376	098632	103	098847	644	099006	646	099278	799	099420	601
097832	819	098231	930	098475	376	098633	103	098848	644	099009	798	099280	373	099425	567
097834	872	098232	898	098476	376	098634	103	098849	644	099010	810	099281	373	099430	220
097835	872	098233	932	098477	376	098636	103	098850	644	099011	812	099282	373	099431	223
097843	800	098235	924	098478	376	098637	103	098872	160	099013	813	099283	373	099432	222
097844	800	098236	828	098479	376	098638	103	098877	353	099014	221	099284	373	099436	613
097845	807	098239	929	098480	376	098639	103	098878	353	099016	221	099285	373	099437	613
097846	800	098240	929	098481	290	098641	103	098879	353	099018	223	099286	373	099446	597
097847	800	098243	534	098482	290	098642	103	098880	353	099019	223	099287	373	099447	597
097868	877	098244	534	098485	202	098643	103	098881	353	099020	222	099288	373	099448	272
097869	877	098245	534	098486	202	098644	103	098882	353	099022	223	099289	191	099449	272
097870	877	098246	544	098490	1004	098645	103	098883	353	099025	221	099290	369	099451	273
097871	877	098247	544	098492	1004	098646	103	098884	353	099028	220	099291	369	099453	268
097928	240	098248	544	098494	1004	098647	103	098885	353	099041	880	099292	369	099454	273
097929	240	098249	544	098495	1004	098649	103	098886	353	099042	753	099293	369	099455	273
097931	922	098250	544	098499	1004	098650	103	098887	353	099049	972	099294	369	099457	273
097932	922	098251	544	098500	1004	098651	103	098888	353	099050	972	099295	369	099458	273
097936	651	098252	544	098501	1004	098652	103	098889	354	099051	973	099296	369	099459	254
097937	651	098253	544	098502	1004	098653	103	098890	354	099052	973	099297	369	099498	651
097938	651	098254	544	098503	1004	098654	103	098891	354	099053	973	099298	369	099499	651
097939	654	098255	544	098504	1004	098687	1016	098892	354	099054	973	099299	922	099500	651
097940	654	098256	544	098505	1004	098694	287	098893	354	099055	973	099300	373	099501	651
097942	653	098257	544	098506	1004	098695	287	098894	354	099056	876	099301	373	099502	651
097943	653	098318	12	098507	1004	098696	287	098895	354	099067	786	099302	373	099503	187
097944	652	098319	12	098545	1004	098697	287	098896	354	099070	659	099303	373	099504	187

099505	182	099633	894	099838	902	100040	3	100158	8	100291	12	100386	16	100470	18
099506	183	099634	894	099849	163	100041	3	100159	8	100292	13	100387	17	100471	18
099507	847	099635	894	099850	169	100042	3	100160	8	100293	13	100388	17	100472	18
099508	639	099636	894	099851	169	100043	3	100161	8	100294	13	100389	17	100473	18
099523	190	099637	894	099852	169	100044	3	100171	8	100295	13	100390	17	100474	18
099524	182	099638	894	099854	352	100045	3	100172	8	100296	13	100391	17	100475	18
099537	651	099639	894	099855	352	100046	3	100173	8	100297	13	100392	17	100476	18
099538	651	099640	894	099856	352	100047	3	100174	8	100298	13	100393	17	100477	18
099539	76	099641	894	099868	554	100086	6	100175	8	100299	13	100394	17	100478	18
099546	197	099642	980	099876	193	100087	6	100176	8	100300	13	100395	17	100479	18
099547	196	099643	980	099881	880	100088	6	100197	9	100301	13	100396	17	100480	18
099548	197	099644	980	099882	881	100089	6	100199	10	100302	13	100397	17	100481	18
099549	197	099645	980	099888	808	100090	6	100200	10	100310	12	100398	17	100482	18
099557	613	099646	980	099932	930	100091	6	100201	10	100311	12	100399	17	100483	18
099560	215	099647	980	099934	1000	100092	6	100202	10	100312	12	100400	17	100485	22
099561	212	099648	980	099935	1002	100093	6	100203	10	100313	12	100401	17	100486	22
099562	220	099650	979	099936	1002	100094	6	100204	10	100314	12	100402	17	100487	22
099563	59	099651	979	099937	1002	100095	6	100205	10	100315	12	100403	17	100488	22
099564	972	099652	979	099940	811	100096	6	100206	10	100322	13	100404	17	100489	22
099565	972	099653	979	099942	819	100097	6	100207	10	100324	14	100405	17	100490	22
099566	972	099654	979	099944	854	100104	6	100208	10	100341	14	100406	17	100491	22
099567	973	099655	979	099945	854	100105	6	100209	10	100342	14	100407	17	100492	22
099568	973	099656	979	099948	876	100106	6	100210	10	100343	14	100408	17	100493	22
099573	554	099657	979	099949	877	100107	6	100211	10	100344	14	100409	17	100494	22
099574	554	099659	979	099950	877	100108	6	100224	11	100345	14	100411	17	100495	22
099575	874	099662	1020	099951	877	100109	6	100225	11	100347	15	100413	17	100496	22
099576	874	099663	1016	099952	877	100110	6	100226	11	100348	15	100414	17	100497	22
099577	1023	099667	975	099958	856	100111	6	100227	11	100349	15	100415	17	100498	22
099582	179	099668	975	099959	856	100112	6	100228	11	100350	15	100416	17	100499	22
099593	876	099669	975	099962	819	100113	6	100229	11	100351	15	100417	17	100500	22
099594	876	099670	975	099966	873	100114	6	100230	11	100354	15	100418	17	100501	22
099595	876	099671	975	099975	876	100115	6	100231	11	100355	15	100419	17	100502	22
099596	876	099672	975	099984	281	100116	6	100232	11	100356	15	100420	17	100503	22
099597	876	099673	975	100001	2	100117	6	100233	11	100357	15	100421	17	100504	22
099598	876	099674	975	100002	2	100118	6	100234	11	100358	15	100422	17	100505	22
099606	980	099675	975	100003	2	100119	6	100235	11	100359	15	100423	17	100514	22
099607	980	099676	975	100004	2	100120	6	100236	11	100360	15	100424	17	100515	22
099608	807	099677	975	100005	2	100121	6	100263	12	100361	15	100425	17	100516	22
099609	980	099678	975	100006	2	100122	6	100264	12	100362	15	100426	17	100517	23
099610	980	099679	975	100007	2	100123	6	100265	12	100363	16	100445	18	100519	23
099611	980	099680	975	100008	2	100124	7	100266	12	100364	16	100446	18	100522	23
099612	980	099681	975	100009	2	100128	6	100267	12	100365	16	100447	18	100525	23
099613	995	099682	975	100010	2	100130	7	100268	12	100366	16	100448	18	100533	25
099614	995	099710	811	100011	2	100133	6	100269	12	100367	16	100449	18	100534	25
099615	995	099719	918	100012	2	100134	6	100270	12	100368	16	100450	18	100535	25
099616	995	099756	286	100013	2	100135	6	100271	12	100369	16	100451	18	100536	25
099617	995	099781	369	100014	2	100136	6	100272	12	100370	16	100452	18	100537	25
099618	995	099782	369	100015	2	100137	6	100274	12	100371	16	100453	18	100538	25
099619	995	099783	369	100016	2	100141	7	100275	12	100372	16	100454	18	100539	25
099620	995	099784	369	100017	2	100142	7	100278	12	100373	16	100455	18	100540	25
099621	995	099785	369	100018	2	100143	7	100279	12	100374	16	100456	18	100542	25
099622	995	099786	369	100019	2	100144	7	100280	12	100375	16	100457	18	100543	25
099623	978	099787	369	100020	2	100145	7	100281	12	100376	16	100458	18	100544	25
099624	978	099788	369	100022	2	100146	7	100282	12	100377	16	100459	18	100545	25
099625	978	099790	378	100023	2	100147	7	100283	12	100378	16	100460	18	100546	25
099626	978	099813	408	100024	2	100151	8	100284	12	100379	16	100462	18	100547	25
099627	978	099814	1016	100025	2	100152	8	100285	12	100380	16	100464	18	100553	25
099628	979	099816	1016	100027	2	100153	8	100286	12	100381	16	100465	18	100554	25
099629	979	099817	1016	100028	2	100154	8	100287	12	100382	16	100466	18	100555	25
099630	979	099818	1017	100032	2	100155	8	100288	12	100383	16	100467	18	100556	25
099631	979	099820	563	100038	3	100156	8	100289	12	100384	16	100468	18	100557	25
099632	979	099835	219	100039	3	100157	8	100290	12	100385	16	100469	18	100558	25

100559	25	100757	33	101156	64	101464	80	101672	96	101776	101	102119	116	102378	126
100560	25	100761	34	101157	64	101482	82	101673	96	101777	101	102120	117	102379	126
100561	25	100778	36	101158	64	101484	82	101681	96	101778	101	102121	117	102381	126
100562	25	100792	39	101159	64	101496	83	101682	96	101783	102	102147	119	102382	126
100563	25	100793	39	101160	64	101498	83	101683	97	101785	102	102148	119	102383	126
100564	25	100794	39	101161	64	101499	83	101684	97	101787	102	102149	119	102385	126
100565	25	100796	39	101165	64	101503	84	101685	97	101845	103	102150	118	102386	126
100574	27	100798	39	101166	64	101504	84	101686	97	101846	103	102224	123	102387	126
100575	27	100800	39	101167	64	101505	84	101718	101	101847	103	102225	123	102388	126
100576	27	100802	40	101168	64	101506	84	101719	101	101848	103	102226	123	102389	126
100577	27	100803	40	101169	64	101510	84	101720	101	101849	103	102227	123	102390	126
100578	27	100807	40	101170	64	101512	84	101721	101	101850	103	102228	123	102391	126
100579	27	100808	40	101171	64	101513	84	101722	101	101851	103	102229	123	102393	126
100580	27	100809	40	101181	64	101515	84	101723	101	101852	103	102230	123	102394	126
100581	27	100810	40	101182	64	101516	84	101724	101	101853	103	102231	123	102395	126
100598	28	100831	43	101183	64	101517	84	101725	101	101854	103	102232	123	102397	126
100664	29	100833	43	101184	64	101518	84	101726	101	101855	103	102233	123	102399	126
100665	29	100835	45	101185	64	101527	84	101727	101	101856	103	102234	123	102401	126
100666	29	100839	45	101186	64	101529	84	101728	101	101857	103	102235	123	102402	126
100667	29	100842	46	101187	64	101530	84	101729	101	101858	103	102236	123	102403	126
100668	29	100845	46	101244	65	101531	84	101730	101	101859	103	102237	123	102405	126
100669	29	100860	46	101245	65	101535	84	101731	101	101860	103	102238	123	102409	126
100672	29	100861	46	101246	65	101536	84	101733	101	101861	103	102239	123	102411	126
100674	29	100862	46	101264	67	101543	85	101734	101	101862	103	102240	123	102522	126
100675	29	100863	46	101265	67	101544	85	101735	101	101864	103	102241	123	102523	126
100687	31	100864	46	101266	67	101545	85	101736	101	101865	103	102242	123	102524	126
100702	31	100865	46	101375	76	101546	85	101737	101	101866	103	102243	123	102525	126
100703	31	100866	46	101376	76	101547	85	101738	101	101867	103	102244	123	102526	126
100704	31	100867	46	101377	76	101548	85	101739	101	101868	103	102245	123	102527	126
100705	31	100868	46	101378	76	101549	85	101740	101	101869	103	102246	123	102528	126
100706	31	100869	46	101379	76	101550	85	101741	101	101870	103	102247	123	102529	126
100707	31	100870	46	101380	76	101551	85	101742	101	101871	103	102248	123	102530	126
100708	31	101029	61	101381	76	101552	85	101743	101	101872	103	102249	123	102531	126
100709	31	101030	61	101382	76	101554	85	101744	101	101873	103	102250	123	102532	126
100710	31	101062	56	101384	76	101556	85	101745	101	101874	103	102251	123	102534	126
100711	31	101063	56	101385	76	101562	85	101746	101	101875	104	102252	123	102535	126
100712	31	101064	56	101386	76	101568	85	101747	101	101876	104	102253	123	102536	126
100713	31	101065	56	101387	76	101569	85	101748	101	101877	104	102254	123	102537	126
100714	31	101066	56	101388	76	101570	85	101749	101	101879	104	102255	123	102538	126
100715	31	101099	60	101389	76	101576	85	101750	101	101881	104	102256	123	102539	126
100716	32	101100	60	101390	76	101577	85	101751	101	101882	104	102257	123	102540	126
100717	32	101101	60	101391	76	101578	85	101752	101	101883	104	102258	123	102541	126
100718	32	101102	60	101392	76	101579	85	101753	101	101884	104	102259	123	102542	126
100719	32	101103	60	101393	76	101580	85	101754	101	101886	104	102260	123	102543	126
100720	32	101104	60	101416	76	101581	85	101756	101	101887	104	102261	123	102544	126
100721	32	101105	60	101417	76	101590	86	101757	101	101888	104	102262	123	102545	126
100722	32	101106	61	101418	76	101635	88	101758	101	101889	104	102263	123	102546	126
100723	32	101107	61	101434	79	101637	88	101759	101	101891	104	102264	123	102547	126
100724	32	101108	61	101435	79	101638	89	101760	101	101892	104	102267	123	102548	126
100725	32	101109	61	101436	79	101639	89	101761	101	101893	104	102268	123	102549	126
100735	36	101113	61	101449	80	101640	89	101762	101	101895	104	102269	123	102550	126
100736	36	101117	66	101450	80	101641	89	101763	101	101918	104	102271	123	102552	126
100737	36	101118	66	101451	80	101642	89	101764	101	101919	104	102276	123	102553	126
100738	36	101119	66	101452	80	101645	89	101765	101	101924	120	102277	123	102554	126
100739	36	101120	66	101453	80	101646	89	101766	101	101925	113	102320	125	102555	126
100740	36	101121	66	101457	80	101651	91	101767	101	101926	113	102321	125	102556	126
100741	36	101122	66	101458	80	101652	91	101768	101	101927	113	102369	126	102558	126
100742	36	101125	62	101459	80	101653	91	101769	101	101928	113	102371	126	102562	126
100743	36	101126	62	101460	80	101654	91	101770	101	101929	113	102373	126	102564	126
100744	36	101127	62	101461	80	101656	92	101772	101	102038	114	102374	126	102572	126
100745	36	101154	64	101462	80	101659	92	101773	101	102039	114	102375	126	102576	126
100751	33	101155	64	101463	80	101671	96	101774	101	102118	116	102377	126	102622	126

102624	126	102869	127	103091	135	104405	140	104853	199	105435	262	105600	276	105772	284
102631	126	102870	127	103092	135	104407	140	104854	200	105436	262	105610	277	105773	284
102632	126	102910	130	103093	135	104408	140	104858	200	105437	262	105611	277	105774	284
102633	126	102911	130	103094	135	104409	145	104878	203	105438	263	105612	277	105775	284
102634	126	102912	130	103095	135	104410	140	104879	203	105439	263	105613	277	105776	284
102635	126	102914	130	103096	135	104411	140	104889	204	105440	263	105614	277	105777	284
102636	126	102915	130	103097	135	104413	140	104891	204	105441	263	105615	277	105778	284
102637	126	102975	134	103100	135	104414	140	105296	253	105442	263	105628	277	105779	284
102644	126	102976	134	103102	135	104416	140	105297	254	105443	263	105629	277	105780	284
102645	126	102977	134	103103	135	104417	140	105298	254	105444	263	105630	278	105781	284
102646	126	102978	134	103105	135	104471	165	105299	255	105445	263	105631	278	105782	284
102647	126	102979	134	103106	135	104495	199	105302	255	105446	263	105635	280	105783	284
102648	126	102980	134	103107	135	104496	167	105303	255	105447	263	105636	280	105784	284
102650	126	102987	134	103108	135	104498	167	105304	255	105448	263	105637	280	105785	284
102662	126	102988	134	103109	135	104499	167	105325	256	105449	263	105638	280	105786	284
102663	126	102989	134	103110	135	104500	167	105326	256	105450	263	105639	280	105787	284
102664	126	102990	134	103111	135	104501	167	105329	257	105451	263	105640	280	105788	284
102665	126	102991	134	103130	135	104502	167	105330	257	105452	263	105642	280	105789	284
102666	126	102994	134	103132	135	104504	167	105331	257	105453	263	105646	280	105790	284
102668	126	102996	134	103133	135	104505	167	105368	259	105454	263	105647	280	105791	284
102670	126	102997	134	103134	135	104507	167	105369	259	105455	263	105648	280	105794	285
102742	126	102998	134	103135	135	104509	167	105375	260	105456	263	105649	280	105795	285
102744	126	102999	134	103169	136	104510	167	105381	260	105457	263	105650	280	105796	285
102751	126	103000	134	103170	136	104512	167	105384	261	105458	263	105651	280	105797	286
102752	126	103003	134	103171	136	104527	169	105387	261	105459	263	105652	280	105798	286
102753	127	103005	134	103172	136	104528	169	105388	261	105460	263	105661	280	105799	286
102754	127	103007	134	103173	136	104529	169	105392	262	105461	263	105662	280	105800	286
102755	127	103009	134	103176	136	104530	169	105393	262	105462	263	105664	280	105801	286
102756	127	103010	134	103177	136	104531	169	105394	262	105463	264	105670	282	105802	286
102757	127	103033	134	103178	136	104532	169	105395	262	105464	264	105671	282	105803	286
102769	127	103035	134	103179	136	104534	169	105396	262	105465	264	105702	282	105804	286
102770	127	103037	134	103180	136	104535	169	105397	262	105466	264	105703	282	105805	287
102771	127	103038	134	103184	136	104536	169	105399	262	105470	263	105704	282	105806	287
102773	127	103040	134	103185	136	104538	169	105400	262	105472	263	105705	282	105807	287
102775	127	103042	134	103271	138	104539	169	105401	262	105474	264	105706	282	105808	287
102782	127	103044	134	103272	138	104583	183	105402	262	105475	264	105707	283	105809	287
102783	127	103045	134	103274	138	104584	183	105403	262	105476	264	105708	283	105810	287
102784	127	103046	134	103275	138	104602	186	105404	262	105477	265	105710	283	105811	287
102785	127	103064	135	103290	138	104603	186	105405	262	105480	265	105714	283	105812	287
102786	127	103065	135	103378	138	104604	186	105406	262	105482	265	105716	283	105813	287
102787	127	103066	135	103379	138	104771	198	105407	262	105484	265	105718	283	105814	287
102788	127	103067	135	103380	138	104773	199	105408	262	105487	265	105719	283	105815	287
102791	127	103068	135	103381	138	104775	199	105409	262	105493	267	105721	283	105816	287
102802	127	103069	134	103382	138	104776	199	105410	262	105501	267	105722	283	105817	287
102803	127	103070	134	103383	138	104777	199	105411	262	105502	267	105725	283	105818	287
102804	127	103071	134	103384	138	104778	199	105412	262	105503	267	105729	283	105819	287
102822	127	103072	134	103385	138	104779	199	105413	262	105504	267	105730	283	105820	287
102824	127	103073	134	103387	138	104780	199	105416	262	105506	267	105731	283	105821	287
102825	127	103074	134	103388	138	104781	199	105417	262	105507	267	105732	283	105822	287
102826	127	103075	135	103736	139	104782	199	105420	262	105508	267	105733	283	105823	287
102827	127	103076	135	103737	139	104783	199	105421	262	105512	268	105737	283	105824	287
102828	127	103078	135	103738	139	104784	199	105422	262	105513	268	105738	283	105825	287
102857	127	103079	135	104381	140	104785	79	105423	262	105514	268	105739	283	105826	287
102858	127	103080	135	104382	140	104786	79	105424	262	105515	268	105740	283	105827	288
102859	127	103081	135	104391	140	104787	79	105425	262	105516	268	105741	283	105828	288
102860	127	103082	135	104392	140	104788	79	105426	262	105539	268	105742	283	105829	288
102861	127	103083	135	104393	140	104791	79	105427	262	105541	268	105743	283	105830	288
102862	127	103084	135	104400	145	104792	79	105429	262	105542	268	105744	283	105831	288
102865	127	103086	135	104401	140	104793	79	105430	262	105543	268	105749	283	105832	288
102866	127	103087	135	104402	140	104794	79	105431	262	105554	274	105750	283	105833	288
102867	127	103088	135	104403	145	104795	80	105433	262	105555	274	105751	283	105834	288
102868	127	103090	135	104404	140	104796	80	105434	262	105599	276	105760	283	105835	288

105836	288	105958	289	106255	294	106536	302	106957	328	107438	284	108180	137	108450	36
105837	288	105959	289	106257	294	106537	302	106958	328	107472	83	108181	137	108452	36
105838	288	105960	289	106261	294	106538	302	106959	328	107473	83	108182	137	108453	36
105839	288	105961	289	106262	294	106539	302	106960	328	107474	83	108183	137	108460	40
105840	288	105962	289	106267	294	106540	302	106961	328	107483	285	108184	137	108461	41
105841	288	105963	289	106268	294	106541	302	106962	328	107496	264	108185	137	108469	31
105842	288	105964	289	106276	294	106542	302	106963	328	107497	264	108186	137	108470	31
105843	288	105965	289	106277	294	106544	302	106964	328	107498	264	108187	140	108473	30
105844	288	105966	289	106278	294	106545	302	106965	328	107499	264	108188	140	108474	30
105846	288	105967	289	106279	294	106546	302	106966	328	107507	124	108189	140	108477	30
105874	288	105968	289	106280	294	106547	302	106967	328	107508	124	108199	114	108478	30
105875	288	105969	289	106281	295	106548	302	106968	328	107509	124	108200	119	108507	134
105876	288	105970	289	106282	295	106549	302	106969	328	107510	124	108201	119	108508	134
105877	288	105971	289	106286	295	106550	302	106970	328	107511	124	108203	119	108509	134
105878	288	105972	289	106290	294	106552	302	106971	328	107520	264	108209	277	108510	134
105879	288	105973	289	106291	295	106602	304	106972	328	107523	263	108210	277	108511	134
105880	288	105974	289	106292	295	106603	304	106973	328	107524	264	108262	128	108512	134
105911	288	105975	289	106295	296	106604	304	106974	328	107525	264	108263	128	108513	136
105912	288	105976	289	106305	296	106679	306	106975	328	107526	263	108264	128	108514	136
105913	288	105977	289	106306	296	106680	306	106976	328	107527	264	108265	128	108515	136
105914	288	105978	289	106307	296	106681	306	106977	328	107559	82	108266	128	108516	136
105915	288	105979	289	106309	296	106682	306	106989	328	107567	264	108267	128	108517	136
105916	288	105980	289	106310	296	106683	306	106991	328	107568	263	108268	128	108518	136
105917	288	105981	289	106311	296	106689	311	106992	328	107572	264	108269	128	108522	101
105918	288	106110	289	106410	297	106725	311	106993	328	107583	124	108270	128	108523	101
105919	288	106112	289	106428	298	106726	311	106994	328	107606	44	108271	128	108524	101
105920	288	106113	289	106429	298	106727	311	106995	328	107607	45	108276	137	108525	101
105921	288	106114	289	106430	298	106774	316	106998	329	107618	200	108277	137	108527	101
105922	288	106115	289	106431	298	106775	316	106999	329	107673	268	108279	137	108528	101
105923	288	106116	289	106435	299	106776	316	107000	329	107678	295	108280	137	108558	283
105924	288	106118	289	106439	299	106777	316	107001	329	107679	295	108281	137	108559	283
105925	288	106119	289	106440	299	106779	313	107002	329	107680	295	108282	137	108560	283
105926	288	106121	289	106441	299	106780	313	107003	329	107827	346	108283	137	108561	283
105927	288	106122	289	106487	301	106782	313	107004	329	107944	387	108284	137	108566	283
105928	288	106123	289	106488	301	106783	313	107032	333	107990	92	108285	137	108567	283
105929	288	106128	289	106489	301	106788	316	107042	337	107992	392	108288	119	108597	288
105930	288	106129	289	106496	301	106789	316	107043	337	107993	392	108289	119	108598	288
105931	288	106131	289	106502	301	106790	316	107045	337	107994	392	108290	119	108599	288
105932	289	106133	289	106503	301	106791	316	107047	337	108020	337	108291	119	108600	288
105933	289	106135	289	106504	301	106792	316	107048	337	108021	337	108292	119	108602	288
105934	289	106140	289	106505	301	106794	316	107049	337	108022	337	108293	119	108603	288
105935	289	106141	289	106506	301	106836	320	107050	337	108026	392	108295	125	108634	36
105936	289	106142	289	106507	301	106837	320	107057	338	108125	136	108296	125	108635	36
105937	289	106143	289	106508	301	106842	321	107072	341	108126	136	108297	125	108637	30
105938	289	106144	289	106509	301	106843	321	107077	341	108127	136	108298	125	108639	307
105939	289	106151	292	106510	301	106845	322	107087	342	108128	136	108324	264	108640	307
105940	289	106152	292	106511	301	106912	327	107107	347	108151	138	108327	314	108641	307
105941	289	106153	292	106512	301	106913	327	107109	347	108159	137	108331	281	108643	307
105942	289	106154	292	106513	301	106914	327	107110	347	108160	137	108332	282	108644	307
105943	289	106220	292	106514	301	106940	327	107311	165	108161	137	108370	285	108645	307
105944	289	106221	292	106516	301	106941	327	107312	386	108162	137	108390	78	108689	309
105945	289	106222	293	106517	301	106942	327	107314	386	108163	137	108391	78	108690	309
105946	289	106225	293	106518	301	106943	327	107315	387	108164	137	108392	78	108759	128
105947	289	106226	293	106519	301	106944	327	107316	387	108165	137	108393	78	108760	128
105948	289	106227	293	106520	301	106945	327	107317	387	108166	137	108394	78	108761	128
105949	289	106231	293	106521	301	106946	327	107325	391	108167	138	108395	78	108762	128
105950	289	106232	293	106523	301	106947	327	107326	391	108168	138	108427	38	108763	128
105951	289	106233	293	106524	301	106948	327	107327	391	108169	323	108428	38	108764	128
105952	289	106234	293	106527	302	106949	327	107330	392	108171	323	108443	124	108775	178
105953	289	106235	293	106530	302	106954	327	107338	277	108176	323	108444	124	108776	306
105954	289	106236	293	106533	302	106955	328	107436	284	108177	324	108445	124	108777	306
105957	289	106254	294	106535	302	106956	328	107437	284	108179	137	108449	36	108778	306

108779	306	109216	104	109640	127	110018	124	110219	178	110442	102	110568	122	110717	303
108780	306	109217	104	109641	127	110019	124	110243	375	110444	102	110569	122	110718	303
108807	267	109218	104	109642	127	110020	124	110244	382	110446	102	110570	122	110719	303
108811	281	109219	104	109643	127	110021	123	110245	382	110447	102	110571	122	110720	303
108834	83	109221	114	109644	127	110043	123	110248	382	110448	102	110572	122	110721	303
108835	83	109225	116	109645	127	110044	123	110252	369	110449	102	110573	122	110722	303
108842	124	109250	180	109646	127	110052	25	110253	369	110450	102	110574	122	110723	303
108882	43	109256	162	109647	127	110053	25	110254	369	110451	102	110575	122	110724	303
108895	181	109257	162	109648	127	110054	25	110255	369	110452	102	110576	122	110725	303
108943	326	109273	391	109649	127	110055	25	110256	369	110453	102	110577	122	110726	303
108944	326	109274	391	109650	127	110056	25	110257	369	110455	102	110578	122	110727	303
108945	326	109277	311	109651	127	110057	25	110258	369	110456	102	110579	122	110728	303
108946	326	109278	311	109652	127	110058	33	110278	139	110457	102	110580	122	110729	303
108948	326	109279	311	109653	127	110059	22	110279	139	110459	102	110581	122	110730	303
108949	326	109280	311	109654	127	110060	22	110280	139	110460	102	110582	122	110731	303
108956	326	109406	140	109655	127	110061	22	110281	139	110461	102	110583	122	110732	303
108968	294	109407	140	109656	127	110062	18	110282	139	110463	102	110584	122	110733	306
109002	165	109408	336	109657	130	110063	18	110283	139	110465	102	110585	122	110734	306
109007	178	109424	307	109658	130	110064	18	110284	139	110467	102	110586	122	110735	310
109016	378	109425	307	109659	130	110065	18	110285	139	110468	102	110587	122	110736	310
109083	299	109430	161	109660	130	110066	18	110286	139	110469	102	110588	122	110737	310
109084	299	109438	163	109661	130	110067	18	110287	139	110470	102	110589	122	110738	310
109085	299	109455	145	109662	130	110068	18	110288	139	110471	102	110590	122	110742	82
109097	307	109456	145	109663	130	110069	18	110289	139	110473	102	110591	122	110744	167
109100	307	109483	145	109664	130	110070	18	110310	138	110474	102	110592	122	110745	167
109117	293	109516	186	109665	130	110071	18	110311	138	110475	102	110593	122	110746	167
109175	114	109517	186	109703	168	110072	18	110312	138	110476	102	110594	122	110747	82
109176	114	109523	140	109704	168	110073	18	110313	138	110478	102	110595	122	110748	82
109177	114	109533	257	109712	375	110074	18	110314	138	110479	102	110596	122	110758	228
109178	114	109534	257	109713	375	110075	18	110315	138	110481	102	110597	122	110762	229
109179	114	109535	257	109714	375	110077	18	110327	318	110483	102	110598	122	110769	175
109180	114	109536	257	109715	375	110078	11	110329	139	110484	102	110599	122	110771	130
109181	114	109537	257	109716	375	110079	11	110330	139	110486	102	110600	122	110772	130
109182	114	109538	257	109730	103	110080	11	110331	139	110488	102	110601	122	110773	130
109183	114	109539	257	109745	226	110081	11	110332	139	110490	102	110602	125	110774	130
109184	114	109540	257	109774	140	110082	11	110333	139	110491	177	110603	125	110775	130
109185	114	109541	257	109775	140	110083	11	110341	255	110492	82	110604	125	110776	130
109186	114	109542	257	109776	140	110084	11	110342	255	110502	128	110605	125	110777	130
109187	114	109543	257	109777	102	110085	11	110343	255	110506	341	110606	125	110778	130
109188	114	109544	257	109783	136	110086	11	110344	255	110536	344	110607	138	110779	130
109190	114	109545	259	109784	136	110087	11	110345	256	110545	337	110608	138	110780	130
109191	114	109546	259	109841	328	110088	11	110346	256	110546	334	110609	138	110781	130
109192	114	109547	259	109875	299	110089	11	110348	256	110547	334	110612	125	110782	130
109193	114	109548	259	109876	299	110090	11	110349	256	110548	311	110613	122	110783	130
109194	114	109549	259	109884	182	110091	11	110350	72	110549	201	110632	294	110784	130
109196	114	109550	259	109892	94	110095	8	110380	7	110550	201	110635	161	110786	305
109197	128	109551	259	109893	94	110097	22	110381	272	110551	201	110649	160	110787	305
109198	128	109552	259	109911	225	110102	47	110382	128	110552	201	110673	201	110788	305
109199	128	109553	259	109915	302	110104	57	110383	128	110553	201	110674	201	110789	305
109200	128	109554	259	109920	98	110107	80	110384	128	110555	125	110681	174	110790	305
109201	128	109555	259	109927	303	110108	80	110385	128	110556	125	110695	277	110791	305
109202	128	109556	259	109929	303	110109	47	110386	128	110557	125	110696	277	110792	305
109203	128	109557	259	109935	301	110110	47	110387	130	110558	125	110697	277	110793	305
109204	128	109558	259	109949	137	110111	47	110388	130	110559	125	110698	277	110794	305
109205	128	109559	259	109959	98	110112	47	110389	130	110560	125	110699	277	110795	305
109206	128	109579	134	109960	98	110113	47	110390	8	110561	125	110709	311	110796	305
109207	128	109580	134	110001	47	110114	47	110395	307	110562	125	110710	311	110798	301
109211	104	109581	134	110002	47	110115	47	110430	74	110563	125	110711	311	110799	301
109212	104	109582	134	110007	272	110116	49	110435	125	110564	125	110712	311	110800	301
109213	104	109583	134	110010	268	110146	158	110438	102	110565	125	110714	303	110801	301
109214	104	109584	134	110014	274	110148	226	110440	102	110566	122	110715	303	110802	318
109215	104	109585	134	110017	49	110164	264	110441	102	110567	122	110716	303	110803	318

110804	282	**111008**	15	**111149**	372	**111563**	119	**111851**	200	**112007**	91	**112175**	330	**112418**	372
110805	282	**111009**	15	**111150**	372	**111564**	301	**111852**	294	**112008**	61	**112177**	33	**112442**	277
110839	187	**111011**	60	**111151**	372	**111567**	34	**111854**	351	**112009**	40	**112179**	330	**112469**	273
110841	14	**111012**	58	**111166**	372	**111575**	309	**111864**	177	**112012**	22	**112182**	330	**112509**	388
110858	140	**111014**	54	**111167**	40	**111576**	309	**111866**	351	**112026**	9	**112183**	125	**112510**	388
110859	165	**111015**	56	**111168**	40	**111577**	307	**111867**	351	**112027**	9	**112184**	125	**112511**	388
110870	3	**111016**	56	**111169**	229	**111603**	173	**111868**	351	**112032**	338	**112185**	125	**112512**	161
110871	98	**111017**	56	**111170**	228	**111604**	257	**111869**	351	**112033**	338	**112186**	125	**112531**	158
110916	277	**111018**	56	**111171**	229	**111605**	257	**111870**	351	**112034**	338	**112190**	280	**112541**	162
110943	50	**111019**	56	**111172**	229	**111606**	257	**111871**	351	**112065**	58	**112191**	27	**112551**	152
110944	50	**111020**	56	**111175**	309	**111607**	257	**111872**	351	**112068**	72	**112192**	27	**112557**	346
110945	50	**111021**	56	**111179**	50	**111608**	159	**111873**	351	**112069**	72	**112193**	27	**112558**	346
110946	50	**111022**	56	**111180**	50	**111609**	159	**111874**	351	**112075**	101	**112197**	27	**112559**	341
110947	50	**111023**	56	**111181**	50	**111610**	25	**111875**	351	**112078**	101	**112217**	196	**112566**	342
110948	53	**111024**	55	**111182**	50	**111611**	25	**111906**	52	**112104**	59	**112226**	191	**112570**	309
110949	50	**111025**	55	**111196**	357	**111612**	25	**111907**	52	**112105**	59	**112227**	198	**112572**	309
110950	50	**111026**	55	**111211**	357	**111666**	159	**111909**	54	**112106**	59	**112235**	198	**112616**	5
110951	50	**111027**	55	**111253**	360	**111688**	128	**111910**	368	**112107**	301	**112240**	197	**112617**	23
110952	5	**111028**	55	**111254**	360	**111689**	128	**111911**	368	**112108**	301	**112242**	197	**112618**	173
110954	50	**111029**	55	**111255**	360	**111690**	128	**111912**	368	**112123**	330	**112244**	193	**112620**	298
110955	50	**111030**	55	**111256**	360	**111691**	128	**111913**	368	**112124**	330	**112245**	194	**112621**	298
110956	50	**111031**	55	**111274**	101	**111692**	128	**111914**	368	**112125**	330	**112253**	161	**112622**	298
110957	50	**111032**	55	**111275**	103	**111693**	130	**111915**	368	**112126**	330	**112256**	150	**112624**	298
110958	50	**111033**	55	**111276**	103	**111694**	130	**111916**	368	**112127**	330	**112259**	150	**112625**	298
110959	50	**111034**	56	**111277**	103	**111695**	130	**111926**	139	**112128**	330	**112261**	148	**112626**	298
110960	50	**111035**	56	**111279**	103	**111711**	256	**111927**	242	**112129**	330	**112262**	162	**112632**	120
110961	50	**111037**	57	**111290**	278	**111712**	256	**111928**	242	**112130**	330	**112279**	388	**112635**	187
110962	50	**111038**	57	**111291**	278	**111718**	5	**111929**	242	**112131**	330	**112280**	165	**112636**	188
110963	50	**111039**	57	**111377**	344	**111719**	5	**111934**	323	**112132**	330	**112281**	161	**112637**	389
110964	50	**111040**	57	**111399**	171	**111721**	5	**111935**	323	**112133**	330	**112309**	161	**112639**	389
110965	47	**111041**	57	**111400**	173	**111722**	5	**111936**	323	**112134**	330	**112315**	87	**112640**	389
110966	47	**111042**	57	**111401**	171	**111723**	5	**111937**	323	**112135**	330	**112326**	65	**112641**	389
110967	47	**111043**	57	**111422**	358	**111726**	323	**111938**	323	**112136**	330	**112327**	65	**112642**	389
110968	47	**111044**	57	**111423**	358	**111727**	323	**111939**	322	**112137**	330	**112328**	65	**112643**	389
110969	47	**111045**	57	**111424**	358	**111728**	323	**111940**	322	**112138**	330	**112329**	65	**112645**	389
110970	47	**111048**	57	**111425**	358	**111729**	323	**111941**	322	**112139**	330	**112330**	65	**112646**	389
110971	47	**111049**	58	**111429**	272	**111730**	323	**111942**	322	**112140**	330	**112331**	65	**112647**	389
110972	47	**111050**	7	**111436**	139	**111745**	253	**111943**	322	**112149**	364	**112332**	65	**112648**	389
110973	47	**111051**	8	**111437**	139	**111746**	253	**111944**	322	**112150**	364	**112333**	358	**112649**	389
110974	47	**111066**	162	**111439**	139	**111747**	253	**111945**	322	**112151**	364	**112334**	358	**112650**	389
110975	47	**111073**	38	**111440**	139	**111748**	253	**111946**	322	**112152**	364	**112335**	358	**112672**	113
110976	47	**111074**	38	**111442**	139	**111780**	130	**111947**	323	**112153**	358	**112336**	358	**112673**	65
110977	47	**111079**	283	**111445**	139	**111781**	130	**111948**	323	**112154**	358	**112338**	273	**112674**	65
110978	47	**111080**	283	**111447**	139	**111782**	130	**111949**	322	**112155**	358	**112339**	326	**112675**	65
110979	47	**111101**	48	**111449**	139	**111784**	272	**111950**	322	**112156**	358	**112340**	341	**112676**	65
110980	47	**111103**	54	**111450**	139	**111785**	272	**111951**	322	**112157**	358	**112341**	341	**112680**	74
110981	52	**111105**	11	**111496**	277	**111798**	128	**111952**	322	**112159**	357	**112342**	375	**112681**	74
110983	49	**111106**	11	**111499**	173	**111799**	103	**111953**	322	**112160**	357	**112344**	273	**112682**	74
110987	48	**111107**	11	**111500**	333	**111800**	103	**111974**	173	**112161**	357	**112349**	150	**112685**	327
110988	48	**111108**	11	**111501**	98	**111808**	330	**111975**	173	**112162**	357	**112350**	327	**112693**	229
110989	48	**111109**	11	**111502**	93	**111809**	330	**111979**	146	**112163**	357	**112351**	327	**112696**	150
110990	48	**111110**	11	**111503**	93	**111810**	330	**111980**	157	**112164**	357	**112352**	327	**112702**	177
110991	48	**111111**	54	**111504**	93	**111811**	330	**111983**	174	**112165**	357	**112357**	152	**112704**	178
110992	48	**111121**	137	**111505**	43	**111812**	330	**111984**	295	**112166**	357	**112370**	194	**112710**	226
110997	48	**111127**	369	**111506**	45	**111813**	330	**111992**	334	**112167**	364	**112373**	197	**112711**	226
110998	48	**111128**	369	**111517**	355	**111814**	330	**111993**	54	**112168**	364	**112375**	198	**112714**	167
110999	48	**111129**	369	**111533**	311	**111815**	330	**111997**	293	**112169**	364	**112376**	159	**112717**	226
111002	52	**111130**	369	**111537**	147	**111839**	182	**111998**	293	**112170**	364	**112377**	159	**112718**	226
111003	52	**111131**	369	**111559**	386	**111842**	175	**111999**	41	**112171**	330	**112378**	159	**112719**	226
111004	52	**111146**	372	**111560**	387	**111843**	175	**112000**	54	**112172**	330	**112379**	182	**112721**	341
111005	52	**111147**	372	**111561**	387	**111845**	189	**112002**	60	**112173**	330	**112386**	150	**112723**	228
111006	52	**111148**	372	**111562**	388	**111850**	140	**112004**	12	**112174**	330	**112388**	162	**112725**	89

112726	89	112896	92	113116	14	113330	241	113482	305	113722	242	113832	365	113927	194
112734	320	112897	44	113118	179	113333	93	113483	305	113723	243	113833	365	113928	94
112735	320	112901	283	113120	220	113334	93	113484	305	113725	243	113834	365	113929	94
112736	320	112907	146	113121	34	113335	93	113485	305	113726	243	113835	365	113930	94
112737	321	112910	147	113122	25	113336	93	113486	305	113727	243	113836	365	113936	47
112747	228	112921	371	113129	146	113346	309	113487	305	113728	243	113837	365	113937	47
112748	226	112922	371	113130	147	113347	309	113488	305	113729	243	113838	365	113938	47
112749	226	112923	371	113131	290	113348	309	113489	305	113730	243	113839	360	113939	49
112751	228	112924	371	113151	372	113349	312	113490	305	113754	368	113840	360	113940	49
112752	228	112939	371	113152	372	113350	312	113491	305	113755	368	113841	360	113946	43
112753	228	112940	371	113153	372	113351	312	113492	305	113756	368	113842	360	113959	189
112754	47	112947	370	113154	372	113352	312	113493	305	113757	368	113843	360	113960	179
112777	157	112948	370	113155	372	113353	312	113494	305	113763	163	113844	40	113962	220
112796	147	112949	370	113156	372	113354	312	113495	305	113765	177	113845	360	113963	29
112797	283	112961	371	113157	372	113355	312	113496	305	113768	312	113846	360	113964	29
112798	283	112962	371	113158	372	113356	312	113497	305	113769	312	113847	360	113965	29
112799	283	112963	371	113193	103	113358	312	113498	305	113778	217	113848	360	113966	29
112800	283	112964	371	113194	103	113359	312	113499	305	113779	217	113849	360	113967	4
112809	228	112965	371	113195	103	113360	312	113500	305	113780	333	113850	361	113968	4
112810	228	112966	371	113196	103	113361	312	113501	305	113781	204	113851	361	113969	313
112811	228	112967	371	113197	103	113362	312	113502	305	113782	204	113852	361	113970	317
112812	228	112978	94	113198	103	113363	312	113515	139	113783	188	113853	361	113971	313
112821	128	112979	165	113199	103	113364	312	113597	314	113792	358	113854	361	113974	189
112822	130	112994	314	113216	113	113365	312	113600	181	113793	358	113855	361	113975	187
112823	372	112995	314	113225	169	113367	312	113601	152	113794	358	113856	361	113977	253
112824	372	112996	314	113226	183	113368	312	113602	152	113795	358	113857	361	113980	268
112825	372	112997	314	113227	183	113369	312	113606	187	113796	358	113858	361	113981	102
112826	372	112998	314	113228	183	113372	312	113607	149	113797	358	113859	361	113982	13
112827	372	112999	314	113229	183	113374	309	113613	175	113798	358	113860	360	113983	13
112828	372	113000	160	113254	184	113375	309	113614	177	113799	358	113861	360	113984	13
112832	98	113001	152	113255	184	113376	309	113633	314	113800	358	113862	360	113989	196
112833	100	113005	158	113256	184	113377	309	113634	314	113801	358	113863	360	113990	196
112835	92	113006	158	113257	184	113378	309	113642	171	113802	362	113864	360	113994	297
112836	92	113009	159	113258	184	113379	309	113643	171	113803	362	113865	360	113995	297
112837	95	113013	72	113298	241	113380	309	113644	140	113804	362	113866	360	113996	280
112838	93	113018	93	113300	241	113395	146	113645	140	113805	362	113867	360	114002	161
112839	93	113022	285	113301	241	113396	173	113647	371	113806	364	113868	360	114003	160
112840	95	113025	285	113302	241	113417	317	113648	371	113807	364	113869	360	114012	369
112841	95	113026	285	113303	241	113418	83	113649	371	113808	364	113870	12	114013	369
112843	95	113028	371	113305	241	113419	83	113650	371	113809	364	113871	265	114014	369
112844	92	113029	371	113306	241	113420	153	113651	371	113810	362	113872	171	114015	369
112845	92	113036	297	113307	241	113425	174	113652	371	113811	362	113873	382	114016	369
112846	92	113037	313	113308	241	113427	158	113653	371	113812	362	113874	382	114017	369
112847	92	113038	313	113309	241	113448	388	113654	371	113813	362	113884	284	114018	369
112848	92	113041	188	113310	241	113449	388	113658	177	113814	362	113885	284	114019	369
112849	89	113043	189	113311	241	113450	388	113659	177	113815	361	113886	284	114023	375
112850	95	113044	187	113313	241	113453	171	113666	196	113816	361	113887	284	114024	375
112851	283	113046	340	113314	241	113457	267	113686	257	113817	361	113888	284	114025	375
112852	226	113050	257	113315	241	113458	330	113687	257	113818	361	113891	284	114026	375
112853	226	113051	257	113316	241	113459	14	113688	257	113819	361	113892	284	114027	375
112854	226	113082	351	113317	241	113465	346	113693	367	113820	362	113905	265	114028	375
112873	272	113083	356	113319	241	113466	346	113694	194	113821	362	113906	267	114029	375
112874	382	113092	330	113320	241	113467	346	113695	277	113822	362	113907	149	114030	375
112875	382	113099	170	113321	241	113469	189	113706	371	113823	361	113908	170	114031	375
112876	382	113100	170	113322	241	113471	188	113707	371	113824	361	113910	152	114032	375
112877	382	113103	182	113323	241	113472	171	113708	371	113825	361	113911	153	114044	119
112878	382	113104	174	113324	241	113475	58	113709	371	113826	361	113912	205	114045	58
112879	382	113106	330	113325	241	113477	305	113710	371	113827	364	113913	149	114061	137
112880	382	113107	170	113326	241	113478	305	113711	371	113828	364	113914	149	114062	389
112882	124	113112	140	113327	241	113479	305	113712	371	113829	364	113915	387	114063	146
112883	124	113114	14	113328	241	113480	305	113713	371	113830	364	113919	149	114064	150
112884	44	113115	14	113329	241	113481	305	113721	242	113831	365	113926	85	114065	150

114083	225	114255	5	114360	148	114438	360	114521	281	200048	395	200181	400	200414	418
114084	225	114256	5	114361	148	114439	361	114522	281	200049	395	200182	400	200415	418
114087	98	114257	5	114362	224	114440	361	114523	281	200051	395	200183	400	200416	418
114090	344	114258	5	114363	224	114441	361	114524	281	200053	395	200184	400	200417	418
114091	344	114259	5	114364	193	114442	361	114525	281	200054	395	200185	400	200418	418
114092	344	114260	3	114365	356	114443	362	114526	281	200055	395	200186	400	200419	418
114093	344	114261	3	114366	355	114445	339	114527	281	200056	395	200188	400	200420	418
114094	335	114262	3	114367	355	114446	349	114528	281	200058	395	200189	400	200421	418
114095	335	114263	3	114368	355	114447	349	114529	190	200084	395	200190	400	200422	418
114096	336	114264	3	114369	355	114448	349	114530	210	200086	395	200192	400	200423	418
114097	334	114265	3	114372	194	114449	349	114531	210	200089	395	200193	400	200424	418
114098	334	114266	3	114373	60	114450	92	114532	211	200092	395	200194	400	200425	418
114099	335	114267	3	114374	307	114451	152	114533	211	200094	395	200195	400	200432	419
114100	335	114268	3	114382	191	114468	375	114534	211	200096	396	200196	400	200444	419
114101	339	114269	3	114383	190	114469	375	114535	210	200098	396	200197	401	200445	419
114103	335	114270	3	114384	190	114470	375	114536	211	200099	396	200198	401	200446	420
114107	158	114271	3	114386	190	114471	375	114537	211	200101	396	200199	401	200447	420
114110	194	114272	3	114387	193	114472	375	114538	211	200102	396	200200	401	200454	420
114117	346	114273	3	114388	194	114473	375	114539	211	200103	396	200201	401	200457	420
114118	58	114274	3	114393	208	114474	375	114540	211	200104	396	200202	401	200458	420
114120	43	114275	3	114394	208	114475	375	114541	211	200105	396	200203	401	200461	420
114123	267	114276	3	114396	208	114476	375	114542	211	200106	396	200204	401	200478	421
114142	124	114277	3	114397	208	114477	375	114543	211	200124	396	200205	401	200480	421
114143	124	114278	3	114398	268	114478	70	114544	212	200125	396	200206	401	200482	421
114195	375	114279	3	114399	208	114479	70	114545	213	200126	396	200207	401	200485	421
114196	375	114280	3	114401	196	114480	71	114546	213	200127	396	200208	401	200491	421
114197	375	114281	3	114402	386	114481	67	114547	213	200128	396	200209	401	200492	421
114198	375	114282	3	114403	268	114482	67	114548	213	200129	396	200211	401	200493	421
114199	375	114283	3	114404	361	114483	68	114549	213	200130	396	200212	401	200497	421
114200	375	114284	3	114405	361	114484	68	114550	213	200131	396	200213	401	200498	422
114203	147	114285	3	114406	361	114485	68	114551	213	200132	396	200214	401	200499	422
114205	146	114286	3	114407	361	114486	68	114552	213	200133	397	200215	401	200500	422
114207	147	114287	3	114408	362	114487	70	114553	214	200134	397	200216	401	200501	422
114208	153	114288	3	114409	362	114488	67	114554	214	200135	397	200217	402	200502	422
114209	152	114289	3	114410	362	114489	71	114555	214	200136	397	200218	402	200503	422
114211	372	114290	3	114411	362	114490	71	114556	214	200137	397	200219	402	200504	422
114212	372	114291	3	114412	362	114491	220	114557	214	200138	397	200220	402	200505	422
114213	372	114292	281	114413	362	114492	71	114558	215	200139	397	200221	402	200508	422
114214	372	114298	373	114414	362	114493	71	114559	215	200140	397	200222	402	200509	422
114215	372	114299	373	114415	362	114494	67	114560	215	200141	397	200257	404	200510	422
114216	372	114300	373	114416	362	114495	67	114561	215	200142	397	200258	404	200511	422
114217	350	114301	373	114417	362	114496	67	114562	216	200143	397	200268	405	200512	424
114218	350	114302	373	114418	362	114497	67	114563	216	200144	396	200269	405	200513	424
114219	350	114303	373	114419	365	114498	67	114564	216	200149	397	200270	405	200514	424
114221	252	114304	373	114420	365	114502	356	114565	215	200151	397	200312	410	200515	424
114222	252	114305	375	114421	365	114503	356	114566	208	200152	397	200313	410	200516	424
114223	252	114329	290	114422	365	114504	356	114567	208	200153	397	200328	413	200517	424
114236	153	114330	292	114423	358	114505	356	114568	214	200154	397	200354	415	200518	424
114237	149	114331	224	114424	358	114506	355	114569	208	200156	397	200355	415	200519	424
114238	152	114332	225	114425	358	114507	355	114570	382	200157	397	200369	416	200520	424
114239	153	114334	306	114426	358	114509	161	114571	208	200158	399	200372	417	200521	424
114240	153	114335	312	114427	364	114510	157	114572	212	200159	399	200373	417	200522	424
114241	147	114336	224	114428	364	114511	182	114586	102	200161	399	200382	417	200523	424
114242	148	114337	225	114429	364	114512	173	114599	367	200162	399	200383	417	200524	424
114243	148	114338	224	114430	364	114513	170	114600	367	200163	399	200385	417	200525	424
114244	89	114339	225	114431	364	114514	169	114601	367	200164	399	200407	418	200526	424
114246	147	114340	307	114432	364	114515	146	200003	394	200165	399	200408	418	200527	424
114248	181	114346	207	114433	364	114516	146	200004	394	200167	402	200409	418	200528	425
114249	150	114355	58	114434	364	114517	281	200010	394	200168	402	200410	418	200529	425
114250	149	114356	162	114435	360	114518	281	200016	394	200169	400	200411	418	200530	425
114253	335	114358	148	114436	360	114519	281	200017	394	200170	400	200412	418	200532	427
114254	5	114359	148	114437	360	114520	281	200018	394	200176	400	200413	418	200533	427

200534 427
200535 427
200536 425
200537 425
200541 425
200542 425
200543 425
200544 427
200545 425
200547 425
200548 425
200549 426
200550 426
200551 426
200552 426
200556 427
200557 427
200563 428
200565 428
200571 429
200572 429
200575 429
200576 429
200577 429
200578 429
200579 429
200584 433
200587 432
200588 432
200589 432
200590 432
200591 432
200592 432
200593 430
200594 430
200595 430
200596 430
200597 430
200598 430
200599 430
200600 431
200601 431
200602 431
200603 431
200604 431
200606 431
200607 431
200608 431
200609 431
200616 433
200617 433
200618 433
200619 433
200620 433
200621 433
200623 433
200626 434
200627 434
200628 434
200629 434
200630 434
200631 434
200632 434
200633 434
200634 434
200635 435
200636 435
200637 435
200638 435
200640 435
200641 435
200642 435
200643 436
200644 436
200645 436
200649 436
200650 436
200651 436
200653 436
200654 436
200660 437
200661 437
200662 437
200663 437
200666 437
200670 438
200672 438
200673 438
200674 438
200675 438
200676 438
200677 438
200678 438
200679 438
200680 438
200681 438
200682 438
200683 438
200690 438
200691 438
200692 438
200693 438
200694 438
200695 438
200696 438
200697 438
200698 439
200699 439
200700 439
200701 439
200702 439
200703 439
200704 439
200705 439
200712 438
200713 438
200714 438
200715 438
200716 438
200717 438
200727 440
200728 440
200729 440
200744 440
200745 440
200746 440
200747 440
200750 441
200751 441
200752 441
200753 441
200754 441
200758 441
200760 422
200761 422
200762 422
200763 422
200764 422
200765 431
200766 432
200767 432
200774 426
200775 426
200776 427
200777 426
200778 426
200779 426
200780 439
200781 431
200782 431
200783 442
200784 442
200785 442
200786 442
200787 442
200788 442
200789 442
200790 443
200791 443
200792 443
200793 443
200795 443
200796 443
200797 443
200798 444
200799 444
200800 444
200801 444
200809 444
200810 444
200812 444
200816 444
200817 444
200823 445
200841 446
200842 446
200843 447
200844 447
200846 447
200847 447
200848 447
200849 447
200850 447
200851 447
200872 447
200875 447
200879 448
200881 448
200886 450
200887 450
200903 450
200927 452
200931 452
200932 452
200933 452
200934 452
200941 452
200942 452
200943 452
200944 452
200946 452
200948 452
200949 452
200950 452
200951 452
200952 452
200953 453
200954 453
200955 453
200958 452
200966 453
200967 453
200968 453
200971 453
200972 453
200989 458
200990 458
200991 458
200998 458
200999 458
201017 459
201018 459
201020 459
201021 459
201024 459
201025 459
201077 467
201078 467
201079 467
201080 467
201081 467
201082 467
201083 467
201084 467
201085 467
201095 461
201096 461
201097 461
201098 461
201099 461
201101 461
201102 461
201103 461
201104 461
201105 462
201106 462
201107 462
201108 462
201109 464
201110 464
201126 464
201127 464
201128 464
201129 464
201130 464
201131 464
201132 464
201133 464
201134 464
201135 464
201136 464
201137 464
201138 464
201139 464
201140 464
201141 464
201142 464
201143 464
201144 464
201145 464
201154 465
201155 465
201159 465
201160 466
201164 466
201165 466
201166 466
201171 466
201172 467
201173 467
201176 466
201177 466
201178 466
201179 466
201180 466
201181 466
201182 466
201183 466
201184 466
201185 466
201186 466
201187 466
201188 466
201190 467
201191 467
201229 471
201251 472
201264 473
201271 473
201272 473
201273 473
201274 473
201278 473
201279 473
201280 474
201281 474
201312 473
201317 473
201318 473
201319 473
201320 473
201321 473
201322 473
201323 474
201324 474
201327 478
201332 474
201334 474
201336 474
201337 475
201339 475
201341 475
201342 475
201343 475
201344 475
201346 475
201347 475
201348 475
201350 475
201351 475
201372 476
201373 476
201374 476
201375 476
201376 476
201391 477
201392 477
201393 477
201394 477
201395 477
201397 477
201398 477
201403 477
201404 477
201405 477
201406 477
201407 477
201408 477
201409 477
201412 478
201414 478
201452 479
201453 479
201454 479
201455 479
201456 479
201457 479
201458 479
201462 480
201479 482
201480 482
201487 482
201488 482
201495 482
201496 482
201497 482
201498 482
201499 482
201501 486
201502 482
201504 482
201506 483
201507 483
201509 483
201518 484
201519 484
201520 484
201521 484
201522 484
201524 484
201525 484
201526 484
201527 484
201528 484
201543 483
201544 483
201545 483
201547 483
201548 483
201550 483
201552 485
201553 484
201554 484
201555 484
201558 484
201583 485
201585 485
201586 485
201600 486
201605 486
201607 486
201609 486
201622 486
201623 486
201624 486
201625 486
201626 486
201629 492
201630 492
201655 486
201656 486
201657 486
201658 486
201659 486
201660 486
201661 486
201662 486
201663 486
201664 487
201665 487
201666 487
201667 487
201668 487
201669 487
201670 487
201671 488
201672 488
201673 488
201674 488
201675 488
201676 488
201697 489
201699 622
201700 622
201729 490
201730 490
201731 490
201732 490
201733 490
201735 490
201737 490
201738 490
201740 490
201743 491
201744 491
201745 491
201749 491
201750 491
201751 491
201822 491
201823 491
201825 491
201826 491
201827 491
201839 492
201840 492
201853 404
201854 404
201855 404
201856 404
201862 492
201863 492
201868 492
201911 496
201916 496
201917 496
201918 496
201919 496
201923 496
201924 496
201925 496
201937 497
201938 497
201939 497
201940 497
201941 497
201942 497
201943 497
201944 497
201962 644
201963 644
201964 644
201965 644
201966 644
201967 644
201968 644
201969 644
201970 644
201971 644
201972 644
201973 644
201974 644
201975 644
201976 644
201977 644
201978 644

201987	644	202214	508	202394	514	202516	523	202850	569	203120	628	203232	637	203334	582
201988	644	202272	510	202395	515	202517	523	202883	547	203121	628	203233	637	203340	485
201989	644	202273	510	202397	515	202518	523	202884	575	203122	628	203234	637	203341	471
201990	644	202280	510	202398	515	202525	523	202886	575	203130	632	203235	637	203342	403
201991	644	202281	510	202400	515	202526	523	202891	576	203131	632	203236	637	203350	584
201992	644	202297	510	202401	515	202529	524	202894	576	203132	632	203237	637	203351	584
201993	644	202298	510	202402	515	202530	524	202895	576	203133	632	203238	637	203352	584
201994	644	202299	511	202407	515	202531	524	202897	576	203134	632	203239	637	203353	584
201996	644	202300	511	202408	515	202532	524	202898	576	203135	632	203240	637	203354	584
202008	644	202301	511	202409	515	202537	524	202916	594	203141	632	203241	637	203355	584
202009	644	202304	511	202410	516	202538	524	202917	582	203142	632	203242	637	203357	584
202010	644	202306	511	202411	516	202539	524	202919	582	203143	632	203243	637	203358	584
202011	644	202308	511	202412	516	202540	524	202922	582	203144	632	203245	637	203359	584
202012	644	202310	511	202414	516	202541	524	202923	578	203145	632	203246	637	203361	594
202013	644	202312	511	202415	516	202542	524	202926	582	203146	632	203247	637	203363	594
202014	644	202314	511	202417	518	202546	524	202970	596	203152	632	203248	637	203364	595
202015	644	202316	511	202418	518	202547	524	202971	596	203153	632	203249	637	203365	595
202016	644	202318	511	202419	518	202548	524	202991	614	203154	632	203250	637	203366	595
202017	644	202320	511	202420	518	202549	524	202993	614	203155	632	203251	637	203367	595
202018	644	202322	511	202421	518	202550	524	202994	614	203156	632	203252	637	203369	595
202030	644	202324	511	202422	518	202551	526	203045	621	203178	633	203253	637	203370	596
202031	644	202328	511	202423	518	202552	526	203046	621	203179	633	203255	637	203371	595
202032	644	202330	511	202431	518	202553	526	203047	621	203180	633	203256	637	203372	595
202033	644	202332	511	202432	518	202555	526	203048	621	203181	633	203257	637	203373	471
202034	644	202334	511	202433	518	202556	526	203049	621	203182	633	203258	637	203375	594
202035	644	202336	511	202434	518	202557	526	203050	621	203183	633	203259	637	203424	448
202036	644	202338	511	202437	518	202558	526	203052	621	203184	633	203260	637	203428	424
202037	644	202340	512	202438	518	202559	526	203053	621	203185	633	203261	637	203429	424
202038	644	202342	512	202439	518	202560	526	203054	621	203186	633	203262	637	203430	424
202039	644	202344	512	202440	518	202561	526	203055	621	203187	633	203263	638	203433	460
202040	644	202346	512	202445	518	202563	526	203056	622	203188	633	203264	638	203434	460
202045	645	202348	512	202446	518	202564	526	203057	622	203190	633	203265	638	203435	460
202046	645	202352	512	202447	518	202565	526	203058	622	203191	633	203266	638	203436	460
202047	645	202354	512	202448	518	202566	526	203059	622	203192	634	203267	638	203438	476
202048	645	202358	512	202449	518	202567	526	203060	622	203193	634	203268	638	203439	594
202051	645	202360	512	202455	518	202568	526	203061	622	203194	634	203269	638	203440	600
202052	645	202362	512	202456	518	202569	526	203062	622	203195	634	203270	638	203441	595
202054	645	202364	512	202460	518	202572	516	203063	622	203197	634	203271	638	203443	594
202059	498	202366	512	202461	519	202573	516	203064	622	203198	634	203272	638	203444	584
202060	498	202368	512	202467	519	202574	516	203084	624	203199	634	203273	638	203446	584
202061	498	202369	512	202470	519	202575	516	203085	624	203200	634	203274	638	203483	403
202062	498	202370	513	202475	519	202683	534	203086	624	203201	634	203275	638	203484	403
202065	498	202371	513	202478	522	202684	534	203087	624	203202	634	203276	638	203494	483
202066	498	202372	512	202479	522	202685	534	203088	624	203203	634	203277	638	203495	483
202067	498	202373	513	202480	522	202686	534	203090	624	203204	634	203278	638	203508	621
202068	498	202374	513	202481	522	202687	534	203094	625	203205	634	203279	638	203510	471
202079	498	202375	513	202482	522	202688	533	203097	625	203206	634	203283	639	203516	403
202080	498	202376	513	202483	522	202689	533	203098	625	203207	634	203284	639	203517	403
202081	498	202377	513	202484	522	202690	533	203100	625	203208	634	203285	626	203518	624
202082	498	202379	513	202486	522	202691	533	203102	625	203209	634	203286	626	203519	492
202096	498	202380	513	202487	522	202692	533	203103	625	203210	634	203287	626	203520	492
202097	498	202381	513	202488	522	202693	533	203105	627	203211	634	203289	626	203522	492
202099	498	202382	513	202489	522	202694	533	203106	627	203212	634	203290	626	203523	492
202100	498	202383	513	202492	522	202695	533	203108	628	203213	634	203292	627	203524	492
202102	498	202384	514	202493	522	202696	533	203109	628	203214	634	203293	627	203525	492
202195	507	202385	514	202494	522	202791	549	203111	628	203215	634	203313	640	203539	446
202196	507	202386	514	202495	522	202792	549	203112	628	203216	634	203319	496	203540	446
202204	508	202387	514	202496	523	202802	551	203113	628	203217	634	203320	496	203542	450
202205	508	202389	514	202508	523	202841	567	203114	628	203219	635	203321	496	203544	478
202207	508	202390	514	202509	523	202842	567	203115	628	203221	635	203324	485	203566	496
202212	508	202391	514	202510	523	202844	569	203116	628	203223	635	203329	640	203567	496
202213	508	202392	514	202511	523	202848	569	203117	628	203225	635	203330	640	203568	421

203569	399	203728	464	203809	402	204001	399	204160	467	204359	501	204486	476	204715	635
203570	399	203729	464	203810	403	204002	396	204161	467	204360	507	204487	476	204716	451
203571	399	203736	464	203811	403	204003	399	204164	496	204361	507	204491	465	204717	451
203572	399	203737	464	203812	403	204004	394	204168	496	204362	507	204493	465	204718	451
203573	399	203738	464	203814	601	204005	394	204170	504	204363	501	204497	606	204719	451
203575	399	203739	440	203815	472	204006	394	204190	494	204364	501	204498	646	204720	451
203597	472	203740	440	203816	418	204007	394	204191	494	204365	501	204499	646	204721	451
203603	485	203741	440	203824	460	204008	394	204192	488	204366	501	204500	605	204722	451
203609	491	203742	440	203825	460	204009	394	204193	488	204367	501	204502	570	204723	451
203610	491	203743	440	203826	460	204010	396	204194	488	204368	501	204504	646	204724	451
203611	491	203744	440	203827	460	204011	396	204195	507	204369	501	204505	646	204729	459
203612	491	203745	440	203828	460	204012	396	204196	507	204370	499	204506	646	204730	450
203614	491	203746	440	203829	460	204013	396	204200	507	204371	499	204516	428	204731	449
203615	491	203747	440	203830	460	204045	503	204204	417	204372	499	204517	428	204733	415
203616	491	203748	584	203831	600	204046	503	204206	490	204373	499	204550	394	204734	415
203617	491	203749	569	203834	580	204064	620	204207	490	204374	499	204551	394	204775	425
203618	491	203756	596	203835	580	204065	620	204208	490	204375	499	204552	394	204779	437
203619	491	203760	604	203856	418	204066	620	204209	461	204376	499	204553	394	204780	437
203620	491	203762	524	203857	418	204067	492	204210	461	204377	499	204554	394	204787	563
203621	491	203763	524	203858	418	204068	492	204211	461	204378	499	204555	394	204839	437
203622	491	203764	448	203859	418	204069	492	204212	461	204379	499	204556	394	204840	459
203623	491	203765	448	203860	418	204070	492	204213	461	204380	499	204557	394	204841	459
203624	491	203766	434	203861	418	204071	492	204214	461	204381	499	204558	394	204846	482
203625	491	203767	436	203862	418	204072	492	204215	461	204382	499	204559	394	204847	448
203626	491	203768	448	203863	418	204073	493	204216	461	204383	499	204560	394	204848	482
203627	491	203769	448	203864	418	204074	493	204217	461	204384	499	204562	394	204849	482
203628	491	203771	478	203865	418	204075	493	204218	461	204385	499	204564	394	204850	482
203629	491	203772	480	203866	418	204076	394	204219	461	204396	435	204571	418	204856	471
203630	491	203773	480	203867	418	204082	483	204220	461	204398	523	204582	418	204857	471
203631	491	203774	462	203868	418	204083	483	204223	582	204399	523	204588	621	204859	471
203632	491	203775	462	203892	464	204084	483	204225	617	204402	636	204595	478	204862	602
203633	491	203776	462	203909	634	204085	483	204226	617	204403	636	204605	564	204864	602
203634	491	203777	462	203910	439	204086	483	204227	617	204404	636	204608	526	204866	602
203635	491	203778	462	203911	440	204087	484	204228	617	204405	636	204618	471	204867	602
203636	491	203779	465	203912	440	204088	484	204229	614	204414	428	204646	522	204877	474
203637	491	203780	465	203913	439	204089	484	204234	440	204415	428	204649	522	204888	558
203638	491	203781	465	203914	439	204090	484	204235	440	204416	428	204655	524	204889	558
203639	491	203782	474	203921	628	204093	533	204246	523	204417	499	204657	522	204900	602
203640	491	203783	474	203922	628	204094	533	204247	474	204418	499	204659	526	204901	602
203641	491	203784	501	203923	519	204095	533	204248	474	204419	499	204662	552	204902	602
203642	491	203785	501	203924	519	204096	533	204249	466	204420	499	204666	594	204903	462
203669	498	203786	499	203926	569	204097	533	204250	476	204421	499	204667	595	204905	501
203670	498	203787	499	203927	485	204098	533	204251	523	204423	467	204668	595	204906	501
203672	498	203788	499	203928	485	204099	533	204252	466	204458	480	204669	637	204907	501
203674	498	203789	499	203943	568	204100	533	204253	466	204459	480	204670	637	204908	501
203675	498	203790	499	203944	465	204106	436	204256	476	204460	480	204691	419	204909	499
203676	498	203791	499	203945	465	204107	436	204257	476	204461	476	204697	421	204910	499
203677	498	203792	493	203946	575	204108	436	204259	476	204465	480	204698	449	204911	499
203678	498	203793	493	203947	601	204128	480	204269	402	204466	576	204699	449	204912	499
203696	596	203794	505	203966	633	204145	639	204270	402	204467	568	204700	449	204916	405
203702	450	203795	505	203967	633	204146	639	204292	534	204468	568	204701	449	204917	405
203717	465	203796	505	203969	633	204147	639	204293	534	204471	569	204702	449	204918	405
203718	465	203797	505	203970	633	204149	639	204294	534	204472	534	204703	449	204919	405
203719	465	203798	505	203973	441	204150	639	204295	534	204473	534	204704	449	204920	405
203720	465	203799	505	203974	416	204151	639	204296	534	204474	534	204707	635	204921	405
203721	465	203800	505	203983	485	204152	639	204297	534	204475	534	204708	635	204922	405
203722	465	203801	505	203984	485	204154	467	204312	566	204476	534	204709	635	204923	406
203723	559	203802	505	203996	397	204155	467	204314	640	204477	534	204710	635	204924	406
203724	464	203803	505	203997	396	204156	467	204326	582	204478	534	204711	635	204925	406
203725	464	203804	505	203998	395	204157	467	204349	526	204483	484	204712	635	204926	406
203726	464	203807	402	203999	395	204158	467	204357	501	204484	476	204713	635	204927	396
203727	464	203808	402	204000	395	204159	467	204358	501	204485	476	204714	635	204928	396

204929	396	205077	419	205287	419	205486	619	205691	627	205789	418	206008	578	206092	635
204930	396	205078	419	205288	419	205487	619	205692	627	205790	418	206009	578	206093	635
204931	405	205079	419	205289	420	205488	419	205693	627	205791	418	206010	577	206094	635
204932	405	205080	419	205290	420	205489	419	205694	627	205792	418	206011	577	206095	635
204933	405	205081	419	205291	420	205490	419	205695	627	205793	418	206012	576	206096	635
204934	405	205093	448	205292	420	205491	419	205696	627	205794	418	206013	576	206097	635
204935	405	205094	478	205293	420	205492	553	205697	627	205795	418	206014	577	206099	636
204936	408	205095	478	205294	420	205493	617	205698	627	205796	418	206015	577	206100	636
204937	408	205096	478	205295	420	205494	617	205699	627	205797	602	206016	577	206103	481
204938	408	205097	478	205296	420	205495	617	205700	627	205798	602	206017	577	206104	481
204939	408	205098	478	205297	420	205496	617	205701	654	205828	573	206018	578	206105	481
204940	408	205115	452	205314	471	205497	617	205702	654	205829	575	206019	576	206106	481
204941	408	205118	604	205317	471	205498	617	205704	654	205830	575	206021	598	206109	582
204952	410	205124	612	205409	453	205499	617	205705	655	205835	527	206022	598	206129	568
204953	410	205125	523	205410	453	205500	617	205706	655	205836	527	206023	597	206130	575
204954	406	205126	523	205411	453	205514	620	205707	655	205837	527	206024	597	206131	559
204955	406	205129	487	205412	453	205523	458	205709	655	205838	527	206025	600	206135	621
204956	406	205130	487	205414	445	205524	458	205710	655	205846	479	206026	577	206158	454
204984	481	205131	488	205415	445	205528	447	205711	655	205847	479	206027	577	206159	454
204985	481	205132	487	205416	445	205544	438	205712	656	205848	479	206028	600	206160	454
204986	481	205136	486	205417	445	205545	438	205713	656	205873	494	206029	601	206161	454
204987	481	205140	566	205418	445	205546	439	205714	656	205874	494	206034	578	206162	454
204988	470	205141	563	205419	445	205547	439	205716	656	205877	570	206035	578	206163	454
204989	470	205152	465	205420	445	205548	439	205717	656	205881	580	206036	577	206166	568
204990	470	205153	465	205421	446	205549	439	205720	458	205882	580	206037	594	206167	568
204991	470	205154	465	205422	446	205550	619	205721	458	205883	580	206038	578	206171	553
204992	470	205155	465	205423	466	205551	581	205723	479	205884	580	206039	582	206172	554
204993	467	205156	465	205424	466	205552	580	205724	479	205886	454	206041	600	206175	426
204994	467	205161	429	205425	496	205585	430	205725	479	205887	454	206042	600	206176	450
204995	472	205162	429	205426	496	205602	413	205726	479	205901	475	206043	600	206182	419
204996	468	205167	454	205427	496	205603	452	205727	479	205904	475	206044	600	206183	395
204997	468	205170	454	205428	496	205604	418	205728	479	205905	475	206045	600	206184	399
204998	468	205171	454	205449	470	205605	621	205729	476	205917	421	206046	600	206188	400
204999	468	205172	454	205450	470	205607	621	205730	476	205918	421	206048	598	206190	567
205000	468	205173	454	205451	468	205608	621	205731	476	205920	448	206049	598	206195	424
205001	470	205174	454	205452	470	205632	458	205732	476	205923	578	206051	598	206196	460
205002	470	205175	454	205453	470	205633	458	205733	480	205937	447	206053	598	206197	460
205003	471	205176	458	205454	468	205659	504	205734	480	205940	641	206054	578	206198	460
205004	471	205178	580	205455	468	205660	504	205743	518	205941	641	206055	580	206199	460
205005	468	205228	620	205456	468	205668	635	205744	519	205942	641	206056	601	206200	460
205006	468	205229	620	205457	468	205669	635	205745	519	205943	641	206057	601	206201	460
205007	468	205230	620	205458	468	205670	636	205747	454	205952	494	206058	598	206202	460
205008	468	205231	619	205459	468	205671	636	205749	575	205953	494	206059	597	206205	550
205009	476	205233	617	205460	468	205672	636	205750	454	205954	494	206060	597	206206	401
205010	476	205234	604	205461	470	205673	636	205759	570	205955	494	206061	600	206207	401
205011	479	205235	617	205462	470	205674	636	205769	450	205956	494	206062	600	206208	459
205012	479	205236	619	205463	472	205675	636	205770	450	205957	494	206063	600	206209	459
205013	479	205237	620	205464	472	205676	636	205771	450	205958	494	206064	600	206213	446
205014	472	205239	620	205465	470	205677	627	205772	420	205959	494	206065	600	206214	446
205015	472	205246	425	205466	472	205678	627	205773	420	205960	494	206070	596	206215	446
205016	472	205247	425	205467	468	205679	627	205777	438	205961	623	206071	596	206216	446
205017	486	205253	410	205468	471	205680	627	205778	438	205962	623	206072	581	206217	446
205018	486	205254	410	205469	471	205681	627	205779	439	205963	623	206073	581	206220	575
205020	646	205255	410	205470	468	205682	627	205780	439	205964	623	206074	581	206221	575
205021	646	205279	528	205471	477	205683	627	205781	439	205965	623	206075	581	206222	594
205022	646	205280	528	205472	468	205684	627	205782	439	205966	623	206076	596	206236	497
205060	430	205281	528	205473	477	205685	627	205783	440	205967	623	206078	597	206237	497
205064	430	205282	528	205474	479	205686	627	205784	440	205968	623	206084	656	206238	497
205065	429	205283	528	205475	479	205687	627	205785	418	205980	646	206088	498	206239	497
205066	429	205284	530	205476	479	205688	627	205786	418	205988	570	206089	498	206240	497
205075	419	205285	530	205479	617	205689	627	205787	418	206005	558	206090	498	206241	497
205076	419	205286	419	205480	617	205690	627	205788	418	206007	619	206091	498	206251	646

206252 641
206253 641
206264 559
206268 458
206269 458
206270 458
206271 458
206272 410
206273 410
206274 410
206275 410
206280 635
206295 620
206296 620
206313 646
206314 646
206319 570
206322 570
206323 570
206324 621
206325 621
206326 575
206327 575
206332 420
206333 561
206334 420
206335 420
206336 420
206337 420
206338 557
206339 646
206340 646
206341 576
206357 442
206358 413
206359 442
206361 549
206362 545
206363 549
206367 584
206368 584
206369 595
206370 561
206377 617
206378 617
206379 617
206380 459
206381 458
206382 458
206391 658
206392 656
206393 656
206394 418
206395 418
206396 418
206397 418
206398 418
206399 418
206400 418
206401 418
206402 418
206403 418
206404 418
206405 418
206406 418
206407 418
206408 418
206409 418
206410 418
206411 418
206412 418
206413 418
206414 418
206415 418
206416 418
206417 418
206418 418
206419 418
206420 418
206421 429
206422 429
206423 418
206424 418
206425 418
206426 418
206428 441
206429 441
206430 441
206431 441
206432 441
206433 441
206434 449
206435 422
206436 422
206437 422
206438 422
206439 425
206440 426
206441 426
206442 428
206443 429
206444 438
206445 438
206446 445
206447 445
206448 442
206449 442
206450 419
206451 419
206453 412
206457 499
206458 577
206459 624
206463 564
206464 564
206465 564
206466 656
206467 653
206468 653
206469 576
206470 576
206471 604
206472 511
206479 403
206480 403
206482 617
206483 462
206484 462
206485 461
206486 461
206487 461
206488 461
206489 462
206490 462
206491 462
206492 462
206493 462
206495 502
206507 460
206508 460
206509 606
206512 552
206513 552
206514 552
206515 552
206516 552
206517 552
206518 552
206529 561
206530 582
206531 561
206532 527
206533 527
206534 527
206535 527
206536 527
206537 527
206538 527
206539 581
206540 581
300002 682
300003 682
300004 682
300005 682
300006 682
300007 682
300008 682
300009 682
300013 682
300014 682
300015 682
300016 682
300017 682
300018 682
300019 682
300020 682
300022 682
300023 682
300024 682
300025 682
300026 682
300027 682
300028 682
300029 682
300032 682
300033 682
300034 682
300035 682
300036 682
300037 682
300041 682
300042 682
300043 682
300044 682
300045 682
300046 682
300047 682
300048 682
300049 682
300050 682
300051 682
300052 682
300053 682
300054 682
300055 682
300056 682
300057 682
300060 682
300061 684
300062 684
300063 684
300064 684
300065 684
300066 684
300067 684
300068 684
300069 684
300070 684
300071 684
300075 684
300076 684
300077 684
300078 684
300079 684
300080 684
300082 684
300083 684
300084 684
300085 684
300086 684
300087 684
300088 684
300089 684
300090 684
300091 684
300092 684
300093 684
300094 684
300095 684
300096 684
300097 684
300098 684
300104 684
300108 684
300110 684
300117 684
300119 684
300120 684
300122 684
300125 684
300126 684
300127 684
300133 684
300134 684
300135 684
300136 684
300137 684
300138 684
300139 684
300141 685
300142 685
300143 685
300146 685
300147 685
300148 685
300149 685
300150 685
300151 685
300152 685
300153 685
300154 685
300155 685
300156 685
300157 685
300158 685
300159 685
300160 685
300161 685
300162 685
300163 685
300164 685
300165 685
300166 685
300167 685
300168 685
300169 685
300170 685
300171 685
300172 685
300173 685
300174 685
300175 685
300176 685
300177 685
300178 685
300179 685
300180 685
300181 685
300182 685
300183 685
300184 685
300185 685
300186 685
300187 685
300189 685
300190 685
300191 685
300192 685
300193 685
300194 685
300195 685
300196 685
300197 685
300198 685
300199 685
300200 685
300201 685
300202 685
300203 685
300204 685
300205 685
300206 685
300207 685
300208 685
300209 685
300210 685
300211 685
300212 685
300213 685
300214 685
300215 685
300216 685
300217 685
300218 685
300219 685
300220 685
300221 685
300222 686
300223 686
300224 686
300225 686
300226 686
300227 686
300228 686
300229 686
300230 686
300231 686
300232 686
300234 686
300235 686
300236 686
300237 686
300238 686
300239 686
300240 686
300241 686
300242 686
300243 686
300244 686
300245 686
300246 686
300247 686
300248 686
300249 686
300250 686
300251 686
300252 686
300253 686
300254 686
300255 686
300256 686
300257 686
300258 686
300259 686
300260 686
300261 686
300262 686
300263 686
300264 686
300265 686
300266 686
300267 686
300268 686
300269 686
300270 686
300271 686
300272 686
300280 686
300281 686
300282 686
300284 686
300286 686
300287 686
300288 687
300289 687
300290 687
300291 687
300292 687
300293 687
300294 687
300295 687
300296 687
300297 687
300298 687
300299 687
300300 687
300301 687
300302 687
300303 687
300305 687
300306 687
300307 687
300308 687
300309 687
300310 687
300312 687
300313 687
300314 687
300315 687
300316 687
300317 687
300318 687
300319 687
300320 687
300321 687
300322 687
300323 687
300324 687
300325 687
300326 687
300327 687
300328 687
300329 687
300331 687
300333 687
300334 687
300335 687
300337 687
300338 687
300339 687
300340 687
300342 687
300343 687
300344 687
300345 687
300346 687
300347 687
300348 687
300349 687
300350 687
300351 687
300352 687
300353 687
300354 687
300355 687
300356 687
300357 687
300358 687
300359 687
300360 687
300362 687
300363 687
300364 687
300366 687
300368 687
300369 687
300370 687
300371 687
300372 687
300374 687
300375 687
300376 687
300377 687
300378 687
300379 687
300380 687
300381 688
300382 688
300383 688
300384 688
300385 688
300386 688
300388 688
300390 688
300391 688
300393 688
300395 688
300396 688
300397 688
300399 688
300400 688
300401 688
300402 688
300403 688
300404 688
300405 688

300406	688	300472	689	300608	721	300702	719	300946	748	301025	749	301233	753	301348	757
300407	688	300473	689	300609	721	300703	719	300947	748	301026	749	301236	753	301349	757
300408	688	300474	689	300636	716	300704	719	300948	748	301030	750	301237	753	301350	757
300409	688	300475	689	300637	716	300705	719	300949	748	301031	750	301238	753	301351	757
300410	688	300476	689	300638	716	300706	719	300950	748	301032	750	301239	753	301352	757
300411	688	300477	689	300639	716	300707	719	300951	748	301033	750	301240	753	301353	757
300412	688	300478	689	300640	716	300740	719	300952	748	301034	750	301245	754	301354	757
300414	688	300479	689	300641	716	300741	719	300953	748	301035	750	301246	754	301355	757
300415	688	300480	689	300644	716	300742	719	300954	748	301037	750	301247	754	301356	757
300416	688	300481	689	300646	718	300743	719	300955	748	301038	750	301248	754	301357	757
300417	688	300482	689	300647	718	300744	719	300960	749	301039	750	301249	754	301358	757
300418	688	300483	689	300648	718	300745	719	300961	749	301040	750	301250	754	301359	757
300419	688	300484	689	300649	718	300746	719	300962	749	301041	750	301251	754	301360	758
300420	688	300485	691	300650	718	300747	719	300963	749	301042	750	301252	754	301361	758
300421	688	300486	691	300651	718	300748	719	300964	749	301043	750	301253	754	301370	758
300422	688	300487	691	300653	718	300749	719	300965	749	301044	750	301254	754	301371	758
300423	688	300488	691	300654	718	300750	719	300966	749	301046	750	301255	754	301372	758
300425	688	300489	691	300655	718	300751	719	300967	749	301047	750	301256	754	301374	758
300426	688	300490	691	300656	718	300752	719	300968	749	301048	750	301275	754	301376	758
300427	688	300491	691	300657	718	300753	719	300969	749	301049	750	301276	754	301377	758
300428	688	300492	691	300658	718	300754	719	300970	749	301054	750	301277	754	301378	758
300429	688	300493	691	300659	718	300755	719	300971	749	301056	750	301278	754	301379	758
300430	688	300494	691	300660	718	300756	719	300972	749	301061	750	301279	754	301380	758
300431	688	300495	691	300661	718	300761	720	300973	749	301063	750	301280	754	301381	758
300432	688	300496	691	300662	718	300762	720	300975	749	301064	750	301282	754	301382	758
300433	688	300497	691	300664	718	300763	720	300977	749	301066	750	301283	754	301383	758
300434	688	300498	691	300665	718	300764	720	300979	749	301067	750	301297	754	301384	758
300435	688	300499	691	300666	718	300765	720	300980	749	301068	750	301298	754	301386	758
300436	688	300500	691	300667	718	300766	720	300981	749	301069	750	301299	754	301387	758
300438	688	300501	691	300668	718	300767	720	300982	749	301070	750	301300	754	301388	758
300439	688	300503	691	300669	718	300768	721	300983	749	301071	750	301301	754	301389	758
300440	688	300504	691	300670	718	300769	721	300985	749	301072	750	301302	754	301390	758
300441	688	300505	691	300671	718	300770	721	300987	749	301078	750	301303	755	301393	758
300442	688	300506	691	300672	718	300771	721	300988	749	301079	750	301304	755	301394	758
300443	688	300507	691	300673	718	300845	747	300990	749	301096	750	301305	755	301395	758
300444	688	300508	691	300674	718	300872	748	300993	749	301097	750	301306	755	301397	758
300445	688	300509	691	300675	718	300873	748	300994	749	301098	750	301307	755	301398	758
300446	688	300510	691	300676	718	300874	748	300995	749	301099	750	301308	755	301399	758
300447	688	300511	691	300677	718	300887	748	300996	749	301100	750	301310	755	301401	758
300448	688	300533	715	300678	718	300889	748	300997	749	301101	750	301311	755	301402	758
300449	688	300534	715	300679	718	300890	748	300998	749	301102	750	301312	755	301403	758
300450	688	300535	715	300680	718	300891	748	300999	749	301104	750	301313	755	301404	758
300451	688	300536	715	300681	718	300892	748	301000	749	301105	750	301314	755	301406	758
300453	688	300537	715	300683	718	300893	748	301002	749	301106	750	301315	755	301407	758
300454	688	300538	715	300684	718	300895	748	301003	749	301107	750	301316	755	301408	758
300455	688	300539	715	300685	718	300896	748	301004	749	301108	750	301317	755	301409	758
300456	688	300540	715	300686	718	300897	748	301005	749	301110	750	301318	755	301414	760
300457	688	300572	716	300687	718	300898	748	301006	749	301112	750	301319	755	301415	760
300458	689	300573	716	300688	718	300899	748	301008	749	301113	750	301329	755	301416	760
300459	689	300574	716	300689	718	300900	748	301010	750	301127	752	301331	755	301455	760
300460	689	300575	716	300690	718	300931	748	301011	750	301128	752	301332	755	301456	760
300461	689	300576	716	300691	719	300932	748	301012	750	301129	752	301333	755	301457	760
300462	689	300577	716	300692	719	300933	748	301013	750	301130	752	301336	757	301458	760
300463	689	300578	716	300693	719	300934	748	301014	750	301131	752	301337	757	301459	760
300464	689	300581	716	300694	719	300935	748	301015	750	301183	752	301338	757	301460	760
300465	689	300582	716	300695	719	300936	748	301016	750	301192	752	301339	757	301461	760
300466	689	300583	716	300696	719	300938	748	301019	750	301193	752	301340	757	301462	760
300467	689	300584	716	300697	719	300941	748	301020	750	301195	752	301342	757	301463	760
300468	689	300585	716	300698	719	300942	748	301021	750	301196	752	301343	757	301464	760
300469	689	300604	721	300699	719	300943	748	301022	749	301216	752	301344	757	301465	760
300470	689	300606	721	300700	719	300944	748	301023	749	301228	753	301345	757	301466	760
300471	689	300607	721	300701	719	300945	748	301024	749	301229	753	301347	757	301467	760

301469	760	301752	780	301947	790	302092	699	302171	701	302234	704	302322	774	302498	691
301470	760	301753	780	301949	790	302093	699	302172	701	302235	704	302323	789	302499	691
301471	760	301754	780	301950	790	302094	699	302173	701	302236	704	302376	699	302500	691
301472	760	301766	780	301951	790	302095	699	302174	701	302237	704	302377	749	302511	695
301473	760	301767	781	301963	693	302096	699	302175	701	302238	704	302379	698	302512	695
301474	760	301768	781	301964	693	302097	699	302176	701	302239	704	302380	699	302521	715
301475	760	301793	786	301965	693	302098	699	302177	702	302240	704	302381	699	302522	715
301478	760	301796	786	301973	693	302099	699	302178	702	302241	704	302382	699	302523	715
301479	760	301803	786	301974	693	302100	699	302179	702	302242	704	302384	748	302524	715
301480	760	301808	787	301979	693	302101	699	302180	702	302244	704	302390	757	302525	715
301481	760	301809	787	301980	693	302102	699	302181	702	302245	704	302391	721	302526	715
301482	760	301829	787	301985	693	302103	699	302182	702	302246	704	302393	716	302528	691
301483	760	301830	787	301986	693	302104	699	302183	702	302247	704	302396	721	302529	691
301484	760	301832	787	301991	693	302105	699	302184	702	302248	704	302407	789	302530	691
301485	760	301833	787	301998	695	302106	699	302185	702	302249	704	302413	719	302531	691
301486	760	301834	787	302003	695	302107	699	302186	702	302250	704	302414	719	302532	691
301487	760	301835	787	302004	695	302108	699	302187	702	302251	704	302420	720	302551	757
301488	760	301841	788	302009	695	302109	699	302189	702	302252	704	302421	720	302552	755
301504	761	301842	788	302010	695	302110	699	302190	702	302254	704	302431	701	302553	755
301505	754	301843	788	302049	720	302111	699	302191	702	302255	704	302432	701	302554	757
301517	761	301844	788	302050	720	302112	699	302192	702	302256	704	302436	696	302555	757
301518	761	301846	788	302051	720	302113	699	302193	702	302257	704	302437	696	302556	757
301519	761	301867	788	302052	720	302114	699	302194	702	302258	704	302438	696	302558	701
301520	761	301868	788	302053	720	302115	699	302195	702	302259	704	302439	695	302570	761
301525	763	301869	788	302054	720	302116	699	302196	702	302260	704	302440	695	302571	761
301526	763	301871	788	302055	720	302117	699	302197	702	302262	704	302441	695	302572	763
301527	763	301872	788	302056	720	302118	699	302198	702	302263	704	302442	695	302576	758
301528	763	301873	788	302057	720	302119	699	302199	702	302264	704	302443	695	302577	758
301529	763	301874	788	302058	720	302120	699	302200	702	302265	704	302444	695	302578	754
301530	763	301878	789	302059	720	302121	699	302201	702	302266	704	302445	696	302579	754
301595	774	301896	789	302060	720	302122	699	302202	702	302267	704	302446	696	302580	754
301613	774	301910	789	302061	720	302123	699	302203	702	302268	704	302447	696	302581	754
301614	774	301911	789	302062	720	302124	699	302204	702	302269	704	302449	696	302582	754
301615	774	301912	789	302063	720	302125	699	302205	702	302270	704	302451	696	302583	754
301616	774	301913	789	302064	720	302126	699	302206	702	302271	704	302452	696	302584	754
301617	774	301914	789	302065	698	302128	701	302207	702	302272	704	302453	696	302585	754
301627	770	301915	789	302066	698	302129	701	302208	702	302273	704	302456	696	302586	754
301630	770	301918	789	302067	698	302130	701	302209	702	302274	704	302457	696	302587	754
301645	770	301919	789	302068	698	302131	701	302210	702	302275	704	302458	696	302588	754
301647	772	301920	789	302069	698	302132	701	302211	702	302276	704	302459	696	302589	754
301678	779	301921	789	302070	699	302133	701	302212	702	302284	715	302463	691	302590	754
301679	779	301922	789	302071	699	302134	701	302213	702	302285	715	302464	691	302591	754
301680	779	301926	789	302072	699	302135	701	302214	702	302286	715	302465	691	302592	754
301681	779	301927	789	302073	699	302136	701	302215	702	302287	715	302466	691	302593	754
301682	779	301928	789	302074	699	302137	701	302216	702	302288	715	302468	691	302594	754
301703	779	301929	789	302075	699	302142	701	302217	702	302289	715	302469	691	302595	754
301704	779	301931	789	302076	699	302143	701	302218	702	302290	715	302470	691	302596	778
301705	779	301932	789	302077	699	302144	701	302219	702	302291	715	302471	691	302597	778
301706	779	301933	789	302078	699	302145	701	302220	702	302293	715	302472	691	302598	778
301707	779	301934	790	302079	699	302153	701	302221	702	302294	715	302477	701	302599	778
301708	779	301935	790	302080	699	302159	701	302222	702	302295	715	302478	701	302600	778
301709	779	301936	790	302081	699	302160	701	302223	702	302298	715	302479	701	302625	715
301710	779	301937	790	302082	699	302161	701	302224	702	302312	749	302480	701	302626	715
301711	779	301938	790	302083	699	302162	701	302225	702	302313	749	302481	701	302627	715
301741	780	301939	790	302084	699	302163	701	302226	702	302314	749	302482	701	302628	715
301743	780	301940	790	302085	699	302164	701	302227	702	302315	749	302483	701	302629	715
301744	780	301941	790	302086	699	302165	701	302228	702	302316	749	302486	701	302630	715
301745	780	301942	790	302087	699	302166	701	302229	702	302317	749	302487	701	302631	715
301746	775	301943	790	302088	699	302167	701	302230	702	302318	749	302490	691	302632	715
301749	780	301944	790	302089	699	302168	701	302231	702	302319	749	302491	691	302633	715
301750	780	301945	790	302090	699	302169	701	302232	702	302320	749	302492	691	302634	715
301751	780	301946	790	302091	699	302170	701	302233	704	302321	754	302497	691	302635	715

302636	715	302827	749	302956	748	303026	747	303123	688	303263	757	303334	774	400087	829
302644	750	302828	749	302957	748	303027	747	303124	688	303264	758	303335	780	400092	829
302645	750	302833	699	302958	748	303028	747	303125	688	303265	758	303336	780	400093	828
302646	750	302836	699	302959	748	303029	747	303126	689	303266	758	303337	780	400094	829
302647	750	302838	699	302960	748	303030	747	303127	689	303268	689	303338	780	400095	829
302648	750	302847	701	302962	748	303031	747	303128	689	303269	689	303339	780	400106	849
302649	750	302848	701	302963	748	303032	747	303129	689	303270	689	303340	780	400111	853
302650	750	302849	701	302964	748	303033	747	303134	750	303272	690	303341	774	400112	853
302651	750	302860	715	302965	748	303034	747	303137	720	303273	690	303342	774	400113	853
302652	750	302861	692	302966	748	303035	747	303138	720	303274	690	303343	774	400116	862
302653	750	302862	692	302967	748	303037	774	303139	720	303275	690	303344	774	400119	862
302654	750	302863	721	302968	748	303038	774	303140	720	303278	690	303345	752	400120	864
302655	750	302864	721	302969	748	303040	693	303141	720	303279	690	303346	752	400121	864
302658	774	302865	721	302970	748	303042	692	303142	720	303280	690	303347	752	400124	864
302659	699	302866	721	302971	747	303043	787	303143	720	303281	690	303348	752	400125	865
302660	699	302867	721	302972	747	303044	695	303144	720	303282	690	303349	752	400127	865
302661	699	302868	721	302973	747	303048	784	303159	698	303283	690	303350	752	400128	865
302662	699	302870	721	302974	747	303051	782	303160	698	303284	690	303351	752	400131	866
302663	699	302871	721	302975	747	303053	782	303162	697	303285	690	303352	752	400142	834
302664	699	302872	721	302976	747	303061	749	303172	721	303286	690	303353	752	400145	835
302668	761	302876	693	302977	747	303062	747	303173	721	303287	690	303354	752	400146	836
302669	761	302877	693	302978	747	303063	747	303174	721	303288	690	303355	752	400157	838
302757	715	302878	693	302979	747	303064	696	303175	721	303289	690	303356	752	400159	840
302760	779	302879	693	302980	747	303065	698	303177	721	303290	690	303357	752	400160	840
302761	789	302880	693	302981	747	303066	698	303179	721	303291	690	303358	752	400164	842
302762	779	302881	693	302982	747	303067	698	303180	721	303292	690	303359	752	400165	842
302763	779	302882	695	302983	747	303068	693	303181	721	303293	690	303360	752	400166	842
302764	779	302883	693	302984	747	303069	693	303182	721	303294	690	303361	752	400171	842
302765	779	302884	695	302985	747	303070	693	303184	721	303295	690	303362	752	400172	842
302766	779	302885	695	302988	747	303071	693	303185	721	303296	690	303363	752	400173	846
302780	716	302886	695	302989	747	303072	693	303187	721	303297	690	303364	752	400174	846
302781	716	302887	695	302990	747	303073	693	303188	721	303298	690	303365	752	400175	846
302782	716	302888	693	302991	747	303074	693	303229	768	303299	690	303366	779	400253	887
302783	716	302900	692	302995	747	303075	693	303230	770	303300	690	303367	780	400254	887
302784	716	302901	692	302996	747	303076	693	303231	768	303301	690	303368	780	400255	887
302785	716	302902	692	302997	747	303077	693	303232	768	303302	690	303369	780	400257	887
302786	716	302903	692	302998	747	303094	688	303233	768	303303	690	303370	779	400258	887
302789	716	302920	696	302999	747	303095	688	303235	768	303304	690	303371	779	400259	887
302790	716	302921	697	303000	747	303096	688	303236	765	303305	690	303372	779	400260	887
302791	716	302922	697	303003	747	303097	688	303237	767	303306	690	303373	779	400261	887
302792	716	302923	697	303004	747	303098	688	303238	765	303307	691	303374	780	400262	887
302793	716	302927	697	303005	747	303099	688	303239	765	303308	691	303375	780	400263	887
302794	716	302928	697	303006	747	303100	688	303240	765	303309	691	303376	780	400264	887
302795	716	302933	697	303007	747	303101	688	303241	768	303310	691	303377	780	400265	887
302797	716	302934	697	303008	747	303102	787	303242	765	303311	691	303378	780	400266	887
302798	716	302935	698	303009	747	303103	787	303243	768	303312	691	303379	780	400267	887
302799	716	302936	698	303010	747	303104	787	303244	768	303313	691	303380	780	400268	887
302800	716	302937	698	303011	747	303105	783	303245	768	303314	691	303381	780	400269	887
302802	779	302938	698	303012	747	303107	782	303246	767	303315	691	303382	780	400270	887
302812	701	302939	698	303013	747	303109	715	303249	758	303316	691	303383	785	400271	887
302813	701	302940	698	303014	747	303110	715	303250	758	303318	773	303384	785	400272	887
302814	701	302941	698	303015	747	303111	715	303251	697	303319	698	303385	784	400273	887
302815	701	302942	697	303016	747	303113	715	303252	697	303320	698	303387	783	400274	887
302816	701	302943	697	303017	747	303114	715	303254	753	303324	689	303388	785	400275	887
302817	701	302946	749	303018	747	303115	715	303255	697	303325	688	303389	785	400276	887
302818	701	302949	748	303019	747	303116	715	303256	689	303326	686	303391	785	400277	887
302820	749	302950	748	303020	747	303117	715	303257	689	303328	773	303392	785	400278	887
302821	749	302951	748	303021	747	303118	715	303258	689	303329	773	303393	785	400279	887
302822	749	302952	748	303022	747	303119	689	303259	757	303330	775	400052	814	400280	887
302823	749	302953	748	303023	747	303120	689	303260	757	303331	774	400056	925	400281	887
302825	749	302954	748	303024	747	303121	689	303261	757	303332	774	400062	923	400282	887
302826	749	302955	748	303025	747	303122	688	303262	757	303333	774	400086	829	400283	887

400284 887
400285 887
400286 887
400287 887
400288 887
400289 887
400291 887
400292 887
400293 887
400294 887
400306 887
400307 887
400408 890
400418 890
400425 890
400426 890
400427 890
400428 890
400430 890
400431 890
400432 890
400433 890
400434 890
400439 890
400450 890
400493 890
400494 890
400495 890
400496 890
400497 890
400498 890
400500 892
400507 894
400508 894
400509 894
400510 894
400519 894
400520 894
400521 894
400522 894
400523 894
400531 894
400532 894
400533 894
400534 894
400545 896
400546 896
400547 896
400548 901
400549 901
400550 901
400551 901
400552 901
400553 901
400554 901
400594 890
400607 890
400629 907
400631 908
400632 908
400633 908
400634 910
400637 910
400638 910
400639 910
400640 910
400641 910
400642 910
400651 908
400652 908
400653 908
400654 908
400659 910
400661 911
400675 912
400676 912
400677 912
400678 912
400679 912
400680 912
400681 912
400682 912
400683 912
400684 912
400686 913
400687 913
400688 913
400689 913
400690 913
400691 913
400692 913
400693 913
400694 913
400695 913
400696 913
400697 913
400698 913
400699 913
400700 913
400701 913
400702 913
400704 913
400705 913
400706 913
400707 913
400708 913
400709 913
400710 913
400711 913
400712 913
400713 913
400714 913
400717 913
400718 913
400719 913
400721 913
400722 913
400723 913
400724 913
400725 913
400726 913
400728 913
400729 913
400730 913
400731 913
400732 913
400733 913
400734 913
400735 913
400736 913
400737 914
400738 914
400739 914
400740 914
400741 914
400742 914
400743 914
400744 914
400745 914
400746 914
400747 914
400748 914
400749 914
400750 914
400751 914
400752 914
400753 914
400754 914
400755 914
400756 914
400757 914
400758 914
400759 914
400760 914
400762 918
400768 920
400802 910
400813 910
400816 910
400827 892
400838 912
400840 908
400876 910
400877 916
400878 864
400880 865
400913 851
400917 860
400935 912
400936 908
400937 908
400938 896
400939 896
400943 898
400947 840
400953 836
400954 838
400955 836
400956 826
400958 835
400959 838
400960 838
400961 838
400963 838
400964 838
400965 837
400966 838
400974 832
400976 910
400977 832
401058 887
401059 887
401060 887
401061 887
401062 887
401063 889
401064 889
401065 889
401066 889
401069 889
401071 889
401072 889
401073 889
401074 889
401075 889
401077 889
401078 889
401079 889
401080 889
401081 889
401082 889
401083 889
401084 889
401085 889
401086 889
401087 889
401088 889
401089 889
401090 889
401091 889
401092 889
401094 889
401095 889
401096 890
401097 890
401098 890
401099 889
401135 870
401137 870
401139 870
401140 870
401182 895
401676 908
401680 896
401681 896
401682 896
401686 842
401687 842
401756 840
401758 898
401784 916
401791 820
401797 896
401950 842
401954 912
402012 842
402013 840
402014 840
402036 823
402037 820
402055 925
402056 925
402057 925
402062 894
402063 894
402064 894
402065 894
402066 892
402067 892
402068 892
402069 892
402070 892
402071 892
402073 910
402074 910
402152 925
402154 925
402155 926
402157 926
402217 849
402218 849
402219 849
402220 849
402221 849
402222 849
402223 849
402224 849
402225 849
402226 849
402267 911
402268 911
402269 922
402270 922
402272 911
402273 911
402274 911
402275 911
402276 908
402277 908
402278 920
402279 918
402280 918
402281 918
402283 920
402284 920
402285 920
402289 849
402290 849
402291 849
402292 849
402293 849
402294 849
402295 849
402305 898
402306 898
402309 898
402310 896
402311 918
402313 830
402385 938
402386 938
402387 934
402388 934
402389 934
402390 934
402393 934
402394 936
402395 936
402396 936
402397 936
402398 936
402399 936
402400 936
402401 936
402402 936
402403 936
402404 934
402405 934
402406 934
402408 934
402409 936
402410 936
402411 936
402413 937
402414 937
402415 936
402416 934
402418 937
402419 938
402420 938
402421 938
402423 939
402430 939
402432 939
402433 939
402434 939
402435 939
402436 939
402437 939
402438 939
402439 939
402440 939
402441 939
402442 940
402443 939
402444 939
402445 939
402446 938
402447 938
402449 939
402450 849
402463 908
402464 845
402467 845
402476 916
402482 920
402483 920
402531 892
402557 655
402560 926
402561 926
402562 929
402563 929
402564 930
402565 930
402567 930
402568 930
402569 932
402570 930
402573 925
402574 873
402590 822
402616 843
402617 927
402618 927
402619 927
402620 927
402621 927
402622 927
402623 927
402624 927
402625 927
402626 929
402627 929
402630 845
402639 898
402658 910
402659 908
402660 898
402706 827
402707 827
402743 932
402751 797
402752 796
402754 796
402755 796
402757 797
402758 797
402784 822
402801 870
402802 836
402803 835
402827 845
402828 845
402852 937
402901 918
402903 840
402911 886
402912 908
402913 907
402914 907
402915 907
402916 868
402919 926
402920 930
402921 932
402923 930
402926 819
402930 873
402931 873
402938 923
402975 840
402997 926
402998 849
402999 851
403000 927
403001 927
403005 815
403006 815
403012 906
403014 836
403015 836
403016 836
403029 901
403037 896
403038 865
403039 861
403089 843
403090 927
403091 927
403112 932
403113 933
403114 933
403115 933
403121 892
403139 862
403140 862
403142 862
403143 864
403146 861
403147 861
403148 862
403149 937
403150 937
403151 937
403152 937
403153 938
403157 938
403158 937
403163 861
403164 860
403165 861
403166 862
403178 861
403186 927
403187 927
403191 881
403192 814
403211 825
403215 899
403216 899
403219 918
403220 882
403221 882
403222 882
403223 882
403224 882
403225 882
403230 843
403231 844
403236 832
403242 811
403247 862
403250 913
403252 844
403254 904

403255 849
403256 934
403257 843
500001 942
500002 942
500003 942
500004 942
500005 942
500006 942
500007 942
500008 942
500009 942
500010 942
500011 942
500012 942
500013 942
500014 942
500015 942
500016 942
500017 942
500018 942
500019 942
500020 942
500021 942
500022 942
500023 942
500024 942
500025 942
500026 942
500027 942
500028 942
500029 942
500030 942
500031 942
500032 942
500033 942
500034 942
500035 942
500036 942
500037 942
500038 942
500039 942
500040 942
500041 942
500042 942
500043 942
500044 942
500045 942
500046 942
500050 942
500051 942
500052 942
500053 942
500054 942
500055 942
500056 942
500057 942
500058 942
500059 942
500061 942
500063 942
500064 942
500065 942
500066 942
500067 942
500068 942
500075 942
500076 942
500077 942
500078 942
500079 942
500080 942
500081 942
500082 942
500083 942
500085 942
500086 942
500087 942
500201 942
500202 942
500203 942
500204 942
500205 942
500206 942
500207 942
500208 942
500209 942
500210 942
500211 942
500212 942
500213 942
500214 942
500215 942
500216 942
500217 942
500218 942
500219 942
500220 942
500221 942
500222 942
500223 942
500224 942
500225 942
500226 942
500227 942
500228 943
500229 943
500230 943
500231 943
500232 943
500233 943
500234 943
500235 943
500236 943
500237 943
500238 943
500239 943
500240 943
500241 943
500242 943
500243 943
500244 943
500245 943
500246 943
500247 943
500248 943
500249 943
500250 943
500251 943
500252 943
500253 943
500254 943
500255 943
500256 943
500257 943
500258 943
500259 943
500260 943
500261 943
500262 943
500263 943
500264 943
500265 943
500266 943
500267 943
500268 943
500269 943
500270 943
500271 943
500273 943
500274 943
500275 943
500276 943
500278 943
500279 943
500280 943
500281 943
500282 943
500283 943
500284 943
500285 943
500286 943
500287 943
500288 943
500289 943
500290 943
500291 943
500292 943
500294 943
500298 943
500385 944
500386 944
500387 944
500388 944
500389 944
500390 944
500391 944
500392 944
500393 944
500394 944
500395 944
500396 944
500397 944
500398 944
500399 944
500400 944
500401 944
500402 944
500403 944
500404 944
500405 944
500406 944
500407 944
500408 944
500409 944
500410 944
500411 944
500412 944
500413 944
500414 944
500415 944
500416 944
500417 944
500418 944
500419 944
500420 944
500421 944
500422 944
500423 944
500424 944
500425 944
500426 944
500427 944
500428 944
500429 944
500430 944
500431 944
500432 944
500433 944
500434 944
500435 944
500436 944
500437 944
500438 944
500439 944
500440 944
500441 944
500442 944
500443 944
500444 944
500445 944
500446 944
500447 944
500448 944
500449 944
500450 944
500451 945
500452 945
500453 945
500454 945
500455 945
500456 945
500457 945
500458 945
500459 945
500460 945
500461 945
500462 945
500463 945
500464 945
500465 945
500466 945
500467 945
500468 945
500469 945
500470 945
500471 945
500472 945
500473 945
500474 945
500475 945
500476 945
500477 945
500478 945
500479 945
500480 945
500481 945
500482 945
500483 945
500484 945
500485 945
500486 945
500487 945
500488 945
500489 945
500490 945
500491 945
500492 945
500493 945
500494 945
500495 945
500496 945
500497 945
500498 945
500499 945
500500 945
500501 945
500502 945
500503 945
500504 945
500505 945
500506 945
500510 945
500512 945
500515 945
500516 945
500517 945
500518 945
500519 945
500520 945
500521 945
500522 945
500523 945
500525 945
500526 945
500583 945
500584 945
500585 945
500586 945
500587 945
500588 945
500589 945
500590 945
500591 945
500592 945
500593 946
500594 946
500595 946
500596 946
500597 946
500598 946
500599 946
500600 946
500601 946
500602 946
500603 946
500604 946
500605 946
500606 946
500607 946
500608 946
500609 946
500610 946
500611 946
500612 946
500613 946
500614 946
500615 946
500616 946
500617 946
500618 946
500619 946
500620 946
500621 946
500622 946
500623 946
500624 946
500625 946
500626 946
500627 946
500628 946
500629 946
500630 946
500631 946
500632 946
500633 946
500634 946
500636 946
500638 946
500639 946
500640 946
500642 946
500644 946
500646 946
500648 946
500650 946
500651 946
500652 946
500653 946
500655 946
500691 942
500692 942
500693 946
500694 946
500696 946
500697 946
500698 946
500699 946
500700 946
500701 946
500702 946
500703 946
500704 946
500705 946
500706 946
500707 946
500708 946
500709 946
500710 946
500711 946
500712 946
500713 946
500714 946
500715 946
500716 946
500717 946
500718 946
500719 946
500720 946
500721 946
500722 946
500723 946
500724 946
500725 946
500726 946
500727 946
500728 946
500729 946
500730 946
500731 946
500733 946
500734 946
500735 946
500736 946
500737 946
500738 946
500739 946
500740 946
500741 946
500743 946
500744 946
500745 946
500746 946
500749 946
500750 946
500751 946
500752 946
500753 946
500754 946
500755 946
500756 946
500758 946
500760 946
500761 946
500762 946
500763 946
500764 946
500765 946
500766 947
500767 947
500768 947
500769 947
500770 947
500771 947
500772 947
500773 947
500774 947
500776 947
500777 947
500778 947
500779 947
500780 947
500781 947
500784 947
500786 947
500788 947
500790 947
500792 947
500794 947
500797 947
500798 947
500799 947
500800 947
500801 947
500802 947
500803 947
500804 947
500805 947
500806 947
500807 947
500808 947
500809 947
500817 947
500819 947
500822 947
500823 947
500824 947
500825 947
500826 947
500827 947
500828 947
500829 947
500830 947
500831 947
500832 947
500833 947
500834 947
500835 947
500836 947
500837 947
500838 947
500839 947
500840 947
500841 947
500842 947
500843 947

500844 947
500845 947
500846 947
500847 947
500848 947
500849 947
500850 947
500851 947
500852 947
500853 947
500854 947
500855 947
500856 947
500857 947
500858 947
500859 947
500860 947
500861 947
500862 947
500863 947
500864 947
500865 947
500866 947
500867 947
500868 947
500869 947
500870 947
500871 947
500872 947
500873 947
500874 947
500875 947
500876 947
500877 947
500878 947
500879 947
500880 947
500881 947
500882 947
500883 947
500884 948
500885 948
500886 948
500887 948
500888 948
500889 948
500890 948
500891 948
500892 948
500893 948
500894 948
500895 948
500896 948
500897 948
500898 948
500899 948
500900 948
500901 948
500902 948
500903 948
500904 948
500905 948
500906 948
500907 948
500908 948
500909 948
500910 948
500911 948
500912 948
500913 948
500914 948
500915 948
500916 948
500917 948
500919 948
500920 948
500921 948
500922 948
500962 949
500963 949
500964 949
500965 949
500967 949
500970 949
500971 949
500972 949
500973 949
500974 949
500975 949
500976 949
500977 949
500979 949
500980 949
500981 949
500983 949
500984 949
500985 949
500986 949
500987 949
500988 949
500989 949
500990 949
500991 949
500992 949
500993 949
500994 949
500995 949
500996 949
500997 949
500999 949
501000 949
501001 949
501002 949
501003 949
501004 949
501005 949
501006 949
501008 949
501009 949
501012 949
501014 949
501016 949
501020 949
501021 949
501023 949
501024 949
501025 949
501026 949
501027 949
501028 949
501029 949
501030 949
501031 949
501032 949
501033 949
501034 949
501035 949
501036 949
501037 949
501038 949
501039 949
501040 949
501041 949
501042 949
501043 949
501044 949
501045 949
501046 949
501047 949
501048 949
501049 949
501050 949
501051 949
501052 949
501053 949
501054 949
501055 949
501056 949
501057 949
501058 949
501059 949
501060 949
501061 949
501062 949
501063 949
501064 949
501065 949
501066 949
501067 949
501068 949
501069 949
501070 949
501071 949
501072 949
501073 949
501074 949
501075 949
501076 949
501077 949
501078 949
501079 949
501080 949
501081 949
501082 949
501083 949
501084 950
501085 950
501086 950
501087 950
501088 950
501089 950
501090 950
501091 950
501092 950
501093 950
501094 950
501095 950
501096 950
501097 950
501098 950
501099 950
501100 950
501101 950
501102 950
501103 950
501104 950
501105 950
501106 950
501107 950
501108 950
501109 950
501110 950
501111 950
501112 950
501113 950
501114 950
501115 950
501116 950
501117 950
501118 950
501119 950
501120 950
501211 951
501212 951
501213 951
501214 951
501215 951
501216 951
501217 951
501218 951
501219 951
501220 951
501221 951
501222 951
501223 951
501224 951
501225 951
501226 951
501227 951
501228 951
501229 952
501230 952
501231 952
501232 952
501233 952
501234 952
501235 952
501236 952
501237 952
501238 952
501239 952
501240 952
501241 952
501242 952
501243 952
501244 952
501245 952
501246 952
501247 952
501295 952
501296 952
501297 952
501298 952
501299 952
501300 952
501301 952
501302 952
501303 952
501304 952
501305 952
501306 952
501307 952
501308 952
501309 952
501310 952
501311 952
501312 952
501313 952
501314 952
501315 952
501316 952
501317 952
501318 952
501319 952
501320 952
501321 952
501322 952
501323 952
501324 952
501325 952
501326 952
501327 952
501328 952
501472 953
501473 953
501474 953
501475 953
501476 953
501477 953
501478 953
501479 953
501480 953
501481 953
501482 953
501483 953
501484 953
501509 953
501510 953
501511 953
501512 953
501513 953
501514 953
501515 953
501516 953
501517 953
501518 953
501519 953
501528 953
501529 953
501530 953
501531 953
501532 953
501533 953
501534 953
501535 953
501536 953
501537 954
501538 954
501539 954
501540 954
501541 954
501542 954
501565 954
501566 954
501567 954
501568 954
501569 954
501570 954
501571 954
501572 954
501573 954
501574 954
501575 954
501576 954
501577 954
501578 954
501579 954
501580 954
501581 954
501582 954
501583 954
501584 954
501585 954
501586 954
501587 954
501588 954
501589 954
501590 954
501591 954
501592 954
501593 954
501614 954
501615 954
501616 954
501617 954
501618 954
501619 954
501620 954
501621 954
501622 954
501624 954
501627 954
501628 954
501629 954
501630 954
501631 954
501632 954
501633 954
501634 954
501635 954
501636 954
501637 954
501638 954
501639 954
501693 956
501694 956
501695 956
501696 956
501697 956
501698 956
501699 956
501700 956
501701 956
501702 956
501703 956
501704 956
501705 956
501706 956
501707 956
501708 956
501709 956
501710 956
501711 956
501712 956
501713 956
501714 956
501723 956
501724 956
501725 956
501726 956
501727 956
501728 956
501729 956
501730 956
501767 956
501768 956
501769 956
501807 956
501808 956
501809 956
501810 956
501811 956
501812 956
501813 956
501814 956
501815 956
501816 956
501817 957
501818 957
501819 957
501820 957
501821 957
501822 957
501823 957
501824 957
501864 957
501865 957
501866 957
501867 957
501868 957
501869 957
501870 957
501871 957
501872 957
501873 957
501874 957
501875 957
501876 957
501877 957
501878 957
501879 957
501880 957
501881 957
501882 957
501883 957
501884 957
501885 957
501898 957
501900 957
501902 957
501932 958
501933 958
501934 958
501935 958
501936 958
501937 958
501938 958
501939 958
501953 958
501954 958
501955 958
501956 958
501957 958
501958 958
501959 958
501960 958
501961 958
501962 958
501963 958
501964 958
501965 958
501966 958
501967 958
501968 958
501969 958
501970 958
501971 958
501972 958
502008 959
502010 959
502011 959
502012 959
502016 959
502020 959
502021 959
502022 959

502023 959	502230 961	502313 962	502391 962	502575 966	502654 967	503086 978	503202 986
502024 959	502231 961	502314 962	502392 962	502576 966	502655 967	503087 978	503203 986
502026 959	502232 961	502315 962	502393 962	502577 966	502657 967	503090 978	503204 986
502028 959	502233 961	502316 962	502394 962	502578 966	502738 968	503091 978	503225 986
502030 959	502234 961	502318 962	502395 962	502579 966	502739 968	503092 978	503226 986
502031 959	502235 961	502319 962	502396 962	502580 966	502755 969	503093 978	503229 988
502035 959	502236 961	502320 962	502397 962	502581 966	502756 969	503094 978	503230 988
502037 959	502240 961	502321 962	502398 962	502582 966	502757 969	503095 978	503231 987
502039 959	502241 961	502322 962	502399 962	502583 966	502758 969	503097 979	503232 987
502041 959	502242 961	502323 962	502400 962	502584 966	502759 969	503098 979	503233 985
502050 959	502243 961	502324 962	502401 962	502585 966	502760 969	503099 979	503235 985
502051 959	502244 961	502325 962	502403 962	502586 966	502761 969	503100 979	503236 985
502054 959	502245 961	502326 962	502404 962	502587 966	502762 969	503101 979	503237 987
502106 959	502246 961	502327 962	502405 962	502588 966	502763 969	503102 979	503244 985
502109 959	502247 961	502328 962	502406 962	502589 966	502764 969	503103 979	503245 988
502112 959	502250 961	502330 962	502407 962	502590 966	502765 969	503104 979	503246 989
502114 959	502251 961	502331 962	502408 962	502591 966	502766 969	503121 979	503280 989
502117 959	502252 961	502332 962	502419 964	502592 966	502767 969	503122 979	503281 989
502118 959	502253 961	502333 962	502420 964	502593 966	502768 969	503123 979	503285 990
502120 959	502254 961	502335 962	502421 964	502594 967	502769 969	503124 979	503286 990
502121 959	502255 961	502336 962	502422 964	502595 967	502770 969	503125 979	503287 990
502123 959	502256 961	502338 962	502423 964	502596 966	502771 969	503126 979	503288 990
502125 959	502258 961	502339 962	502424 964	502597 966	502772 969	503127 979	503291 994
502127 959	502259 961	502340 962	502425 964	502598 966	502773 969	503128 979	503292 994
502130 959	502260 961	502341 962	502426 964	502599 966	502774 969	503129 979	503293 994
502132 959	502261 961	502343 962	502427 964	502600 966	502775 969	503130 979	503294 994
502133 959	502262 961	502345 962	502428 964	502601 967	502776 969	503139 980	503296 990
502135 959	502263 961	502346 962	502429 964	502602 967	502777 969	503141 980	503297 990
502136 959	502264 961	502347 962	502430 964	502603 967	502778 969	503152 983	503298 990
502137 959	502265 961	502348 962	502431 964	502604 967	502779 969	503153 983	503299 990
502141 959	502267 961	502350 962	502432 964	502605 967	502780 969	503154 983	503306 991
502143 959	502268 961	502351 962	502433 964	502606 966	502782 969	503156 983	503307 991
502144 959	502269 961	502352 962	502434 964	502609 967	502783 969	503157 983	503308 991
502145 959	502270 961	502353 962	502435 964	502610 967	502784 969	503158 983	503309 990
502149 959	502271 961	502354 962	502436 964	502611 967	502785 969	503159 983	503310 990
502151 959	502272 961	502355 962	502548 966	502612 967	502787 969	503160 983	503311 990
502152 959	502273 961	502356 962	502549 966	502616 967	502788 969	503161 983	503313 991
502154 959	502274 961	502357 962	502550 966	502617 967	502789 969	503162 983	503314 992
502156 959	502275 961	502358 962	502551 966	502618 967	502790 969	503163 983	503315 992
502157 959	502277 961	502359 962	502552 966	502619 967	502791 969	503164 983	503316 992
502158 959	502279 961	502360 962	502553 966	502620 967	502792 969	503165 983	503317 992
502194 960	502280 961	502361 962	502554 966	502621 967	502793 969	503166 983	503318 992
502195 960	502281 961	502362 962	502555 966	502622 967	502794 969	503167 983	503319 992
502196 960	502282 961	502363 962	502556 966	502623 967	502795 969	503168 983	503320 992
502197 960	502283 961	502364 962	502557 966	502624 967	502796 969	503169 984	503363 995
502198 960	502285 961	502365 962	502558 966	502625 967	502797 969	503170 984	503364 995
502199 960	502291 961	502366 962	502559 966	502626 967	502798 969	503171 984	503365 995
502200 960	502295 962	502367 962	502560 966	502628 967	502799 969	503176 983	503366 995
502201 960	502296 962	502368 962	502561 966	502632 967	502800 969	503188 985	503367 995
502202 960	502297 962	502369 962	502562 966	502633 967	502801 969	503189 985	503377 995
502203 960	502298 962	502370 962	502563 966	502634 967	502802 969	503190 985	503383 994
502204 960	502300 962	502371 962	502564 966	502636 967	502803 969	503191 985	503394 996
502205 960	502301 962	502372 962	502565 966	502637 967	502804 969	503192 985	503395 996
502206 960	502302 962	502380 962	502566 966	502641 967	502805 969	503193 985	503396 996
502207 960	502303 962	502381 962	502567 966	502642 967	502806 969	503194 985	503397 996
502208 960	502305 962	502382 962	502568 966	502643 967	503079 978	503195 985	503398 996
502209 960	502306 962	502384 962	502569 966	502645 967	503080 978	503196 985	503399 996
502212 960	502307 962	502386 962	502570 966	502646 967	503081 978	503197 986	503412 997
502213 960	502308 962	502387 962	502571 966	502647 967	503082 978	503198 986	503413 997
502214 960	502310 962	502388 962	502572 966	502648 967	503083 978	503199 986	503414 997
502215 960	502311 962	502389 962	502573 966	502652 967	503084 978	503200 986	503418 998
502220 961	502312 962	502390 962	502574 966	502653 967	503085 978	503201 986	503419 998

503420 998	532442 964	532524 991	532626 952	532732 969	532847 956	532914 951	532980 943
503426 995	532443 964	532525 991	532627 952	532733 969	532850 957	532915 951	532981 943
503427 995	532444 964	532526 992	532629 952	532734 969	532851 957	532916 951	532982 943
503431 996	532445 964	532527 992	532630 952	532735 969	532852 950	532917 951	532983 943
503444 998	532446 964	532528 992	532632 964	532740 974	532853 950	532919 951	532984 943
503445 999	532447 964	532529 992	532633 964	532741 974	532854 950	532920 951	532985 943
503446 999	532448 964	532530 992	532634 964	532745 967	532855 950	532923 951	532986 943
503447 999	532449 964	532531 992	532635 964	532746 967	532856 950	532924 964	532987 943
503448 999	532450 964	532532 992	532636 964	532747 967	532857 950	532925 964	532988 944
503464 999	532451 964	532540 958	532638 964	532749 967	532858 950	532926 964	532989 944
503465 999	532452 964	532541 958	532639 964	532753 967	532859 950	532927 945	532990 944
503512 1002	532453 964	532542 958	532640 964	532754 967	532860 950	532928 945	532991 944
503514 1002	532454 964	532543 958	532641 964	532756 967	532861 950	532929 945	532992 944
503515 1002	532455 964	532544 958	532642 964	532757 967	532863 950	532930 945	532993 944
503516 1002	532456 980	532545 958	532644 964	532780 976	532864 950	532931 945	532994 944
503517 1002	532457 980	532546 958	532645 964	532781 976	532865 950	532932 954	532995 944
503659 1005	532458 980	532547 958	532646 964	532782 976	532866 950	532933 954	532996 944
503689 1006	532459 978	532548 958	532647 952	532783 976	532867 950	532934 954	532997 944
503690 1006	532460 978	532549 958	532648 952	532784 976	532868 950	532935 947	532998 944
503700 1004	532461 978	532550 958	532649 964	532795 971	532869 950	532936 947	532999 944
503701 1004	532462 979	532551 886	532650 964	532797 971	532871 950	532937 947	533000 944
503702 1004	532463 979	532552 967	532651 952	532798 971	532872 950	532938 947	533001 944
503703 1004	532464 980	532565 980	532652 952	532799 971	532873 950	532939 947	533002 944
503720 1004	532465 980	532566 980	532654 952	532800 971	532874 950	532940 947	533003 944
503721 1004	532466 980	532568 976	532655 952	532801 971	532875 950	532941 947	533007 954
503722 1004	532467 980	532569 976	532656 952	532802 971	532876 950	532942 947	533008 954
503723 1004	532468 980	532570 975	532657 952	532803 971	532877 950	532943 947	533009 954
503737 1004	532469 980	532571 975	532658 952	532804 971	532878 950	532944 947	533010 954
503738 1004	532470 980	532572 980	532660 952	532805 971	532879 950	532945 947	533011 954
503759 1010	532472 982	532573 978	532662 952	532806 971	532880 950	532946 947	533012 954
503760 1010	532473 982	532574 996	532663 952	532807 971	532881 950	532947 948	533013 954
503761 1010	532474 975	532577 996	532665 952	532812 971	532882 950	532948 948	533014 964
503762 1010	532476 976	532578 961	532666 952	532813 971	532883 950	532949 948	533021 994
503763 1010	532479 966	532579 961	532668 952	532814 972	532884 951	532950 948	533022 992
503764 1010	532480 966	532580 961	532670 952	532815 972	532885 951	532951 948	533023 992
503765 1010	532481 966	532581 961	532671 952	532816 972	532886 951	532952 948	533024 992
503766 1010	532482 966	532582 961	532672 952	532817 972	532887 951	532953 948	533025 994
503784 1010	532483 966	532583 961	532674 952	532818 972	532888 951	532954 948	533057 992
503785 1010	532484 967	532584 961	532675 952	532819 972	532889 951	532955 948	533058 992
503796 1010	532485 967	532585 961	532676 952	532820 972	532890 951	532956 948	533059 995
503812 1011	532486 967	532586 961	532677 952	532821 972	532891 951	532957 948	533060 995
503821 1011	532487 967	532587 961	532679 952	532822 972	532892 951	532958 948	533061 995
503822 1011	532488 967	532588 961	532681 952	532823 972	532893 951	532959 948	533062 995
503823 1011	532490 967	532589 961	532684 952	532824 972	532894 951	532960 948	533063 995
503824 1011	532491 967	532590 961	532685 952	532825 972	532895 951	532961 948	533064 995
503825 1011	532492 967	532592 961	532686 952	532826 971	532896 951	532962 948	533065 994
503826 1011	532493 967	532593 961	532688 952	532827 971	532897 951	532963 948	533066 994
503827 1011	532494 967	532594 961	532689 952	532828 978	532898 951	532964 948	533067 994
503828 1011	532496 967	532595 961	532690 952	532829 978	532899 951	532966 948	533068 994
503829 1011	532497 967	532596 961	532691 952	532830 978	532900 951	532967 948	533069 994
503830 1011	532498 967	532598 961	532692 952	532835 978	532901 951	532968 948	533070 994
503832 1011	532499 967	532615 992	532693 952	532836 956	532902 951	532969 948	533071 994
503833 1011	532502 967	532616 992	532697 985	532837 956	532903 951	532970 948	533072 990
503834 1011	532503 966	532617 992	532698 985	532838 956	532904 951	532971 943	533073 990
503835 1011	532504 966	532618 951	532723 944	532839 956	532905 951	532972 943	533074 989
503836 1011	532506 943	532619 951	532725 969	532840 956	532906 951	532973 943	533075 989
503864 1012	532518 991	532620 951	532726 969	532841 956	532908 951	532974 943	533076 998
503869 1013	532519 991	532621 952	532727 969	532842 956	532909 951	532975 943	533077 996
503870 1013	532520 991	532622 952	532728 969	532843 956	532910 951	532976 943	533094 984
503871 1013	532521 991	532623 952	532729 969	532844 956	532911 951	532977 943	533095 984
532432 994	532522 991	532624 952	532730 969	532845 956	532912 951	532978 943	533096 984
532441 964	532523 991	532625 952	532731 969	532846 956	532913 951	532979 943	533100 974

533101 974	553245 978	553331 964	553471 943	553568 975	553652 965	553733 957	553795 951
533102 974	553246 978	553332 985	553472 943	553569 975	553653 965	553734 957	553796 951
533103 974	553247 978	553333 985	553473 943	553571 980	553654 965	553735 957	553797 951
533104 974	553248 978	553334 944	553474 943	553573 999	553655 965	553736 957	553798 951
533113 998	553249 978	553335 944	553475 943	553574 999	553656 965	553737 957	553799 951
533114 998	553250 978	553336 945	553476 943	553575 999	553657 965	553738 957	553800 951
533115 998	553251 978	553337 945	553477 943	553576 984	553658 965	553739 957	553801 951
533118 965	553252 978	553338 945	553478 943	553577 984	553659 965	553740 957	553802 951
533122 973	553253 978	553339 957	553479 943	553578 984	553660 965	553741 1001	553803 951
533123 973	553254 978	553340 957	553480 943	553579 984	553661 965	553742 1001	553804 950
533124 973	553255 978	553341 956	553484 944	553580 984	553662 965	553743 985	553805 950
533125 973	553265 965	553342 956	553485 944	553581 984	553663 965	553744 979	553806 950
533126 973	553266 965	553343 956	553486 944	553582 1002	553664 965	553745 979	553807 950
533127 973	553267 965	553344 956	553487 944	553589 975	553665 965	553746 979	553808 950
533128 974	553268 966	553345 956	553488 944	553590 975	553666 965	553747 979	553809 950
533129 974	553269 966	553346 985	553489 944	553591 975	553667 965	553748 979	553810 950
533130 974	553270 966	553347 985	553490 944	553592 975	553668 965	553749 979	553811 950
533131 974	553271 966	553348 985	553491 944	553593 975	553669 965	553750 979	553812 950
533132 974	553272 966	553349 985	553492 944	553594 975	553670 965	553751 979	553813 950
533133 974	553273 966	553350 985	553493 944	553595 975	553671 965	553752 953	553814 950
533134 974	553274 966	553351 985	553494 944	553596 975	553672 965	553753 997	553815 950
533135 974	553275 966	553352 985	553495 944	553597 975	553673 965	553754 1010	553816 950
533145 997	553276 966	553405 1002	553496 944	553598 975	553674 965	553755 1010	553817 950
533146 997	553277 966	553406 1002	553497 944	553599 975	553675 965	553756 1010	553818 950
533147 997	553278 966	553407 1002	553498 944	553606 975	553676 965	553757 1010	553819 950
533149 984	553279 966	553415 1001	553501 944	553608 975	553677 965	553758 1010	553820 950
533158 979	553280 966	553416 1001	553502 944	553609 975	553678 965	553759 1010	553821 950
533159 979	553281 966	553417 1001	553503 947	553610 975	553679 965	553760 997	553822 951
533160 979	553282 966	553418 1001	553504 994	553611 975	553680 965	553761 950	553823 951
533161 979	553283 966	553420 976	553514 984	553612 975	553681 965	553762 951	553824 951
533162 979	553284 966	553421 976	553515 984	553613 975	553682 965	553763 951	553825 951
533163 979	553285 966	553422 976	553516 984	553614 975	553683 965	553764 951	553826 950
533164 979	553286 966	553423 976	553517 984	553615 975	553684 965	553765 951	553827 990
533168 967	553287 966	553424 976	553519 953	553623 965	553685 965	553766 951	553828 990
533169 967	553288 966	553426 976	553520 961	553624 965	553689 965	553767 951	553829 990
533170 967	553289 966	553427 976	553521 944	553625 965	553691 965	553768 951	553830 990
533174 967	553290 966	553428 976	553522 944	553626 965	553692 965	553769 951	553831 990
533175 967	553293 954	553429 976	553534 974	553627 965	553693 965	553770 951	553832 990
533176 967	553294 954	553430 976	553535 974	553628 965	553694 965	553771 951	553833 990
533177 967	553304 964	553431 976	553536 974	553629 965	553695 965	553772 951	553834 990
533178 967	553305 964	553432 995	553537 974	553630 965	553696 965	553773 951	553835 990
533179 967	553306 964	553433 995	553538 974	553631 965	553698 965	553774 951	553836 990
553187 994	553307 964	553434 995	553539 974	553632 965	553700 966	553775 951	553837 990
553189 994	553308 964	553435 995	553540 974	553633 965	553701 966	553776 951	553838 990
553190 994	553309 964	553436 995	553541 974	553634 965	553702 966	553777 951	553839 990
553220 953	553310 964	553437 995	553542 974	553635 965	553703 966	553778 951	553840 990
553221 953	553311 964	553451 961	553543 974	553636 965	553714 996	553779 951	553841 990
553222 953	553312 964	553454 943	553544 974	553637 965	553715 996	553780 951	553842 990
553223 953	553313 964	553455 943	553545 974	553638 965	553716 965	553781 951	553845 990
553224 953	553314 964	553456 943	553546 974	553639 965	553717 980	553782 951	553846 990
553225 953	553315 964	553457 943	553547 974	553640 965	553718 980	553783 951	553847 990
553226 953	553316 964	553458 943	553548 973	553641 965	553719 998	553784 951	553848 990
553227 953	553317 964	553459 943	553549 973	553642 965	553720 998	553785 951	553849 996
553228 953	553318 964	553460 943	553550 973	553643 965	553721 998	553786 951	553850 996
553229 998	553319 961	553461 943	553551 973	553644 965	553722 998	553787 951	553856 994
553238 978	553320 997	553462 943	553552 973	553645 965	553723 998	553788 951	553857 994
553239 978	553325 961	553463 943	553553 973	553646 965	553724 998	553789 951	553858 994
553240 978	553326 978	553464 943	553554 973	553647 965	553727 985	553790 951	553859 994
553241 978	553327 978	553465 943	553562 975	553648 965	553728 985	553791 951	553860 986
553242 978	553328 964	553466 943	553563 975	553649 965	553729 985	553792 951	553861 985
553243 978	553329 964	553467 943	553566 995	553650 965	553731 957	553793 951	553862 985
553244 978	553330 964	553470 943	553567 996	553651 965	553732 957	553794 951	553863 995

553864 987
553865 987
553965 979
553967 957
553970 948
553971 948
553972 948
553973 948
553974 948
553975 948
553976 947
553977 947
553978 947
553979 947
553981 947
553982 947
553983 947
553984 948
553985 948
553986 948
553987 948
553988 948
553989 948
553990 948
553991 948
553992 948
553993 948
553994 948
553995 948
553996 948
553997 948
553998 948
553999 948
554000 948
554001 948
554002 942
554003 943
554004 943
554005 944
554007 944
554008 944
554009 944
554010 944
554011 944
554012 944
554013 944
554014 944
554015 943
554016 943
554017 944
554018 944
554019 944
554020 944
554021 944
554022 944
554023 944
554024 944
554027 944
554028 945
554029 945
554030 945
554031 945
554032 945
554033 945
554034 945
554035 945
554036 945
554037 945
554039 945
554040 945
554041 945
554042 945
554043 945
554044 945
554045 945
554046 945
554047 949
554048 949
554049 950
554050 950
554051 950
554052 950
554053 950
554054 950
554055 950
554056 950
554057 950
554058 950
554059 950
554060 950
554061 950
554062 950
554063 950
554064 950
554066 950
554067 950
554069 950
554070 956
554072 976
554073 976
554074 976
554075 976
554080 944
554081 965
554082 965
554083 965
554084 965
554085 964
554086 965
554087 965
554088 965
554089 965
554090 965
554092 965
554093 965
554095 965
554096 965
554097 965
554098 965
554099 965
554100 965
554101 965
554103 965
554104 966
554105 966
554106 966
554107 966
554108 966
554110 966
554111 966
554112 966
554113 966
554114 966
554115 966
554116 966
554117 966
554118 966
554119 966
554120 966
554121 966
554122 966
554124 966
554125 967
554126 965
554127 965
554128 965
554129 965
554130 966
554134 966
554135 966
554137 967
554139 967
554141 967
554142 967
554144 964
554145 964
554146 964
554147 964
554149 964
554150 964
554151 964
554152 964
554153 964
554154 964
554155 964
554156 961
554159 961
554160 961
554161 961
554162 961
554163 967
554165 967
554166 994
554167 948
554168 948
554169 948
554170 948
554171 948
554172 948
554173 948
554174 948
554175 966
554176 966
554177 967
554178 967
554179 967
554180 967
554181 967
554182 967
554183 967
554184 967
554185 967
554186 967
554187 967
554188 967
554189 968
554190 968
554191 968
554192 968
554193 968
554194 968
554195 968
554196 968
554197 968
554198 968
554199 968
554200 968
554201 968
554202 968
554203 968
554204 968
554205 968
554206 968
554207 968
554208 968
554209 969
554210 969
554211 969
554212 969
554213 969
554214 969
554215 969
554216 969
554217 969
554218 969
554219 969
554220 969
554221 969
554222 969
554223 969
554224 983
554225 983
554226 983
554227 983
554229 984
554230 984
554232 975
554233 976
554234 984
554235 984
554236 984
554237 987
554238 987
554239 987
554240 987
554241 987
554242 987
554243 987
554244 987
554245 987
554246 987
554247 987
554248 994
554249 994
554250 994
554251 994
554252 994
554253 994
554254 994
554255 994
554256 994
554257 994
554258 994
554259 994
554260 994
554261 994
554262 985
554263 985
554264 985
554265 985
554266 959
554267 959
554268 959
554269 959
554270 959
554271 959
554272 959
554273 959
554274 959
554275 959
554276 959
554277 959
554278 959
554279 959
554280 959
554281 959
554282 959
554283 959
554284 959
554285 959
554286 959
554287 959
554288 959
554289 959
554290 959
554291 986
554292 986
554293 986
554294 986
554295 986
554296 986
554297 986
554298 986
554299 986
554300 986
554301 986
554302 958
554303 958
554304 958
600276 1018
600277 1018
600278 1018
600279 1018
600280 1018
600281 1018
600282 1018
600439 1018
600474 1018
600488 1019
600495 1018
600496 1018
600497 1018
600515 1018
600516 1018
600517 1018



REPARTO 1

UTENSILERIA

CHIAVI FISSE A DUE BOCCHE



Beta

Chiave fissa a due bocche cromata BETA art.55

CODICE	DESCRIZIONE	UM	Q.TÀ
100001	CHIAVE FISSA DOPPIA BETA 55 MM. 4X 5	PZ	5
100002	CHIAVE FISSA DOPPIA BETA 55 MM. 6X 7	PZ	5
100003	CHIAVE FISSA DOPPIA BETA 55 MM. 8X 9	PZ	5
100004	CHIAVE FISSA DOPPIA BETA 55 MM. 8X10	PZ	5
100005	CHIAVE FISSA DOPPIA BETA 55 MM. 10X11	PZ	5
100006	CHIAVE FISSA DOPPIA BETA 55 MM. 10X13	PZ	5
100007	CHIAVE FISSA DOPPIA BETA 55 MM. 12X13	PZ	5
100008	CHIAVE FISSA DOPPIA BETA 55 MM. 13X17	PZ	5
100009	CHIAVE FISSA DOPPIA BETA 55 MM. 14X15	PZ	5
100010	CHIAVE FISSA DOPPIA BETA 55 MM. 16X17	PZ	5
100011	CHIAVE FISSA DOPPIA BETA 55 MM. 17X19	PZ	2
100012	CHIAVE FISSA DOPPIA BETA 55 MM. 18X19	PZ	2
100013	CHIAVE FISSA DOPPIA BETA 55 MM. 20X22	PZ	2
100014	CHIAVE FISSA DOPPIA BETA 55 MM. 21X23	PZ	2
100015	CHIAVE FISSA DOPPIA BETA 55 MM. 22X24	PZ	2
100016	CHIAVE FISSA DOPPIA BETA 55 MM. 24X26	PZ	2
100017	CHIAVE FISSA DOPPIA BETA 55 MM. 24X27	PZ	2
100018	CHIAVE FISSA DOPPIA BETA 55 MM. 25X28	PZ	2
100019	CHIAVE FISSA DOPPIA BETA 55 MM. 27X29	PZ	2
100020	CHIAVE FISSA DOPPIA BETA 55 MM. 30X32	PZ	2
100022	CHIAVE FISSA DOPPIA BETA 55 MM. 34X36	PZ	1
100023	CHIAVE FISSA DOPPIA BETA 55 MM. 35X38	PZ	1
100024	CHIAVE FISSA DOPPIA BETA 55 MM. 36X41	PZ	1
100025	CHIAVE FISSA DOPPIA BETA 55 MM. 41X46	PZ	1
100027	CHIAVE FISSA DOPPIA BETA 55 MM. 50X55	PZ	1
100028	CHIAVE FISSA DOPPIA BETA 55 MM. 55X60	PZ	1

CHIAVI FISSE A DUE BOCCHE



MAURER

Chiave fissa a forchetta doppia MAURER in acciaio cromo vanadio DIN 3110

CODICE	DESCRIZIONE	UM	Q.TÀ
• 087911	CHIAVE FISSA DOPPIA ACCIAIO CRV "MAURER" 6X 7	PZ	10
• 087912	CHIAVE FISSA DOPPIA ACCIAIO CRV "MAURER" 8X 9	PZ	10
• 087913	CHIAVE FISSA DOPPIA ACCIAIO CRV "MAURER"10X11	PZ	10
• 087914	CHIAVE FISSA DOPPIA ACCIAIO CRV "MAURER"12X13	PZ	10
• 087915	CHIAVE FISSA DOPPIA ACCIAIO CRV "MAURER"14X15	PZ	10
• 087916	CHIAVE FISSA DOPPIA ACCIAIO CRV "MAURER"16X17	PZ	10
• 087917	CHIAVE FISSA DOPPIA ACCIAIO CRV "MAURER"18X19	PZ	10
• 087918	CHIAVE FISSA DOPPIA ACCIAIO CRV "MAURER"20X22	PZ	10
• 087919	CHIAVE FISSA DOPPIA ACCIAIO CRV "MAURER"21X23	PZ	10
• 087920	CHIAVE FISSA DOPPIA ACCIAIO CRV "MAURER"24X26	PZ	5
• 087921	CHIAVE FISSA DOPPIA ACCIAIO CRV "MAURER"25X28	PZ	5
• 087922	CHIAVE FISSA DOPPIA ACCIAIO CRV "MAURER"30X32	PZ	5

CHIAVI FISSE A DUE BOCCHE



MAURER PLUS

Chiave fissa a forchetta doppia DIN 3110 in acciaio cromo vanadio esecuzione cromata MAURER PLUS - bocche inclinate 15°

CODICE	DESCRIZIONE	UM	Q.TÀ
• 092187	CHIAVE FISSA DOPPIA CRV "MAURER PLUS" 4X 5	PZ	10
• 088851	CHIAVE FISSA DOPPIA CRV "MAURER PLUS" 6X 7	PZ	10
• 088852	CHIAVE FISSA DOPPIA CRV "MAURER PLUS" 8X 9	PZ	10
• 088853	CHIAVE FISSA DOPPIA CRV "MAURER PLUS" 10X11	PZ	10
• 088854	CHIAVE FISSA DOPPIA CRV "MAURER PLUS" 12X13	PZ	10
• 088855	CHIAVE FISSA DOPPIA CRV "MAURER PLUS" 14X15	PZ	10
• 088856	CHIAVE FISSA DOPPIA CRV "MAURER PLUS" 16X17	PZ	10
• 088857	CHIAVE FISSA DOPPIA CRV "MAURER PLUS" 18X19	PZ	10
• 088858	CHIAVE FISSA DOPPIA CRV "MAURER PLUS" 20X22	PZ	10
• 088859	CHIAVE FISSA DOPPIA CRV "MAURER PLUS" 21X23	PZ	10
• 088860	CHIAVE FISSA DOPPIA CRV "MAURER PLUS" 24X26	PZ	10
• 088861	CHIAVE FISSA DOPPIA CRV "MAURER PLUS" 25X28	PZ	5
• 088862	CHIAVE FISSA DOPPIA CRV "MAURER PLUS" 27X29	PZ	5
• 088863	CHIAVE FISSA DOPPIA CRV "MAURER PLUS" 30X32	PZ	5
• 092188	CHIAVE FISSA DOPPIA CRV "MAURER PLUS" 32X36	PZ	4
• 092189	CHIAVE FISSA DOPPIA CRV "MAURER PLUS" 36X41	PZ	5
• 092190	CHIAVE FISSA DOPPIA CRV "MAURER PLUS" 46X50	PZ	3

CHIAVI FISSE A DUE BOCCHE



Beta

Serie chiavi fisse a due bocche cromate BETA art. 55/S

CODICE	DESCRIZIONE	UM	Q.TÀ
100032	SERIE 13 PZ.CHIAVI FISSE DOPPIE 6-32BETA55S13	PZ	1

CHIAVI FISSE A DUE BOCCHE



MAURER

Serie chiavi fisse a forchetta doppia MAURER - in acciaio cromo vanadio DIN 3110

CODICE	DESCRIZIONE	UM	Q.TÀ
• 087962	CHIAVE FISSA DOP.ACC.CRV SCATOL.8"MAURER"6-22	ST	5
• 087961	CHIAVE FISSA DOP.ACC.CRV SCAT. 12"MAURER"6-32	ST	1

CHIAVI FISSE A DUE BOCCHE



MAURER PLUS

Serie chiavi fisse a forchetta doppia MAURER PLUS - in acciaio cromo vanadio

CODICE	DESCRIZIONE	UM	Q.TÀ
• 090585	SERIE 8 PZ.CHIAVI FISSE DOPPIE"MPLUS"CRV6-22	ST	20
• 090586	SERIE 12 PZ.CHIAVI FISSE DOPPIE"MPLUS"CRV6-32	ST	9

CHIAVI FISSE A DUE BOCCHE



MAURER

Serie chiavi fisse a forchetta doppia MAURER - al carbonio

CODICE	DESCRIZIONE	UM	Q.TÀ
• **081776**	SERIE 8 PZ.CHIAVI FISSE DOPPIE MAURER MM.6-22	ST	1
• **081777**	SERIE 12 PZ CHIAVI FISSE DOPPIE MAURER MM6-32	ST	1

CHIAVI A FORCHETTA SEMPLICE



Beta

Chiave a forchetta semplice cromata BETA art. 52

CODICE	DESCRIZIONE	UM	Q.TÀ
100038	CHIAVE FORCHETTA SEMPLICE BETA 52 MM. 36	PZ	1
100039	CHIAVE FORCHETTA SEMPLICE BETA 52 MM. 38	PZ	1
100040	CHIAVE FORCHETTA SEMPLICE BETA 52 MM. 41	PZ	1
100041	CHIAVE FORCHETTA SEMPLICE BETA 52 MM. 42	PZ	1
100042	CHIAVE FORCHETTA SEMPLICE BETA 52 MM. 45	PZ	1
100043	CHIAVE FORCHETTA SEMPLICE BETA 52 MM. 46	PZ	1
100044	CHIAVE FORCHETTA SEMPLICE BETA 52 MM. 50	PZ	1
100045	CHIAVE FORCHETTA SEMPLICE BETA 52 MM. 55	PZ	1
100046	CHIAVE FORCHETTA SEMPLICE BETA 52 MM. 60	PZ	1
100047	CHIAVE FORCHETTA SEMPLICE BETA 52 MM. 65	PZ	1

CHIAVI COMBINATE



Beta

Chiave combinata a forchetta e poligonale piegata cromata BETA art. 42N

CODICE	DESCRIZIONE	UM	Q.TÀ
114260	CHIAVE COMBINATA CORTA BETA 42N MM. 5,5	PZ	5
114261	CHIAVE COMBINATA CORTA BETA 42N MM. 6	PZ	5
114262	CHIAVE COMBINATA CORTA BETA 42N MM. 7	PZ	5
114263	CHIAVE COMBINATA CORTA BETA 42N MM. 8	PZ	5
114264	CHIAVE COMBINATA CORTA BETA 42N MM. 9	PZ	5
114265	CHIAVE COMBINATA CORTA BETA 42N MM. 10	PZ	5
114266	CHIAVE COMBINATA CORTA BETA 42N MM. 11	PZ	5
114267	CHIAVE COMBINATA CORTA BETA 42N MM. 12	PZ	5
114268	CHIAVE COMBINATA CORTA BETA 42N MM. 13	PZ	5
114269	CHIAVE COMBINATA CORTA BETA 42N MM. 14	PZ	5
114270	CHIAVE COMBINATA CORTA BETA 42N MM. 15	PZ	5
114271	CHIAVE COMBINATA CORTA BETA 42N MM. 16	PZ	5
114272	CHIAVE COMBINATA CORTA BETA 42N MM. 17	PZ	5
114273	CHIAVE COMBINATA CORTA BETA 42N MM. 18	PZ	5
114274	CHIAVE COMBINATA CORTA BETA 42N MM. 19	PZ	5
114275	CHIAVE COMBINATA CORTA BETA 42N MM. 20	PZ	3
114276	CHIAVE COMBINATA CORTA BETA 42N MM. 21	PZ	3
114277	CHIAVE COMBINATA CORTA BETA 42N MM. 22	PZ	3
114278	CHIAVE COMBINATA CORTA BETA 42N MM. 23	PZ	3
114279	CHIAVE COMBINATA CORTA BETA 42N MM. 24	PZ	3
114280	CHIAVE COMBINATA CORTA BETA 42N MM. 25	PZ	2
114281	CHIAVE COMBINATA CORTA BETA 42N MM. 26	PZ	2
114282	CHIAVE COMBINATA CORTA BETA 42N MM. 27	PZ	2
114283	CHIAVE COMBINATA CORTA BETA 42N MM. 28	PZ	2
114284	CHIAVE COMBINATA CORTA BETA 42N MM. 29	PZ	1
114285	CHIAVE COMBINATA CORTA BETA 42N MM. 30	PZ	2
114286	CHIAVE COMBINATA CORTA BETA 42N MM. 32	PZ	2
114287	CHIAVE COMBINATA CORTA BETA 42N MM. 34	PZ	1
114288	CHIAVE COMBINATA CORTA BETA 42N MM. 35	PZ	1
114289	CHIAVE COMBINATA CORTA BETA 42N MM. 36	PZ	1
114290	CHIAVE COMBINATA CORTA BETA 42N MM. 38	PZ	1
114291	CHIAVE COMBINATA CORTA BETA 42N MM. 41	PZ	1

CHIAVI COMBINATE



Beta

Serie 9 chiavi combinate a cricchetto reversibile con supporto cromato BETA art. 142/SC9I - 8, 10, 11, 12, 13, 14, 15, 17, 19 mm

CODICE	DESCRIZIONE	UM	Q.TÀ
110870	SERIE 9 CH.COMB.A CRICC.C/SUP.142/SC9I ACTION	PZ	1

CHIAVI COMBINATE



MAURER

Chiave combinata MAURER in acciaio cromo vanadio DIN 3113

CODICE	DESCRIZIONE	UM	Q.TÀ
• **087923**	CHIAVE COMBINATA ACCIAIO CRV "MAURER" 6X 6	PZ	10
• **087924**	CHIAVE COMBINATA ACCIAIO CRV "MAURER" 7X 7	PZ	10
• **087925**	CHIAVE COMBINATA ACCIAIO CRV "MAURER" 8X 8	PZ	10
• **087926**	CHIAVE COMBINATA ACCIAIO CRV "MAURER" 9X 9	PZ	10
• **087927**	CHIAVE COMBINATA ACCIAIO CRV "MAURER" 10X10	PZ	10
• **087928**	CHIAVE COMBINATA ACCIAIO CRV "MAURER" 11X11	PZ	10
• **087929**	CHIAVE COMBINATA ACCIAIO CRV "MAURER" 12X12	PZ	10
• **087930**	CHIAVE COMBINATA ACCIAIO CRV "MAURER" 13X13	PZ	10
• **087931**	CHIAVE COMBINATA ACCIAIO CRV "MAURER" 14X14	PZ	10
• **087932**	CHIAVE COMBINATA ACCIAIO CRV "MAURER" 15X15	PZ	10
• **087933**	CHIAVE COMBINATA ACCIAIO CRV "MAURER" 16X16	PZ	10
• **087934**	CHIAVE COMBINATA ACCIAIO CRV "MAURER" 17X17	PZ	10
• **087935**	CHIAVE COMBINATA ACCIAIO CRV "MAURER" 18X18	PZ	10
• **087936**	CHIAVE COMBINATA ACCIAIO CRV "MAURER" 19X19	PZ	10
• **087937**	CHIAVE COMBINATA ACCIAIO CRV "MAURER" 20X20	PZ	10
• **087938**	CHIAVE COMBINATA ACCIAIO CRV "MAURER" 21X21	PZ	10
• **087939**	CHIAVE COMBINATA ACCIAIO CRV "MAURER" 22X22	PZ	10
• **087940**	CHIAVE COMBINATA ACCIAIO CRV "MAURER" 23X23	PZ	5
• **087941**	CHIAVE COMBINATA ACCIAIO CRV "MAURER" 24X24	PZ	5
• **087942**	CHIAVE COMBINATA ACCIAIO CRV "MAURER" 25X25	PZ	5
• **087943**	CHIAVE COMBINATA ACCIAIO CRV "MAURER" 26X26	PZ	5
• **087944**	CHIAVE COMBINATA ACCIAIO CRV "MAURER" 27X27	PZ	5
• **087945**	CHIAVE COMBINATA ACCIAIO CRV "MAURER" 28X28	PZ	5
• **087946**	CHIAVE COMBINATA ACCIAIO CRV "MAURER" 29X29	PZ	5
• **087947**	CHIAVE COMBINATA ACCIAIO CRV "MAURER" 30X30	PZ	5
• **087948**	CHIAVE COMBINATA ACCIAIO CRV "MAURER" 32X32	PZ	5

CHIAVI COMBINATE



MAURER PLUS

Chiave combinata DIN 3113 in acciaio cromo vanadio esecuzione cromata MAURER PLUS - testa poligonale piegata 15° - bocca inclinata 15°

CODICE	DESCRIZIONE	UM	Q.TÀ
• **088877**	CHIAVE COMBINATA CRV “MAURER PLUS” 6X 6	PZ	10
• **088878**	CHIAVE COMBINATA CRV “MAURER PLUS” 7X 7	PZ	10
• **088879**	CHIAVE COMBINATA CRV “MAURER PLUS” 8X 8	PZ	10
• **088880**	CHIAVE COMBINATA CRV “MAURER PLUS” 9X 9	PZ	10
• **088881**	CHIAVE COMBINATA CRV “MAURER PLUS” 10X10	PZ	10
• **088882**	CHIAVE COMBINATA CRV “MAURER PLUS” 11X11	PZ	10
• **088883**	CHIAVE COMBINATA CRV “MAURER PLUS” 12X12	PZ	10
• **088884**	CHIAVE COMBINATA CRV “MAURER PLUS” 13X13	PZ	10
• **088885**	CHIAVE COMBINATA CRV “MAURER PLUS” 14X14	PZ	10
• **088886**	CHIAVE COMBINATA CRV “MAURER PLUS” 15X15	PZ	10
• **088887**	CHIAVE COMBINATA CRV “MAURER PLUS” 16X16	PZ	10
• **088888**	CHIAVE COMBINATA CRV “MAURER PLUS” 17X17	PZ	10
• **088889**	CHIAVE COMBINATA CRV “MAURER PLUS” 18X18	PZ	10
• **088890**	CHIAVE COMBINATA CRV “MAURER PLUS” 19X19	PZ	10
• **088891**	CHIAVE COMBINATA CRV “MAURER PLUS” 20X20	PZ	10
• **088892**	CHIAVE COMBINATA CRV “MAURER PLUS” 21X21	PZ	10
• **088893**	CHIAVE COMBINATA CRV “MAURER PLUS” 22X22	PZ	10
• **088894**	CHIAVE COMBINATA CRV “MAURER PLUS” 23X23	PZ	10
• **088895**	CHIAVE COMBINATA CRV “MAURER PLUS” 24X24	PZ	10
• **088896**	CHIAVE COMBINATA CRV “MAURER PLUS” 25X25	PZ	5
• **088897**	CHIAVE COMBINATA CRV “MAURER PLUS” 26X26	PZ	5
• **088898**	CHIAVE COMBINATA CRV “MAURER PLUS” 27X27	PZ	5
• **088899**	CHIAVE COMBINATA CRV “MAURER PLUS” 28X28	PZ	5
• **088901**	CHIAVE COMBINATA CRV “MAURER PLUS” 30X30	PZ	5
• **088902**	CHIAVE COMBINATA CRV “MAURER PLUS” 32X32	PZ	5
• **088903**	CHIAVE COMBINATA CRV “MAURER PLUS” 36X36	PZ	1
• **088904**	CHIAVE COMBINATA CRV “MAURER PLUS” 41X41	PZ	1

CHIAVI COMBINATE



Beta

Serie di 17 chiavi combinate BETA art. 42NEW/S - 6, 7, 8, 9, 10, 11, 12, 13, 14, 15, 16, 17, 18, 19, 20, 21, 22 mm

CODICE	DESCRIZIONE	UM	Q.TÀ
113967	SERIE 17 PZ CHIAVI COMBINATE N 42 /S17	PZ	1

CHIAVI COMBINATE



Beta

Serie di 26 chiavi combinate BETA art. 42NEW/S - 6, 7, 8, 9, 10, 11, 12, 13, 14, 15, 16, 17, 18, 19, 20, 21, 22, 23, 24, 25, 26, 27, 28, 29, 30, 32 mm

CODICE	DESCRIZIONE	UM	Q.TÀ
113968	SERIE 26 PZ CHIAVI COMBINATE N /S26	PZ	1

CHIAVI COMBINATE



MAURER

Serie 8 chiavi combinate MAURER in acciaio cromo vanadio DIN 3113 - 8 - 19 mm

CODICE	DESCRIZIONE	UM	Q.TÀ
• **087964**	SERIE 8 PZ.CHIAVI COMBIN.ACC.CRV “MAURER”8-19	ST	5

CHIAVI COMBINATE



MAURER

Serie 25 chiavi combinate MAURER in acciaio cromo vanadio DIN 3113 - da 6 a 32 mm

CODICE	DESCRIZIONE	UM	Q.TÀ
• **087963**	SERIE 25 PZ.CHIAVI COMBIN.ACC.CRV”MAURER”6-32	ST	1

CHIAVI COMBINATE



MAURER

Serie chiavi combinate MAURER - in acciaio al carbonio

CODICE	DESCRIZIONE	UM	Q.TÀ
• **081780**	SERIE 8 PZ.CHIAVI COMBINATE MAURER MM. 6-19	ST	1
• **081781**	SERIE 12 PZ. CHIAVI COMBINATE MAURER MM.6-22	ST	1

CHIAVI COMBINATE



MAURER PLUS

Serie chiavi combinate MAURER PLUS - in acciaio cromo vanadio

CODICE	DESCRIZIONE	UM	Q.TÀ
• **090589**	SERIE 8 PZ.CHIAVI COMBIN.ACC.CRV”MPLUS” 8-19	ST	25
• **090590**	SERIE 17 PZ.CHIAVI COMBIN.ACC.CRV”MPLUS” 6-22	ST	5
• **090591**	SERIE 25 PZ.CHIAVI COMBIN.ACC.CRV”MPLUS” 6-32	ST	2

CHIAVI COMBINATE A CRICCHETTO



Beta

Chiave combinata a cricchetto BETA art. 142 - poligono piegato di 15° - cricchetto a 72 denti con angolo di ripresa di 5° per serraggi veloci - levetta di reversibilità integrata - acciaio legato ad alte prestazioni - finitura cromata satinata - conforme alla norma di riferimento ISO 21982 - ISO 1711

CODICE	DESCRIZIONE	UM	Q.TÀ
114254	CHIAVI COMBINATE A CRICCHETTO BETA 142 6X6	PZ	⌂1
114255	CHIAVI COMBINATE A CRICCHETTO BETA 142 8X8	PZ	⌂1
114256	CHIAVI COMBINATE A CRICCHETTO BETA 142 10X10	PZ	⌂1
114257	CHIAVI COMBINATE A CRICCHETTO BETA 142 13X13	PZ	⌂1
114258	CHIAVI COMBINATE A CRICCHETTO BETA 142 17X17	PZ	⌂1
114259	CHIAVI COMBINATE A CRICCHETTO BETA 142 19X19	PZ	⌂1

CHIAVI COMBINATE A CRICCHETTO



MAURER PLUS

Chiave combinata a cricchetto 72 denti MAURER PLUS - reversibile, inclinazione 15° - in acciaio cromo vanadio finitura sabbiata

CODICE	DESCRIZIONE	UM	Q.TÀ
• **095243**	CHIAVE COMB.REV.CRICC.INCL."MAURER PLUS"MM.8	PZ	10
• **095244**	CHIAVE COMB.REV.CRICC.INCL."MAURER PLUS"MM.9	PZ	10
• **095245**	CHIAVE COMB.REV.CRICC.INCL."MAURER PLUS"MM.10	PZ	10
• **095246**	CHIAVE COMB.REV.CRICC.INCL."MAURER PLUS"MM.11	PZ	10
• **095247**	CHIAVE COMB.REV.CRICC.INCL."MAURER PLUS"MM.12	PZ	10
• **095248**	CHIAVE COMB.REV.CRICC.INCL."MAURER PLUS"MM.13	PZ	10
• **095249**	CHIAVE COMB.REV.CRICC.INCL."MAURER PLUS"MM.14	PZ	10
• **095250**	CHIAVE COMB.REV.CRICC.INCL."MAURER PLUS"MM.15	PZ	10
• **095252**	CHIAVE COMB.REV.CRICC.INCL."MAURER PLUS"MM.17	PZ	10
• **095254**	CHIAVE COMB.REV.CRICC.INCL."MAURER PLUS"MM.19	PZ	10
• **095255**	CHIAVE COMB.REV.CRICC.INCL."MAURER PLUS"MM.22	PZ	10

CHIAVI COMBINATE A CRICCHETTO



Wera

Chiave combinata WERA JOKER a cricchetto - angolo di richiamo di soli 30° sulla forchetta poligonale - funzione di cricchetto di serraggio all'estremità della chiave ad anello con ingranaggio a denti molto fini (80 denti) - in acciaio al cromo molibdeno per prestazioni elevate, rivestimento al nickel cromo per un'elevata resistenza alla corrosione

CODICE	DESCRIZIONE	UM	Q.TÀ
111718	CHIAVE COMB.CRICC.JOKER WERA MM.8 COD.4073268	PZ	3
111719	CHIAVE COMB.CRIC.JOKER WERA MM.10 COD.4073270	PZ	3
111721	CHIAVE COMB.CRIC.JOKER WERA MM.13 COD.4073273	PZ	3
111722	CHIAVE COMB.CRIC.JOKER WERA MM.17 COD.4073277	PZ	3
111723	CHIAVE COMB.CRIC.JOKER WERA MM.19 COD.4073279	PZ	3

CHIAVI COMBINATE A CRICCHETTO



Wera

Serie 4 chiavi combinate WERA JOKER a cricchetto - angolo di richiamo di soli 30° sulla forchetta poligonale - funzione di cricchetto di serraggio all'estremità della chiave ad anello con ingranaggio a denti molto fini (80 denti) - in acciaio al cromo molibdeno per prestazioni elevate, rivestimento al nickel cromo per un'elevata resistenza alla corrosione - misure in dotazione 10-13-17-19 mm

CODICE	DESCRIZIONE	UM	Q.TÀ
110952	SERIE 4PZ.CHIAVI COMB.CRIC.WERAJOKER MM.10/19	PZ	1

CHIAVI COMBINATE A CRICCHETTO



MAURER PLUS

Serie 7 chiavi combinate a cricchetto reversibili MAURER PLUS - inclinazione 15° - a 72 denti - in acciaio cromo vanadio finitura sabbiata - 8-19 mm

CODICE	DESCRIZIONE	UM	Q.TÀ
• **095256**	SERIE PZ.7 CHIAVI COMB.CRIC.REV.MPLUS MM.8-19	ST	5

CHIAVI COMBINATE A CRICCHETTO



MAURER PLUS

Serie 7 chiavi combinate MAURER PLUS a cricchetto reversibili con testa snodata a 180°- forchetta inclinata a 15° rispetto all'asse dell'impugnatura - cricchetto 72 denti - angolo di ripresa 5° - in acciaio cromo vanadio finitura satinata - misure in dotazione 8-10-12-13-14-17-19 mm

CODICE	DESCRIZIONE	UM	Q.TÀ
• **081326**	SR.7 CHIAVI COMB.CRIC.REV.SNOD.MPLUS MM.8-19	ST	6

CHIAVI COMBINATE A CRICCHETTO

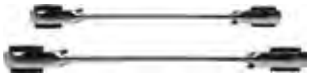

Beta

Serie 2 chiavi poligonali a cricchetto reversibile BETA art. 192/S2 - 8 misure in 2 chiavi, angolo di ripresa di 5° (8x10 - 12x13 - 16x17 - 18x19 mm)

CODICE	DESCRIZIONE	UM	Q.TÀ
112616	SERIE 2 CHIAVI POLIGONALI A CRICCO 192/S2 ACT	PZ	1

CHIAVI POLIGONALI CURVE



Beta

Chiave poligonale doppia curva cromata BETA art.90

CODICE	DESCRIZIONE	UM	Q.TÀ
100086	CHIAVE POLIGONALE CURVA DOPP.BETA 90 MM. 8X 9	PZ	5
100087	CHIAVE POLIGONALE CURVA DOPP.BETA 90 MM.10X11	PZ	5
100088	CHIAVE POLIGONALE CURVA DOPP.BETA 90 MM.12X13	PZ	5
100089	CHIAVE POLIGONALE CURVA DOPP.BETA 90 MM.14X15	PZ	5
100090	CHIAVE POLIGONALE CURVA DOPP.BETA 90 MM.16X17	PZ	5
100091	CHIAVE POLIGONALE CURVA DOPP.BETA 90 MM.18X19	PZ	5
100092	CHIAVE POLIGONALE CURVA DOPP.BETA 90 MM.20X22	PZ	3
100093	CHIAVE POLIGONALE CURVA DOPP.BETA 90 MM.21X23	PZ	2
100094	CHIAVE POLIGONALE CURVA DOPP.BETA 90 MM.24X26	PZ	2
100095	CHIAVE POLIGONALE CURVA DOPP.BETA 90 MM.25X28	PZ	3
100096	CHIAVE POLIGONALE CURVA DOPP.BETA 90 MM.27X29	PZ	2
100097	CHIAVE POLIGONALE CURVA DOPP.BETA 90 MM.30X32	PZ	2

CHIAVI POLIGONALI CURVE



MAURER PLUS

Chiave poligonale doppia, curva DIN838 MAURER PLUS - in acciaio cromo vanadio esecuzione cromata

CODICE	DESCRIZIONE	UM	Q.TÀ
• 088864	CHIAVE POLIGONALE DOPPIA CURVA MPLUS MM. 6X 7	PZ	10
• 088865	CHIAVE POLIGONALE DOPPIA CURVA MPLUS MM. 8X 9	PZ	10
• 088866	CHIAVE POLIGONALE DOPPIA CURVA MPLUS MM.10X11	PZ	10
• 088867	CHIAVE POLIGONALE DOPPIA CURVA MPLUS MM.12X13	PZ	10
• 088868	CHIAVE POLIGONALE DOPPIA CURVA MPLUS MM.14X15	PZ	10
• 088869	CHIAVE POLIGONALE DOPPIA CURVA MPLUS MM.16X17	PZ	10
• 088870	CHIAVE POLIGONALE DOPPIA CURVA MPLUS MM.18X19	PZ	10
• 088871	CHIAVE POLIGONALE DOPPIA CURVA MPLUS MM.20X22	PZ	10

CHIAVI POLIGONALI PER PONTEGGI



MAURER

Chiave poligonale per ponteggi MAURER - in acciaio cromo vanadio 21x22 mm

CODICE	DESCRIZIONE	UM	Q.TÀ
• 087966	CHIAVE X PONTEGGI "MAURER" 21X22	PZ	5

CHIAVI A MASCHIO ESAGONALE PIEGATE



Beta

Chiave a maschio esagonale piegata cromata BETA art.96

CODICE	DESCRIZIONE	UM	Q.TÀ
100104	CHIAVE MASCHIO ESAGONALE BETA 96 MM. 1,5	PZ	20
100105	CHIAVE MASCHIO ESAGONALE BETA 96 MM. 2	PZ	20
100106	CHIAVE MASCHIO ESAGONALE BETA 96 MM. 2,5	PZ	20
100107	CHIAVE MASCHIO ESAGONALE BETA 96 MM. 3	PZ	20
100108	CHIAVE MASCHIO ESAGONALE BETA 96 MM. 3,5	PZ	20
100109	CHIAVE MASCHIO ESAGONALE BETA 96 MM. 4	PZ	20
100110	CHIAVE MASCHIO ESAGONALE BETA 96 MM. 4,5	PZ	20
100111	CHIAVE MASCHIO ESAGONALE BETA 96 MM. 5	PZ	20
100112	CHIAVE MASCHIO ESAGONALE BETA 96 MM. 6	PZ	20
100113	CHIAVE MASCHIO ESAGONALE BETA 96 MM. 7	PZ	10
100114	CHIAVE MASCHIO ESAGONALE BETA 96 MM. 8	PZ	10
100115	CHIAVE MASCHIO ESAGONALE BETA 96 MM. 9	PZ	10
100116	CHIAVE MASCHIO ESAGONALE BETA 96 MM.10	PZ	10
100117	CHIAVE MASCHIO ESAGONALE BETA 96 MM.12	PZ	10
100118	CHIAVE MASCHIO ESAGONALE BETA 96 MM.13	PZ	10
100119	CHIAVE MASCHIO ESAGONALE BETA 96 MM.14	PZ	10
100120	CHIAVE MASCHIO ESAGONALE BETA 96 MM.17	PZ	5
100121	CHIAVE MASCHIO ESAGONALE BETA 96 MM.19	PZ	5
100122	CHIAVE MASCHIO ESAGONALE BETA 96 MM.22	PZ	3
100123	CHIAVE MASCHIO ESAGONALE BETA 96 MM.24	PZ	1

CHIAVI A MASCHIO ESAGONALE PIEGATE



Chiave a maschio esagonale piegata zincata

CODICE	DESCRIZIONE	UM	Q.TÀ
100133	CHIAVE MASCHIO ESAG.ZIN./NICHEL. MM. 2,5	PZ	500
100134	CHIAVE MASCHIO ESAG.ZIN./NICHEL. MM. 3	PZ	400
100135	CHIAVE MASCHIO ESAG.ZIN./NICHEL. MM. 4	PZ	500
100136	CHIAVE MASCHIO ESAG.ZIN./NICHEL. MM. 5	PZ	250
100137	CHIAVE MASCHIO ESAG.ZIN./NICHEL. MM. 6	PZ	100

CHIAVI A MASCHIO ESAGONALE PIEGATE



MAURER PLUS

Chiave a maschio esagonale MAURER PLUS in acciaio cromo vanadio satinata S2

CODICE	DESCRIZIONE	UM	Q.TÀ
• 088734	CHIAVE MASCHIO ESAGONALE"MAURER PLUS" MM. 1,5	PZ	10
• 088735	CHIAVE MASCHIO ESAGONALE"MAURER PLUS" MM. 2	PZ	10
• 088736	CHIAVE MASCHIO ESAGONALE"MAURER PLUS" MM. 2,5	PZ	10
• 088737	CHIAVE MASCHIO ESAGONALE"MAURER PLUS" MM. 3	PZ	10
• 088738	CHIAVE MASCHIO ESAGONALE"MAURER PLUS" MM. 3,5	PZ	10
• 088739	CHIAVE MASCHIO ESAGONALE"MAURER PLUS" MM. 4	PZ	10
• 088740	CHIAVE MASCHIO ESAGONALE"MAURER PLUS" MM. 4,5	PZ	10
• 088741	CHIAVE MASCHIO ESAGONALE"MAURER PLUS" MM. 5	PZ	10
• 088742	CHIAVE MASCHIO ESAGONALE"MAURER PLUS" MM. 6	PZ	10
• 088743	CHIAVE MASCHIO ESAGONALE"MAURER PLUS" MM. 7	PZ	10
• 088744	CHIAVE MASCHIO ESAGONALE"MAURER PLUS" MM. 8	PZ	10
• 088745	CHIAVE MASCHIO ESAGONALE"MAURER PLUS" MM. 9	PZ	10
• 088746	CHIAVE MASCHIO ESAGONALE"MAURER PLUS" MM.10	PZ	10
• 088747	CHIAVE MASCHIO ESAGONALE"MAURER PLUS" MM.12	PZ	10
• 088748	CHIAVE MASCHIO ESAGONALE"MAURER PLUS" MM.14	PZ	10

CHIAVI A MASCHIO ESAGONALE PIEGATE



Beta

Serie 7 chiavi maschio esagonale brunite BETA art. 96N/G da 2,5 a 10 mm - con supporto metallico

CODICE	DESCRIZIONE	UM	Q.TÀ
100128	SR.7 CHIAVI MASCHIO ESAG.C/SUPPORTO BETA96NG7	PZ	3

CHIAVI A MASCHIO ESAGONALE PIEGATE



Wera

Serie di 9 chiavi esagonali cromate con sfera WERA art. 950PKL da 1,5 a 10 mm - in clip a due componenti - con brevetto Hex-Plus

CODICE	DESCRIZIONE	UM	Q.TÀ
111050	SET 9 CHIAVI ESAG.C/SFERA 1,5-10 WERA022087	PZ	10

CHIAVI A MASCHIO ESAGONALE PIEGATE



Beta

Serie 10 chiavi a maschio esagonale piegate cromate BETA art. 96/B da 1,5 a 12 mm

CODICE	DESCRIZIONE	UM	Q.TÀ
100124	SERIE 10 CHIAVI MASCHIO ESAG.1,5/12 BETA96B10	PZ	5

CHIAVI A MASCHIO ESAGONALE PIEGATE



Beta

Serie 12 chiavi a maschio esagonale piegate BETA art. 96/SC da 2 a 10 mm - con supporto plastica

CODICE	DESCRIZIONE	UM	Q.TÀ
110380	SR.12 CHIAVI MASCHIO ESAGONAL.2/10 BETA96SC12	PZ	1

CHIAVI A MASCHIO ESAGONALE PIEGATE



Beta

Serie 11 chiavi a maschio esagonali piegate BETA art. 96/ASB - da 1/20 a 3/8 pollici

CODICE	DESCRIZIONE	UM	Q.TÀ
100130	SERIE 11 PZ.CHIAVI ESAGON.POLLICI BETA96ASB11	PZ	1

CHIAVI A MASCHIO ESAGONALE PIEGATE



MAURER

Serie 10 chiavi a maschio esagonale in acciaio sabbiato MAURER - da 1,5 a 10 mm - raccolte da un anello

CODICE	DESCRIZIONE	UM	Q.TÀ
• **080102**	ANELLO C/10 CHIAVI MASC.ESAGON.MM.1,5-10	ST	12

CHIAVI A MASCHIO ESAGONALE PIEGATE



MAURER PLUS

Serie 8 chiavi a maschio esagonale MAURER PLUS in acciaio cromo vanadio S2 - da 2,5 a 10 mm - pieghevoli in una impugnatura metallica

CODICE	DESCRIZIONE	UM	Q.TÀ
• **086170**	SET 8 CHIAVI ESAGON.PIEGHEVOLI MM.2,5-10 FH8	ST	12

CHIAVI A MASCHIO ESAGONALE PIEGATE



MAURER

Serie 8 chiavi a maschio esagonale MAURER in acciaio cromo vanadio da 1,5 a 8 mm - pieghevoli in un'impugnatura metallica

CODICE	DESCRIZIONE	UM	Q.TÀ
• **096447**	SET 8 CHIAVI"MAURER"M.ESAG.PIEGHEV. MM.1,5-8	ST	6

CHIAVI A MASCHIO ESAGONALE PIEGATE



MAURER PLUS

Serie 9 chiavi a maschio esagonale MAURER PLUS in acciaio cromo vanadio S2 - da 1,5 a 10 mm - con supporto plastica

CODICE	DESCRIZIONE	UM	Q.TÀ
• **086171**	SET 9 CHIAVI ESAGONALI MM. 1,5-10 LH9	ST	12

CHIAVI A MASCHIO ESAGONALE PIEGATE



MAURER

Serie 9 chiavi a maschio esagonale MAURER in acciaio cromo vanadio - da 1,5 a 10 mm - con supporto in plastica

CODICE	DESCRIZIONE	UM	Q.TÀ
• **096446**	SET 9 CHIAVI"MAURER"CRV M.ESAGONALI MM.1,5-10	ST	24

CHIAVI A MASCHIO ESAGONALE LUNGHE



Beta

Chiave a maschio esagonale lunga piegata brunita BETA art. 96L

CODICE	DESCRIZIONE	UM	Q.TÀ
100141	CHIAVE MASCHIO ESAGONALE LUNGA BETA 96L MM. 2	PZ	20
100142	CHIAVE MASCHIO ESAGONALE LUNGA BETA96 MM. 2,5	PZ	20
100143	CHIAVE MASCHIO ESAGONALE LUNGA BETA 96L MM. 3	PZ	20
100144	CHIAVE MASCHIO ESAGONALE LUNGA BETA 96L MM. 4	PZ	20
100145	CHIAVE MASCHIO ESAGONALE LUNGA BETA 96L MM. 5	PZ	20
100146	CHIAVE MASCHIO ESAGONALE LUNGA BETA 96L MM. 6	PZ	20
100147	CHIAVE MASCHIO ESAGONALE LUNGA BETA 96L MM. 8	PZ	10

CHIAVI MASCHIO ESAG. CON IMPUGNATURA



Beta

Chiave a maschio esagonale con impugnatura BETA art. 96T

CODICE	DESCRIZIONE	UM	Q.TÀ
100151	CHIAVE MASCHIO ESAG.C/IMPUGNAT.BETA 96T MM. 2	PZ	5
100152	CHIAVE MASCHIO ESAG.C/IMPUGNAT.BETA 96T M.2,5	PZ	5
100153	CHIAVE MASCHIO ESAG.C/IMPUGNAT.BETA 96T MM. 3	PZ	5
100154	CHIAVE MASCHIO ESAG.C/IMPUGNAT.BETA 96T MM3,5	PZ	5
100155	CHIAVE MASCHIO ESAG.C/IMPUGNAT.BETA 96T MM. 4	PZ	5
100156	CHIAVE MASCHIO ESAG.C/IMPUGNAT.BETA 96T MM4,5	PZ	5
100157	CHIAVE MASCHIO ESAG.C/IMPUGNAT.BETA 96T MM. 5	PZ	5
100158	CHIAVE MASCHIO ESAG.C/IMPUGNAT.BETA 96T MM. 6	PZ	5
100159	CHIAVE MASCHIO ESAG.C/IMPUGNAT.BETA 96T MM. 7	PZ	3
100160	CHIAVE MASCHIO ESAG.C/IMPUGNAT.BETA 96T MM. 8	PZ	3
100161	CHIAVE MASCHIO ESAG.C/IMPUGNAT.BETA 96T MM 10	PZ	3

CHIAVI MASCHIO ESAG. CON IMPUGNATURA



MAURER PLUS

Chiave a maschio esagonale con testa sferica MAURER PLUS - trafilata in acciaio cromo vanadio S2 - con impugnatura ergonomica in gomma a "L"

CODICE	DESCRIZIONE	UM	Q.TÀ
• **087297**	CHIAVE ESAGON.SFER.CR-VA C/IMPUG."L" MM. 2	PZ	10
• **087298**	CHIAVE ESAGON.SFER.CR-VA C/IMPUG."L" MM. 2,5	PZ	10
• **087299**	CHIAVE ESAGON.SFER.CR-VA C/IMPUG."L" MM. 3	PZ	10
• **087300**	CHIAVE ESAGON.SFER.CR-VA C/IMPUG."L" MM. 4	PZ	10
• **087301**	CHIAVE ESAGON.SFER.CR-VA C/IMPUG."L" MM. 5	PZ	10
• **087302**	CHIAVE ESAGON.SFER.CR-VA C/IMPUG."L" MM. 6	PZ	10
• **087303**	CHIAVE ESAGON.SFER.CR-VA C/IMPUG."L" MM. 8	PZ	10
• **087304**	CHIAVE ESAGON.SFER.CR-VA C/IMPUG."L" MM.10	PZ	5
• **087305**	CHIAVE ESAGON.SFER.CR-VA C/IMPUG."L" MM.12	PZ	5

CHIAVI MASCHIO ESAG. CON IMPUGNATURA



MAURER PLUS

Serie 6 chiavi a maschio esagonale con testa sferica MAURER PLUS - trafilato in acciaio cromo vanadio S2 - con impugnatura ergonomica in gomma a "L" da 2 a 6 mm

CODICE	DESCRIZIONE	UM	Q.TÀ
• **086836**	SET 6 CHIAVI ESAGON.IMPUG.A "L"MM.2-6 PBHK6M	ST	5

CHIAVI A MASCHIO ESTREMITÀ SFERICA



Beta

Chiave a maschio esagonale piegata brunita con estremità sferica BETA art. 96BP

CODICE	DESCRIZIONE	UM	Q.TÀ
100171	CHIAVE MASCHIO ESAG.C/ESTREM.SFERICA MM. 2	PZ	10
110095	CHIAVE MASCHIO ESAG.C/ESTREM.SFERICA MM. 2,5	PZ	10
100172	CHIAVE MASCHIO ESAG.C/ESTREM.SFERICA MM. 3	PZ	10
100173	CHIAVE MASCHIO ESAG.C/ESTREM.SFERICA MM. 4	PZ	10
100174	CHIAVE MASCHIO ESAG.C/ESTREM.SFERICA MM. 5	PZ	10
100175	CHIAVE MASCHIO ESAG.C/ESTREM.SFERICA MM. 6	PZ	10
100176	CHIAVE MASCHIO ESAG.C/ESTREM.SFERICA MM. 8	PZ	5

CHIAVI A MASCHIO ESTREMITÀ SFERICA



Beta

Serie 9 chiavi a maschio esagonale brunite BETA art. 96BP/SC9 con estremità sferica - da 1,5 a 10 mm - con supporto

CODICE	DESCRIZIONE	UM	Q.TÀ
110390	SET CHIAVI MASCHIO ESAG.ESTR.SFERA MM.1,5-10	PZ	1

CHIAVI A MASCHIO ESTREMITÀ SFERICA



Wera

Serie di 9 chiavi esagonali brunite con sfera WERA art. 950PKLBM - da 1,5 a 10 mm - in clip a due componenti - con brevetto Hex-Plus

CODICE	DESCRIZIONE	UM	Q.TÀ
111051	SET 9 CHIAVI M.ES.LUN.C/SFERA WERA MM.1,5-10	PZ	1

CHIAVI A MASCHIO ESTREMITÀ SFERICA



MAURER PLUS

Serie 9 chiavi a maschio esagonale con testa sferica MAURER PLUS in acciaio cromo vanadio S2 - da 1,5 a 10 mm - con supporto in plastica

CODICE	DESCRIZIONE	UM	Q.TÀ
• **086172**	SET 9 CHIAVI M.ESAGON.C/SFERA MM.1,5-10 LHB9	ST	12

CHIAVI A MASCHIO ESTREMITÀ SFERICA



MAURER

Serie 9 chiavi a maschio esagonale MAURER - in acciaio cromo vanadio con estremità sferica da 1,5 a 10 mm - con supporto in plastica

CODICE	DESCRIZIONE	UM	Q.TÀ
• **096444**	SET 9 CHIAVI "MAURER"CRV M.ESA.C/SF.MM.1,5-10	ST	24

CHIAVI A MASCHIO ESTREMITÀ SFERICA



MAURER PLUS

Serie 9 chiavi a maschio esagonale lunghe con testa sferica MAURER PLUS in acciaio cromo vanadio S2 - da 1,5 a 10 mm - con supporto in plastica

CODICE	DESCRIZIONE	UM	Q.TÀ
• **089495**	SET 9 CHIAVI M.ESAG.LUNGHE C/SFERA MM.1,5-10	ST	6

CHIAVI A MASCHIO ESTREMITÀ SFERICA



MAURER

Serie 9 chiavi a maschio esagonale lunghe MAURER in acciaio cromo vanadio con estremità sferica da 1,5 a 10 mm - con supporto in plastica

CODICE	DESCRIZIONE	UM	Q.TÀ
• **096445**	SET 9 CHIAVI"MAURER"LUNG.M.ESA.C/SF.MM.1,5-10	ST	12

CHIAVI A MASCHIO ESTREMITÀ SFERICA



Beta

Serie 9 chiavi maschio esagonale piegate con estremità sferica BETA art. 96BPC/SC9 - da 1,5 a 10 mm - con supporto

CODICE	DESCRIZIONE	UM	Q.TÀ
112026	SET PZ.9 CHIAVI ESAG. C/SFER.96BPCSC9 ACTION	PZ	1

CHIAVI A MASCHIO ESTREMITÀ SFERICA



Beta

Serie 9 chiavi a maschio esagonale piegate con estremità sferica - modello extra lungo - BETA art. 96LBP/SC9 - da 1,5 a 10 mm

CODICE	DESCRIZIONE	UM	Q.TÀ
112027	SET PZ.9 CHIAVI ESAG. C/SFER.96LBPSC9 ACTION	PZ	1

CHIAVI A MASCHIO PROFILO TORX



MAURER PLUS

Chiave a maschio profilo TORX Tamper MAURER PLUS in acciaio cromo vanadio S2 - con impugnatura ergonomica in gomma a "L"

CODICE	DESCRIZIONE	UM	Q.TÀ
• **089732**	CHIAVE TORX TAMPER MPLUS CR-VA C/IMP."L" T06	PZ	10
• **089733**	CHIAVE TORX TAMPER MPLUS CR-VA C/IMP."L" T07	PZ	10
• **089734**	CHIAVE TORX TAMPER MPLUS CR-VA C/IMP."L" T08	PZ	10
• **087306**	CHIAVE TORX TAMPER MPLUS CR-VA C/IMP."L" T09	PZ	10
• **087307**	CHIAVE TORX TAMPER MPLUS CR-VA C/IMP."L" T10	PZ	10
• **087308**	CHIAVE TORX TAMPER MPLUS CR-VA C/IMP."L" T15	PZ	10
• **087309**	CHIAVE TORX TAMPER MPLUS CR-VA C/IMP."L" T20	PZ	10
• **087310**	CHIAVE TORX TAMPER MPLUS CR-VA C/IMP."L" T25	PZ	10
• **087311**	CHIAVE TORX TAMPER MPLUS CR-VA C/IMP."L" T27	PZ	10
• **087312**	CHIAVE TORX TAMPER MPLUS CR-VA C/IMP."L" T30	PZ	10
• **087313**	CHIAVE TORX TAMPER MPLUS CR-VA C/IMP."L" T40	PZ	10
• **087314**	CHIAVE TORX TAMPER MPLUS CR-VA C/IMP."L" T45	PZ	10
• **087315**	CHIAVE TORX TAMPER MPLUS CR-VA C/IMP."L" T50	PZ	5

CHIAVI A MASCHIO PROFILO TORX



Beta

Serie 8 chiavi a maschio TORX piegate brunite BETA art. 97TX/G - da T9 a T40 - con supporto metallico

CODICE	DESCRIZIONE	UM	Q.TÀ
100197	SR.8 CHIAVI MASCHIO TORX C/SUPPORT.BETA97TXG8	PZ	1

CHIAVI A MASCHIO PROFILO TORX



MAURER PLUS

Serie di 9 chiavi a maschio piegate lunghe MAURER PLUS profilo TORX Tamper in acciaio cromo vanadio S2 - con impugnatura a "L" da T10 a T50 - con supporto in plastica

CODICE	DESCRIZIONE	UM	Q.TÀ
• **089496**	SET 9 CHIAVI PIEGATE LUNGHE PROF.TORX T10-T50	ST	6

CHIAVI MASCHIO PROFILO TORX CON FORO



MAURER

Serie 9 chiavi a maschio piegate lunghe MAURER in acciaio cromo vanadio profilo TORX Tamper con foro da T10 a T50 - con supporto in plastica

CODICE	DESCRIZIONE	UM	Q.TÀ
• **096449**	SET 9 CHIAVI PIEG.LUNGHE"MAURER"TORX T10-T50	ST	12

CHIAVI MASCHIO PROFILO TORX CON FORO



MAURER PLUS

Chiave a maschio piegate MAURER PLUS profilo Tamper Resistant TORX con foro - in acciaio cromo vanadio S2

CODICE	DESCRIZIONE	UM	Q.TÀ
• **089609**	CHIAVE MASCHIO PIEGATE"MPLUS"PROFILO TORX T06	PZ	10
• **089729**	CHIAVE MASCHIO PIEGATE"MPLUS"PROFILO TORX T07	PZ	10
• **088749**	CHIAVE MASCHIO PIEGATE"MPLUS"PROFILO TORX T08	PZ	10
• **088750**	CHIAVE MASCHIO PIEGATE"MPLUS"PROFILO TORX T09	PZ	10
• **088751**	CHIAVE MASCHIO PIEGATE"MPLUS"PROFILO TORX T10	PZ	10
• **088752**	CHIAVE MASCHIO PIEGATE"MPLUS"PROFILO TORX T15	PZ	10
• **088753**	CHIAVE MASCHIO PIEGATE"MPLUS"PROFILO TORX T20	PZ	10
• **088754**	CHIAVE MASCHIO PIEGATE"MPLUS"PROFILO TORX T25	PZ	10
• **088755**	CHIAVE MASCHIO PIEGATE"MPLUS"PROFILO TORX T27	PZ	10
• **088756**	CHIAVE MASCHIO PIEGATE"MPLUS"PROFILO TORX T30	PZ	10
• **088757**	CHIAVE MASCHIO PIEGATE"MPLUS"PROFILO TORX T40	PZ	10
• **088758**	CHIAVE MASCHIO PIEGATE"MPLUS"PROFILO TORX T45	PZ	10
• **088759**	CHIAVE MASCHIO PIEGATE"MPLUS"PROFILO TORX T50	PZ	10

CHIAVI MASCHIO PROFILO TORX CON FORO



MAURER

Serie 9 chiavi a maschio piegate MAURER in acciaio cromo vanadio profilo TORX Tamper con foro da T10 a T50 - con supporto in plastica

CODICE	DESCRIZIONE	UM	Q.TÀ
• **096448**	SET 9 CHIAVI PIEGATE"MAURER" TORX CRV T10-T50	ST	24

CHIAVI MASCHIO PROFILO TORX CON FORO



MAURER PLUS

Serie 6 chiavi a maschio MAURER PLUS profilo TORX con foro da T10 a T40 in acciaio cromo vanadio S2 - con impugnatura ergonomica in gomma a "L"

CODICE	DESCRIZIONE	UM	Q.TÀ
• **086837**	SET 6 CHIAVI TORX IMPUGNAT.A "L"T10-T40 PTTK6	ST	5

CHIAVI MASCHIO PROFILO TORX CON FORO



MAURER PLUS

Serie 8 chiavi a maschio MAURER PLUS pieghevoli nell'impugnatura - in acciaio cromo vanadio satinato profilo TORX con foro da T9 a T40

CODICE	DESCRIZIONE	UM	Q.TÀ
• **086835**	SET 8 CHIAVI PIEGATE PROF. TORX T 9-T40 LTT8	ST	12

CHIAVI MASCHIO PROFILO TORX CON FORO



MAURER PLUS

Serie 9 chiavi a maschio piegate MAURER PLUS in acciaio S2 profilo TORX con foro da T10 a T50 - con supporto in plastica

CODICE	DESCRIZIONE	UM	Q.TÀ
• **086173**	SET 9 CHIAVI PIEGATE PROF.TORX T10-T50 LTT9	ST	12

CHIAVI A TUBO DOPPIE ESAGONALI



Beta

Chiave a tubo doppia esagonale leggera cromata BETA art. 935

CODICE	DESCRIZIONE	UM	Q.TÀ
100199	CHIAVE A TUBO LEGGERA BETA 935 MM. 6X7	PZ	5
100200	CHIAVE A TUBO LEGGERA BETA 935 MM. 8X9	PZ	5
100201	CHIAVE A TUBO LEGGERA BETA 935 MM.10X11	PZ	5
100202	CHIAVE A TUBO LEGGERA BETA 935 MM.12X13	PZ	5
100203	CHIAVE A TUBO LEGGERA BETA 935 MM.14X15	PZ	5
100204	CHIAVE A TUBO LEGGERA BETA 935 MM.16X17	PZ	5
100205	CHIAVE A TUBO LEGGERA BETA 935 MM.18X19	PZ	5
100206	CHIAVE A TUBO LEGGERA BETA 935 MM.20X22	PZ	3
100207	CHIAVE A TUBO LEGGERA BETA 935 MM.21X23	PZ	3
100208	CHIAVE A TUBO LEGGERA BETA 935 MM.24X26	PZ	3
100209	CHIAVE A TUBO LEGGERA BETA 935 MM.25X28	PZ	2
100210	CHIAVE A TUBO LEGGERA BETA 935 MM.27X29	PZ	2
100211	CHIAVE A TUBO LEGGERA BETA 935 MM.30X32	PZ	2

CHIAVI A TUBO DOPPIE ESAGONALI



MAURER

Chiave a tubo doppia esagonale MAURER - leggera, in acciaio stampato cromato

CODICE	DESCRIZIONE	UM	Q.TÀ
• **087949**	CHIAVE A TUBO LEGGERA "MAURER" 6X 7	PZ	10
• **087950**	CHIAVE A TUBO LEGGERA "MAURER" 8X 9	PZ	10
• **087951**	CHIAVE A TUBO LEGGERA "MAURER" 10X11	PZ	10
• **087952**	CHIAVE A TUBO LEGGERA "MAURER" 12X13	PZ	10
• **087953**	CHIAVE A TUBO LEGGERA "MAURER" 14X15	PZ	10
• **087954**	CHIAVE A TUBO LEGGERA "MAURER" 16X17	PZ	10
• **087955**	CHIAVE A TUBO LEGGERA "MAURER" 18X19	PZ	10
• **087956**	CHIAVE A TUBO LEGGERA "MAURER" 20X22	PZ	5
• **087957**	CHIAVE A TUBO LEGGERA "MAURER" 21X23	PZ	5
• **087958**	CHIAVE A TUBO LEGGERA "MAURER" 24X26	PZ	5
• **087959**	CHIAVE A TUBO LEGGERA "MAURER" 25X28	PZ	5
• **087960**	CHIAVE A TUBO LEGGERA "MAURER" 30X32	PZ	5

CHIAVI A TUBO DOPPIE ESAGONALI



MAURER

Serie 8 chiavi a tubo doppie esagonali MAURER - leggere, cromate, da 6x7 a 20x22 mm - DIN 896

CODICE	DESCRIZIONE	UM	Q.TÀ
• **087965**	SR. 8 CHIAVI A TUBO "MAURER" 6X7 - 20X22	ST	1

CHIAVI A TUBO DOPPIE POLIGONALI



MAURER PLUS

Chiave a tubo doppia MAURER PLUS in acciaio cromo vanadio, finitura sabbiata - (esagonale 6x7 e 8x9 - poligonali le restanti)

CODICE	DESCRIZIONE	UM	Q.TÀ
• 091073	CHIAVI A TUBO DOPPIE ESAG.SABB"MPLUS"MM. 6X 7	PZ	12
• 091074	CHIAVI A TUBO DOPPIE ESAG.SABB"MPLUS"MM. 8X 9	PZ	12
• 091075	CHIAVI A TUBO DOPPIE POLI.SABB"MPLUS"MM.10X11	PZ	12
• 091076	CHIAVI A TUBO DOPPIE POLI.SABB"MPLUS"MM.12X13	PZ	12
• 091077	CHIAVI A TUBO DOPPIE POLI.SABB"MPLUS"MM.14X15	PZ	12
• 091078	CHIAVI A TUBO DOPPIE POLI.SABB"MPLUS"MM.16X17	PZ	6

CHIAVI A PIPA ESAGONALI / POLIGONALI



Beta

Chiave a pipa doppia esagonale-poligonale cromata BETA art. 937 - lato corto con foro passante

CODICE	DESCRIZIONE	UM	Q.TÀ
100224	CHIAVE A PIPA DOPPIA BETA 937 MM. 6X6	PZ	5
100225	CHIAVE A PIPA DOPPIA BETA 937 MM. 7X7	PZ	5
100226	CHIAVE A PIPA DOPPIA BETA 937 MM. 8X8	PZ	5
100227	CHIAVE A PIPA DOPPIA BETA 937 MM. 9X9	PZ	5
100228	CHIAVE A PIPA DOPPIA BETA 937 MM.10X10	PZ	5
100229	CHIAVE A PIPA DOPPIA BETA 937 MM.11X11	PZ	5
100230	CHIAVE A PIPA DOPPIA BETA 937 MM.12X12	PZ	5
100231	CHIAVE A PIPA DOPPIA BETA 937 MM.13X13	PZ	5
100232	CHIAVE A PIPA DOPPIA BETA 937 MM.14X14	PZ	5
100233	CHIAVE A PIPA DOPPIA BETA 937 MM.15X15	PZ	5
100234	CHIAVE A PIPA DOPPIA BETA 937 MM.16X16	PZ	5
100235	CHIAVE A PIPA DOPPIA BETA 937 MM.17X17	PZ	5
100236	CHIAVE A PIPA DOPPIA BETA 937 MM.19X19	PZ	5

CHIAVI A PIPA ESAGONALI / POLIGONALI



MAURER PLUS

Chiave a pipa doppia esagonale/poligonale MAURER PLUS - con foro passante - in acciaio al carbonio C45 sabbiato

CODICE	DESCRIZIONE	UM	Q.TÀ
• 091056	CHIAVE A PIPA DOPPIA C/FORO "MPLUS" MM. 8X 8	PZ	12
• 091058	CHIAVE A PIPA DOPPIA C/FORO "MPLUS" MM.10X10	PZ	12
• 091061	CHIAVE A PIPA DOPPIA C/FORO "MPLUS" MM.13X13	PZ	12
• 091065	CHIAVE A PIPA DOPPIA C/FORO "MPLUS" MM.17X17	PZ	12

CHIAVI BUSSOLA ESAGONALE C/IMPUGN.



Beta

Chiave a bussola esagonale con impugnatura bimateriale BETA art. 943BX serie lunga cromata - UNI 6750

CODICE	DESCRIZIONE	UM	Q.TÀ
110085	CHIAVE BUSS.ESAG.C/IMP.BIM.LUNGA 943BX MM.5	PZ	5
110086	CHIAVE BUSS.ESAG.C/IMP.BIM.LUNGA 943BX MM.5,5	PZ	5
110087	CHIAVE BUSS.ESAG.C/IMP.BIM.LUNGA 943BX MM.6	PZ	5
110088	CHIAVE BUSS.ESAG.C/IMP.BIM.LUNGA 943BX MM.7	PZ	5
110089	CHIAVE BUSS.ESAG.C/IMP.BIM.LUNGA 943BX MM.8	PZ	5
110090	CHIAVE BUSS.ESAG.C/IMP.BIM.LUNGA 943BX MM.10	PZ	3
110091	CHIAVE BUSS.ESAG.C/IMP.BIM.LUNGA 943BX MM.13	PZ	3

CHIAVI BUSSOLA ESAGONALE C/IMPUGN.



MAURER PLUS

Chiave a bussola esagonale con impugnatura MAURER PLUS serie lunga - in acciaio cromo vanadio

CODICE	DESCRIZIONE	UM	Q.TÀ
• 095333	CHIAVE BUSS.ESAG.C/IMPUGN.LUNGA"MPLUS"MM.5	PZ	5
• 095334	CHIAVE BUSS.ESAG.C/IMPUGN.LUNGA"MPLUS"MM.5,5	PZ	5
• 095335	CHIAVE BUSS.ESAG.C/IMPUGN.LUNGA"MPLUS"MM.6	PZ	5
• 095336	CHIAVE BUSS.ESAG.C/IMPUGN.LUNGA"MPLUS"MM.7	PZ	5
• 095337	CHIAVE BUSS.ESAG.C/IMPUGN.LUNGA"MPLUS"MM.8	PZ	5
• 095338	CHIAVE BUSS.ESAG.C/IMPUGN.LUNGA"MPLUS"MM.10	PZ	5
• 095339	CHIAVE BUSS.ESAG.C/IMPUGN.LUNGA"MPLUS"MM.13	PZ	5

CHIAVI BUSSOLA ESAGONALE C/IMPUGN.



Beta

Chiave a bussola esagonale con impugnatura bimateriale BETA art. 942BX - serie corta cromata - UNI 6750

CODICE	DESCRIZIONE	UM	Q.TÀ
110078	CHIAVE BUSS.ESAG.C/IMP.BIM.CORTA 942BX MM.5	PZ	5
110079	CHIAVE BUSS.ESAG.C/IMP.BIM.CORTA 942BX MM.5,5	PZ	5
110080	CHIAVE BUSS.ESAG.C/IMP.BIM.CORTA 942BX MM.6	PZ	5
110081	CHIAVE BUSS.ESAG.C/IMP.BIM.CORTA 942BX MM.7	PZ	5
110082	CHIAVE BUSS.ESAG.C/IMP.BIM.CORTA 942BX MM.8	PZ	5
110083	CHIAVE BUSS.ESAG.C/IMP.BIM.CORTA 942BX MM.10	PZ	3
110084	CHIAVE BUSS.ESAG.C/IMP.BIM.CORTA 942BX MM.13	PZ	3

CHIAVI BUSSOLA ESAGONALE C/IMPUGN.



Wera

Chiave a bussola esagonale WERA art. 395 HO - serie corta - impugnatura Kraftform con protezione anti-rotolamento, multicomponente

CODICE	DESCRIZIONE	UM	Q.TÀ
111105	CHIAVE BUSS.ESAG.C/IMP.KRA.CORTA 395HO MM.5,5	PZ	5
111106	CHIAVE BUSS.ESAG.C/IMP.KRA.CORTA 395HO MM.6	PZ	5
111107	CHIAVE BUSS.ESAG.C/IMP.KRA.CORTA 395HO MM.7	PZ	5
111108	CHIAVE BUSS.ESAG.C/IMP.KRA.CORTA 395HO MM.8	PZ	5
111109	CHIAVE BUSS.ESAG.C/IMP.KRA.CORTA 395HO MM.10	PZ	5
111110	CHIAVE BUSS.ESAG.C/IMP.KRA.CORTA 395HO MM.13	PZ	5

CHIAVI A "T" SEMPLICI ESAGONALI



Beta

Chiave a "T" semplice esagonale BETA art. 950 cromata - DIN 3112

CODICE	DESCRIZIONE	UM	Q.TÀ
100263	CHIAVE A "T" SEMPLICE BETA950 MM. 6	PZ	3
100264	CHIAVE A "T" SEMPLICE BETA950 MM. 7	PZ	3
100265	CHIAVE A "T" SEMPLICE BETA950 MM. 8	PZ	3
100266	CHIAVE A "T" SEMPLICE BETA950 MM. 9	PZ	3
100267	CHIAVE A "T" SEMPLICE BETA950 MM. 10	PZ	3
100268	CHIAVE A "T" SEMPLICE BETA950 MM. 11	PZ	3
100269	CHIAVE A "T" SEMPLICE BETA950 MM. 12	PZ	3
100270	CHIAVE A "T" SEMPLICE BETA950 MM. 13	PZ	3
100271	CHIAVE A "T" SEMPLICE BETA950 MM. 14	PZ	3
100272	CHIAVE A "T" SEMPLICE BETA950 MM. 15	PZ	3
100274	CHIAVE A "T" SEMPLICE BETA950 MM. 17	PZ	3
100275	CHIAVE A "T" SEMPLICE BETA950 MM. 19	PZ	3

CHIAVI A "T" SEMPLICI ESAGONALI



MAURER PLUS

Chiave a "T" esagonale semplice MAURER PLUS - in acciaio cromo vanadio - DIN 3112

CODICE	DESCRIZIONE	UM	Q.TÀ
• **095341**	CHIAVE A "T" SEMPLICE ESAGONALE "MPLUS" MM.8	PZ	10
• **095342**	CHIAVE A "T" SEMPLICE ESAGONALE "MPLUS" MM.10	PZ	10
• **095345**	CHIAVE A "T" SEMPLICE ESAGONALE "MPLUS" MM.13	PZ	10
• **095348**	CHIAVE A "T" SEMPLICE ESAGONALE "MPLUS" MM.17	PZ	10
• **095349**	CHIAVE A "T" SEMPLICE ESAGONALE "MPLUS" MM.19	PZ	10

CHIAVI A "T" MASCHIO ESAGONALE



Beta

Chiave a "T" con tre estremità maschio esagonale BETA art. 951 cromata

CODICE	DESCRIZIONE	UM	Q.TÀ
113870	CHIAVE "T" MASCHIO ESAG.BETA 951 MM. 2	PZ	5
100278	CHIAVE "T" MASCHIO ESAG.BETA 951 MM. 2,5	PZ	5
100279	CHIAVE "T" MASCHIO ESAG.BETA 951.MM. 3	PZ	5
100280	CHIAVE "T" MASCHIO ESAG.BETA 951.MM. 3,5	PZ	5
100281	CHIAVE "T" MASCHIO ESAG.BETA 951.MM. 4	PZ	5
100282	CHIAVE "T" MASCHIO ESAG.BETA 951.MM. 4,5	PZ	5
100283	CHIAVE "T" MASCHIO ESAG.BETA 951.MM. 5	PZ	5
100284	CHIAVE "T" MASCHIO ESAG.BETA 951.MM. 6	PZ	5
100285	CHIAVE "T" MASCHIO ESAG.BETA 951.MM. 7	PZ	5
100286	CHIAVE "T" MASCHIO ESAG.BETA 951.MM. 8	PZ	5
100287	CHIAVE "T" MASCHIO ESAG.BETA 951.MM. 9	PZ	5
100288	CHIAVE "T" MASCHIO ESAG.BETA 951.MM. 10	PZ	5
100289	CHIAVE "T" MASCHIO ESAG.BETA 951.MM. 12	PZ	3
100290	CHIAVE "T" MASCHIO ESAG.BETA 951.MM. 14	PZ	3

CHIAVI A "T" MASCHIO ESAGONALE



Beta

Serie 8 chiavi a "T" con tre estremità maschio esagonale BETA art. 951/S8 cromate - da 2 a 6 mm

CODICE	DESCRIZIONE	UM	Q.TÀ
100291	CHIAVI"T"MASCHIO ESAGON. SR.8 PZ. BETA 951S/8	PZ	1

CHIAVI A "T" MASCHIO ESAGONALE



Beta

Serie 6 chiavi a "T" con tre estremità maschio esagonale BETA art. 951/S6 cromate - da 2 a 8 mm

CODICE	DESCRIZIONE	UM	Q.TÀ
112004	SET. PZ.6 CHIAVI "T" MASCH.ESAG.951/S6 ACTION	PZ	1

CHIAVI A "T" MASCHIO ESAGONALE



MAURER PLUS

Chiave a "T" MAURER PLUS con tre estremità maschio esagonale, in acciaio cromo vanadio

CODICE	DESCRIZIONE	UM	Q.TÀ
• **098318**	CHIAVE "T" MASCHIO ESAG. MAURER PLUS MM. 2	PZ	10
• **098319**	CHIAVE "T" MASCHIO ESAG. MAURER PLUS MM. 2,5	PZ	10
• **098320**	CHIAVE "T" MASCHIO ESAG. MAURER PLUS MM. 3	PZ	10
• **098321**	CHIAVE "T" MASCHIO ESAG. MAURER PLUS MM. 4	PZ	10
• **098322**	CHIAVE "T" MASCHIO ESAG. MAURER PLUS MM. 5	PZ	10
• **098323**	CHIAVE "T" MASCHIO ESAG. MAURER PLUS MM. 6	PZ	10
• **098324**	CHIAVE "T" MASCHIO ESAG. MAURER PLUS MM. 8	PZ	10
• **098325**	CHIAVE "T" MASCHIO ESAG. MAURER PLUS MM. 10	PZ	5
• **098326**	CHIAVE "T" MASCHIO ESAG. MAURER PLUS MM. 12	PZ	5
• **098327**	CHIAVE "T" MASCHIO ESAG. MAURER PLUS MM. 14	PZ	5

CHIAVI A "T" MASCHIO ESAG. SNODATE



Beta

Chiave a "T" con maschio esagonale snodato cromata, punte nere BETA art. 953

CODICE	DESCRIZIONE	UM	Q.TÀ
100310	CHIAVE "T" MASCHIO SNODATO BETA 953 MM. 3	PZ	5
100311	CHIAVE "T" MASCHIO SNODATO BETA 953 MM. 4	PZ	5
100312	CHIAVE "T" MASCHIO SNODATO BETA 953 MM. 5	PZ	5
100313	CHIAVE "T" MASCHIO SNODATO BETA 953 MM. 6	PZ	5
100314	CHIAVE "T" MASCHIO SNODATO BETA 953 MM. 7	PZ	5
100315	CHIAVE "T" MASCHIO SNODATO BETA 953 MM. 8	PZ	5

CHIAVI A "T" BUSSOLA ESAG. SNODATE



Beta

Chiave a "T" con bussola esagonale snodata cromata BETA art. 952

CODICE	DESCRIZIONE	UM	Q.TÀ
100292	CHIAVE "T" C/ESAG.SNODATO BETA 952 MM. 6	PZ	5
100293	CHIAVE "T" C/ESAG.SNODATO BETA 952 MM. 7	PZ	5
100294	CHIAVE "T" C/ESAG.SNODATO BETA 952 MM. 8	PZ	5
100295	CHIAVE "T" C/ESAG.SNODATO BETA 952 MM. 9	PZ	5
100296	CHIAVE "T" C/ESAG.SNODATO BETA 952 MM.10	PZ	5
100297	CHIAVE "T" C/ESAG.SNODATO BETA 952 MM.11	PZ	5
100298	CHIAVE "T" C/ESAG.SNODATO BETA 952 MM.12	PZ	5
100299	CHIAVE "T" C/ESAG.SNODATO BETA 952 MM.13	PZ	5
100300	CHIAVE "T" C/ESAG.SNODATO BETA 952 MM.14	PZ	5
100301	CHIAVE "T" C/ESAG.SNODATO BETA 952 MM.15	PZ	3
100302	CHIAVE "T" C/ESAG.SNODATO BETA 952 MM.16	PZ	3
113982	CHIAVE "T" C/ESAG.SNODATO BETA 952 MM.17	PZ	3
113983	CHIAVE "T" C/ESAG.SNODATO BETA 952 MM.18	PZ	3
113984	CHIAVE "T" C/ESAG.SNODATO BETA 952 MM.19	PZ	3

CHIAVI A "T" BUSSOLA ESAG. SNODATE



MAURER PLUS

Chiave a "T" con bussola esagonale snodata MAURER PLUS - in acciaio cromo vanadio testa lucida - con asta scorrevole, quadro di manovra, snodo cardanico - angolo di rotazione 50° - DIN 6473

CODICE	DESCRIZIONE	UM	Q.TÀ
• **089028**	CHIAVE "T" C/ESAG.SNODATO"M.PLUS" Q 1/4 MM. 7	PZ	10
• **089029**	CHIAVE "T" C/ESAG.SNODATO"M.PLUS" Q 1/4 MM. 8	PZ	10
• **089031**	CHIAVE "T" C/ESAG.SNODATO"M.PLUS" Q 3/8 MM.10	PZ	10
• **089032**	CHIAVE "T" C/ESAG.SNODATO"M.PLUS" Q 3/8 MM.11	PZ	10
• **089033**	CHIAVE "T" C/ESAG.SNODATO"M.PLUS" Q 3/8 MM.12	PZ	10
• **089034**	CHIAVE "T" C/ESAG.SNODATO"M.PLUS" Q 3/8 MM.13	PZ	10
• **089035**	CHIAVE "T" C/ESAG.SNODATO"M.PLUS" Q 3/8 MM.14	PZ	10
• **089038**	CHIAVE "T" C/ESAG.SNODATO"M.PLUS" Q 3/8 MM.17	PZ	10
• **089040**	CHIAVE "T" C/ESAG.SNODATO"M.PLUS" Q 1/2 MM.19	PZ	5

CHIAVI PER CANDELE



MAURER

Chiave a "T" MAURER per candele da 21 mm - a doppio snodo

CODICE	DESCRIZIONE	UM	Q.TÀ
• **080087**	CHIAVE A "T" PER CANDELE MM.21 BLISTER	PZ	12

CHIAVI PER CANDELE



MAURER PLUS

Chiave a "T" con bussola esagonale snodata per candele, MAURER PLUS - in acciaio cromo vanadio

CODICE	DESCRIZIONE	UM	Q.TÀ
• **089023**	CHIAVE "T" X CANDELE"M.PLUS"Q 3/8 MM.16X300	PZ	10
• **089024**	CHIAVE "T" X CANDELE"M.PLUS"Q 3/8 MM.20,6X400	PZ	10

CHIAVI PER FILTRI OLIO



Beta

Chiave a nastro per filtro olio - nichelata - impugnatura ricoperta in pvc - BETA art. 1490/1 160 mm

CODICE	DESCRIZIONE	UM	Q.TÀ
100322	CHIAVE A NASTRO FILTRO OLIO BETA 1490/1	PZ	1

CHIAVI PER FILTRI OLIO



MAURER

Chiave a nastro in gomma MAURER per oggetti delicati diam. da 10 a 170 mm

CODICE	DESCRIZIONE	UM	Q.TÀ
• **089649**	CHIAVE C/NASTRO IN GOMMA PER DIAM. MM.10-170	PZ	15

CHIAVI PER FILTRI OLIO



MAURER

Chiave a catena MAURER per filtri olio - diam. 105 mm

CODICE	DESCRIZIONE	UM	Q.TÀ
• **080090**	CHIAVE A CATENA PER FILTRO OLIO MAURER	PZ	10

CHIAVI PER BOMBOLE GAS



MAURER

Chiave piegata MAURER per bombola gas - in acciaio nichelato - 25 mm

CODICE	DESCRIZIONE	UM	Q.TÀ
• **083577**	CHIAVE MAURER X BOMBOLE GPL	PZ	5

CHIAVI A CROCE PER DADI RUOTE



Beta

Chiave a croce per dadi ruote BETA

CODICE	DESCRIZIONE	UM	Q.TÀ
100324	CHIAVE CROCE 17,19,22,M-1/2" BETA 979	PZ	2

CHIAVI A CROCE PER DADI RUOTE



MAURER PLUS

Chiave a croce MAURER PLUS per dadi ruote

CODICE	DESCRIZIONE	UM	Q.TÀ
• **091086**	CHIAVE A CROCE "MAURER PLUS" 17X19X22 ATT.1/2	PZ	20

CHIAVI A CROCE UNIVERSALI



Chiave a croce universale multiuso in bivalva - chiusure di cassette elettriche, gas, acqua, ecc.

CODICE	DESCRIZIONE	UM	Q.TÀ
110841	CHIAVE A CROCE UNIVERS.MULTIUSO ART.FEICUC5	PZ	24

CHIAVI DINAMOMETRICHE



Beta

Chiave dinamometrica a scatto con cricchetto reversibile BETA art. 666N - per serraggi destrorsi - precisione +- 3%

CODICE	DESCRIZIONE	UM	Q.TÀ
113459	CHIAVE DINAMOMETRICA 3/8" 10-50 NM	PZ	1
113114	CHIAVE DINAMOMETRICA 1/2 20-100 NM	PZ	1
113115	CHIAVE DINAMOMETRICA 1/2 40-200 NM	PZ	1
113116	CHIAVE DINAMOMETRICA 1/2 60-300 NM	PZ	1

CRICCHETTI PER CHIAVI A BUSSOLA



Beta

Cricchetto reversibile con attacco quadro maschio 1/4" BETA art. 900/55 - cromato - DIN3122

CODICE	DESCRIZIONE	UM	Q.TÀ
100341	CRICCO REVERSIBILE Q.M- 1/4" BETA 900/55	PZ	5

CRICCHETTI PER CHIAVI A BUSSOLA



Beta

Cricchetto reversibile con attacco quadro maschio 3/8" BETA art. 910/55 - cromato - DIN3122

CODICE	DESCRIZIONE	UM	Q.TÀ
100342	CRICCO REVERSIBILE Q.M- 3/8" BETA 910/55	PZ	3

CRICCHETTI PER CHIAVI A BUSSOLA



Beta

Cricchetto semplice con attacco quadro scorrevole maschio 1/2" BETA art. 920/50 - cromato - DIN3122

CODICE	DESCRIZIONE	UM	Q.TÀ
100343	CRICCO REVERSIBILE Q.M- 1/2" BETA 920/50	PZ	3

CRICCHETTI PER CHIAVI A BUSSOLA



Beta

Cricchetto reversibile con attacco quadro maschio 1/2" BETA art. 920/55 - cromato - DIN3122

CODICE	DESCRIZIONE	UM	Q.TÀ
100344	CRICCO REVERSIBILE Q.M- 1/2" BETA 920/55	PZ	3

CRICCHETTI PER CHIAVI A BUSSOLA



Beta

Cricchetto reversibile con attacco quadro maschio 3/4" BETA art. 928/55 - cromato - DIN3122

CODICE	DESCRIZIONE	UM	Q.TÀ
100345	CRICCO REVERSIBILE Q.M- 3/4" BETA 928/55	PZ	2

CRICCHETTI PER CHIAVI A BUSSOLA



MAURER

Cricchetto reversibile 24 denti MAURER - in acciaio cromato - impugnatura ergonomica in gomma - DIN3122

CODICE	DESCRIZIONE	UM	Q.TÀ
• **080054**	CRICCHETTO REVERSIBILE X BUSSOLE DA 1/4	PZ	36
• **080055**	CRICCHETTO REVERSIBILE X BUSSOLE DA 3/8	PZ	36
• **080056**	CRICCHETTO REVERSIBILE X BUSSOLE DA 1/2	PZ	36

CRICCHETTI PER CHIAVI A BUSSOLA



MAURER PLUS

Cricchetto reversibile 32 denti, con blocco, MAURER PLUS - in acciaio cromo vanadio satinato - impugnatura ergonomica in gomma

CODICE	DESCRIZIONE	UM	Q.TÀ
• **087568**	CRICCHETTO PROFESSIONALE C/BLOCCO CR-VA 3/4	PZ	5

CRICCHETTI PER CHIAVI A BUSSOLA



MAURER PLUS

Cricchetto reversibile 72 denti, tipo curvo, con blocco MAURER PLUS - in acciaio cromo vanadio satinata - DIN 3122 - impugnatura ergonomica in gomma

CODICE	DESCRIZIONE	UM	Q.TÀ
• **089200**	CRICCO REVERSIBILE C/BLOCCO M-1/4 MAURER PLUS	PZ	10
• **095371**	CRICCO REVERSIBILE C/BLOCCO M-3/8 MAURER PLUS	PZ	10
• **089201**	CRICCO REVERSIBILE C/BLOCCO M-1/2 MAURER PLUS	PZ	6

CRICCHETTI PER CHIAVI A BUSSOLA



MAURER PLUS

Cricchetto reversibile 60 denti, con blocco MAURER PLUS - in acciaio cromo vanadio

CODICE	DESCRIZIONE	UM	Q.TÀ
• **088929**	CRICCO REVERSIBILE C/BLOCCO M-3/4 MAURER PLUS	PZ	5

CRICCHETTI PER CHIAVI A BUSSOLA



Wera

Cricchetto Speed Zyklop WERA art. 8000 extra rapido per chiavi a bussola con attacco quadro e adattatori - manicotto flottante - testa orientabile - posizioni di blocco predefinite in entrambi i lati a 0°,15° e 90°, oltre che possibilità di lavorare in negativo - espulsione rapida delle bussole con scatto a pulsante, inversione rapida del verso d'utilizzo

CODICE	DESCRIZIONE	UM	Q.TÀ
111008	CRICCHETTO REV.C/TESTA ORIENT.8000ASB DA 1/4	PZ	1
111009	CRICCHETTO REV.C/TESTA ORIENT.8000CSB DA 1/2	PZ	1

QUADRI PER CHIAVI A BUSSOLA



MAURER PLUS

Quadro maschio da 1/4" MAURER PLUS con impugnatura a cacciavite - in acciaio cromo vanadio

CODICE	DESCRIZIONE	UM	Q.TÀ
• **088995**	QUADRO M- 1/4" A CACCIAVITE MAURER PLUS	PZ	10

QUADRI PER CHIAVI A BUSSOLA



Beta

Quadro maschio BETA con spina scorrevole - cromato - DIN3122

CODICE	DESCRIZIONE	UM	Q.TÀ
100347	QUADRO M.SCORREVOLE MM. 125 1/4" BETA 900/42	PZ	5
100348	QUADRO M.SCORREVOLE MM.210 3/8" BETA 910/42	PZ	5
100349	QUADRO M.SCORREVOLE MM.305 1/2" BETA 920/42	PZ	5
100350	QUADRO M.SCORREVOLE MM.450 3/4" BETA 928/42	PZ	3

QUADRI PER CHIAVI A BUSSOLA



MAURER PLUS

Quadro maschio a "T" MAURER PLUS - con spina scorrevole - in acciaio cromo vanadio - DIN 3122

CODICE	DESCRIZIONE	UM	Q.TÀ
• **088994**	QUADRO M.SCORREVOLE MM.115 1/4" MAURER PLUS	PZ	25
• **089022**	QUADRO M.SCORREVOLE MM.250 1/2" MAURER PLUS	PZ	10
• **088925**	QUADRO M.SCORREVOLE MM.450 3/4" MAURER PLUS	PZ	5

QUADRI PER CHIAVI A BUSSOLA



Beta

Quadro snodato a "T" 490 mm maschio 1/2" BETA art. 920/40 cromato

CODICE	DESCRIZIONE	UM	Q.TÀ
100351	QUADRO M.SNODATO MM.490 1/2" BETA 920/40	PZ	2

PROLUNGHE PER CHIAVI A BUSSOLA



Beta

Prolunga con attacchi quadro maschio e femmina BETA cromata - DIN3123

CODICE	DESCRIZIONE	UM	Q.TÀ
100354	PROLUNGA QUADRO M-F- 1/4 X 50 BETA 900/20	PZ	5
100355	PROLUNGA QUADRO M-F- 1/4 X150 BETA 900/21	PZ	5
100356	PROLUNGA QUADRO M-F- 3/8 X125 BETA 910/21	PZ	5
100357	PROLUNGA QUADRO M-F- 3/8 X250 BETA 910/22	PZ	5
100358	PROLUNGA QUADRO M-F- 1/2 X 75 BETA 920/20	PZ	5
100359	PROLUNGA QUADRO M-F- 1/2 X125 BETA 920/21	PZ	5
100360	PROLUNGA QUADRO M-F- 1/2 X255 BETA 920/22	PZ	5
100361	PROLUNGA QUADRO M-F- 3/4 X200 BETA 928/21	PZ	3
100362	PROLUNGA QUADRO M-F- 3/4 X380 BETA 928/22	PZ	3

PROLUNGHE PER CHIAVI A BUSSOLA



MAURER PLUS

Prolunga con attacchi quadri maschio e femmina MAURER PLUS - in acciaio cromo vanadio - DIN 3123

CODICE	DESCRIZIONE	UM	Q.TÀ
• 088991	PROLUNGA QUADRO M-F- 1/4 MM. 55 MAURER PLUS	PZ	5
• 088992	PROLUNGA QUADRO M-F- 1/4 MM.100 MAURER PLUS	PZ	10
• 089019	PROLUNGA QUADRO M-F- 1/2 MM.125 MAURER PLUS	PZ	10
• 089020	PROLUNGA QUADRO M-F- 1/2 MM.250 MAURER PLUS	PZ	15
• 088923	PROLUNGA QUADRO M-F- 3/4 MM.200 MAURER PLUS	PZ	10
• 088924	PROLUNGA QUADRO M-F- 3/4 MM.400 MAURER PLUS	PZ	5

RACCORDI PER CHIAVI A BUSSOLA



Beta

Raccordo aumentatore femmina piccola/ maschio grande BETA cromato - DIN3123

CODICE	DESCRIZIONE	UM	Q.TÀ
100363	RACCORDO AUMENTATORE F- 1/4 M-3/8 BETA900/16	PZ	5
100364	RACCORDO AUMENTATORE F- 3/8 M-1/2 BETA910/16	PZ	5
100365	RACCORDO AUMENTATORE F- 1/2 M-3/4 BETA920/16	PZ	5
100366	RACCORDO AUMENTATORE F- 3/4 M- 1" BETA928/16	PZ	5

RACCORDI PER CHIAVI A BUSSOLA



MAURER PLUS

Raccordo aumentatore femmina piccola/ maschio grande MAURER PLUS - in acciaio cromo vanadio - DIN 3123

CODICE	DESCRIZIONE	UM	Q.TÀ
• 088990	RACCORDO AUMENTATORE F-1/4 M-3/8 MAURER PLUS	PZ	5
• 089018	RACCORDO AUMENTATORE F-1/2 M-3/4 MAURER PLUS	PZ	10
• 088928	RACCORDO AUMENTATORE F-3/4 M-1" MAURER PLUS	PZ	10

RACCORDI PER CHIAVI A BUSSOLA



Beta

Raccordo riduttore maschio piccolo/femmina grande BETA cromato - DIN3123

CODICE	DESCRIZIONE	UM	Q.TÀ
100367	RACCORDO RIDUTTORE M- 1/4 F- 3/8 BETA 910/15	PZ	5
100368	RACCORDO RIDUTTORE M- 3/8 F- 1/2 BETA 920/15	PZ	5
100369	RACCORDO RIDUTTORE M- 1/2 F- 3/4 BETA 928/15	PZ	5
100370	RACCORDO RIDUTTORE M- 3/4 F- 1" BETA 929/15	PZ	2

RACCORDI PER CHIAVI A BUSSOLA



MAURER PLUS

Raccordo riduttore maschio piccolo/femmina grande MAURER PLUS - DIN 3123

CODICE	DESCRIZIONE	UM	Q.TÀ
• 089017	RACCORDO RIDUTTORE M- 3/8 F- 1/2 MAURER PLUS	PZ	10
• 088927	RACCORDO RIDUTTORE M- 1/2 F- 3/4 MAURER PLUS	PZ	10

SNODI PER CHIAVI A BUSSOLA



Beta

Snodo attacchi quadri maschio e femmina BETA - cromato - DIN3123

CODICE	DESCRIZIONE	UM	Q.TÀ
100371	SNODO MM. 40 QUADRO M-F- 1/4 BETA 900/25	PZ	5
100372	SNODO MM.54 QUADRO M-F- 3/8" BETA 910/25	PZ	5
100373	SNODO MM. 75 QUADRO M.F.1/2" BETA 920/25	PZ	5

SNODI PER CHIAVI A BUSSOLA



MAURER PLUS

Snodo cardanico con quadro maschio e femmina MAURER PLUS in acciaio cromo vanadio - DIN 3123

CODICE	DESCRIZIONE	UM	Q.TÀ
• 088993	SNODO QUADRO M-F 1/4" MAURER PLUS	PZ	5
• 089021	SNODO QUADRO M-F 1/2" MAURER PLUS	PZ	10

CHIAVI A BUSSOLA



Beta

Chiave a bussola esagonale attacco quadro femmina 1/4" BETA art. 900 - cromata - DIN3124

CODICE	DESCRIZIONE	UM	Q.TÀ
100374	CHIAVE A BUSSOLA ESAG. Q.F.1/4 MM. 4 BETA 900	PZ	10
100375	CHIAVE A BUSSOLA ESAG. Q.F.1/4 MM.4,5 BETA900	PZ	10
100376	CHIAVE A BUSSOLA ESAG. Q.F.1/4 MM. 5 BETA 900	PZ	10
100377	CHIAVE A BUSSOLA ESAG. Q.F.1/4 MM.5,5 BETA900	PZ	10
100378	CHIAVE A BUSSOLA ESAG. Q.F.1/4 MM. 6 BETA 900	PZ	10
100379	CHIAVE A BUSSOLA ESAG. Q.F.1/4 MM. 7 BETA 900	PZ	10
100380	CHIAVE A BUSSOLA ESAG. Q.F.1/4 MM. 8 BETA 900	PZ	10
100381	CHIAVE A BUSSOLA ESAG. Q.F.1/4 MM. 9 BETA 900	PZ	10
100382	CHIAVE A BUSSOLA ESAG. Q.F.1/4 MM.10 BETA 900	PZ	10
100383	CHIAVE A BUSSOLA ESAG. Q.F.1/4 MM.11 BETA 900	PZ	10
100384	CHIAVE A BUSSOLA ESAG. Q.F.1/4 MM.12 BETA 900	PZ	10
100385	CHIAVE A BUSSOLA ESAG. Q.F.1/4 MM.13 BETA 900	PZ	10
100386	CHIAVE A BUSSOLA ESAG. Q.F.1/4 MM.14 BETA 900	PZ	10

CHIAVI A BUSSOLA



MAURER PLUS

Chiave a bussola esagonale MAURER PLUS - quadro femmina 1/4" - in acciaio cromo vanadio - DIN 3124

CODICE	DESCRIZIONE	UM	Q.TÀ
• 088984	CHIAVE BUSSOLA ESA.Q.F.1/4 MAURER PLUS MM.5	PZ	10
• 088985	CHIAVE BUSSOLA ESA.Q.F.1/4 MAURER PLUS MM.5,5	PZ	10
• 088986	CHIAVE BUSSOLA ESA.Q.F.1/4 MAURER PLUS MM.6	PZ	10
• 088987	CHIAVE BUSSOLA ESA.Q.F.1/4 MAURER PLUS MM.7	PZ	10
• 088988	CHIAVE BUSSOLA ESA.Q.F.1/4 MAURER PLUS MM.8	PZ	10
• 088989	CHIAVE BUSSOLA ESA.Q.F.1/4 MAURER PLUS MM.10	PZ	10

CHIAVI A BUSSOLA



Beta

Chiave a bussola esagonale attacco quadro femmina 1/2" BETA art. 920A - cromata - DIN3124

CODICE	DESCRIZIONE	UM	Q.TÀ
100387	CHIAVE A BUSSOLA ESAG. Q.F.1/2 MM. 8 BETA920A	PZ	10
100388	CHIAVE A BUSSOLA ESAG. Q.F.1/2 MM.10 BETA920A	PZ	10
100389	CHIAVE A BUSSOLA ESAG. Q.F.1/2 MM.11 BETA920A	PZ	10
100390	CHIAVE A BUSSOLA ESAG. Q.F.1/2 MM.12 BETA920A	PZ	10
100391	CHIAVE A BUSSOLA ESAG. Q.F.1/2 MM.13 BETA920A	PZ	10
100392	CHIAVE A BUSSOLA ESAG. Q.F.1/2 MM.14 BETA920A	PZ	10
100393	CHIAVE A BUSSOLA ESAG. Q.F.1/2 MM.15 BETA920A	PZ	10
100394	CHIAVE A BUSSOLA ESAG. Q.F.1/2 MM.16 BETA920A	PZ	10
100395	CHIAVE A BUSSOLA ESAG. Q.F.1/2 MM.17 BETA920A	PZ	10
100396	CHIAVE A BUSSOLA ESAG. Q.F.1/2 MM.18 BETA920A	PZ	10
100397	CHIAVE A BUSSOLA ESAG. Q.F.1/2 MM.19 BETA920A	PZ	10
100398	CHIAVE A BUSSOLA ESAG. Q.F.1/2 MM.20 BETA920A	PZ	5
100399	CHIAVE A BUSSOLA ESAG. Q.F.1/2 MM.21 BETA920A	PZ	5
100400	CHIAVE A BUSSOLA ESAG. Q.F.1/2 MM.22 BETA920A	PZ	5
100401	CHIAVE A BUSSOLA ESAG. Q.F.1/2 MM.23 BETA920A	PZ	5
100402	CHIAVE A BUSSOLA ESAG. Q.F.1/2 MM.24 BETA920A	PZ	5
100403	CHIAVE A BUSSOLA ESAG. Q.F.1/2 MM.25 BETA920A	PZ	5
100404	CHIAVE A BUSSOLA ESAG. Q.F.1/2 MM.26 BETA920A	PZ	5
100405	CHIAVE A BUSSOLA ESAG. Q.F.1/2 MM.27 BETA920A	PZ	5
100406	CHIAVE A BUSSOLA ESAG. Q.F.1/2 MM.28 BETA920A	PZ	5
100407	CHIAVE A BUSSOLA ESAG. Q.F.1/2 MM.30 BETA920A	PZ	5
100408	CHIAVE A BUSSOLA ESAG. Q.F.1/2 MM.32 BETA920A	PZ	5

CHIAVI A BUSSOLA



Beta

Chiave a bussola esagonale attacco quadro femmina 3/4" BETA art. 928A - cromata - DIN3124

CODICE	DESCRIZIONE	UM	Q.TÀ
100409	CHIAVE A BUSSOLA ESAG. Q.F.3/4 MM.22 BETA928A	PZ	5
100411	CHIAVE A BUSSOLA ESAG. Q.F.3/4 MM.24 BETA928A	PZ	5
100413	CHIAVE A BUSSOLA ESAG. Q.F.3/4 MM.27 BETA928A	PZ	5
100414	CHIAVE A BUSSOLA ESAG. Q.F.3/4 MM.28 BETA928A	PZ	5
100415	CHIAVE A BUSSOLA ESAG. Q.F.3/4 MM.29 BETA928A	PZ	5
100416	CHIAVE A BUSSOLA ESAG. Q.F.3/4 MM.30 BETA928A	PZ	3
100417	CHIAVE A BUSSOLA ESAG. Q.F.3/4 MM.32 BETA928A	PZ	3
100418	CHIAVE A BUSSOLA ESAG. Q.F.3/4 MM.33 BETA928A	PZ	3
100419	CHIAVE A BUSSOLA ESAG. Q.F.3/4 MM.34 BETA928A	PZ	3
100420	CHIAVE A BUSSOLA ESAG. Q.F.3/4 MM.35 BETA928A	PZ	3
100421	CHIAVE A BUSSOLA ESAG. Q.F.3/4 MM.36 BETA928A	PZ	3
100422	CHIAVE A BUSSOLA ESAG. Q.F.3/4 MM.38 BETA928A	PZ	3
100423	CHIAVE A BUSSOLA ESAG. Q.F.3/4 MM.41 BETA928A	PZ	3
100424	CHIAVE A BUSSOLA ESAG. Q.F.3/4 MM.46 BETA928A	PZ	3
100425	CHIAVE A BUSSOLA ESAG. Q.F.3/4 MM.50 BETA928A	PZ	3
100426	CHIAVE A BUSSOLA ESAG. Q.F.3/4 MM.55 BETA928A	PZ	1

CHIAVI A BUSSOLA



MAURER PLUS

Chiave a bussola esagonale MAURER PLUS - attacco quadro femmina da 1/2" - in acciaio cromo vanadio - DIN3124

CODICE	DESCRIZIONE	UM	Q.TÀ
• 088996	CHIAVE BUSSOLA ESAG.Q.F.1/2 MAURER PLUS MM. 8	PZ	10
• 088997	CHIAVE BUSSOLA ESAG.Q.F.1/2 MAURER PLUS MM. 9	PZ	10
• 088998	CHIAVE BUSSOLA ESAG.Q.F.1/2 MAURER PLUS MM.10	PZ	10
• 088999	CHIAVE BUSSOLA ESAG.Q.F.1/2 MAURER PLUS MM.11	PZ	10
• 089000	CHIAVE BUSSOLA ESAG.Q.F.1/2 MAURER PLUS MM.12	PZ	10
• 089001	CHIAVE BUSSOLA ESAG.Q.F.1/2 MAURER PLUS MM.13	PZ	10
• 089002	CHIAVE BUSSOLA ESAG.Q.F.1/2 MAURER PLUS MM.14	PZ	10
• 089003	CHIAVE BUSSOLA ESAG.Q.F.1/2 MAURER PLUS MM.15	PZ	10
• 089004	CHIAVE BUSSOLA ESAG.Q.F.1/2 MAURER PLUS MM.16	PZ	10
• 089005	CHIAVE BUSSOLA ESAG.Q.F.1/2 MAURER PLUS MM.17	PZ	10
• 089006	CHIAVE BUSSOLA ESAG.Q.F.1/2 MAURER PLUS MM.18	PZ	10
• 089007	CHIAVE BUSSOLA ESAG.Q.F.1/2 MAURER PLUS MM.19	PZ	10
• 089008	CHIAVE BUSSOLA ESAG.Q.F.1/2 MAURER PLUS MM.20	PZ	10
• 089009	CHIAVE BUSSOLA ESAG.Q.F.1/2 MAURER PLUS MM.21	PZ	10
• 089010	CHIAVE BUSSOLA ESAG.Q.F.1/2 MAURER PLUS MM.22	PZ	10
• 089011	CHIAVE BUSSOLA ESAG.Q.F.1/2 MAURER PLUS MM.23	PZ	10
• 089012	CHIAVE BUSSOLA ESAG.Q.F.1/2 MAURER PLUS MM.24	PZ	10
• 089013	CHIAVE BUSSOLA ESAG.Q.F.1/2 MAURER PLUS MM.26	PZ	10
• 089014	CHIAVE BUSSOLA ESAG.Q.F.1/2 MAURER PLUS MM.27	PZ	10
• 092183	CHIAVE BUSSOLA ESAG.Q.F.1/2 MAURER PLUS MM.28	PZ	10
• 089015	CHIAVE BUSSOLA ESAG.Q.F.1/2 MAURER PLUS MM.30	PZ	10
• 089016	CHIAVE BUSSOLA ESAG.Q.F.1/2 MAURER PLUS MM.32	PZ	10

CHIAVI A BUSSOLA



MAURER PLUS

Chiave a bussola esagonale MAURER PLUS - attacco quadro femmina da 3/4" - in acciaio cromo vanadio - DIN3124

CODICE	DESCRIZIONE	UM	Q.TÀ
• 088914	CHIAVE BUSSOLA ESAG.Q.F.3/4 MAURER PLUS MM.24	PZ	10
• 088915	CHIAVE BUSSOLA ESAG.Q.F.3/4 MAURER PLUS MM.27	PZ	10
• 092176	CHIAVE BUSSOLA ESAG.Q.F.3/4 MAURER PLUS MM.28	PZ	10
• 092177	CHIAVE BUSSOLA ESAG.Q.F.3/4 MAURER PLUS MM.29	PZ	10
• 088916	CHIAVE BUSSOLA ESAG.Q.F.3/4 MAURER PLUS MM.30	PZ	10
• 088917	CHIAVE BUSSOLA ESAG.Q.F.3/4 MAURER PLUS MM.32	PZ	10
• 088918	CHIAVE BUSSOLA ESAG.Q.F.3/4 MAURER PLUS MM.34	PZ	10
• 092178	CHIAVE BUSSOLA ESAG.Q.F.3/4 MAURER PLUS MM.35	PZ	10
• 088919	CHIAVE BUSSOLA ESAG.Q.F.3/4 MAURER PLUS MM.36	PZ	10
• 092179	CHIAVE BUSSOLA ESAG.Q.F.3/4 MAURER PLUS MM.38	PZ	10
• 088920	CHIAVE BUSSOLA ESAG.Q.F.3/4 MAURER PLUS MM.41	PZ	10
• 088921	CHIAVE BUSSOLA ESAG.Q.F.3/4 MAURER PLUS MM.46	PZ	10
• 088922	CHIAVE BUSSOLA ESAG.Q.F.3/4 MAURER PLUS MM.50	PZ	10

CHIAVI A BUSSOLA



Beta

Chiave a bussola a mano bocca esagonale - attacco quadro femmina 3/8" BETA art. 910A - cromata - DIN3124

CODICE	DESCRIZIONE	UM	Q.TÀ
110062	CHIAVE BUSSOLA ESAG. Q.F.3/8"BETA910A MM. 6	PZ	5
110063	CHIAVE BUSSOLA ESAG. Q.F.3/8"BETA910A MM. 7	PZ	5
110064	CHIAVE BUSSOLA ESAG. Q.F.3/8"BETA910A MM. 8	PZ	5
110065	CHIAVE BUSSOLA ESAG. Q.F.3/8"BETA910A MM. 9	PZ	5
110066	CHIAVE BUSSOLA ESAG. Q.F.3/8"BETA910A MM. 10	PZ	5
110067	CHIAVE BUSSOLA ESAG. Q.F.3/8"BETA910A MM. 11	PZ	5
110068	CHIAVE BUSSOLA ESAG. Q.F.3/8"BETA910A MM. 12	PZ	5
110069	CHIAVE BUSSOLA ESAG. Q.F.3/8"BETA910A MM. 13	PZ	5
110070	CHIAVE BUSSOLA ESAG. Q.F.3/8"BETA910A MM. 14	PZ	5
110071	CHIAVE BUSSOLA ESAG. Q.F.3/8"BETA910A MM. 15	PZ	5
110072	CHIAVE BUSSOLA ESAG. Q.F.3/8"BETA910A MM. 16	PZ	5
110073	CHIAVE BUSSOLA ESAG. Q.F.3/8"BETA910A MM. 17	PZ	5
110074	CHIAVE BUSSOLA ESAG. Q.F.3/8"BETA910A MM. 18	PZ	5
110075	CHIAVE BUSSOLA ESAG. Q.F.3/8"BETA910A MM. 19	PZ	5
110077	CHIAVE BUSSOLA ESAG. Q.F.3/8"BETA910A MM. 21	PZ	5

CHIAVI A BUSSOLA



Beta

Chiave a bussola poligonale attacco quadro femmina 1/2" tipo lungo BETA art. 920BL - cromata - DIN3124

CODICE	DESCRIZIONE	UM	Q.TÀ
100467	CHIAVE BUSSOLA POL.LUNGHE Q.F.1/2"920BL MM.13	PZ	5
100468	CHIAVE BUSSOLA POL.LUNGHE Q.F.1/2"920BL MM.17	PZ	5
100469	CHIAVE BUSSOLA POL.LUNGHE Q.F.1/2"920BL MM.19	PZ	5
100470	CHIAVE BUSSOLA POL.LUNGHE Q.F.1/2"920BL MM.21	PZ	5
100471	CHIAVE BUSSOLA POL.LUNGHE Q.F.1/2"920BL MM.22	PZ	5
100472	CHIAVE BUSSOLA POL.LUNGHE Q.F.1/2"920BL MM.24	PZ	5
100473	CHIAVE BUSSOLA POL.LUNGHE Q.F.1/2"920BL MM.27	PZ	3
100474	CHIAVE BUSSOLA POL.LUNGHE Q.F.1/2"920BL MM.30	PZ	3

CHIAVI A BUSSOLA



MAURER PLUS

Chiave a bussola esagonale tipo lungo MAURER PLUS - attacco quadro femmina da 1/2" - in acciaio cromo vanadio - DIN3124

CODICE	DESCRIZIONE	UM	Q.TÀ
• **095214**	CHIAVE BUSSOLA ESAG.Q.F.1/2 LUNGA MPLUS MM.13	PZ	10
• **095218**	CHIAVE BUSSOLA ESAG.Q.F.1/2 LUNGA MPLUS MM.17	PZ	10
• **095220**	CHIAVE BUSSOLA ESAG.Q.F.1/2 LUNGA MPLUS MM.19	PZ	10
• **095222**	CHIAVE BUSSOLA ESAG.Q.F.1/2 LUNGA MPLUS MM.21	PZ	10
• **095223**	CHIAVE BUSSOLA ESAG.Q.F.1/2 LUNGA MPLUS MM.22	PZ	10
• **095225**	CHIAVE BUSSOLA ESAG.Q.F.1/2 LUNGA MPLUS MM.24	PZ	10

CHIAVI A BUSSOLA



Beta

Chiave a bussola poligonale - attacco quadro femmina 1/2" BETA art. 920B cromata - DIN3124

CODICE	DESCRIZIONE	UM	Q.TÀ
100445	CHIAVE A BUSSOLA POLIG.Q.F.1/2"BETA920B MM.10	PZ	10
100446	CHIAVE A BUSSOLA POLIG.Q.F.1/2"BETA920B MM.11	PZ	10
100447	CHIAVE A BUSSOLA POLIG.Q.F.1/2"BETA920B MM.12	PZ	10
100448	CHIAVE A BUSSOLA POLIG.Q.F.1/2"BETA920B MM.13	PZ	10
100449	CHIAVE A BUSSOLA POLIG.Q.F.1/2"BETA920B MM.14	PZ	10
100450	CHIAVE A BUSSOLA POLIG.Q.F.1/2"BETA920B MM.15	PZ	10
100451	CHIAVE A BUSSOLA POLIG.Q.F.1/2"BETA920B MM.16	PZ	10
100452	CHIAVE A BUSSOLA POLIG.Q.F.1/2"BETA920B MM.17	PZ	10
100453	CHIAVE A BUSSOLA POLIG.Q.F.1/2"BETA920B MM.18	PZ	10
100454	CHIAVE A BUSSOLA POLIG.Q.F.1/2"BETA920B MM.19	PZ	10
100455	CHIAVE A BUSSOLA POLIG.Q.F.1/2"BETA920B MM.20	PZ	5
100456	CHIAVE A BUSSOLA POLIG.Q.F.1/2"BETA920B MM.21	PZ	5
100457	CHIAVE A BUSSOLA POLIG.Q.F.1/2"BETA920B MM.22	PZ	5
100458	CHIAVE A BUSSOLA POLIG.Q.F.1/2"BETA920B MM.23	PZ	5
100459	CHIAVE A BUSSOLA POLIG.Q.F.1/2"BETA920B MM.24	PZ	5
100460	CHIAVE A BUSSOLA POLIG.Q.F.1/2"BETA920B MM.25	PZ	5
100462	CHIAVE A BUSSOLA POLIG.Q.F.1/2"BETA920B MM.27	PZ	5
100464	CHIAVE A BUSSOLA POLIG.Q.F.1/2"BETA920B MM.29	PZ	5
100465	CHIAVE A BUSSOLA POLIG.Q.F.1/2"BETA920B MM.30	PZ	5
100466	CHIAVE A BUSSOLA POLIG.Q.F.1/2"BETA920B MM.32	PZ	5

CHIAVI A BUSSOLA MASCHIO ESAGONALE



Beta

Chiave a bussola maschio esagonale con attacco quadro femmina 1/4" cromata - inserti bruniti BETA art. 900ME

CODICE	DESCRIZIONE	UM	Q.TÀ
100475	CHIAVE BUSS.M.ESAG.Q.F.1/4"BETA900ME MM. 3X25	PZ	5
100476	CHIAVE BUSS.M.ESAG.Q.F.1/4"BETA900ME MM. 4X25	PZ	5
100477	CHIAVE BUSS.M.ESAG.Q.F.1/4"BETA900ME MM. 5X25	PZ	5
100478	CHIAVE BUSS.M.ESAG.Q.F.1/4"BETA900ME MM. 6X25	PZ	5
100479	CHIAVE BUSS.M.ESAG.Q.F.1/4"BETA900ME MM. 8X25	PZ	5

CHIAVI A BUSSOLA MASCHIO ESAGONALE



Beta

Chiave a bussola maschio esagonale con attacco quadro femmina 3/8" cromata - struttura monolitica BETA art. 910ME

CODICE	DESCRIZIONE	UM	Q.TÀ
100480	CHIAVE BUSS.M.ESAG Q.F.3/8"BETA910ME MM. 4X62	PZ	5
100481	CHIAVE BUSS.M.ESAG Q.F.3/8"BETA910ME MM. 5X62	PZ	5
100482	CHIAVE BUSS.M.ESAG Q.F.3/8"BETA910ME MM. 6X62	PZ	5
100483	CHIAVE BUSS.M.ESAG Q.F.3/8"BETA910ME MM. 8X62	PZ	5

CHIAVI A BUSSOLA MASCHIO ESAGONALE



Beta

Chiave a bussola maschio esagonale con attacco quadro femmina 3/8" cromata - inserti bruniti BETA art.910PE - DIN7422

CODICE	DESCRIZIONE	UM	Q.TÀ
100485	CHIAVE BUSS.M.ESAGON.Q.F.3/8 910PE MM. 3 X 50	PZ	5
100486	CHIAVE BUSS.M.ESAGON.Q.F.3/8 910PE MM. 4 X 50	PZ	5
100487	CHIAVE BUSS.M.ESAGON.Q.F.3/8 910PE MM. 5 X 50	PZ	5
100488	CHIAVE BUSS.M.ESAGON.Q.F.3/8 910PE MM. 6 X 50	PZ	5
100489	CHIAVE BUSS.M.ESAGON.Q.F.3/8 910PE MM. 8 X 50	PZ	5
100490	CHIAVE BUSS.M.ESAGON.Q.F.3/8 910PE MM.10 X 50	PZ	5

CHIAVI A BUSSOLA MASCHIO ESAGONALE



Beta

Chiave a bussola maschio esagonale con attacco quadro femmina 1/2" cromata - struttura monolitica BETA art.920ME

CODICE	DESCRIZIONE	UM	Q.TÀ
100491	CHIAVE BUSS.M.ESAG.Q.F.1/2"BETA920ME MM. 5X75	PZ	5
100492	CHIAVE BUSS.M.ESAG.Q.F.1/2"BETA920ME MM. 6X75	PZ	5
100493	CHIAVE BUSS.M.ESAG.Q.F.1/2"BETA920ME MM. 8X75	PZ	5
100494	CHIAVE BUSS.M.ESAG.Q.F.1/2"BETA920ME MM.10X75	PZ	5
100495	CHIAVE BUSS.M.ESAG.Q.F.1/2"BETA920ME MM.12X75	PZ	5
100496	CHIAVE BUSS.M.ESAG.Q.F.1/2"BETA920ME MM.14X75	PZ	5
100497	CHIAVE BUSS.M.ESAG.Q.F.1/2"BETA920ME MM.17X75	PZ	5

CHIAVI A BUSSOLA MASCHIO ESAGONALE



Beta

Chiave a bussola maschio esagonale con quadro femmina 1/2" cromata - inserti bruniti BETA art. 920PE

CODICE	DESCRIZIONE	UM	Q.TÀ
100498	CHIAVE BUSS.MSESAG.Q.F.1/2"BETA920PE MM. 3X58	PZ	5
100499	CHIAVE BUSS.MSESAG.Q.F.1/2"BETA920PE MM. 4X58	PZ	5
100500	CHIAVE BUSS.MSESAG.Q.F.1/2"BETA920PE MM. 5X58	PZ	5
100501	CHIAVE BUSS.MSESAG.Q.F.1/2"BETA920PE MM. 6X58	PZ	5
100502	CHIAVE BUSS.MSESAG.Q.F.1/2"BETA920PE MM. 8X58	PZ	5
100503	CHIAVE BUSS.MSESAG.Q.F.1/2"BETA920PE MM.10X58	PZ	5
100504	CHIAVE BUSS.MSESAG.Q.F.1/2"BETA920PE MM.12X58	PZ	5
100505	CHIAVE BUSS.MSESAG.Q.F.1/2"BETA920PE MM.14X58	PZ	5

CHIAVI A BUSSOLA IMPRONTA TORX



Beta

Chiave a bussola a giravite per viti con impronta TORX cromata - attacco quadro femmina 1/2" - inserti bruniti - BETA art. 920TX

CODICE	DESCRIZIONE	UM	Q.TÀ
100514	BUSSOLA GIRAVITE Q.1/2" X VITI TORX TX. 40	PZ	5
100515	BUSSOLA GIRAVITE Q.1/2" X VITI TORX TX. 45	PZ	5
100516	BUSSOLA GIRAVITE Q.1/2" X VITI TORX TX. 50	PZ	5

BUSSOLE PORTAINSERTI



Beta

Bussole portainserti BETA art. 895 per esagoni - DIN 7427

CODICE	DESCRIZIONE	UM	Q.TÀ
110059	BUSSOLA PORTAINSERTI BETA 895/3 QUADRO 3/8"	PZ	5
110060	BUSSOLA PORTAINSERTI BETA 895/1 QUADRO 1/4"	PZ	5
110061	BUSSOLA PORTAINSERTI BETA 895/5 QUADRO 1/2"	PZ	5

CHIAVI MASCHIO PORTAINSERTI



MAURER PLUS

Assortimento chiavi a bussola poligonali + impugnatura MAURER PLUS attacco da 1/4" - 7 bussole satinate colorate 4 - 4,5 - 5 - 5,5 - 6 - 8 - 10 mm - 1 impugnatura piegata, 1 adattatore bussole, 1 adattatore inserti

CODICE	DESCRIZIONE	UM	Q.TÀ
• **092777**	SET 8 CHIAVI BUSSOL.POLIG.1/4+IMP.MAURER PLUS	CF	6

CHIAVI A BUSSOLA IN SERIE



Beta

Serie 6 chiavi a bussola esagonale profonda tipo lungo, con impugnatura bimateriale, BETA art. 944BX/D6 - composto da chiavi misura 5-6-7-8-10-13

CODICE	DESCRIZIONE	UM	Q.TÀ
112012	SET PZ.6 CHIAVI BUSS. ESAGON. 944BXD6	PZ	1

CHIAVI A BUSSOLA IN SERIE



Beta

Assortimento di 11 chiavi a bussola esagonali BETA art. 900/C11 - 20 inserti per avvitatori e 8 accessori - in cassetta 270x120x45 mm

CODICE	DESCRIZIONE	UM	Q.TÀ
110097	SR.11 CHIAVI A BUSS.ESAG.1/4"+20 INS.E 8 ACC.	PZ	1

CHIAVI A BUSSOLA IN SERIE



Beta

Assortimento di 13 chiavi a bussola esagonali attacco femmina 1/4" + n.5 accessori in cassetta lamiera BETA art.900/C135

CODICE	DESCRIZIONE	UM	Q.TÀ
100517	SR.13 CHIAVI A BUSSOLA ESAG.1/4+5 ACC.900C135	PZ	1

CHIAVI A BUSSOLA IN SERIE



Beta

Assortimento di 16 chiavi a bussola esagonali attacco femmina 3/8" + n.5 accessori in cassetta lamiera BETA art. 910A/C16

CODICE	DESCRIZIONE	UM	Q.TÀ
112617	ASSORT.16 CHIAVI A BUSSOLA ESAG. C/ACC.910A	PZ	1

CHIAVI A BUSSOLA IN SERIE



Beta

Assortimento di 16 chiavi a bussola poligonali attacco femmina 3/8" + n.5 accessori in cassetta lamiera BETA art.910B/C16

CODICE	DESCRIZIONE	UM	Q.TÀ
100519	SR.16 CHIAVI BUSSOLA POLIG.3/8+ 5 ACC.910BC16	PZ	1

CHIAVI A BUSSOLA IN SERIE



Beta

Assortimento di 20 chiavi a bussola esagonali attacco femmina 1/2" + n.5 accessori in cassetta lamiera BETA art. 920A/C20

CODICE	DESCRIZIONE	UM	Q.TÀ
100522	SR.20 CHIAVI A BUSSOLA ESAG.1/2+5 ACC.920AC20	PZ	1

CHIAVI A BUSSOLA IN SERIE



Beta

Assortimento di 20 chiavi a bussola poligonali attacco femmina 1/2" + n.5 accessori in cassetta lamiera BETA art. 920B/C20

CODICE	DESCRIZIONE	UM	Q.TÀ
100525	SR.20 CHIAVI BUSSOLA POLIG .1/2+5 ACC.920BC20	PZ	1

CHIAVI A BUSSOLA IN SERIE



MAURER PLUS

Assortimento di 24 pz con chiavi a bussola MAURER PLUS, in acciaio cromo vanadio satinato brillante - attacco quadro 1/2" - composto da: 19 chiavi a bussola esagonali (da 10 a 32 mm), 1 cricchetto reversibile, 1 quadro maschio scorrevole, 2 prolunghe, 1 snodo - in valigetta di plastica

CODICE	DESCRIZIONE	UM	Q.TÀ
• **092684**	CASSETTA 24 BUSSOLE+ACCESSORI 1/2 VALIG.ALL.	ST	1

CHIAVI A BUSSOLA IN SERIE



MAURER PLUS

Assortimento di 35 pz con chiavi a bussola e inserti MAURER PLUS - composto da: 8 bussole esagonali e 25 bits - attacco quadro 1/4" x 25 mm - bussole in acciaio cromo vanadio e inserti in acciaio satinato S2 - valigetta in plastica

CODICE	DESCRIZIONE	UM	Q.TÀ
• **097666**	CASSETTA 35 BUSSOLE+INSERTI"MPLUS"CRV 1/4X25	CF	6

CHIAVI A BUSSOLA IN SERIE



MAURER PLUS

Assortimento di 60 pz con chiavi a bussola e bits MAURER PLUS in acciaio cromo vanadio satinato - composto da: 20 chiavi a bussola attacco da 1/2", 1 cricchetto reversibile attacco da 1/2", 1 prolunga attacco da 1/2", 1 adattatore snodato attacco da 1/2", 12 chiavi a bussola attacco da 1/4", 1 cricchetto reversibile attacco da 1/4", 2 prolunghe attacco da 1/4", 1 adattatore snodato attacco da 1/4", 1 cacciavite maschio attacco da 1/4", 20 inserti a bussola assortiti - in valigetta di plastica

CODICE	DESCRIZIONE	UM	Q.TÀ
• **095590**	CASSETTA 60 BUSSOLE/BITS 1/4-1/2"MAURER PLUS"	ST	1

CHIAVI A BUSSOLA IN SERIE



MAURER

Assortimento di 16 pz con chiavi a bussola MAURER attacco quadro 1/4" in acciaio al carbonio - composto da: 12 bussole esagonali (da 4 a 13 mm) e 4 accessori - in valigetta di plastica

CODICE	DESCRIZIONE	UM	Q.TÀ
• **080047**	CASSETTA BUSSOLE 1/4 E ACCESSORI (PZ.16)	ST	1

CHIAVI A BUSSOLA IN SERIE



MAURER

Assortimento di 20 pz con chiavi a bussola MAURER in acciaio al carbonio attacco quadro 1/4"- 3/8" - composto da: 14 bussole esagonali (da 4 a 19 mm) e 6 accessori - in valigetta di plastica

CODICE	DESCRIZIONE	UM	Q.TÀ
• **080048**	CASSETTA BUSSOLE 1/4-3/8 +ACCESS.(PZ.20)	ST	1

CHIAVI A BUSSOLA IN SERIE



MAURER

Assortimento di 24 pz con chiavi a bussola MAURER attacco quadro 1/2" in acciaio al carbonio - composto da: 18 bussole esagonali (da 10 a 32 mm), 1 cricchetto professionale e 5 accessori - in valigetta di plastica

CODICE	DESCRIZIONE	UM	Q.TÀ
• **080050**	CASSETTA BUSSOLE 1/2 E ACCESSORI (PZ.24)	ST	1

CHIAVI A BUSSOLA IN SERIE



MAURER

Assortimento di 91 pz con chiavi a bussola e utensili MAURER in acciaio cromo vanadio satinato - composto da: 15 chiavi a bussola attacco da 1/2", 2 prolunghe attacco da 1/2", 2 adattatori attacco da 1/2", 1 quadro maschio scorrevole attacco da 1/2", 1 cricchetto reversibile attacco da 1/2", 13 chiavi a bussola attacco da 1/4", 2 prolunghe attacco da 1/4", 2 adattatori attacco 1/4", 1 quadro maschio scorrevole attacco da 1/4", 1 cricchetto reversibile attacco da 1/4", 1 cacciavite maschio attacco da 1/4", 9 chiavi combinate, 9 cacciaviti, 32 inserti assortiti - in valigetta di plastica

CODICE	DESCRIZIONE	UM	Q.TÀ
• **094757**	CASSETTA 91 BUSSOLE+ACCESS.1/4-1/2 VAL.PLAST.	ST	1

CHIAVI A BUSSOLA IN SERIE



MAURER PLUS

Assortimento di 94 pz con chiavi a bussola e bits MAURER PLUS in acciaio cromo vanadio satinato - composto da: 24 chiavi a bussola attacco da 1/2", 2 prolunghe attacco da 1/2", 3 adattatori attacco da 1/2", 1 cricchetto reversibile attacco da 1/2", 21 chiavi a bussolla attacco da 1/4", 2 prolunghe attacco da 1/4", 1 quadro maschio scorrevole attacco da 1/4", 3 adattatori attacco da 1/4", 1 cricchetto reversibile attacco da 1/4", 1 cacciavite porta inserti attacco da 1/4", 15 inserti assortiti, 17 inserti a bussola assortiti, 3 chiavi maschio esagonali - in valigetta di plastica

CODICE	DESCRIZIONE	UM	Q.TÀ
• **094756**	CASSETTA 94 BUSSOLE+ACCESS.1/4-1/2 VAL.PLAST.	ST	1

CHIAVI A BUSSOLA IN SERIE



MAURER

Assortimento di 94 pz con chiavi a bussola e bits MAURER in acciaio al carbonio con trattamento termico - composto da: 24 chiavi a bussola attacco da 1/2", 16 inserti assortiti, 1 cricchetto reversibile attacco da 1/2", 1 quadro maschio scorrevole maschio attacco da 1/2", 1 prolunga attacco da 1/2", 2 adattatori attacco da 1/2", 21 chiavi a bussola attacco da 1/4", 17 inserti a bussola assortiti, 1 cricchetto reversibile attacco da 1/4", 1 cacciavite maschio attacco da 1/4", 1 quadro maschio scorrevole attacco da 1/4", 3 prolunghe attacco da 1/4", 2 adattatori attacco da 1/4", 3 chiavi maschio esagonale - in valigetta di plastica

CODICE	DESCRIZIONE	UM	Q.TÀ
• **097517**	CASSETTA "MAURER" 94 BITS+BUSSOLE IN ACC.CARB	ST	1

CHIAVI A BUSSOLA IN SERIE



MAURER

Assortimento di 94 pz con chiavi a bussola, bits e utensili vari MAURER in acciaio cromo vanadio satinato - composto da: 14 chiavi a bussola attacco da 1/2", 1 prolunga attacco da 1/2", 1 adattatore snodato attacco da 1/2", 1 cricchetto reversibile attacco da 1/2", 12 chiavi a bussola attacco da 1/4", 1 prolunga attacco da 1/4", 2 adattatori attacco da 1/4", 1 cricchetto reversibile attacco da 1/4", 1 cacciavite maschio attacco da 1/4", 8 chiavi combinate, 4 cacciaviti, 1 cacciavite isolato, 44 inserti assortiti, 1 martello da 300 gr, 1 pinza poligrip, 1 pinza universale - in valigetta di plastica

CODICE	DESCRIZIONE	UM	Q.TÀ
• **095589**	CASSETTA 94 BUSS/BITS/UTEN. 1/4-1/2 "MAURER"	ST	1

CHIAVI A BUSSOLA IN SERIE



MAURER

Assortimento di 161 pz utensili MAURER in acciaio al carbonio con trattamento termico - composto da: 4 chiavi a bussola attacco da 1/2", 10 chiavi a bussola attacco da 1/4", riduzione da 1/2" a 1/4", prolunga da 75 mm attacco 1/4", cricchetto reversibile attacco da 1/2", cacciavite a taglio, cacciavite a croce Phillips, cacciavite porta inserti, 8 chiavi maschio esagonali, 40 inserti assortiti - martello, 4 chiavi combinate, pinza becchi diritti, tronchese taglio diagonale, pinza poligrip, coltello lama retrattile, scatola contenente tasselli e viti - in valigetta di plastica

CODICE	DESCRIZIONE	UM	Q.TÀ
• **051032**	CASSETTA 161 UTENSILI/BITS/BUSS.1/4 "MAURER"	ST	1

CHIAVI A BUSSOLA A MACCHINA



Beta

Chiave a bussola esagonale fosfatata a macchina - attacco quadro femmina da 1/2" BETA art.720

CODICE	DESCRIZIONE	UM	Q.TÀ
100533	BUSSOLA ESAG.A MACCHINA Q.F.1/2 MM.10 BETA720	PZ	5
100534	BUSSOLA ESAG.A MACCHINA Q.F.1/2 MM.13 BETA720	PZ	5
100535	BUSSOLA ESAG.A MACCHINA Q.F.1/2 MM.17 BETA720	PZ	5
100536	BUSSOLA ESAG.A MACCHINA Q.F.1/2 MM.19 BETA720	PZ	5
100537	BUSSOLA ESAG.A MACCHINA Q.F.1/2 MM.22 BETA720	PZ	5
100538	BUSSOLA ESAG.A MACCHINA Q.F.1/2 MM.24 BETA720	PZ	5
100539	BUSSOLA ESAG.A MACCHINA Q.F.1/2 MM.27 BETA720	PZ	3
100540	BUSSOLA ESAG.A MACCHINA Q.F.1/2 MM.30 BETA720	PZ	3

CHIAVI A BUSSOLA A MACCHINA



Beta

Chiave a bussola esagonale fosfatata a macchina - attacco quadro femmina da 3/4" BETA art.728

CODICE	DESCRIZIONE	UM	Q.TÀ
100542	BUSSOLA ESAG.A MACCHINA Q.F.3/4 MM.22 BETA728	PZ	2
100543	BUSSOLA ESAG.A MACCHINA Q.F.3/4 MM.24 BETA728	PZ	2
100544	BUSSOLA ESAG.A MACCHINA Q.F.3/4 MM.27 BETA728	PZ	2
100545	BUSSOLA ESAG.A MACCHINA Q.F.3/4 MM.30 BETA728	PZ	2
100546	BUSSOLA ESAG.A MACCHINA Q.F.3/4 MM.32 BETA728	PZ	2
100547	BUSSOLA ESAG.A MACCHINA Q.F.3/4 MM.36 BETA728	PZ	2

CHIAVI A BUSSOLA A MACCHINA



MAURER PLUS

Assortimento 20 pz. chiavi a bussola MAURER PLUS per avvitatore ad impulso - in acciaio cromo vanadio satinato - attacco quadro 3/4" - contiene: 16 chiavi a bussola (da 19 a 50 mm) - 1 cricchetto reversibile professionale - 2 prolunghe - 1 quadro maschio scorrevole - in cassetta di metallo

CODICE	DESCRIZIONE	UM	Q.TÀ
• **094778**	CASSET.BUSSOLE CR-VA 3/4 MM.19-50+ACC(PZ. 20)	ST	1

CHIAVI A SETTORE



AMF

Chiave a settore con 2 naselli cilindrici - tipo a compasso

CODICE	DESCRIZIONE	UM	Q.TÀ
111610	CHIAVE A SETTORE 2 NASELLI AMF MM.160 MM.3	PZ	1
113122	CHIAVE A SETTORE 2 NASELLI AMF MM.160 MM.4	PZ	1
111611	CHIAVE A SETTORE 2 NASELLI AMF MM.160 MM.5	PZ	1
111612	CHIAVE A SETTORE 2 NASELLI AMF MM.215 MM.6	PZ	1

CHIAVI A SETTORE



Beta

Chiave a settore con nasello quadro per ghiere BETA art. 99 cromata

CODICE	DESCRIZIONE	UM	Q.TÀ
100553	CHIAVE SETTORE NASEL.QUADRO MM.22-25-28BETA99	PZ	3
100554	CHIAVE SETTORE NASEL.QUADRO MM.30-32 BETA99	PZ	3
100555	CHIAVE SETTORE NASEL.QUADRO MM.34-36-38BETA99	PZ	3
100556	CHIAVE SETTORE NASEL.QUADRO MM.40-42 BETA99	PZ	3
100557	CHIAVE SETTORE NASEL.QUADRO MM.45-50 BETA99	PZ	3
100558	CHIAVE SETTORE NASEL.QUADRO MM.52-55-58BETA99	PZ	3
100559	CHIAVE SETTORE NASEL.QUADRO MM.62-65 BETA99	PZ	3
100560	CHIAVE SETTORE NASEL.QUADRO MM.68-70-75BETA99	PZ	3
100561	CHIAVE SETTORE NASEL.QUADRO MM.80-85-90BETA99	PZ	2
100562	CHIAVE SETTORE NASEL.QUADRO MM.92-95 BETA99	PZ	2
100563	CHIAVE SETTORE NASEL.QUADRO MM.98-100 BETA99	PZ	2
100564	CHIAVE SETTORE NAS.QUAD.MM.105-110-115 BETA99	PZ	1
100565	CHIAVE SETTORE NAS.QUAD.MM.120-125-130 BETA99	PZ	1

CHIAVI A RULLINO



Beta

Chiave regolabile a rullino BETA cromata con scala graduata millimetrata e in pollici - rotazione destrorsa del rullino

CODICE	DESCRIZIONE	UM	Q.TÀ
110052	CHIAVE A RULLINO CROMATA MM.150 BETA111	PZ	3
110053	CHIAVE A RULLINO CROMATA MM.200 BETA111	PZ	3
110054	CHIAVE A RULLINO CROMATA MM.250 BETA111	PZ	3
110055	CHIAVE A RULLINO CROMATA MM.300 BETA111	PZ	3
110056	CHIAVE A RULLINO CROMATA MM.380 BETA111	PZ	3
110057	CHIAVE A RULLINO CROMATA MM.450 BETA111	PZ	2

CHIAVI A RULLINO



MAURER

Chiave a rullino MAURER in acciaio forgiato cromato

CODICE	DESCRIZIONE	UM	Q.TÀ
• **083065**	CHIAVE RULLINO MAURER MM.200	PZ	30
• **083066**	CHIAVE RULLINO MAURER MM.250	PZ	5
• **083067**	CHIAVE RULLINO MAURER MM.300	PZ	12

CHIAVI A RULLINO



MAURER PLUS

Chiave a rullino MAURER PLUS - apertura millimetrata - manico in TPR grigio-nero - con placchetta - in cromo vanadio, finitura satinata - DIN 3117

CODICE	DESCRIZIONE	UM	Q.TÀ
• **095596**	CHIAVE RULLINO CV.GRAD./SAT.MAURER PLUS MM150	PZ	6
• **095597**	CHIAVE RULLINO CV.GRAD./SAT.MAURER PLUS MM200	PZ	6
• **095598**	CHIAVE RULLINO CV.GRAD./SAT.MAURER PLUS MM250	PZ	6
• **095599**	CHIAVE RULLINO CV.GRAD./SAT.MAURER PLUS MM300	PZ	6

PINZE POLIGRIP



Pinza regolabile per tubi VBW art.966

CODICE	DESCRIZIONE	UM	Q.TÀ
100574	PINZA REGOLABILE X TUBI VBW 966 MM. 160	PZ	5
100575	PINZA REGOLABILE X TUBI VBW 966 MM. 250	PZ	5
100576	PINZA REGOLABILE X TUBI VBW 966 MM. 315	PZ	5

PINZE POLIGRIP



Pinza regolabile per tubi KNIPEX mod. COBRA in acciaio cromo vanadio

CODICE	DESCRIZIONE	UM	Q.TÀ
112191	PINZA POLIGRIP KNIPEX"COBRA"MM.125 COD8701125	PZ	6
112192	PINZA POLIGRIP KNIPEX"COBRA"MM.150 COD8701150	PZ	6
054437	PINZA POLIGRIP KNIPEX"COBRA"MM.180 COD8701180	PZ	6
050132	PINZA POLIGRIP KNIPEX"COBRA"MM.250 COD8701250	PZ	6
054400	PINZA POLIGRIP KNIPEX"COBRA"MM.300 COD8701300	PZ	6
112193	PINZA POLIGRIP KNIPEX"COBRA"MM.400 COD8701400	PZ	1

PINZE POLIGRIP



Pinza regolabile per tubi KNIPEX mod. ALLIGATOR in acciaio cromo vanadio - 7 posizioni

CODICE	DESCRIZIONE	UM	Q.TÀ
050133	PINZA KNIPEX "ALLIGATOR"MM.250 COD. 8801250	PZ	6

PINZE POLIGRIP



Pinza chiave autoserrante KNIPEX mod. TUCANO - adatta per sbloccare avvitature arrugginite o verniciate

CODICE	DESCRIZIONE	UM	Q.TÀ
112197	PINZA AUTOSER.KNIPEX"TUCANO"MM.250 COD8741250	PZ	6

PINZE POLIGRIP



Pinza poligrip MAURER a doppia cremagliera per tubi - cerniera chiusa - in acciaio forgiato laccato rosso

CODICE	DESCRIZIONE	UM	Q.TÀ
• **080136**	PINZA POLIGRIP ROSSA MAURER MM. 250	PZ	10

PINZE POLIGRIP



Pinza poligrip MAURER PLUS a doppia cremagliera - cerniera chiusa - in acciaio cromo vanadio

CODICE	DESCRIZIONE	UM	Q.TÀ
• **086364**	PINZA POLIGRIP "MAURER PLUS"CROMO-VAN.MM.240	PZ	6
• **086697**	PINZA POLIGRIP "MAURER PLUS"CROMO VAN. MM.300	PZ	6

PINZE POLIGRIP



Pinza poligrip MAURER PLUS cerniera chiusa - in acciaio cromo vanadio - TUV-GS - ISO 8976

CODICE	DESCRIZIONE	UM	Q.TÀ
• **088258**	PINZA POLIGRIP CR.VAN.SATINATO TUV-GS MM.240	PZ	6

GIRATUBI



Giratubi ganasce diritte VBW art.110 - in acciaio speciale legato

CODICE	DESCRIZIONE	UM	Q.TÀ
100577	GIRATUBI GANASCE DIRITTE VBW110 1"	PZ	1
100578	GIRATUBI GANASCE DIRITTE VBW110 1 1/2"	PZ	1
100579	GIRATUBI GANASCE DIRITTE VBW110 2"	PZ	1
100580	GIRATUBI GANASCE DIRITTE VBW110 3"	PZ	1
100581	GIRATUBI GANASCE DIRITTE VBW110 4"	PZ	1

GIRATUBI



Giratubi MAURER PLUS in acciaio cromo vanadio - ganasce diritte a 90° - TUV-GS

CODICE	DESCRIZIONE	UM	Q.TÀ
• **088835**	GIRATUBI GANASCE DIRITTE "GS" 90° 1"	PZ	6
• **088836**	GIRATUBI GANASCE DIRITTE "GS" 90° 1"1/2	PZ	4
• **088837**	GIRATUBI GANASCE DIRITTE "GS" 90° 2"	PZ	2

GIRATUBI



Giratubi MAURER PLUS mod. SVEDESE - in acciaio cromo vanadio - ganasce oblique 45° - TUV-GS

CODICE	DESCRIZIONE	UM	Q.TÀ
• **088831**	GIRATUBI GANASCE OBLIQUE "GS" 45° 1/2"	PZ	6
• **088832**	GIRATUBI GANASCE OBLIQUE "GS" 45° 1"	PZ	6
• **088833**	GIRATUBI GANASCE OBLIQUE "GS" 45° 1"1/2	PZ	4
• **088834**	GIRATUBI GANASCE OBLIQUE "GS" 45° 2"	PZ	2

GIRATUBI



MAURER

Giratubi MAURER mod. SVEDESE - ganasce oblique 45° - in acciaio forgiato, verniciato rosso

CODICE	DESCRIZIONE	UM	Q.TÀ
• **081124**	GIRATUBI TIPO SVEDESE ACC.FORGIATO 45° 1”	PZ	6
• **081125**	GIRATUBI TIPO SVEDESE ACC.FORGIATO 45° 1”1/2	PZ	6

GIRATUBI MANICO LEGA MOD. AMERICANO



MAURER PLUS

Giratubi diritto MAURER PLUS mod. AMERICANO - corpo in lega d’alluminio - TUV-GS

CODICE	DESCRIZIONE	UM	Q.TÀ
• **090088**	GIRATUBO AMERICANO”MPLUS”MANIC.LEGA ALL.1”	PZ	6
• **090089**	GIRATUBO AMERICANO”MPLUS”MANIC.LEGA ALL.1”1/2	PZ	6
• **090090**	GIRATUBO AMERICANO”MPLUS”MANIC.LEGA ALL.2”	PZ	6
• **090091**	GIRATUBO AMERICANO”MPLUS”MANIC.LEGA ALL.2”1/2	PZ	1
• **090092**	GIRATUBO AMERICANO”MPLUS”MANIC.LEGA ALL.3”	PZ	1
• **090093**	GIRATUBO AMERICANO”MPLUS”MANIC.LEGA ALL.5”	PZ	1

GIRATUBI A CATENA



Beta

Giratubi reversibile a catena, leva in acciaio forgiato BETA art. 384

CODICE	DESCRIZIONE	UM	Q.TÀ
100598	GIRATUBO REVERSIBILE A CATENA 4” BETA 384	PZ	1

FRESE PER RUBINETTI



MAURER

Fresa MAURER per rettificare sedi di rubinetti da 3/8” a 1/2”

CODICE	DESCRIZIONE	UM	Q.TÀ
• **080861**	FRESA PER SEDI RUBINETTI MAURER	PZ	20

TAGLIATUBI



MAURER PLUS

Mini tagliatubi MAURER PLUS per tubi rame e leghe leggere da diam. 3 a 22 mm - 1/8” - 7/8”

CODICE	DESCRIZIONE	UM	Q.TÀ
• **090927**	TAGLIATUBI RAME”MPLUS”MINI MM.3-22 1/8”-7/8”	PZ	20

TAGLIATUBI



MAURER

Tagliatubi MAURER mod. Standard, per tubi rame e lega leggera da diam. 3 a 30 mm - con svasatore

CODICE	DESCRIZIONE	UM	Q.TÀ
• **080935**	TAGLIATUBI RAME STANDARD MAURER 1/8-1”1/8	PZ	10

TAGLIATUBI



MAURER PLUS

Tagliatubi MAURER PLUS mod. Professional, per tubi rame e leghe leggere - da diam. 3 a 30 mm - 1/8 - 1” 1/4 - con rotella e svasatore

CODICE	DESCRIZIONE	UM	Q.TÀ
• **090926**	TAGLIATUBI RAME ROT.MPLUS MM.3-30 1/8”-1”1/4	PZ	10
• **090928**	CF.10 ROTELLE DI RICAMBIO TAGLIATUBI RAME	CF	1

TAGLIATUBI



MAURER PLUS

Tagliatubi telescopico MAURER PLUS per tubi rame, ottone, alluminio e leghe leggere da diam. 3-32 mm - con rotella e svasatore

CODICE	DESCRIZIONE	UM	Q.TÀ
• **090929**	TAGLIATUBI RAME MPLUS DA 1/8-1”1/4 MM.3-32	PZ	10

TAGLIATUBI



MAURER

Tagliatubi MAURER a rotella per tubi acciaio da 1/2” a 2”

CODICE	DESCRIZIONE	UM	Q.TÀ
• **080891**	TAGLIATUBI X ACCIAIO N.2 MAURER DA 1/2-2”	PZ	10
• **080933**	ROTELLA RICAMBIO TAGLIATUBI MAURER 80891 N.2	PZ	1

PIEGAFERRI MANUALI



Piegaferri a mano in acciaio stampato temprato a 2 teste

CODICE	DESCRIZIONE	UM	Q.TÀ
050097	PIEGAFERRI A MANO DOPPIA TESTA MM. 10/12	PZ	1
050098	PIEGAFERRI A MANO DOPPIA TESTA MM. 14/16	PZ	1

PINZE AUTOBLOCCANTI MULTIGRIP



Beta

Pinza autobloccante multigrip a doppia regolazione ganasce lunghe cromata BETA art.1051

CODICE	DESCRIZIONE	UM	Q.TÀ
100664	PINZA MULTIGRIP A DOPPIA REGOLAZIONE BETA1051	PZ	2

PINZE AUTOBLOCCANTI MULTIGRIP



Beta

Pinza autobloccante multigrip a doppia regolazione con ganasce oscillanti - cromata - BETA art.1051GM

CODICE	DESCRIZIONE	UM	Q.TÀ
100665	PINZA MULTIGRIP GANASCE MOBILI BETA1051GM	PZ	2

PINZE AUTOBLOCCANTI MULTIGRIP



Beta

Pinza autobloccante multigrip ganasce concave - cromata BETA art.1052

CODICE	DESCRIZIONE	UM	Q.TÀ
100666	PINZA MULTIGRIP GANASCE CONC.BETA1052 MM.190	PZ	3
100667	PINZA MULTIGRIP GANASCE CONC.BETA1052 MM.240	PZ	3
100668	PINZA MULTIGRIP GANASCE CONC.BETA1052 MM.300	PZ	2

PINZE AUTOBLOCCANTI MULTIGRIP



Beta

Pinza autobloccante multigrip ganasce diritte - cromata BETA art.1054

CODICE	DESCRIZIONE	UM	Q.TÀ
100669	PINZA MULTIGRIP A GANASCE DIRITTE BETA1054	PZ	2

PINZE AUTOBLOCCANTI MULTIGRIP



Beta

Pinza autobloccante multigrip ganasce a forcella - cromata - BETA art.1060

CODICE	DESCRIZIONE	UM	Q.TÀ
100672	PINZA GRIP GANASCE FORCELLA BETA 1060 MM.280	PZ	2

PINZE AUTOBLOCCANTI MULTIGRIP



Beta

Pinza autobloccante multigrip ganasce a collo di cigno - ganasce oscillanti - cromata - BETA art.1062GM

CODICE	DESCRIZIONE	UM	Q.TÀ
100674	PINZA GRIP COLLO CIGNO GANA.OSC.1062GM DA 290	PZ	2

PINZE AUTOBLOCCANTI MULTIGRIP



Beta

Pinza autobloccante multigrip ganasce a collo di cigno cromata - BETA art.1062

CODICE	DESCRIZIONE	UM	Q.TÀ
100675	PINZA GRIP COLLO CIGNO BETA 1062 MM.290	PZ	2

PINZE AUTOBLOCCANTI MULTIGRIP



MAURER

Pinza multigrip autobloccante MAURER - ganasce concave - in acciaio nichelato

CODICE	DESCRIZIONE	UM	Q.TÀ
• **080138**	PINZA GRIP MAURER GANASCE CURVE 10"	PZ	6

PINZE AUTOBLOCCANTI MULTIGRIP



MAURER PLUS

Pinza multigrip autobloccante MAURER PLUS - ganasce concave - in acciaio cromo vanadio

CODICE	DESCRIZIONE	UM	Q.TÀ
• **089614**	PINZA GRIP REGOL.GANA.CURVE MM.250 MAURERPLUS	PZ	12

PINZE AUTOBLOCCANTI MULTIGRIP



MAURER PLUS

Pinza multigrip autobloccante MAURER PLUS ganasce a "C" - in accaio cromo vanadio

CODICE	DESCRIZIONE	UM	Q.TÀ
• **089615**	PINZA GRIP REGOL.GANAS.A"C"MM.280 MAURER PLUS	PZ	6

PINZE UNIVERSALI



Beta

Pinze universali BETA art. 1150 BM a grande effetto - cromate - impugnatura bimateriale - con perno decentrato per aumentare l'effetto leva, riducendo lo sforzo, per un taglio di grande potenza

CODICE	DESCRIZIONE	UM	Q.TÀ
113963	PINZE UNIVERSALI 1150 BM 160	PZ	3
113964	PINZE UNIVERSALI 1150 BM 180	PZ	3
113965	PINZE UNIVERSALI 1150 BM 200	PZ	3
113966	PINZE UNIVERSALI 1150 BM 220	PZ	2

PINZE UNIVERSALI



MAURER

Pinza universale MAURER in acciaio forgiato, testa satinata - manici in PVC bicolore antiscivolo - TUV-GS

CODICE	DESCRIZIONE	UM	Q.TÀ
• **086188**	PINZA UNIVERSALE RIVEST.PVC BICOLORE MM.175	PZ	12
• **086189**	PINZA UNIVERSALE RIVEST.PVC BICOLORE MM.200	PZ	12

PINZE UNIVERSALI



MAURER PLUS

Pinza universale MAURER PLUS in acciaio cromo vanadio - impugnatura PVC - TUV-GS - DIN ISO 5746

CODICE	DESCRIZIONE	UM	Q.TÀ
• **088249**	PINZA UNIVERSALE CR.VAN SATINAT.TUV-GS MM.150	PZ	12
• **088250**	PINZA UNIVERSALE CR.VAN SATINAT.TUV-GS MM.175	PZ	12
• **088251**	PINZA UNIVERSALE CR.VAN SATINAT.TUV-GS MM.200	PZ	12

PINZE ISOLATE UNIVERSALI



Beta

Pinza universale BETA art.1150MQ cromata lucida - isolata 1000 V - taglienti induriti per filo armonico

CODICE	DESCRIZIONE	UM	Q.TÀ
108637	PINZA UNIVERS.ISOL.1000V MM.180 BETA011500098	PZ	1

PINZE ISOLATE UNIVERSALI



MAURER PLUS

Pinza universale MAURER PLUS in acciaio cromo vanadio finitura nera - isolamento fino a 1000 V secondo DIN60900 - a norme VDE-GS

CODICE	DESCRIZIONE	UM	Q.TÀ
• **095288**	PINZA UNIVERS.ISOLATA 1000V "MPLUS"VDE MM.225	PZ	6

PINZE A BECCHI 1/2 TONDI DIRITTI



Beta

Pinza a becchi mezzotondi lunghissimi diritti zigrinati - impugnatura bimateriale - BETA art.1166BM

CODICE	DESCRIZIONE	UM	Q.TÀ
108473	PINZE BECCHI 1/2 TOND.DIR.BIM.BETA1166BM M160	PZ	3
108474	PINZE BECCHI 1/2 TOND.DIR.BIM.BETA1166BM M200	PZ	3

PINZE A BECCHI 1/2 TONDI DIRITTI



MAURER

Pinza a becchi mezzi tondi diritti lunghi MAURER testa satinata - manici PVC bicolore antiscivolo - TUV-GS

CODICE	DESCRIZIONE	UM	Q.TÀ
• **086191**	PINZA BECCHI 1/2 TONDI DIR. BICOLORE MM.150	PZ	12

PINZE A BECCHI 1/2 TONDI DIRITTI



MAURER PLUS

Pinza a becchi mezzotondi diritti lunghi MAURER PLUS in acciaio cromo vanadio - impugnatura PVC - TUV-GS - DIN ISO 5745

CODICE	DESCRIZIONE	UM	Q.TÀ
• **088252**	PINZA BECCHI 1/2 TONDI DIR.CR.VAN.TUV MM.150	PZ	12
• **088253**	PINZA BECCHI 1/2 TONDI DIR.CR.VAN.TUV MM.200	PZ	12

PINZE ISOLATE BECCHI 1/2 TONDI DIRITTI



MAURER PLUS

Pinza a becchi mezzi tondi diritti MAURER PLUS in acciaio cromo vanadio finitura nera - isolamento fino a 1000 V secondo DIN60900 - a norme VDE-GS

CODICE	DESCRIZIONE	UM	Q.TÀ
• **095331**	PINZA BECCHI.1/2 T.DIR.ISO.1000V"MPLUS"MM.200	PZ	12

PINZE A BECCHI 1/2 TONDI PIEGATI



Beta

Pinza a becchi mezzotondi lunghissimi piegati zigrinati - impugnatura bimateriale - BETA art.1168BM

CODICE	DESCRIZIONE	UM	Q.TÀ
108477	PINZE BECCHI 1/2 TON.PIEG.BIM.BETA1168BM M160	PZ	3
108478	PINZE BECCHI 1/2 TON.PIEG.BIM.BETA1168BM M200	PZ	3

PINZE A BECCHI 1/2 TONDI PIEGATI



MAURER

Pinza a becchi mezzi tondi piegati MAURER testa satinata - manici PVC bicolore antiscivolo - TUV-GS

CODICE	DESCRIZIONE	UM	Q.TÀ
• **086192**	PINZA BECCHI 1/2 TONDI PIEG. BICOLORE MM.150	PZ	12

PINZE A BECCHI 1/2 TONDI PIEGATI



MAURER PLUS

Pinza a becchi mezzotondi piegati MAURER PLUS in acciaio cromo vanadio - impugnatura PVC - TUV-GS - DIN ISO 5745

CODICE	DESCRIZIONE	UM	Q.TÀ
• **088254**	PINZA BECCHI 1/2 TONDI PIEG.CR.VAN.SAT.MM.150	PZ	12
• **088255**	PINZA BECCHI 1/2 TONDI PIEG.CR.VAN.SAT.MM.200	PZ	12

PINZE A BECCHI PIATTI DIRITTI



Beta

Pinza a becchi piatti lunghissimi diritti zigrinati - manici ricoperti con due strati di PVC antiscivolo BETA art.1162

CODICE	DESCRIZIONE	UM	Q.TÀ
100687	PINZE BECCHI PIATT.DIRITTI PVC BETA1162 MM200	PZ	5

PINZE A BECCHI PIATTI DIRITTI



Beta

Pinza a becchi piatti lunghissimi diritti zigrinati - impugnatura bimateriale BETA art.1162BM

CODICE	DESCRIZIONE	UM	Q.TÀ
108469	PINZE BECCHI PIAT.DIR.BIMATER.BETA1162BM M160	PZ	3
108470	PINZE BECCHI PIAT.DIR.BIMATER.BETA1162BM M200	PZ	3

PINZE A BECCHI PIATTI DIRITTI



MAURER

Pinza a becchi piatti diritti lunghi MAURER testa satinata - manici PVC bicolore antiscivolo - TUV-GS

CODICE	DESCRIZIONE	UM	Q.TÀ
• **086190**	PINZA BECCHI PIATTI DIRITTI BICOLORE MM.150	PZ	12

PINZE PER ANELLI ESTERNI



Beta

Pinza a becchi diritti per anelli di sicurezza per alberi - manici rivestiti PVC - BETA art.1036 - DIN5254

CODICE	DESCRIZIONE	UM	Q.TÀ
100702	PINZA BECCHI DIR.X ANELLI EST.1036 MM.140X0,9	PZ	5
100703	PINZA BECCHI DIR.X ANELLI EST.1036 MM.140X1,3	PZ	5
100704	PINZA BECCHI DIR.X ANELLI ESTERNI 1036 MM.175	PZ	5
100705	PINZA BECCHI DIR.X ANELLI ESTERNI 1036 MM.225	PZ	3
100706	PINZA BECCHI DIR.X ANELLI ESTERNI 1036 MM.300	PZ	2

PINZE PER ANELLI ESTERNI



MAURER PLUS

Pinza per anelli esterni MAURER PLUS a becchi diritti - in acciaio cromo vanadio satinato - DIN 5254

CODICE	DESCRIZIONE	UM	Q.TÀ
• **088776**	PINZA BECCHI DIRITTI ANELLI E. MM.125 BLISTER	PZ	12
• **088777**	PINZA BECCHI DIRITTI ANELLI E. MM.180 BLISTER	PZ	12

PINZE PER ANELLI ESTERNI



Beta

Pinza a becchi piegati a 90° per anelli di sicurezza per alberi - manici rivestiti PVC - BETA art.1038 - DIN5254

CODICE	DESCRIZIONE	UM	Q.TÀ
100707	PINZA BECCHI PIEG.X ANELLI EST.1038MM.135X0,9	PZ	5
100708	PINZA BECCHI PIEG.X ANELLI EST.1038MM.135X1,3	PZ	5
100709	PINZA BECCHI PIEG.X ANELLI ESTERNI 1038MM.175	PZ	5
100710	PINZA BECCHI PIEG.X ANELLI ESTERNI 1038MM.220	PZ	3
100711	PINZA BECCHI PIEG.X ANELLI ESTERNI 1038MM.300	PZ	2

PINZE PER ANELLI ESTERNI



MAURER PLUS

Pinza per anelli esterni a becchi piegati MAURER PLUS in acciaio cromo vanadio satinato - DIN5254

CODICE	DESCRIZIONE	UM	Q.TÀ
• **088778**	PINZA BECCHI PIEG.X ANELLI EST.MM.125 BLISTER	PZ	12
• **088779**	PINZA BECCHI PIEG.X ANELLI EST.MM.175 BLISTER	PZ	12

PINZE PER ANELLI INTERNI



Beta

Pinza a becchi diritti per anelli di sicurezza per fori manici rivestiti PVC - BETA art.1032 - DIN5256

CODICE	DESCRIZIONE	UM	Q.TÀ
100712	PINZA BECCHI DIR.X ANELLI INT.1032 MM.140X0,9	PZ	5
100713	PINZA BECCHI DIR.X ANELLI INTERNI 1032 MM.180	PZ	5
100714	PINZA BECCHI DIR.X ANELLI INTERNI 1032 MM.225	PZ	3
100715	PINZA BECCHI DIR.X ANELLI INTERNI 1032 MM.300	PZ	2

PINZE PER ANELLI INTERNI



MAURER PLUS

Pinza per anelli interni a becchi diritti arrotondati MAURER PLUS - in acciaio cromo vanadio satinato - DIN 5256

CODICE	DESCRIZIONE	UM	Q.TÀ
• **088780**	PINZA BECCHI ARROT.X ANELLI INTE.MM.125 BLIST	PZ	12
• **088781**	PINZA BECCHI ARROT.X ANELLI INTE.MM.180 BLIST	PZ	12

PINZE PER ANELLI INTERNI



Beta

Pinza a becchi piegati a 90° per anelli di sicurezza per fori - manici rivestiti PVC - BETA art.1034 - DIN5256

CODICE	DESCRIZIONE	UM	Q.TÀ
100716	PINZA BECCHI PIEG.X ANELLI INTER. 1034 MM.130	PZ	5
100717	PINZA BECCHI PIEG.X ANELLI INTER. 1034 MM.170	PZ	5
100718	PINZA BECCHI PIEG.X ANELLI INTER. 1034 MM.210	PZ	3
100719	PINZA BECCHI PIEG.X ANELLI INTER. 1034 MM.290	PZ	2

PINZE PER ANELLI INTERNI



MAURER PLUS

Pinza per anelli interni a becchi piegati MAURER PLUS in acciaio cromo vanadio satinato - DIN 5256

CODICE	DESCRIZIONE	UM	Q.TÀ
• **088782**	PINZA BECCHI PIEG.X ANELLI INT.MM.125 BLISTER	PZ	12
• **088783**	PINZA BECCHI PIEG.X ANELLI INT.MM.180 BLISTER	PZ	12

PINZETTE A MOLLA



Beta

Pinzetta a molla a punte fini diritte arrotondate zigrinate in acciaio INOX - BETA art.990 - L 145 mm

CODICE	DESCRIZIONE	UM	Q.TÀ
100720	PINZETTA A MOLLA PUNTE DIRITTE BETA 990	PZ	5

PINZETTE A MOLLA



Beta

Pinzetta a molla a punte fini curve arrotondate zigrinate in acciaio INOX - BETA art.991 - L 130 mm

CODICE	DESCRIZIONE	UM	Q.TÀ
100721	PINZETTA A MOLLA PUNTE CURVE BETA 991	PZ	5

PINZETTE A MOLLA



Beta

Pinzetta a molla con perno a punte fini diritte arrotondate zigrinate in acciaio INOX - BETA art.992 - L 150 mm

CODICE	DESCRIZIONE	UM	Q.TÀ
100722	PINZETTA PUNTE DIRITTE C/PERNO BETA 992	PZ	5

PINZETTE A MOLLA



Beta

Pinzetta a molla con perno a punte fini curve arrotondate zigrinate in acciaio INOX - BETA art.993 - L 145 mm

CODICE	DESCRIZIONE	UM	Q.TÀ
100723	PINZETTA PUNTE CURVE C/PERNO BETA 993	PZ	5

PINZETTE A MOLLA



Beta

Pinzetta a molla a punte larghe diritte arrotondate zigrinate in acciaio INOX - BETA art.994 - L 150 mm

CODICE	DESCRIZIONE	UM	Q.TÀ
100724	PINZETTA PUNTE LARGHE DIRITTE BETA 994	PZ	5

PINZETTE A MOLLA



Beta

Pinzetta a molla a punte larghe a spatola in acciaio INOX - BETA art.996 - L 150 mm

CODICE	DESCRIZIONE	UM	Q.TÀ
100725	PINZETTA CON BECCHI A SPATOLA BETA 996	PZ	5

PINZE MINI PER ELETTRONICA



MAURER PLUS

Pinza MINI per elettronica MAURER PLUS becchi piatti diritti - manici plasticati

CODICE	DESCRIZIONE	UM	Q.TÀ
• **081456**	PINZETTA BECCHI PIATTI DIRITTI MPLUS MM.125	PZ	20

PINZE MINI PER ELETTRONICA



MAURER PLUS

Pinza MINI per elettronica MAURER PLUS becchi 1/2 tondi diritti - manici plasticati

CODICE	DESCRIZIONE	UM	Q.TÀ
• **081455**	PINZETTA BECCHI 1/2TONDI DIRITT.MPLUS MM.125	PZ	20

PINZE MINI PER ELETTRONICA



MAURER PLUS

Pinza MINI per elettronica MAURER PLUS becchi 1/2 tondi piegati - manici plasticati

CODICE	DESCRIZIONE	UM	Q.TÀ
• **081457**	PINZETTA BECCHI 1/2TOND.PIEGATI MPLUS MM.125	PZ	20

PINZE MINI PER ELETTRONICA



MAURER PLUS

Pinza MINI per elettronica MAURER PLUS a becchi tondi diritti - manici plasticati

CODICE	DESCRIZIONE	UM	Q.TÀ
• **088716**	PINZETTA BECCHI TONDI DIRITTI MM. 125 BLISTER	PZ	20

PINZE MINI PER ELETTRONICA



MAURER PLUS

Pinza MINI universale per elettronica MAURER PLUS tagliente laterale

CODICE	DESCRIZIONE	UM	Q.TÀ
• **088717**	PINZA MINI UNIV. TAGL.LATERALE MM.120 BLISTER	PZ	20

PINZE SPELLAFILI



MAURER

Pinza spellafili automatica MAURER con tagliacavi per fili da 0,2 a 6 mm

CODICE	DESCRIZIONE	UM	Q.TÀ
• **080892**	PINZA SPELLAFILI AUTOMAT.TIPO P.T.S.MM. 0,2-6	PZ	60

PINZE SPELLAFILI



Pinza spellafili automatica PTS per fili da 0,2 a 6 mm

CODICE	DESCRIZIONE	UM	Q.TÀ
100751	PINZA SPELLAFILI PTS C/REGOLAZIONE MM. 0,2-6	PZ	1

PINZE SPELLAFILI



MAURER PLUS

Pinza spellafili MAURER PLUS in acciaio cromo vanadio con vite di registrazione - impugnatura PVC - TUV-GS - DIN ISO 8979

CODICE	DESCRIZIONE	UM	Q.TÀ
• **088257**	PINZA SPELLAFILI CR.VAN.SATINAT.TUV-GS MM.150	PZ	12

PINZE SPELLACAVI



Beta

Pinza spellacavi BETA art. 1144G per cavi da 6 a 75 mm^2 - con lama regolabile per tagli trasversali e longitudinali

CODICE	DESCRIZIONE	UM	Q.TÀ
112177	SPELLACAVI REGOLABILE MM. Q. 6-75 BETA 1144G	PZ	1

PINZE PER CAPICORDA



Pinza per capicorda aperti con taglia-spellafili e tagliaviti

CODICE	DESCRIZIONE	UM	Q.TÀ
100757	PINZA X CAPICORDA APERTI BEL-SIC 527	PZ	6

PINZE PER CAPICORDA



Beta

Pinza per capicorda preisolati - con regolatore di pressione - lunghezza 230 mm - per capicorda diam. 0,5-6 mm^2 - BETA art.1608

CODICE	DESCRIZIONE	UM	Q.TÀ
110058	PINZA PER CAPICORDA PREIS.MM.0,5-6 BETA1608	PZ	1

PINZE PER CAPICORDA



MAURER

Pinza per capicorda preisolati MAURER - manici ricoperti in PVC - 200 mm

CODICE	DESCRIZIONE	UM	Q.TÀ
• **080145**	PINZA PER CAPICORDA MM. 200 MAURER	PZ	10

CAPICORDA - ASSORTIMENTI



MAURER

Assortimento 100 pezzi assortiti capicorda isolati MAURER

CODICE	DESCRIZIONE	UM	Q.TÀ
• **080147**	CONFEZIONE 100 CAPICORDA ASSORTITI	CF	12

PINZE PER OCCHIOLI A VELA - ACCESS.



MAURER

Pinza MAURER per occhioli a vela e occhioli

CODICE	DESCRIZIONE	UM	Q.TÀ
• **080143**	PINZA X OCCHIOLI VELA C/10 OCCHIOLI	ST	12
• **080144**	BUSTA C/100 OCCHIOLI A VELA MAURER	CF	10

PINZE PER OCCHIOLI A VELA - ACCESS.



MAURER

Occhioli a vela a martello in plastica MAURER - confezione da pz 10

CODICE	DESCRIZIONE	UM	Q.TÀ
• **082008**	CONF.C/10 OCCHIOLI A VELA MARTELLO PLAS.	ST	24

PINZE FUSTELLATRICI



Beta

Pinza fustellatrice cromata manici ricoperti PVC - BETA art.1762 - L 210 mm

CODICE	DESCRIZIONE	UM	Q.TÀ
100761	PINZA FUSTELLATRICE 6 FUSTELLE BETA 1762	PZ	2

PINZE FUSTELLATRICI



MAURER

Pinza fustellatrice a 6 fustelle MAURER - L 220 mm

CODICE	DESCRIZIONE	UM	Q.TÀ
• **080139**	PINZA FUSTELLATRICE MAURER MM.2-4,5	PZ	12

PINZE FUSTELLATRICI



MAURER PLUS

Pinza fustellatrice professionale a 6 fustelle MAURER PLUS - L 230 mm

CODICE	DESCRIZIONE	UM	Q.TÀ
• **089128**	PINZA FUSTELLATRICE 6 FUSTELLE MM.2-4,5 MM230	PZ	12

PINZE OCCHIELLATRICI



MAURER

Pinza a fustella e occhiellatrice MAURER con assortimento occhielli - L 170 mm

CODICE	DESCRIZIONE	UM	Q.TÀ
• **080141**	PINZA OCCHIEL-FUSTELLAT.MAURER C/50 OCCHIELLI	ST	12
• **080142**	BUSTA C/200 OCCHIELLI FERRITALIA	CF	60

PINZE OCCHIELLATRICI



MAURER

Pinza occhiellatrice MAURER con assortimento di 100 occhielli - L 150 mm

CODICE	DESCRIZIONE	UM	Q.TÀ
• **080140**	PINZA OCCHIELLATRICE MAURER C/100 OCCHIELLI	ST	12

PINZE PER FASCETTE



Pinza in metallo con precarica da utilizzare con fascette di larghezza massima 5 mm

CODICE	DESCRIZIONE	UM	Q.TÀ
111567	PINZA X FASCETTE NYLON C/PRECARICA 3308.00	PZ	1

PINZE - IN ESPOSITORE



KNIPEX

Espositore da banco con 10 pinze registrabili KNIPEX mod. COBRA

CODICE	DESCRIZIONE	UM	Q.TÀ
113121	ESP.KNIPEX C/10 PINZE"COBRA"250 COD.001801V11	PZ	1

FLESSIBILI MAGNETICI



Beta

Flessibile magnetico cromato - impugnatura plastica - BETA art.1712E

CODICE	DESCRIZIONE	UM	Q.TÀ
108635	FLESSIBILE MAGNETICO KG.0,5 BETA 017120011	PZ	2
108634	FLESSIBILE MAGNETICO KG.1,8 BETA 017120012	PZ	2

MAGNETI CILINDRICI



Magnete permanente composto con nucleo in lega originale MAXALCO

CODICE	DESCRIZIONE	UM	Q.TÀ
100735	MAGNETE CILINDRICO KG. 1,2 M5X16 X12	PZ	10
100736	MAGNETE CILINDRICO KG. 3 M6X15,8X17,5	PZ	10
100743	MAGNETE CILINDRICO KG. 4 M4X7,75X19	PZ	10
100737	MAGNETE CILINDRICO KG. 4,3 M6X19 X20,6	PZ	10
100744	MAGNETE CILINDRICO KG. 6,5 M6X8,75X28,5	PZ	10
100738	MAGNETE CILINDRICO KG. 7 M6X25,4X27	PZ	5
100745	MAGNETE CILINDRICO KG. 12,5 M6X10,5X40	PZ	10
100739	MAGNETE CILINDRICO KG. 16 M6X20 X35	PZ	5
100740	MAGNETE CILINDRICO KG. 20 M8X30,1X35	PZ	5
100741	MAGNETE CILINDRICO KG. 25 M8X30 X45	PZ	5
100742	MAGNETE CILINDRICO KG. 28 M8X40 X50	PZ	5

TRONCHESI



Beta

Tronchese a taglienti diagonali - impugnatura bimateriale - BETA art.1082BM

CODICE	DESCRIZIONE	UM	Q.TÀ
108449	TRONCHESE DIAGONALE BIMATER.MM.140 BETA1082BM	PZ	3
108450	TRONCHESE DIAGONALE BIMATER.MM.160 BETA1082BM	PZ	3

TRONCHESI



Beta

Tronchese a grande effetto a taglienti diagonali - impugnatura bimateriale - BETA art.1084BM

CODICE	DESCRIZIONE	UM	Q.TÀ
108452	TRONCHESE DIAGON.GRANDE EFF.MM.160 BETA1084BM	PZ	3
108453	TRONCHESE DIAGON.GRANDE EFF.MM.200 BETA1084BM	PZ	3

TRONCHESI



KNIPEX

Tronchese a taglienti allungati diagonali KNIPEX mod.7001 - testa pulita, manici rivestiti in resina sintetica

CODICE	DESCRIZIONE	UM	Q.TÀ
050129	TRONCHESE DIAGON. PVC KNIPEX 7001 MM.160	PZ	6

TRONCHESI



MAURER

Tronchese a taglienti diagonali MAURER in acciaio forgiato, testa satinata - manici PVC bicolore antiscivolo - TUV-GS

CODICE	DESCRIZIONE	UM	Q.TÀ
• **086193**	TRONCHESE DIAGONALE BICOLORE MM. 150	PZ	12

TRONCHESI



MAURER PLUS

Tronchesi a taglio diagonale MAURER PLUS in acciaio cromo vanadio - impugnatura PVC - TUV-GS - DIN ISO 5749

CODICE	DESCRIZIONE	UM	Q.TÀ
• **088256**	TRONCHESE DIAGONAL.CR.VAN SATIN.TUV-GS MM.150	PZ	12

TRONCHESI



KNIPEX

Tronchese a forte leva - taglio centrale KNIPEX mod.7101 manici rivestiti PVC, per bulloni, rivetti

CODICE	DESCRIZIONE	UM	Q.TÀ
054184	TRONCHESE LEVA T/CENT.KNIPEX 7101 MM.200	PZ	1

TRONCHESI



MAURER PLUS

Tronchese a doppia leva MAURER PLUS - taglio centrale, per fili duri - TUV-GS

CODICE	DESCRIZIONE	UM	Q.TÀ
• **080129**	TRONCHESE A DOPPIA LEVA MPLUS MM. 200 (8")	PZ	20

TRONCHESI



Beta

Tronchese a doppia leva a taglienti frontali tipo pesante - BETA art.1092V

CODICE	DESCRIZIONE	UM	Q.TÀ
100778	BETA 1092V TRONCHESE FRONT.DOPPIA LEVA MM.180	PZ	2

TRONCHESI



MAURER PLUS

Tronchese a taglio frontale MAURER PLUS - in acciaio cromo vanadio - impugnatura in PVC - TUV-GS - DIN ISO 5748

CODICE	DESCRIZIONE	UM	Q.TÀ
• **088784**	TRONCHESE FRONTALE MM.150 BLISTER	PZ	12

TRONCHESI ISOLATE



MAURER PLUS

Tronchese a taglienti diagonali MAURER PLUS - in acciaio cromo vanadio finitura nera - isolamento fino a 1000 V secondo DIN60900 - a norma VDE GS

CODICE	DESCRIZIONE	UM	Q.TÀ
• **095289**	TRONCHESE DIAGON.ISOL.1000V"MPLUS"VDE MM.180	PZ	12

TRONCHESI PER ELETTRONICA



KNIPEX

Tronchese KNIPEX taglio laterale - testa a punta senza sfaccettatura - cerniera passante senza gioco - doppia molla esente da attrito - finitura a specchio - taglienti ulteriormente temprati in acciaio speciale - manici rivestiti in materiale bicomponente

CODICE	DESCRIZIONE	UM	Q.TÀ
111073	TRONCHESE TAGLIO LAT. BECCHI A PUNTA MM.115	PZ	6

TRONCHESI PER ELETTRONICA



KNIPEX

Tronchese KNIPEX taglio laterale - articolazione con rivetto in acciaio legato - con molla di ritorno a delimitazione di apertura - finitura brunita - manici rivestiti in materiale bicomponente - con dispositivo di tenuta del frammento preciso

CODICE	DESCRIZIONE	UM	Q.TÀ
111074	TRONCHESE C/DISP.TENUTA TAGLIENTI RASI MM.125	PZ	6

TRONCHESI MINI PER ELETTRONICA



MAURER PLUS

Tronchese MINI per elettronica MAURER PLUS taglio frontale - manici plasticati

CODICE	DESCRIZIONE	UM	Q.TÀ
• **081458**	TRONCHESE TAGLIO FRONTALE MINI MPLUS MM.125	PZ	20

TRONCHESI MINI PER ELETTRONICA



MAURER PLUS

Tronchese MINI per elettronica MAURER PLUS taglio diagonale - manici plasticati

CODICE	DESCRIZIONE	UM	Q.TÀ
• **081454**	TRONCHESE TAGLIO LATERALE MINI MPLUS MM.115	PZ	20

CESOIE TAGLIACAVI



Beta

Cesoia tagliacavi con impugnatura bimateriale - BETA art. 1132BM - per taglio di cavi isolati di rame e alluminio

CODICE	DESCRIZIONE	UM	Q.TÀ
108427	CESOIA X CAVI ELETTRI.IMP.BIMAT.1132BM MM.170	PZ	2
108428	CESOIA X CAVI ELETTRI.IMP.BIMAT.1132BM MM.230	PZ	2

CESOIE TAGLIAFUNI



MAURER PLUS

Tronchese MAURER PLUS per funi in acciaio - testa alta resistenza - capacità fino a diam. 5 mm su filo acciaio tenero

CODICE	DESCRIZIONE	UM	Q.TÀ
• **088720**	TRONCHESE MM.190 X FUNI ACCIAIO DIAM.MAX 5 MM	PZ	6

TAGLIABULLONI



MAURER PLUS

Tagliabulloni a lame semplici MAURER PLUS - lame in acciaio cromo-molibdeno - TUV-GS - capacità di taglio: diam. 1= HRC 15 materiali teneri, diam. 2= HRC 35 materiali duri

CODICE	DESCRIZIONE	UM	Q.TÀ
• **081470**	TAGLIABULLONI LAME ACC.CROMO MM.300 GS-TUV	PZ	24
• **081471**	TAGLIABULLONI LAME ACC.CROMO MM.355 GS-TUV	PZ	24
• **081472**	TAGLIABULLONI LAME ACC.CROMO MM.460 GS-TUV	PZ	12
• **081473**	TAGLIABULLONI LAME ACC.CROMO MM.600 GS-TUV	PZ	10
• **081474**	TAGLIABULLONI LAME ACC.CROMO MM.760 GS-TUV	PZ	6
• **081475**	TAGLIABULLONI LAME ACC.CROMO MM.915 GS-TUV	PZ	4

TENAGLIE FERRAIOLO



KNIPEX

Tenaglia per ferraiolo KNIPEX mod.9900 - testa pulita - bonderizzata nera

CODICE	DESCRIZIONE	UM	Q.TÀ
050100	TENAGLIA FERRAIOLO KNIPEX 99.00 MM. 200	PZ	6
050101	TENAGLIA FERRAIOLO KNIPEX 99.00 MM. 220	PZ	6
050102	TENAGLIA FERRAIOLO KNIPEX 99.00 MM. 250	PZ	6
050103	TENAGLIA FERRAIOLO KNIPEX 99.00 MM. 280	PZ	6
050104	TENAGLIA FERRAIOLO KNIPEX 99.00 MM. 300	PZ	6

TENAGLIE FERRAIOLO



KNIPEX

Tenaglia per ferraiolo KNIPEX mod.9910 - testa pulita - bonderizzata nera - tipo rinforzato - 25% in meno di sforzo - adatta anche per legare tondini in profondità grazie alla sua forma affusolata - elevato assorbimento delle vibrazioni dovute al taglio

CODICE	DESCRIZIONE	UM	Q.TÀ
054266	TENAGLIA FERRAIOLO KNIPEX 99.10 MM. 300	PZ	6

TENAGLIE FERRAIOLO



MAURER

Tenaglia per ferraiolo MAURER - in acciaio cromo vanadio verniciato nero

CODICE	DESCRIZIONE	UM	Q.TÀ
• **052837**	TENAGLIA FERRAIOLO "MAURER" MM. 225	PZ	6
• **052838**	TENAGLIA FERRAIOLO "MAURER" MM. 250	PZ	6
• **089183**	TENAGLIA FERRAIOLO "MAURER" MM. 280	PZ	6

TENAGLIE FERRAIOLO



MAURER PLUS

Tenaglia per carpentiere MAURER PLUS - in acciaio cromo vanadio

CODICE	DESCRIZIONE	UM	Q.TÀ
089445	TENAGLIA X CARPENTIERE "MAURER PLUS" MM. 220	PZ	6
089446	TENAGLIA X CARPENTIERE "MAURER PLUS" MM. 250	PZ	6
089447	TENAGLIA X CARPENTIERE "MAURER PLUS" MM. 280	PZ	6

CESOIE PER LAMIERE



Beta

Cesoia per lamiera modello AMERICANO a lame larghe diritte - manici ricoperti PVC - BETA art.1112

CODICE	DESCRIZIONE	UM	Q.TÀ
100792	CESOIA A LAME DIRITTE LARGHE BETA 1112 MM.200	PZ	2
100793	CESOIA A LAME DIRITTE LARGHE BETA 1112 MM.250	PZ	2
100794	CESOIA A LAME DIRITTE LARGHE BETA 1112 MM.300	PZ	2

CESOIE PER LAMIERE



MAURER

Cesoia per lamiera MAURER tipo AMERICANO - lame diritte forgiate in acciaio legato - manici ricoperti PVC

CODICE	DESCRIZIONE	UM	Q.TÀ
• **081684**	CESOIA X LAMIERE TIPO AMERICANO MM. 250	PZ	6

CESOIE A DOPPIA LEVA PER LAMIERE



Beta

Cesoia a doppia leva lame diritte - capacità di taglio acciaio inox spessore 1 mm - BETA art.1122

CODICE	DESCRIZIONE	UM	Q.TÀ
100796	CESOIA A DOPPIA LEVA TAGLI DIRITTI BETA 1122	PZ	2

CESOIE A DOPPIA LEVA PER LAMIERE



MAURER

Cesoia a doppia leva MAURER taglio diritto - lame in acciaio cromo vanadio - impugnature ricoperte in PVC

CODICE	DESCRIZIONE	UM	Q.TÀ
• **083585**	CESOIA A DOPPIA LEVA TAGLI DIRITTI MAURER	PZ	6

CESOIE A DOPPIA LEVA PER LAMIERE



Beta

Cesoia a doppia leva destrorsa lame curve - capacità di taglio acciaio inox spessore 1 mm - BETA art.1123

CODICE	DESCRIZIONE	UM	Q.TÀ
100798	CESOIA A DOPPIA LEVA TAGLI CURVI DX BETA 1123	PZ	2

CESOIE A DOPPIA LEVA PER LAMIERE



MAURER

Cesoia a doppia leva MAURER taglio destro - lame in acciaio cromo vanadio - impugnature ricoperte in PVC

CODICE	DESCRIZIONE	UM	Q.TÀ
• **083583**	CESOIA DOPPIA LEVA TAGLI DX MAURER	PZ	6

CESOIE A DOPPIA LEVA PER LAMIERE



Beta

Cesoia a doppia leva sinistrorsa lame curve - capacità di taglio acciaio inox spessore 1 mm - BETA art.1124

CODICE	DESCRIZIONE	UM	Q.TÀ
100800	CESOIA A DOPPIA LEVA TAGLI CURVI SX BETA 1124	PZ	2

CESOIE A DOPPIA LEVA PER LAMIERE



MAURER

Cesoia a doppia leva MAURER taglio sinistro - lame in acciaio cromo vanadio - impugnature ricoperte in PVC

CODICE	DESCRIZIONE	UM	Q.TÀ
• **083584**	CESOIA DOPPIA LEVA TAGLI SX MAURER	PZ	6

CESOIE A DOPPIA LEVA PER LAMIERE



Beta

Cesoia a doppia leva per tagli diritti destrorsi - capacità di taglio acciaio inox spessore 1 mm - BETA art.1125

CODICE	DESCRIZIONE	UM	Q.TÀ
100802	CESOIA DOPPIA LEVA TAGLI DIRITT.E DX BETA1125	PZ	2

CESOIE A DOPPIA LEVA PER LAMIERE



Beta

Cesoia a doppia leva per tagli diritti sinistrorsi - capacità di taglio acciaio inox spessore 1 mm - BETA art.1126

CODICE	DESCRIZIONE	UM	Q.TÀ
100803	CESOIA DOPPIA LEVA TAGLI DIRITT.E SX BETA1126	PZ	2

CESOIE PER TUBI IN PLASTICA



Cesoia manuale per tubi nylon

CODICE	DESCRIZIONE	UM	Q.TÀ
100807	CESOIA X TUBO NYLON PVC ART.1052A D. 3-15	PZ	5
100808	CESOIA X TUBO NYLON PVC ART.1052B D.12-25	PZ	5
100809	LAMA RICAMBIO X CESOIA TUBO NYLON PVC 1052A	PZ	10
100810	LAMA RICAMBIO X CESOIA TUBO NYLON PVC 1052B	PZ	5

CESOIE PER TUBI IN PLASTICA



MAURER PLUS

Cesoia MAURER PLUS per tubi in plastica (PVC,PEX,PP,PB,PVDF,PE) fino a 42 mm

CODICE	DESCRIZIONE	UM	Q.TÀ
• **090930**	CESOIA PER TUBI IN PLASTICA MPLUS D.MAX MM.42	CF	6

CESOIE PER TUBI IN PLASTICA



MAURER PLUS

Cesoia MAURER PLUS per tubi in plastica (PVC, PEX, PP, PB, PVDF, PE) fino a 60 mm

CODICE	DESCRIZIONE	UM	Q.TÀ
• **090931**	CESOIE PER TUBI IN PLASTICA"MPLUS"D.MAX MM.60	PZ	1

CESOIE PER TUBI IN PLASTICA



Beta

Cesoia per tubi in materiale plastico fino a 42 mm (1"5/8) - BETA art.342

CODICE	DESCRIZIONE	UM	Q.TÀ
112009	CESOIA A CRICCHETTO X TUBI PVC MM.42	PZ	1

FORBICI PER ELETTRICISTI



Beta

Forbice per elettricisti a lame diritte BETA art.1128BM - L 145 mm

CODICE	DESCRIZIONE	UM	Q.TÀ
108460	FORBICI ELETTRICISTI LAME DIRITTE BETA1128BM	PZ	5

FORBICI PER ELETTRICISTI



Beta

Forbici per elettricisti BETA art.1128 BMX - lama con microdentatura - perno anti allentamento - impugnatura in bimateriale - gola tagliafilo - L 147 mm

CODICE	DESCRIZIONE	UM	Q.TÀ
113844	FORBICI ELETTRIC. LAME DIRITTE MICRODENT.BM	PZ	5

FORBICI PER ELETTRICISTI



Forbici professionali art.551 per elettricisti - lame diritte in acciaio inox HRC56 microdentate - impugnatura ergonomica bimateriale - lunghezza 140 mm - struttura interamente in acciaio inox anche nell'impugnatura

CODICE	DESCRIZIONE	UM	Q.TÀ
111167	FORBICI ELETTRICISTI LAME DIRITTE INOX 140MM	PZ	5

FORBICI PER ELETTRICISTI



Forbici professionali art.551 per elettricisti - lame diritte in acciaio inox HRC56 microdentate con incavo tagliacavi - impugnatura ergonomica bimateriale - lunghezza 140 mm - struttura interamente in acciaio inox anche nell'impugnatura

CODICE	DESCRIZIONE	UM	Q.TÀ
111168	FORBICI ELETTR. DIRIT.INOX 140MM C/TAGLIACAVI	PZ	6

FORBICI PER ELETTRICISTI



MAURER

Forbici per elettricista MAURER a lame diritte - in acciaio inox - lama microdentata - con taglienti tagliacavo - L 140 mm

CODICE	DESCRIZIONE	UM	Q.TÀ
089381	FORBICE X ELETTRICISTA RETTA INOX MAURER	PZ	10

FORBICI PER ELETTRICISTI



MAURER PLUS

Forbici per elettricista a lame diritte MAURER PLUS in acciaio inox - lama microdentata - con taglienti tagliacavo - impugnatura in acetato di cellulosa - L 140 mm

CODICE	DESCRIZIONE	UM	Q.TÀ
091848	FORBICE X ELETTR. RETTA ACC.CARB. MAURER PLUS	PZ	10

FORBICI PER ELETTRICISTI



MAURER PLUS

Forbici per elettricista MAURER PLUS - lame diritte in acciaio trattato al titanio - lama microdentata - con taglienti tagliacavo - fulcro decentrato - manico PP+TPR - L 140 mm

CODICE	DESCRIZIONE	UM	Q.TÀ
094525	FORBICE X ELETTR.DIR.TITANIO C/FULCRO DECENT.	PZ	10

FORBICI PER ELETTRICISTI



Beta

Forbici per elettricisti a lame curve - BETA art.1129BM - cromate - per usi intensivi - gola tagliafilo

CODICE	DESCRIZIONE	UM	Q.TÀ
108461	FORBICI ELETTRICISTI LAME CURVE BETA1129BM	PZ	5

FORBICI PER ELETTRICISTI



Beta

Forbici per elettricisti a doppio effetto - con profili a fresa in acciaio inossidabile rivestito in DLC - alta durezza superficiale delle lame - basso coefficiente di attrito (scorrevolezza e potenza di taglio) - con custodia in plastica snodata - BETA art.1128BAX

CODICE	DESCRIZIONE	UM	Q.TÀ
111999	FORBICI ASIMMETRICHE INOX 1128BAX ACTION	PZ	5

FORBICI PER ELETTRICISTI



MAURER

Forbici per elettricista MAURER a lame curve - in acciaio inox - lama microdentata - con taglienti tagliacavo - L 140 mm

CODICE	DESCRIZIONE	UM	Q.TÀ
089382	FORBICE X ELETTRICISTA CURVA INOX MAURER	PZ	10

FORBICI PER ELETTRICISTI



MAURER PLUS

Forbici per elettricista a lame curve MAURER PLUS - in acciaio inox - lama microdentata - con taglienti tagliacavo - impugnatura in acetato di cellulosa - L 140 mm

CODICE	DESCRIZIONE	UM	Q.TÀ
091849	FORBICE X ELETTR. CURVA ACC.CARB. MAURER PLUS	PZ	10

FORBICI MULTIUSO



MAURER

Forbici multiuso MAURER con lame al titanio

CODICE	DESCRIZIONE	UM	Q.TÀ
089377	FORBICE MULTIUSO TITANIO MAURER 5,5”	PZ	10
089378	FORBICE MULTIUSO TITANIO MAURER 7,5”	PZ	10
089379	FORBICE MULTIUSO TITANIO MAURER 8,5”	PZ	10
089380	FORBICE MULTIUSO TITANIO MAURER 9,5”	PZ	10

FORBICI MULTIUSO - IN ESPOSITORE



MAURER

Espositore MAURER con 24 forbici multiuso con lame in titanio

CODICE	DESCRIZIONE	UM	Q.TÀ
089214	ESPO.24 FORBICI MULTIU.TITANIO ASSORT”MAURER”	CF	1

FORBICI DA LAVORO



MAURER

Forbici MAURER tipo francese - in acciaio al carbonio nichelato - ideale per svolgere lavori di ricamo e cucito

CODICE	DESCRIZIONE	UM	Q.TÀ
051725	FORBICE LAVORO “MAURER” FRANCESE 4”-105MM	PZ	12
051726	FORBICE LAVORO “MAURER” FRANCESE 5”-125MM	PZ	12
051727	FORBICE LAVORO “MAURER” FRANCESE 5-1/2”-140MM	PZ	12
051729	FORBICE LAVORO “MAURER” FRANCESE 6”-155MM	PZ	12
051730	FORBICE LAVORO “MAURER” FRANCESE 6-1/2”-165MM	PZ	12
051731	FORBICE LAVORO “MAURER” FRANCESE 7”-180MM	PZ	12

FORBICI DA MERCANTE



MAURER

Forbici da mercante MAURER - in acciaio al carbonio C50 nichelato - con punte arrotondate per tutti gli usi

CODICE	DESCRIZIONE	UM	Q.TÀ
051732	FORBICE DA MERCANTE "MAURER" 5"- 125MM	PZ	12
051735	FORBICE DA MERCANTE "MAURER" 6"- 155MM	PZ	12

FORBICI DA SARTINA



MAURER

Forbici da sartina MAURER - in acciaio al carbonio C50 nichelato - adatta al taglio di stoffe medio leggere

CODICE	DESCRIZIONE	UM	Q.TÀ
051739	FORBICE DA SARTINA "MAURER" 7"- 180MM	PZ	12
051740	FORBICE DA SARTINA "MAURER" 8"- 205MM	PZ	12

FORBICI DA SARTO



MAURER

Forbici da sarto MAURER in acciaio carbonio C50 forgiato e nichelato - manico verniciato nero - adatta al taglio di stoffe

CODICE	DESCRIZIONE	UM	Q.TÀ
051742	FORBICE DA SARTO "MAURER" 8"- 205MM	PZ	12
051743	FORBICE DA SARTO "MAURER" 10"- 255MM	PZ	6
051744	FORBICE DA SARTO "MAURER" 12"- 280MM	PZ	3

FORBICI DA UNGHIE



MAURER

Forbici da unghie MAURER - in acciaio al carbonio C50 nichelato, finitura lucida a specchio - elevata capacità di taglio

CODICE	DESCRIZIONE	UM	Q.TÀ
051745	FORBICE DA UNGHIE "MAURER" RETTA 3-1/2"-90MM	PZ	12
051746	FORBICE DA UNGHIE "MAURER" CURVA 3-1/2"-90MM	PZ	12

FORBICI DA PELLE



MAURER

Forbici da pelle MAURER - in acciaio al carbonio C50 nichelato - elevata capacità di taglio, per un taglio di precisione sulle cuticole

CODICE	DESCRIZIONE	UM	Q.TÀ
051747	FORBICE DA PELLE "MAURER" RETTA 3-1/2"-90MM	PZ	12
051748	FORBICE DA PELLE "MAURER" CURVA 3-1/2"-90MM	PZ	12

FORBICI PER PELI NASO



MAURER

Forbici per peli naso MAURER in acciaio al carbonio C50 nichelato e finitura lucida - punte estremità arrotondate per tagliare in sicurezza

CODICE	DESCRIZIONE	UM	Q.TÀ
051749	FORBICE X PELI NASO "MAURER" RETTA 4"-105MM	PZ	12

TRONCHESINE PER UNGHIE



MAURER

Tronchesino per unghie MAURER in acciaio al carbonio con rivestimento nichelato, finitura lucida - adatto per un taglio durevole e netto delle unghie

CODICE	DESCRIZIONE	UM	Q.TÀ
051750	TRONCHESINO PER UNGHIE "MAURER" MM.110	PZ	12
051751	TRONCHESINO PER UNGHIE "MAURER" MM.120	PZ	12

TAGLIAUNGHIE



MAURER

Tagliaunghie MAURER in acciaio cromato

CODICE	DESCRIZIONE	UM	Q.TÀ
051752	TAGLIAUNGHIE CROMATO "MAURER" MM.55	PZ	12
051753	TAGLIAUNGHIE CROMATO "MAURER" MM.80	PZ	12

COLTELLI A LAME TRAPEZOIDALI



MAURER PLUS

Coltello a lama retrattile MAURER PLUS - corpo in lega

CODICE	DESCRIZIONE	UM	Q.TÀ
• **080186**	COLTELLO RIFILO LEGA LAMA TRAP.3 POS. MPLUS	PZ	12

COLTELLI A LAME TRAPEZOIDALI



MAURER PLUS

Coltello a cambio rapido antinfortunistica MAURER PLUS - lama autoretrattile - corpo in lega

CODICE	DESCRIZIONE	UM	Q.TÀ
• **086276**	COLTELLO LEGA LAMA TRAPEZ.PROF.AUTOR. MPLUS	PZ	12

COLTELLI A LAME TRAPEZOIDALI



MAURER PLUS

Coltello a cambio rapido MAURER PLUS - corpo in lega - lama fissa - supporto lama magnetico - tagliaspago

CODICE	DESCRIZIONE	UM	Q.TÀ
• **092858**	COLTELLO PROF.LAMA TRAPEZ.CAMBIO RAPID.MPLUS	PZ	12

COLTELLI A LAME TRAPEZOIDALI



STANLEY

Coltello per antinfortunistica art.STHT0/10193 - corpo in acciaio, ergonomico, con inserti in gomma - rientro automatico della lama - monta lame a trapezio

CODICE	DESCRIZIONE	UM	Q.TÀ
111505	CUTTER PER ANTINFORTUNISTICA MM 165	PZ	4

LAME TRAPEZOIDALI



STANLEY

Lama a trapezio piccola - lunghezza 50 mm x spessore 0,45 mm

CODICE	DESCRIZIONE	UM	Q.TÀ
114120	LAMA A TRAPEZIO MM.0,45 1-11-911 PICCOLA	PZ	100

LAME TRAPEZOIDALI



STANLEY

Lama a trapezio grande - lunghezza 62 mm x spessore 0,65 mm

CODICE	DESCRIZIONE	UM	Q.TÀ
100831	LAMA A TRAPEZIO MM.0,65 1-11-916 GRANDE	PZ	100

LAME TRAPEZOIDALI



MAURER PLUS

Dispenser con 10 lame di ricambio a trapezio diritte MAURER PLUS - lunghezza 59 mm x spessore 0,6 mm

CODICE	DESCRIZIONE	UM	Q.TÀ
• **080915**	10 LAME A TRAPEZIO DIRITTE MM.59X0,6 MPLUS	CF	24

LAME TRAPEZOIDALI



Lama a trapezio grande BI-Metallica IRWIN - in confezione da 10 pz - lunghezza 60 mm

CODICE	DESCRIZIONE	UM	Q.TÀ
108882	10 LAME A TRAPEZIO BI-METAL BLUE MM.60 IRWIN	PZ	5

LAME A UNCINO



MAURER PLUS

Dispenser con 10 lame a uncino MAURER PLUS lunghezza 55 mm x spessore 0,6 mm

CODICE	DESCRIZIONE	UM	Q.TÀ
• **080917**	10 LAME A UNCINO MPLUS MM.55X0,6 IN DISPENS.	CF	24

LAME A UNCINO



STANLEY

Lama a uncino normale - in scatola da 100 pezzi - lunghezza 50 mm x spessore 0,65 mm

CODICE	DESCRIZIONE	UM	Q.TÀ
113946	LAMA AD UNCINO STANLEY 1-11-983	PZ	100

LAME A UNCINO



STANLEY

Lama a uncino profondo - in scatola da 100 pezzi - lunghezza 55 mm x spessore 0,65 mm

CODICE	DESCRIZIONE	UM	Q.TÀ
100833	LAMA AD UNCINO PROFONDO STANLEY 1-11-967	PZ	100

CUTTER CON LAMA A SPEZZARE



MAURER

Cutter MAURER con lama a spezzare da 9 mm - corpo e guida in plastica

CODICE	DESCRIZIONE	UM	Q.TÀ
• **080446**	CUTTER MAURER PICCOLO LAMA MM. 9	PZ	48

CUTTER CON LAMA A SPEZZARE



MAURER

Cutter MAURER con lama a spezzare da 9 mm - corpo e guida in plastica - bloccaggio autolock

CODICE	DESCRIZIONE	UM	Q.TÀ
• **092219**	CUTTER MAURER PICCOLO LAMA MM.9 GUIDA PLAST.	PZ	48

CUTTER CON LAMA A SPEZZARE



MAURER

Cutter MAURER con lama a spezzare da 9 mm - corpo in plastica e guida in metallo - 3 lame

CODICE	DESCRIZIONE	UM	Q.TÀ
• **080911**	CUTTER"MAURER"PICCOLO GUIDA METALLO LAMA MM.9	PZ	48

CUTTER CON LAMA A SPEZZARE



MAURER

Cutter MAURER con lama a spezzare da 18 mm - corpo e guida in plastica

CODICE	DESCRIZIONE	UM	Q.TÀ
• **080449**	CUTTER MAURER GRANDE LAMA MM.18	PZ	36

CUTTER CON LAMA A SPEZZARE



MAURER

Cutter MAURER bicolore con lama a spezzare da 18 mm - corpo e guida in plastica - bloccaggio autolock

CODICE	DESCRIZIONE	UM	Q.TÀ
• **092220**	CUTTER MAURER GRANDE LAMA MM.18 GUIDA PLAST.	PZ	24

CUTTER CON LAMA A SPEZZARE



MAURER

Cutter MAURER con lama a spezzare da 18 mm - corpo in plastica e guida in metallo - 2 lame

CODICE	DESCRIZIONE	UM	Q.TÀ
• **080912**	CUTTER MAURER GRANDE LAMA MM.18 GUIDA METALLO	PZ	24

CUTTER CON LAMA A SPEZZARE



MAURER

Cutter MAURER con lama a spezzare SK5 da 18 mm - corpo in plastica e guida in metallo - dotato di serbatoio con 6 lame di ricambio a cambio automatico previo sfilamento della lama usurata

CODICE	DESCRIZIONE	UM	Q.TÀ
• **090104**	CUTTER MAURER GRANDE MM.18+6 LAME CAMB.AUTOM.	PZ	12

CUTTER CON LAMA A SPEZZARE



MAURER PLUS

Cutter MAURER PLUS con 5 lame a spezzare da 18 mm - corpo in alluminio - impugnatura gommata - guida in metallo - cambio rapido

CODICE	DESCRIZIONE	UM	Q.TÀ
• **082400**	CUTTER "MPLUS" ALLUM. 5 LAME SPEZZARE MM.18	PZ	1

CUTTER CON LAMA A SPEZZARE



STANLEY

Cutter STANLEY art. STHT10268-1 con lama a spezzare da 18 mm - con rotella di bloccaggio - corpo in materiale sintetico rigido e gomma morbida - barra portalama in acciaio - spezzalama posteriore - fornito con 1 lama montata e 2 lame nel serbatoio - lunghezza cutter 175 mm

CODICE	DESCRIZIONE	UM	Q.TÀ
112897	CUTTER C/ROTELL.BLOCCAGGIO LAMA MM.18 10268-1	PZ	12

CUTTER CON LAMA A SPEZZARE



STANLEY

Cutter STANLEY art. STHT10266-1 autobloccante con lama a spezzare da 18 mm - corpo in materiale sintetico rigido e gomma morbida - barra portalama in acciaio - cursore a scorrimento morbido con click - spezzalama posteriore - fornito con 1 lama montata e 2 lame nel serbatoio - lunghezza cutter 175 mm

CODICE	DESCRIZIONE	UM	Q.TÀ
112884	CUTTER AUTOBLOC DYNAGRIP LAMA MM.18 10266-1	PZ	12

CUTTER CON LAMA A SPEZZARE



MAURER PLUS

Cutter MAURER PLUS con lama a spezzare da 25 mm - lame SK5 - corpo in plastica e guida in metallo - serbatoio con 3 lame di ricambio a cambio automatico previo sfilamento della lama usurata - impugnatura in TPR

CODICE	DESCRIZIONE	UM	Q.TÀ
• **095125**	CUTTER MPLUS GRANDE MM.25+3 LAME CAMB.AUTOM.	PZ	6

CUTTER CON LAMA A SPEZZARE



MAURER

Cutter MAURER con lame a spezzare da 25 mm - corpo in plastica, impugnatura in gomma antiscivolo, guida in metallo - con rotella bloccalama e magnete

CODICE	DESCRIZIONE	UM	Q.TÀ
• **090925**	CUTTER MAURER GRANDE LAMA MM.25 GUIDA METALLO	PZ	12

CUTTER CON LAMA A SPEZZARE



STANLEY

Cutter STANLEY art.1/10/425 con lama a spezzare da 25 mm - con rotella di bloccaggio - corpo in materiale sintetico bi-material Dynagrip per un'ottima presa - telaio in acciaio antiruggine - lama a 7 elementi a spezzare - lunghezza cutter 180 mm

CODICE	DESCRIZIONE	UM	Q.TÀ
107606	CUTTER DYNAGRIP LAMA MM. 25 1-10-425	PZ	6

CUTTER CON LAMA A SPEZZARE - IN ESPO



MAURER

Espositore MAURER pz.24 cutter cod. 080912 - con lama a spezzare da 18 mm - corpo in plastica e guida in metallo

CODICE	DESCRIZIONE	UM	Q.TÀ
• **096906**	ESPO.24 CUTTER 80912 "MAURER" LAMA SPEZ.MM.18	CF	1

LAME A SPEZZARE



STANLEY

Lama a spezzare per cutter - larghezza 9 mm x spessore 0,43 mm; a 12 elementi a spezzare - fornita in dispenser da 10 pezzi

CODICE	DESCRIZIONE	UM	Q.TÀ
100835	LAMA A SPEZZARE MM. 9X0,43 STANLEY 111-300	PZ	100

LAME A SPEZZARE



MAURER

Lama a spezzare MAURER per cutter - in acciaio trattato SK5 - larghezza 9 mm - confezione in blister da 10 pezzi

CODICE	DESCRIZIONE	UM	Q.TÀ
• **080913**	10 LAME SPEZZARE SK5 BLISTER MM.9 PER CUTTER	CF	10

LAME A SPEZZARE



MAURER PLUS

Lama a spezzare MAURER PLUS per cutter - in acciaio trattato SK2 - larghezza 9 mm - confezione dispenser pro da 10 pezzi

CODICE	DESCRIZIONE	UM	Q.TÀ
• **089138**	10 LAME SPEZZARE SK2 BLISTER MM. 9 PER CUTTER	CF	24

LAME A SPEZZARE



STANLEY

Lama a spezzare per cutter - larghezza 18 mm spessore 0,55 mm; a 8 elementi - confezione dispenser da 10 pezzi

CODICE	DESCRIZIONE	UM	Q.TÀ
100839	LAMA A SPEZZARE MM.18 X0,55 STANLEY 111-301	PZ	100

LAME A SPEZZARE



MAURER

Lama a spezzare MAURER per cutter - in acciaio trattato SK5 - larghezza 18 mm - confezione in blister da 10 pezzi

CODICE	DESCRIZIONE	UM	Q.TÀ
• **080914**	10 LAME SPEZZARE SK5 BLISTER MM.18 PER CUTTER	CF	10

LAME A SPEZZARE



MAURER PLUS

Lama a spezzare MAURER PLUS per cutter - in acciaio trattato SK2 - larghezza 18 mm - confezione dispenser pro da 10 pezzi

CODICE	DESCRIZIONE	UM	Q.TÀ
• **089139**	10 LAME SPEZZARE SK2 BLISTER MM.18 PER CUTTER	CF	24

LAME A SPEZZARE



MAURER

Lama a spezzare MAURER per cutter - in acciaio trattato SK5 - larghezza 25 mm - confezione in blister da 10 pezzi

CODICE	DESCRIZIONE	UM	Q.TÀ
• **094603**	10 LAME SPEZZARE SK5 BLISTER MM.25 PER CUTTER	CF	10

LAME A SPEZZARE



MAURER PLUS

Lama a spezzare MAURER PLUS per cutter - in acciaio trattato SK2 - larghezza 25 mm - confezione dispenser pro da 10 pezzi

CODICE	DESCRIZIONE	UM	Q.TÀ
• **090947**	10 LAME SPEZZARE SK2 BLISTER MM.25 PER CUTTER	CF	12

LAME A SPEZZARE



STANLEY

Lama a spezzare per cutter - larghezza 25 mm a 7 elementi - fornita in dispenser da 10 pezzi

CODICE	DESCRIZIONE	UM	Q.TÀ
107607	BLIS.10 LAME SPEZZARE MM25X0,7 STANLEY 011325	PZ	10

COLTELLI A SERRAMANICO



STANLEY

Coltello pieghevole per antinfortunistica art. 0/10/243 - tascabile, con rientro automatico della lama per antinfortunistica - utilizza lame a trapezio standard

CODICE	DESCRIZIONE	UM	Q.TÀ
111506	CUTTER PIEGHEVOLE X ANTIFORTUNISTICA CM.16,5	PZ	4

COLTELLI A SERRAMANICO



MAURER

Coltello a serramanico tascabile multiuso MAURER - lama in acciaio inox - manico lucido con clip per cintura - lunghezza 8/18,5 cm - 106 g - con custodia

CODICE	DESCRIZIONE	UM	Q.TÀ
• **093745**	COLT.SERR.MAURER LAMA ACC.INOX LUNGH.CM.18,5	PZ	6

COLTELLI A SERRAMANICO



MAURER

Coltello a serramanico tascabile multiuso MAURER - lama in acciaio inox, con spelafilo - manico satinato con clip per cintura - lunghezza 9/20 cm - 180 g - con custodia

CODICE	DESCRIZIONE	UM	Q.TÀ
• **093742**	COLT.SERR.MAURER LAMA ACC.INOX LUNGH.CM.20	PZ	6

COLTELLI A SERRAMANICO



MAURER

Coltellino multifunzione pieghevole MAURER - lama in acciaio inox - con portachiavi

CODICE	DESCRIZIONE	UM	Q.TÀ
• **094262**	COLTELLO MULTIFUNZ.PIEG."MAURER"LAMA ACC.INOX	PZ	6

RASCHIETTI



MAURER

Raschietto multiuso MAURER in materiale plastico - lama da 59 mm con salvalama

CODICE	DESCRIZIONE	UM	Q.TÀ
• **092218**	RASCHIETTO MAURER IN BLISTER C/LAMA MM.59	PZ	20

RASCHIETTI



MAURER

Raschietto multiuso MAURER con lama rientrante da 89 mm

CODICE	DESCRIZIONE	UM	Q.TÀ
• **088829**	RASCHIETTO MAURER C/LAMA RIENTRANTE MM. 89	PZ	24

RASCHIETTI



MAURER

Raschietto multiuso professionale MAURER - in ferro - manico lungo 25 cm (lunghezza totale 32 cm) - dimensione lama 100x14 mm - fornito con 2 lame in dotazione

CODICE	DESCRIZIONE	UM	Q.TÀ
• **093930**	RASCHIETTO MAURER MAN.FERRO CM.25 LAMA 100X14	PZ	12
• **093932**	CF.10 LAME DI RIC.X RASCHIETTO MAURER 93930	CF	10

LAME PER RASCHIETTI



MAURER

Set 5 lame di ricambio MAURER per raschietto a lama retrattile (cod. 088829) - 89 mm

CODICE	DESCRIZIONE	UM	Q.TÀ
• **088830**	SET 5 LAME MM.89 PER RASCHIETTO 88829	CF	10

TAGLIAVETRI



Tagliavetro a rotelle SILBERSCHNITT 100 - teste nichelate con n.6 rotelle nell'apposita sede metallica

CODICE	DESCRIZIONE	UM	Q.TÀ
100842	TAGLIAVETRO SILBERSCHNITT 100	PZ	12

TAGLIAPIASTRELLE



Tagliapiastrelle a rotelle SILBERSCHNITT 400

CODICE	DESCRIZIONE	UM	Q.TÀ
100845	TAGLIAPIASTRELLE C/ROT.SILBERSCHNIT 400	PZ	10

FUSTELLE A CAVALLOTTO



Fustella a cavallotto in acciaio forgiato tagliente, temprato e rettificato - per il taglio di guarnizioni in cotone, cuoio, gomma, fibra, materie plastiche flessibili, ecc.

CODICE	DESCRIZIONE	UM	Q.TÀ
100860	FUSTELLA A CAVALLOTTO MM. 5	PZ	1
100861	FUSTELLA A CAVALLOTTO MM. 6	PZ	1
100862	FUSTELLA A CAVALLOTTO MM. 8	PZ	1
100863	FUSTELLA A CAVALLOTTO MM. 10	PZ	1
100864	FUSTELLA A CAVALLOTTO MM. 12	PZ	1
100865	FUSTELLA A CAVALLOTTO MM. 14	PZ	1
100866	FUSTELLA A CAVALLOTTO MM. 16	PZ	1
100867	FUSTELLA A CAVALLOTTO MM. 18	PZ	1
100868	FUSTELLA A CAVALLOTTO MM. 20	PZ	1
100869	FUSTELLA A CAVALLOTTO MM. 22	PZ	1
100870	FUSTELLA A CAVALLOTTO MM. 24	PZ	1

CACCIAVITI PER VITI A INTAGLIO



Beta

Cacciavite per viti con testa a intaglio BETA serie GRIP art.1260 - cromato, punta nera - impugnatura bimateriale - UNI 10562, ISO 2380, DIN 5265

CODICE	DESCRIZIONE	UM	Q.TÀ
110109	CACCIAVITE LAMA PIAT.X INTAG.1260 MM. 3 X 75	PZ	5
110110	CACCIAVITE LAMA PIAT.X INTAG.1260 MM. 4 X100	PZ	5
110111	CACCIAVITE LAMA PIAT.X INTAG.1260 MM. 4 X150	PZ	5
110112	CACCIAVITE LAMA PIAT.X INTAG.1260 MM.5,5X100	PZ	5
110102	CACCIAVITE LAMA PIAT.X INTAG.1260 MM.6,5X150	PZ	5
110113	CACCIAVITE LAMA PIAT.X INTAG.1260 MM. 8X150	PZ	3

CACCIAVITI PER VITI A INTAGLIO



Wera

Cacciavite per viti con testa a taglio WERA art. 335/334 - lama rotonda - modello nichelato opaco con punta Lasertip (zigrinata al laser) - impugnatura Kraftform con protezione antirotolamento, multicomponente

CODICE	DESCRIZIONE	UM	Q.TÀ
110965	CACCIAVITE X INTAGLI WERA335 MM.2 X 60	PZ	10
110966	CACCIAVITE X INTAGLI WERA335 MM.2,5 X 75	PZ	10
110967	CACCIAVITE X INTAGLI WERA335 MM.3 X 80	PZ	10
110969	CACCIAVITE X INTAGLI WERA335 MM.3 X 150	PZ	10
110968	CACCIAVITE X INTAGLI WERA335 MM.3 X 200	PZ	5
110970	CACCIAVITE X INTAGLI WERA335 MM.3,5 X 100	PZ	10
110971	CACCIAVITE X INTAGLI WERA335 MM.4 X 100	PZ	10
110972	CACCIAVITE X INTAGLI WERA335 MM.4 X 150	PZ	10
110973	CACCIAVITE X INTAGLI WERA335 MM.4 X 200	PZ	5
112754	CACCIAVITE X INTAGLI WERA334 MM.5 X 100	PZ	10
110974	CACCIAVITE X INTAGLI WERA335 MM.5,5 X 125	PZ	10
110975	CACCIAVITE X INTAGLI WERA335 MM.5,5 X 150	PZ	10
110976	CACCIAVITE X INTAGLI WERA335 MM.5,5 X 200	PZ	5
110977	CACCIAVITE X INTAGLI WERA335 MM.6 X 100	PZ	10
110978	CACCIAVITE X INTAGLI WERA334 MM.6,5 X 150	PZ	10
110979	CACCIAVITE X INTAGLI WERA334 MM.8X175X1,2	PZ	5
110980	CACCIAVITE X INTAGLI WERA334 MM.12 X 250	PZ	2

CACCIAVITI PER VITI A INTAGLIO



MAURER

Cacciavite MAURER a taglio, per viti senza testa - lama in acciaio cromo vanadio finitura satinata - manico bicomponente ergonomico antisdrucciolevole - DIN ISO 2380

CODICE	DESCRIZIONE	UM	Q.TÀ
• **087080**	CACCIAVITE A TAGLIO “MAURER” MM 0,5X3 X 80	PZ	10
• **087081**	CACCIAVITE A TAGLIO “MAURER” MM 0,5X3 X100	PZ	10
• **087090**	CACCIAVITE A TAGLIO”MAURER”MM.4X100	PZ	10
• **087084**	CACCIAVITE A TAGLIO “MAURER” MM 0,8X4 X125	PZ	10
• **087091**	CACCIAVITE A TAGLIO”MAURER”MM.4X150	PZ	10
• **087092**	CACCIAVITE A TAGLIO”MAURER”MM.5X100	PZ	10
• **087093**	CACCIAVITE A TAGLIO”MAURER”MM.5X125	PZ	10
• **087094**	CACCIAVITE A TAGLIO”MAURER”MM.5X150	PZ	10
• **087095**	CACCIAVITE A TAGLIO”MAURER”MM.6X100	PZ	10
• **087096**	CACCIAVITE A TAGLIO”MAURER”MM.6X150	PZ	10
• **087097**	CACCIAVITE A TAGLIO”MAURER”MM.8X200	PZ	10

CACCIAVITI PER VITI A INTAGLIO



MAURER

Cacciavite a taglio MAURER serie TWIST - lama in acciaio cromo vanadio

CODICE	DESCRIZIONE	UM	Q.TÀ
• **087830**	CACCIAVITE A TAGLIO”MAURER” TWIST MM.3X100	PZ	10
• **087832**	CACCIAVITE A TAGLIO”MAURER” TWIST MM.5X150	PZ	10

CACCIAVITI NANI PER VITI A INTAGLIO



Wera

Cacciavite nano per viti a taglio WERA art.335 - lama rotonda - modello nichelato opaco con punta Black Point - impugnatura Kraftform con protezione anti-rotolamento, Weralit II, un componente

CODICE	DESCRIZIONE	UM	Q.TÀ
113936	CACCIAVITE NANO X INTAGLI WERA335 MM.4X25	PZ	5
113937	CACCIAVITE NANO X INTAGLI WERA335 MM.5,5X25	PZ	5
113938	CACCIAVITE NANO X INTAGLI WERA335 MM.6,5X25	PZ	5

CACCIAVITI NANI PER VITI A INTAGLIO



MAURER

Cacciavite nano MAURER per viti con testa a taglio per meccanici - lama in acciaio cromo vanadio finitura satinata - manico bicomponente ergonomico antisdrucciolevole - DIN ISO 2380

CODICE	DESCRIZIONE	UM	Q.TÀ
• **087089**	CACCIAVITE NANO A TAGLIO”MAURER”MM.4X 40	PZ	10

CACCIAVITI PER VITI TAGLIO A CROCE



Beta

Cacciaviti per viti con impronta a croce Phillips BETA serie GRIP art.1262 - cromato, punta nera - impugnatura bimateriale - UNI/ISO 8764 - DIN5262

CODICE	DESCRIZIONE	UM	Q.TÀ
110001	CACCIAVITE A CROCE 1262 PH0 MM. 3 X 60	PZ	5
110002	CACCIAVITE A CROCE 1262 PH1 MM.4,5 X 80	PZ	5
110114	CACCIAVITE A CROCE 1262 PH2 MM.6 X 100	PZ	5
110115	CACCIAVITE A CROCE 1262 PH2 MM.6 X 150	PZ	5

CACCIAVITI PER VITI TAGLIO A CROCE



Wera

Cacciavite per viti con testa a croce Phillips WERA art.350PH - lama rotonda - modello nichelato opaco con punta Lasertip (zigrinata al laser) - impugnatura Kraftform con protezione anti-rotolamento, multicomponente

CODICE	DESCRIZIONE	UM	Q.TÀ
110987	CACCIAVITE A CROCE WERA 350 PH 0 MM.3 X 60	PZ	5
110988	CACCIAVITE A CROCE WERA 350 PH 1 MM.4,5X 80	PZ	10
110989	CACCIAVITE A CROCE WERA 350 PH 1 MM.4,5X200	PZ	2
110990	CACCIAVITE A CROCE WERA 350 PH 2 MM.6 X100	PZ	10
110991	CACCIAVITE A CROCE WERA 350 PH 2 MM.6 X200	PZ	2
110992	CACCIAVITE A CROCE WERA 350 PH 3 MM.8 X150	PZ	5

CACCIAVITI PER VITI TAGLIO A CROCE



Wera

Cacciavite per viti con testa a croce Pozidriv WERA art.355 - lama rotonda - modello nichelato opaco con punta Lasertip (zigrinata al laser) - impugnatura Kraftform con protezione anti-rotolamento, multicomponente

CODICE	DESCRIZIONE	UM	Q.TÀ
111101	CACCIAVITE A CROCE WERA355 PZ 0 MM.3 X 60	PZ	10
110997	CACCIAVITE A CROCE WERA355 PZ 1 MM.4,5X 80	PZ	10
110998	CACCIAVITE A CROCE WERA355 PZ 2 MM. 6 X100	PZ	10
110999	CACCIAVITE A CROCE WERA355 PZ 3 MM. 8 X150	PZ	5

CACCIAVITI PER VITI TAGLIO A CROCE



MAURER PLUS

Cacciavite per viti con impronta a croce Pozidriv - lama in acciaio cromo vanadio S2 - punta nera sottoposta a trattamento termico per conferire un elevata tenacità - impugnatura ergonomica antiscivolo - DIN 5262

CODICE	DESCRIZIONE	UM	Q.TÀ
• **088957**	CACCIAVITE POZIDRIV "MAURER PLUS" 0X 60	PZ	10
• **088958**	CACCIAVITE POZIDRIV "MAURER PLUS" 0X 80	PZ	10
• **088959**	CACCIAVITE POZIDRIV "MAURER PLUS" 1X 80	PZ	10
• **088960**	CACCIAVITE POZIDRIV "MAURER PLUS" 1X100	PZ	10
• **088961**	CACCIAVITE POZIDRIV "MAURER PLUS" 2X100	PZ	10
• **088962**	CACCIAVITE POZIDRIV "MAURER PLUS" 2X150	PZ	10
• **088963**	CACCIAVITE POZIDRIV "MAURER PLUS" 3X150	PZ	10

CACCIAVITI PER VITI TAGLIO A CROCE



MAURER PLUS

Cacciavite nano MAURER PLUS per viti con impronta a croce Pozidriv - lama in acciaio cromo vanadio S2 - punta nera sottoposta a trattamento termico per conferire un elevata tenacità - impugnatura ergonomica antiscivolo - DIN 5262

CODICE	DESCRIZIONE	UM	Q.TÀ
• **088956**	CACCIAVITE POZIDRIV "MAURER PLUS" 1X 40	PZ	10

CACCIAVITI PER VITI TAGLIO A CROCE



MAURER

Cacciavite MAURER per viti con impronta a croce Phillips - lama acciaio cromo vanadio finitura satinata - manico bicomponente ergonomico antisdrucciolevole - DIN ISO 8764-1

CODICE	DESCRIZIONE	UM	Q.TÀ
• **087099**	CACCIAVITE CROCE CRO-VAN "MAURER" PH.0 X 60	PZ	10
• **087100**	CACCIAVITE CROCE CRO-VAN "MAURER" PH.0 X 80	PZ	10
• **087101**	CACCIAVITE CROCE CRO-VAN "MAURER" PH.1 X 80	PZ	10
• **087102**	CACCIAVITE CROCE CRO-VAN "MAURER" PH.1 X100	PZ	10
• **087103**	CACCIAVITE CROCE CRO-VAN "MAURER" PH.2 X100	PZ	10
• **087104**	CACCIAVITE CROCE CRO-VAN "MAURER" PH.2 X150	PZ	10
• **087105**	CACCIAVITE CROCE CRO-VAN "MAURER" PH.3 X150	PZ	10

CACCIAVITI PER VITI TAGLIO A CROCE



MAURER

Cacciavite per viti con impronta a croce Phillips MAURER serie TWIST - lama in acciaio cromo vanadio

CODICE	DESCRIZIONE	UM	Q.TÀ
• **087835**	CACCIAVITE A CROCE "MAURER" TWIST PH.0 3X 60	PZ	10
• **087836**	CACCIAVITE A CROCE "MAURER" TWIST PH.1 5X 80	PZ	10
• **087837**	CACCIAVITE A CROCE "MAURER" TWIST PH.2 6X100	PZ	10

CACCIAVITI PER VITI TAGLIO A CROCE



MAURER PLUS

Cacciavite MAURER PLUS per viti con impronta a croce Phillips - con lama fresata acciaio cromo vanadio S2 - punta nera sottoposta a trattamento termico per conferire un elevata tenacità - impugnatura ergonomica antiscivolo - DIN 5262

CODICE	DESCRIZIONE	UM	Q.TÀ
• **088949**	CACCIAVITE CROCE MAURER PLUS PH N° 0X 60	PZ	10
• **088950**	CACCIAVITE CROCE MAURER PLUS PH N° 0X 80	PZ	10
• **088951**	CACCIAVITE CROCE MAURER PLUS PH N° 1X 80	PZ	10
• **088952**	CACCIAVITE CROCE MAURER PLUS PH N° 1X100	PZ	10
• **088953**	CACCIAVITE CROCE MAURER PLUS PH N° 2X100	PZ	10
• **088954**	CACCIAVITE CROCE MAURER PLUS PH N° 2X150	PZ	10
• **088955**	CACCIAVITE CROCE MAURER PLUS PH N° 3X150	PZ	10

CACCIAVITI NANI PER VITI A CROCE



Beta

Cacciavite nano per viti a croce Phillips BETA serie GRIP art.1262N - cromato, punta nera - impugnatura bimateriale

CODICE	DESCRIZIONE	UM	Q.TÀ
110017	CACCIAV. NANO A CROCE BETA1262N PH1 MM.4,5X30	PZ	5
110116	CACCIAV. NANO A CROCE BETA1262N PH2 MM.6X30	PZ	5

CACCIAVITI NANI PER VITI A CROCE



Wera

Cacciavite nano per viti a croce Phillips WERA - lama rotonda - modello nichelato opaco con punta Black Point - impugnatura Kraftform con protezione esagonale antirotolamento, Weralit II, un componente

CODICE	DESCRIZIONE	UM	Q.TÀ
113940	CACCIAVITE NANO A CROCE WERA PH 2 MM.25	PZ	5
113939	CACCIAVITE NANO A CROCE WERA PH 3 MM.25	PZ	5

CACCIAVITI NANI PER VITI A CROCE



MAURER

Cacciavite nano MAURER per viti con impronta a croce Phillips - lama in acciaio cromo vanadio finitura satinata - manico bicomponente ergonomico antisdrucciolevole - DIN ISO 8764-1

CODICE	DESCRIZIONE	UM	Q.TÀ
• **087098**	CACCIAVITE NANO A CROCE PH1 X 40	PZ	10

CACCIAVITI NANI LAMA ESAG. A CROCE



MAURER PLUS

Cacciavite nano MAURER PLUS per viti con impronta a croce Phillips - con lama fresata acciaio cromo vanadio S2 - punta nera sottoposta a trattamento termico per conferire un elevata tenacità - impugnatura ergonomica antiscivolo - DIN 5262

CODICE	DESCRIZIONE	UM	Q.TÀ
• **088948**	CACCIAVITE NANO CROCE MPLUS PH N° 1X 40	PZ	10

CACCIAVITI A LAMA ESAG. A INTAGLIO



Wera

Cacciavite per viti a taglio con lama esagonale WERA art.334SK - modello nichelato opaco con punta Lasertip (zigrinata al laser) - impugnatura Kraftform con protezione anti-rotolamento, multicomponente

CODICE	DESCRIZIONE	UM	Q.TÀ
110983	CACCIAVITE WERA334SK LAMA ESAGON.MM. 9X150	PZ	10

CACCIAVITI A LAMA ESAG. A INTAGLIO



MAURER PLUS

Cacciavite a taglio MAURER PLUS con lama stampata in acciaio cromo vanadio S2, adatta per meccanici - punta nera sottoposta a trattamento termico per conferire un elevata tenacità - impugnatura ergonomica antiscivolo - DIN 5265

CODICE	DESCRIZIONE	UM	Q.TÀ
• **088940**	CACCIAV.TAGL.STAMP.MAURER PLUS 0,8X4X100	PZ	10
• **088941**	CACCIAV.TAGL.STAMP.MAURER PLUS 0,8X4X150	PZ	10
• **088942**	CACCIAV.TAGL.STAMP.MAURER PLUS 1X5,5X100	PZ	10
• **088943**	CACCIAV.TAGL.STAMP.MAURER PLUS 1X5,5X125	PZ	10
• **088944**	CACCIAV.TAGL.STAMP.MAURER PLUS 1X5,5X150	PZ	10
• **088945**	CACCIAV.TAG.STAM.MAURER PLUS 1,2X6,5X100	PZ	10
• **088946**	CACCIAV.TAG.STAM.MAURER PLUS 1,2X6,5X150	PZ	10
• **088947**	CACCIAV.TAG.STAM.MAURER PLUS 1,2X8 X200	PZ	10
• **093784**	CACCIAV.TAG.STAM.MAURER PLUS 1,6X8 X200	PZ	10

CACCIAVITI A LAMA ESAG. A INTAGLIO



MAURER PLUS

Cacciavite a taglio MAURER PLUS con lama fresata in acciaio cromo vanadio S2, lama stretta adatta per elettricisti - punta nera sottoposta a trattamento termico per conferire un elevata tenacità - impugnatura ergonomica antiscivolo - DIN 5265

CODICE	DESCRIZIONE	UM	Q.TÀ
• **088930**	CACCIAV.TAG.FRES.MAURER PLUS 0,5X3 X 80	PZ	10
• **088931**	CACCIAV.TAG.FRES.MAURER PLUS 0,5X3 X100	PZ	10
• **093782**	CACCIAV.TAG.FRES.MAURER PLUS 0,6X3 X 80	PZ	10
• **088932**	CACCIAV.TAG.FRES.MAURER PLUS 0,8X4 X 75	PZ	10
• **088933**	CACCIAV.TAG.FRES.MAURER PLUS 0,8X4 X100	PZ	10
• **088934**	CACCIAV.TAG.FRES.MAURER PLUS 0,8X4 X125	PZ	10
• **088935**	CACCIAV.TAG.FRES.MAURER PLUS 1,0X5,5X100	PZ	10
• **088936**	CACCIAV.TAG.FRES.MAURER PLUS 1,0X5,5X125	PZ	10
• **088937**	CACCIAV.TAG.FRES.MAURER PLUS 1,0X5,5X150	PZ	10
• **088938**	CACCIAV.TAG.FRES.MAURER PLUS 1,2X6,5X150	PZ	10

CACCIAVITI NANI LAMA ESAG. A INTAGLIO



MAURER PLUS

Cacciavite nano a taglio MAURER PLUS con lama fresata in acciaio cromo vanadio S2 - punta nera sottoposta a trattamento termico per conferire un elevata tenacità - impugnatura ergonomica antiscivolo - DIN 5265

CODICE	DESCRIZIONE	UM	Q.TÀ
• **088939**	CACCIAV. NANO TAGL.MAURER PLUS 0,8X4X 40	PZ	10

CACCIAVITI ISOLATI A TAGLIO



Wera

Cacciavite per viti a taglio WERA art.160I - lama isolata, collaudata secondo IEC 60900:2004 - modello con lama conica e punta Lasertip (zigrinata al laser) - impugnatura Kraftform con protezione anti-rotolamento, multicomponente

CODICE	DESCRIZIONE	UM	Q.TÀ
110943	CACCIAVITE ISOLATO X INTAG.WERA160I 2,5X80	PZ	10
110944	CACCIAVITE ISOLATO X INTAG.WERA160I 3 X100	PZ	10
110945	CACCIAVITE ISOLATO X INTAG.WERA160I 4 X100	PZ	10
110946	CACCIAVITE ISOLATO X INTAG.WERA160I 5,5X125	PZ	10
110947	CACCIAVITE ISOLATO X INTAG.WERA160I 6,5X150	PZ	10

CACCIAVITI ISOLATI A TAGLIO



MAURER PLUS

Cacciavite a taglio MAURER PLUS - isolamento fino a 1000 V secondo DIN60900 - a norma VDE GS - lama in acciaio cromo vanadio S2 con finitura nera

CODICE	DESCRIZIONE	UM	Q.TÀ
• **088972**	CACCIAVITE ISOL.1000V X INTAG."MPLUS" 2,5X 75	PZ	10
• **088973**	CACCIAVITE ISOL.1000V X INTAG."MPLUS" 4,0X100	PZ	10
• **088974**	CACCIAVITE ISOL.1000V X INTAG."MPLUS" 5,5X125	PZ	10
• **088975**	CACCIAVITE ISOL.1000V X INTAG."MPLUS" 6,5X150	PZ	10

CACCIAVITI ISOLATI A CROCE



Wera

Cacciavite per viti a croce Phillips WERA art. 162I - lama isolata, collaudata secondo IEC 60900:2004 - modello con punta Lasertip (zigrinata al laser) - impugnatura Kraftform con protezione anti-rotolamento, multicomponente

CODICE	DESCRIZIONE	UM	Q.TÀ
110949	CACCIAVITE ISOLATO A CROCE WERA162IPH PH0X 80	PZ	5
110950	CACCIAVITE ISOLATO A CROCE WERA162IPH PH1X 80	PZ	5
110951	CACCIAVITE ISOLATO A CROCE WERA162IPH PH2X100	PZ	5

CACCIAVITI ISOLATI A CROCE



MAURER PLUS

Cacciavite a croce Phillips MAURER PLUS - isolamento fino a 1000 V secondo DIN60900 - a norma VDE GS - lama in acciaio cromo vanadio S2 con finitura nera

CODICE	DESCRIZIONE	UM	Q.TÀ
• **088976**	CACCIAVITE ISOL.1000V CROCE PH"MPLUS" N.0X 75	PZ	10
• **088977**	CACCIAVITE ISOL.1000V CROCE PH"MPLUS" N.1X 80	PZ	10
• **088978**	CACCIAVITE ISOL.1000V CROCE PH"MPLUS" N.2X100	PZ	10

CACCIAVITI DI PRECISIONE



Wera

Cacciavite per elettronica WERA art.2035 per viti a taglio - lama rotonda - modello nichelato opaco con punta Black point - impugnatura Kraftform Micro con protezione antirotolamento, cappuccio girevole, multicomponente

CODICE	DESCRIZIONE	UM	Q.TÀ
110954	CACCIAVITE X ELETTRONICA X INTAG. 1,5X40	PZ	10
110955	CACCIAVITE X ELETTRONICA X INTAG. 1,8X40	PZ	10
110956	CACCIAVITE X ELETTRONICA X INTAG. 2X40	PZ	10
110957	CACCIAVITE X ELETTRONICA X INTAG. 2,5X50	PZ	10
110958	CACCIAVITE X ELETTRONICA X INTAG. 3X50	PZ	10
110959	CACCIAVITE X ELETTRONICA X INTAG. 3,5X80	PZ	10
110960	CACCIAVITE X ELETTRONICA X INTAG. 4X80	PZ	10

CACCIAVITI DI PRECISIONE



Wera

Cacciavite per elettronica WERA art.2050 per viti a croce - lama rotonda - modello nichelato opaco con punta Black point - impugnatura Kraftform Micro con protezione antirotolamento, cappuccio girevole, multicomponente

CODICE	DESCRIZIONE	UM	Q.TÀ
110963	CACCIAVITE ELETTRONICA PH CROCE GR. 00/40	PZ	10
110962	CACCIAVITE ELETTRONICA PH CROCE GR. 0/60	PZ	10
110964	CACCIAVITE ELETTRONICA PH CROCE GR. 1/60	PZ	10

CACCIAVITI DI PRECISIONE



Wera

Cacciavite per elettronica torx WERA art.2067 per viti a Torx incassato - lama rotonda - modello nichelato opaco con punta Black point - impugnatura Kraftform Micro con protezione antirotolamento, cappuccio girevole, multicomponente

CODICE	DESCRIZIONE	UM	Q.TÀ
111179	CACCIAVITE ELETTRON.TORX "2067" TX 3 MM.3X40	PZ	5
111180	CACCIAVITE ELETTRON.TORX "2067" TX 4 MM.4X40	PZ	5
111181	CACCIAVITE ELETTRON.TORX "2067" TX 5 MM.5X40	PZ	5
111182	CACCIAVITE ELETTRON.TORX "2067" TX 6 MM.6X40	PZ	5

CACCIAVITI DI PRECISIONE - ASSORT.



Wera

Serie 6 pz giravite WERA art.2035/6A per viti a taglio e a croce Phillips

CODICE	DESCRIZIONE	UM	Q.TÀ
110961	SERIE 6 GIRAVITE WERA 2035/6 A TAGLIO+CROCE	PZ	1

KIT RIPARAZIONE CELLULARI



MAURER

Kit precisione MAURER per riparazione smartphone - 17 pz

CODICE	DESCRIZIONE	UM	Q.TÀ
• **051034**	KIT PRECISIONE"MAURER"RIPARAZ.CELLULARI PZ.17	ST	120

CACCIAVITI CERCAFASE



Wera

Cacciavite cercafase WERA art.247 con clip 150/250 V - lama isolata - impugnatura in acetato di cellulosa nera

CODICE	DESCRIZIONE	UM	Q.TÀ
110981	GIRAVITE CERCAFASE C/CLIP WERA 247 MM.165	PZ	5

CACCIAVITI CERCAFASE



Cacciavite cercafase con clip 110/500 V

CODICE	DESCRIZIONE	UM	Q.TÀ
081676	CACCIAVITE CERCAFASE C/CLIP MM.140 452P	PZ	12

CACCIAVITI CERCAFASE



Cacciavite cercafase gigante 110/500 V

CODICE	DESCRIZIONE	UM	Q.TÀ
081678	CACCIAVITE CERCAFASE TP. GIGANTE MM. 190	PZ	12

CACCIAVITI IMPRONTA TORX CON FORO



Wera

Cacciavite WERA art.367TXBO per viti TORX incassato con perno di sicurezza (BO=con foro assiale) - lama rotonda - modello con foro nell'impronta Torx, nichelato opaco con punta Black Point - impugnatura Kraftform con protezione anti-rotolamento, multicomponente

CODICE	DESCRIZIONE	UM	Q.TÀ
111002	CACCIAVITE TORX WERA C/FORO 367 TX9 MM4 X 60	PZ	5
111003	CACCIAVITE TORX WERA C/FORO 367 TX10 MM4 X 80	PZ	5
111004	CACCIAVITE TORX WERA C/FORO 367 TX15 MM4 X 80	PZ	5
111005	CACCIAVITE TORX WERA C/FORO 367 TX20 MM4 X100	PZ	5
111006	CACCIAVITE TORX WERA+FORO 367 TX25 MM.4,5X100	PZ	5

CACCIAVITI IMPRONTA TORX CON FORO



MAURER PLUS

Cacciavite a lama MAURER PLUS con impronta Torx Tamper con foro - lama in acciaio cromo vanadio S2 - punta nera sottoposta a trattamento termico per conferire un elevata tenacità - impugnatura ergonomica antiscivolo

CODICE	DESCRIZIONE	UM	Q.TÀ
• **089610**	CACCIAV.TORX LAMA MAURER PLUS T 6X 80	PZ	10
• **089735**	CACCIAV.TORX LAMA MAURER PLUS T 7X 80	PZ	10
• **089736**	CACCIAV.TORX LAMA MAURER PLUS T 8X 80	PZ	10
• **088964**	CACCIAV.TORX LAMA MAURER PLUS T 9X 80	PZ	10
• **088965**	CACCIAV.TORX LAMA MAURER PLUS T 10X 80	PZ	10
• **088966**	CACCIAV.TORX LAMA MAURER PLUS T 15X 80	PZ	10
• **088967**	CACCIAV.TORX LAMA MAURER PLUS T 20X100	PZ	10
• **088968**	CACCIAV.TORX LAMA MAURER PLUS T 25X100	PZ	10
• **088969**	CACCIAV.TORX LAMA MAURER PLUS T 27X115	PZ	10
• **088970**	CACCIAV.TORX LAMA MAURER PLUS T 30X115	PZ	10
• **088971**	CACCIAV.TORX LAMA MAURER PLUS T 40X130	PZ	10

CACCIAVITI - ASSORTIMENTI



Wera

Assortimento di 6 cacciaviti WERA composto da: pz. 4 cacciaviti a taglio e pz. 2 cacciaviti a croce - punta Lasertip (zigrinata al laser)

CODICE	DESCRIZIONE	UM	Q.TÀ
111906	SERIE 6 CACCIAVITI WERA PZ.4 TAGLIO + 2 CROCE	PZ	1

CACCIAVITI - ASSORTIMENTI



Wera

Assortimento di 6 cacciaviti WERA composto da: pz. 2 cacciaviti a taglio (335) + pz. 2 cacciaviti a croce Phillips (350 PH) + pz. 2 cacciaviti a croce Pozidriv (355 PZ) - punta Lasertip (zigrinata al laser)

CODICE	DESCRIZIONE	UM	Q.TÀ
111907	SR.6 CACCIAVITI WERA 2 TAGLIO+2 CROCE+2 POZ.	PZ	1

CACCIAVITI - ASSORTIMENTI



Wera

Assortimento di n.7 cacciaviti WERA art.6017 composto da pz.4 cacciaviti a taglio, pz.2 cacciaviti a croce e 1 cercafase - isolamento secondo IEC 900 60900:2004 - fino a 1000 V

CODICE	DESCRIZIONE	UM	Q.TÀ
110948	SERIE 7 CACCIAVITI ISOL.FINO 1000V WERA160I7	PZ	1

CACCIAVITI - ASSORTIMENTI



MAURER

Assortimento di 5 cacciaviti MAURER composto da: pz 3 cacciaviti a taglio (3x80 - 4x100 x 5,5x125) e pz 2 cacciaviti a croce (1x80 - 2x100)

CODICE	DESCRIZIONE	UM	Q.TÀ
• **089651**	ASS.5 CACCIAVITI 3 TAGLIO +2 CROCE MAURER	ST	20

CACCIAVITI - ASSORTIMENTI



MAURER

Assortimento di 5 cacciaviti MAURER serie REDS composto da: pz 3 cacciaviti a taglio (3x80 - 4x100 - 5,5x125) e pz 2 cacciaviti a croce Phillips (1x80 - 2x100)

CODICE	DESCRIZIONE	UM	Q.TÀ
• **087277**	ASS.5 CACCIAVITI 3-TAGL+2-CROCE MAN.POLIPROP.	ST	30

CACCIAVITI - ASSORTIMENTI



MAURER PLUS

Assortimento di 6 cacciaviti di precisione MAURER PLUS in acciaio temprato - manico girevole in plastica - composto da pz 3 cacciaviti a taglio e pz 3 cacciaviti a croce

CODICE	DESCRIZIONE	UM	Q.TÀ
• **088046**	ASS.6 CACCIAVITI PRECISIONE MPLUS TAGL-CROCE	ST	10

CACCIAVITI - ASSORTIMENTI



MAURER

Assortimento di 7 cacciaviti MAURER composto da: pz 4 cacciaviti a taglio (3x80 - 4x100 5,5x125 - 6,5x150 mm) e pz 3 cacciaviti a croce Phillips (0x60 - 1x80 - 2x100)

CODICE	DESCRIZIONE	UM	Q.TÀ
• **089652**	ASS.7 CACCIAVITI 4 TAGLIO +3 CROCE MAURER	ST	20

CACCIAVITI - ASSORTIMENTI



MAURER

Assortimento di 8 cacciaviti MAURER composto da: pz 5 cacciaviti a taglio (3x75 - 4x100 - 5x125 - 6x100 - 6x150 mm) e pz 3 cacciaviti a croce Phillips (0x80 - 1x80 - 2x100 mm) - in acciaio cromo vanadio - manico colore giallo

CODICE	DESCRIZIONE	UM	Q.TÀ
• **096451**	ASS.8 CACCIAVITI "MAURER" 5 TAGLIO E 3 CROCE	ST	20

CACCIAVITI - ASSORTIMENTI



MAURER

Assortimento di 7 cacciaviti MAURER serie REDS composto da: pz. 4 cacciaviti a taglio (3x80 - 4x100 - 5,5x125 - 6,5x150) e pz. 3 cacciaviti a croce Phillips (0x60 - 1x80 - 2x100)

CODICE	DESCRIZIONE	UM	Q.TÀ
• **086904**	ASS.7 CACCIAVITI 4-TAGL+3-CROCE MAN.POLIPROP.	ST	40

CACCIAVITI - ASSORTIMENTI



MAURER PLUS

Assortimento di 8 cacciaviti MAURER PLUS composto da pz 3 cacciaviti a taglio, pz 2 cacciaviti a croce e pz 3 cacciaviti con impronta Torx - lama in acciaio cromo vanadio S2 - punta nera sottoposta a trattamento termico per conferire un elevata tenacità - impugnatura ergonomica antiscivolo

CODICE	DESCRIZIONE	UM	Q.TÀ
• **089612**	ASS.8 CACCIAV.3 TAG+2 CROC+3 TORX MAURER PLUS	ST	20

CACCIAVITI - ASSORTIMENTI



MAURER

Assortimento di 30 cacciaviti MAURER - contiene: 8 cacciaviti di precisione, 7 cacciaviti, 14 inserti da 25 mm, 1 cacciavite magnetico - con supporto appendibile

CODICE	DESCRIZIONE	UM	Q.TÀ
• **096452**	ASS.30 CACCIAVITI "MAURER" C/SUPP.APPENDIBILE	ST	10

CACCIAVITI - ASSORTIMENTI



Beta

Assortimento di 8 giravite LP-PH BETA serie GRIP art.1263/D8 - composto da pz 5 giraviti a taglio 2,5x50 - 3x75 - 4x100 - 5,5x125 - 6,5x150 e pz 3 giraviti a croce PH0x60 - PH1x80 - PH2x100

CODICE	DESCRIZIONE	UM	Q.TÀ
112000	SET. PZ.8 GIRAVITI LP-PH 1263/D8 ACTION	PZ	1

CACCIAVITI PORTAINSERTI



Wera

Set impugnatura a cricchetto + 6 steli cacciavite doppi WERA art.VARIO/RA/SB - in astuccio pieghevole con lame doppie da 175 mm ed esagono da 6 mm

CODICE	DESCRIZIONE	UM	Q.TÀ
111909	SET IMPUGN.CRICCO WERA+6 STELI CACCIAV.DOPPI	PZ	1

CACCIAVITI PORTAINSERTI



MAURER

Cacciavite MAURER con lama intercambiabile - stelo cacciavite doppio: Phillips PH2 + Taglio 6 - lama lunga 175 mm ed esagono da 6 mm - attacco 1/4" - in acciaio cromo vanadio

CODICE	DESCRIZIONE	UM	Q.TÀ
• **097698**	CACCIAVITE"MAURER"LAMA INTERC.PH2+TAGLIO 6.MM	PZ	10

CACCIAVITI PORTAINSERTI



Wera

Cacciavite portainserti da 1/4" a lama flessibile WERA art.392 - portainserti a cambio rapido - impugnatura Kraftform con protezione antirotolamento, multicomponente

CODICE	DESCRIZIONE	UM	Q.TÀ
111103	CACCIAVITE PORTAINS.FLESSIB.WERA392 ESAG.1/4	PZ	5

CACCIAVITI PORTAINSERTI



Wera

Cacciavite portainserti WERA art.812/1 per inserti esagonali da 1/4" - lama esagonale - modello con potente magnete permanente - impugnatura Kraftform con protezione antirotolamento, multicomponente

CODICE	DESCRIZIONE	UM	Q.TÀ
111111	CACCIAVITE PORTAINS.MAGN. WERA812/1 ESAG.1/4	PZ	2

CACCIAVITI PORTAINSERTI



Wera

Cacciavite portainserti WERA art.819/1/6 per inserti esagonali da 1/4" - lama esagonale - modello con potente magnete permanente - impugnatura Kraftform, Weralit II, un componente - con 8 inserti assortiti inclusi

CODICE	DESCRIZIONE	UM	Q.TÀ
111014	CACCIAVITE PORTAINS.WERA819 C/8 INS.ESAG.1/4	PZ	1

CACCIAVITI A CRICCO - ASSORTIMENTI



Beta

Microgiravite BETA art.1256/C362 con 36 inserti da 4 mm - impugnatura bimateriale antiscivolo - prolunga magnetica in acciaio inox da 50 mm - attacco esagonale magnetico - confezione in alluminio

CODICE	DESCRIZIONE	UM	Q.TÀ
111993	MICROGIRAVITE CON 36 INSERTI BETA1256C362	PZ	⌂1

CACCIAVITI MAGNETICI CON INSERTI



MAURER

Cacciavite magnetico MAURER con 6 inserti in acciaio cromo vanadio - portainserti nell'impugnatura

CODICE	DESCRIZIONE	UM	Q.TÀ
• **082843**	CACCIAVITE MAGNETICO CON 6 BITS	ST	12

CACCIAVITI MAGNETICI CON INSERTI



MAURER

Cacciavite magnetico MAURER con 35 inserti in acciaio cromo vanadio 1/4"x25

CODICE	DESCRIZIONE	UM	Q.TÀ
• **051048**	CACCIAVITE MAGNETICO C/35 INSERTI 1/4X25	PZ	12

MAGNETIZZATORI



MAURER PLUS

Magnetizzatore/smagnetizzatore MAURER PLUS - per cacciaviti, pinzette e piccolo utensili in acciaio - guscio in plastica - per magnetizzare infilare la punta nella fessura - per smagnetizzare strofinare la punta sul lato superiore

CODICE	DESCRIZIONE	UM	Q.TÀ
• **098444**	MAGNETIZZATORE E SMAGNETIZZATORE MAURER PLUS	PZ	20

CACCIAVITI A PERCUSSIONE



MAURER PLUS

Giraviti a percussione MAURER PLUS con 13 inserti

CODICE	DESCRIZIONE	UM	Q.TÀ
• **080154**	CACCIAVITE A PERCUSSIONE MPLUS C/13 INSERTI	ST	1

INSERTI A CROCE PER CACCIAVITI



Wera

Inserto a croce WERA art.851/1 TZ tipo Phillips con zona di torsione ottimizzata esagono 1/4"

CODICE	DESCRIZIONE	UM	Q.TÀ
111024	INSERTO 1/4 A CROCE WERA 851/1TZ PH 1 X 25	PZ	10
111025	INSERTO 1/4 A CROCE WERA 851/1TZ PH 2 X 25	PZ	10
111026	INSERTO 1/4 A CROCE WERA 851/1TZ PH 3 X 25	PZ	10

INSERTI A CROCE PER CACCIAVITI



MAURER PLUS

Serie pz. 2 inserti a croce Phillips MAURER PLUS - attacco esagonale da 1/4" - lunghezza 25 mm - in acciaio S2

CODICE	DESCRIZIONE	UM	Q.TÀ
• **089479**	SET 2 BITS CR-VA PLUS MM.25 CROCE NR. 0 1/4	CF	20
• **089480**	SET 2 BITS CR-VA PLUS MM.25 CROCE NR. 1 1/4	CF	20
• **089481**	SET 2 BITS CR-VA PLUS MM.25 CROCE NR. 2 1/4	CF	20
• **089482**	SET 2 BITS CR-VA PLUS MM.25 CROCE NR. 3 1/4	CF	20

INSERTI A CROCE PER CACCIAVITI



Wera

Inserto a croce WERA art.855/1HT tipo Pozidriv con zona di torsione ottimizzata esagono 1/4"

CODICE	DESCRIZIONE	UM	Q.TÀ
111030	INSERTO 1/4 A CROCE WERA855/1TH PZD 1 X 25	PZ	10
111031	INSERTO 1/4 A CROCE WERA855/1TH PZD 2 X 25	PZ	10
111032	INSERTO 1/4 A CROCE WERA855/1TH PZD 3 X 25	PZ	10

INSERTI A CROCE PER CACCIAVITI



MAURER PLUS

Serie pz. 2 inserti a croce Pozidriv MAURER PLUS - attacco esagonale da 1/4" - lunghezza 25 mm - in acciaio S2

CODICE	DESCRIZIONE	UM	Q.TÀ
• **089483**	SET 2 BITS CR-VA PLUS MM.25 POZID.NR. 1 1/4	CF	20
• **089484**	SET 2 BITS CR-VA PLUS MM.25 POZID.NR. 2 1/4	CF	20
• **089485**	SET 2 BITS CR-VA PLUS MM.25 POZID.NR. 3 1/4	CF	20

INSERTI A CROCE PER CACCIAVITI



Wera

Inserto a croce WERA art.855/1Z tipo Pozidriv - acciaio temprato cromo vanadio - esagono 1/4"

CODICE	DESCRIZIONE	UM	Q.TÀ
111033	INSERTO 1/4 A CROCE WERA855/1Z PZD 4 X 32	PZ	10

INSERTI A CROCE PER CACCIAVITI



Wera

Inserto a croce WERA art.851/4TZ tipo Phillips - lunghezza 50 mm - con zona di torsione ottimizzata esagono 1/4"

CODICE	DESCRIZIONE	UM	Q.TÀ
111027	INSERTO 1/4 A CROCE WERA851/4 TZ PH 1X50	PZ	10
111028	INSERTO 1/4 A CROCE WERA851/4 TZ PH 2X50	PZ	10
111029	INSERTO 1/4 A CROCE WERA851/4 TZ PH 3X50	PZ	10

INSERTI A CROCE PER CACCIAVITI



MAURER PLUS

Serie di pz. 2 inserti a croce Phillips MAURER PLUS - attacco esagonale da 1/4" - lunghezza 50 mm

CODICE	DESCRIZIONE	UM	Q.TÀ
• **092787**	SET 2 BITS CR-VA PLUS MM.50 CROCE NR.0 1/4	CF	20
• **092788**	SET 2 BITS CR-VA PLUS MM.50 CROCE NR.1 1/4	CF	20
• **092789**	SET 2 BITS CR-VA PLUS MM.50 CROCE NR.2 1/4	CF	20
• **092790**	SET 2 BITS CR-VA PLUS MM.50 CROCE NR.3 1/4	CF	20

INSERTI A CROCE PER CACCIAVITI



Wera

Inserto a croce WERA art.855/4TH tipo Pozidriv - lunghezza 50 mm - con zona di torsione ottimizzata - extra duro - esagono 1/4"

CODICE	DESCRIZIONE	UM	Q.TÀ
111034	INSERTO 1/4 CROCE EXTRA DURO 855/4TH PZD 1X50	PZ	10
111035	INSERTO 1/4 CROCE EXTRA DURO 855/4TH PZD 2X50	PZ	10

INSERTI A CROCE PER CACCIAVITI



MAURER PLUS

Serie di pz. 2 inserti a croce Pozidriv MAURER PLUS - attacco esagonale da 1/4" - lunghezza 50 mm

CODICE	DESCRIZIONE	UM	Q.TÀ
• **092791**	SET 2 BITS CR-VA PLUS MM.50 POZID.NR.1 1/4	CF	20
• **092792**	SET 2 BITS CR-VA PLUS MM.50 POZID.NR.2 1/4	CF	20
• **092793**	SET 2 BITS CR-VA PLUS MM.50 POZID.NR.3 1/4	CF	20

INSERTI A CROCE PER CACCIAVITI



MAURER PLUS

Serie di pz. 2 inserti per viti con impronta Torx con foro MAURER PLUS - attacco esagonale da 1/4" - lunghezza 50 mm

CODICE	DESCRIZIONE	UM	Q.TÀ
• **092796**	SET 2 BITS CR-VA PLUS MM.50 TORX T10 1/4	CF	25
• **092797**	SET 2 BITS CR-VA PLUS MM.50 TORX T15 1/4	CF	20
• **092798**	SET 2 BITS CR-VA PLUS MM.50 TORX T20 1/4	CF	20
• **092799**	SET 2 BITS CR-VA PLUS MM.50 TORX T25 1/4	CF	20
• **092800**	SET 2 BITS CR-VA PLUS MM.50 TORX T27 1/4	CF	20
• **092801**	SET 2 BITS CR-VA PLUS MM.50 TORX T30 1/4	CF	20
• **092802**	SET 2 BITS CR-VA PLUS MM.50 TORX T40 1/4	CF	20

INSERTI ESAGONALI PER VITI TCEI



Wera

Inserto esagonale WERA art.840/1Z per viti con testa a cava esagonale - lunghezza 25 mm - esagono 1/4" - con brevetto Hex-Plus

CODICE	DESCRIZIONE	UM	Q.TÀ
111015	INSERTO 1/4 WERA840/1 Z ESAGONO MM. 2 X25	PZ	10
111016	INSERTO 1/4 WERA840/1 Z ESAGONO MM. 2,5X25	PZ	10
111017	INSERTO 1/4 WERA840/1 Z ESAGONO MM. 3 X25	PZ	10
111018	INSERTO 1/4 WERA840/1 Z ESAGONO MM. 4 X25	PZ	10
111019	INSERTO 1/4 WERA840/1 Z ESAGONO MM. 5 X25	PZ	10
111020	INSERTO 1/4 WERA840/1 Z ESAGONO MM. 6 X25	PZ	10

INSERTI ESAGONALI PER VITI TCEI



MAURER PLUS

Serie pz. 2 inserti esagonali MAURER PLUS per viti a testa cava esagonale - DIN 7426 - attacco esagonale da 1/4" - lunghezza 25 mm - in acciaio S2

CODICE	DESCRIZIONE	UM	Q.TÀ
• **089507**	SET 2 BITS CR.VA PLUS 1/4 MM.25 ESAGON.MM.2,5	CF	20
• **089508**	SET 2 BITS CR.VA PLUS 1/4 MM.25 ESAGON.MM.3	CF	20
• **089509**	SET 2 BITS CR.VA PLUS 1/4 MM.25 ESAGON.MM.4	CF	20
• **089510**	SET 2 BITS CR.VA PLUS 1/4 MM.25 ESAGON.MM.5	CF	20
• **089511**	SET 2 BITS CR.VA PLUS 1/4 MM.25 ESAGON.MM.6	CF	20

INSERTI ESAGONALI PER VITI TCEI



Wera

Inserto esagonale art. WERA art.840/4Z per viti con testa a cava esagonale - lunghezza 50 mm esagono 1/4" - con brevetto Hex-Plus

CODICE	DESCRIZIONE	UM	Q.TÀ
111021	INSERTO 1/4 WERA840/4 Z ESAGONO MM. 3 X 50	PZ	10
111022	INSERTO 1/4 WERA840/4 Z ESAGONO MM. 4 X 50	PZ	10
111023	INSERTO 1/4 WERA840/4 Z ESAGONO MM. 5 X 50	PZ	10

INSERTI MAGNETICI A BUSSOLA



Beta

Inserto magnetico per avvitatori a bussola esagonale BETA art.862F - attacco 1/4"

CODICE	DESCRIZIONE	UM	Q.TÀ
101062	INSERTO MAGNETICO A BUSSOLA BETA 862F MM. 6	PZ	5
101063	INSERTO MAGNETICO A BUSSOLA BETA 862F MM. 7	PZ	5
101064	INSERTO MAGNETICO A BUSSOLA BETA 862F MM. 8	PZ	5
101065	INSERTO MAGNETICO A BUSSOLA BETA 862F MM.10	PZ	5
101066	INSERTO MAGNETICO A BUSSOLA BETA 862F MM.13	PZ	5

INSERTI MAGNETICI A BUSSOLA



MAURER PLUS

Inserto magnetico per avvitatori chiavi a bussola esagonali MAURER PLUS - attacco esagonale 1/4”

CODICE	DESCRIZIONE	UM	Q.TÀ
• **080043**	INSERTO MAGNETICO A BUSSOLA”MAURER PLUS”MM.8	PZ	10
• **089127**	INSERTO MAGNETICO A BUSSOLA”MAURER PLUS”MM.10	PZ	10
• **096902**	INSERTO MAGNETICO A BUSSOLA”MAURER PLUS”MM.13	PZ	10
• **080044**	INSERTO MAGNETICO A BUSSOLA”MAURER PLUS”MM.17	PZ	10

INSERTI PROFILO TORX



Wera

Inserto per viti WERA art. 867/1 Z BO con impronta Torx - lunghezza 25 mm esagono 1/4”

CODICE	DESCRIZIONE	UM	Q.TÀ
111037	INSERTO TORX FORATO WERA867/1Z BO TX10X25	PZ	10
111038	INSERTO TORX FORATO WERA867/1Z BO TX15X25	PZ	10
111039	INSERTO TORX FORATO WERA867/1Z BO TX20X25	PZ	10
111040	INSERTO TORX FORATO WERA867/1Z BO TX25X25	PZ	10
111041	INSERTO TORX FORATO WERA867/1Z BO TX27X25	PZ	10
111042	INSERTO TORX FORATO WERA867/1Z BO TX30X25	PZ	10
111043	INSERTO TORX FORATO WERA867/1Z BO TX40X25	PZ	10

INSERTI PROFILO TORX



Wera

Inserto per viti con impronta Torx non forato WERA art.867/1Z - lunghezza 25 mm - esagono 1/4”

CODICE	DESCRIZIONE	UM	Q.TÀ
111044	INSERTO TORX NON FORATO WERA867/1Z TX30	PZ	10
111045	INSERTO TORX NON FORATO WERA867/1Z TX40	PZ	10

INSERTI PROFILO TORX



MAURER PLUS

Serie di pz. 2 inserti per viti con impronta Torx con foro MAURER PLUS - attacco esagonale da 1/4” - lunghezza 25 mm - in acciaio S2

CODICE	DESCRIZIONE	UM	Q.TÀ
• **089488**	SET 2 BITS CR-VA PLUS MM.25 TORX T10 1/4	CF	20
• **089489**	SET 2 BITS CR-VA PLUS MM.25 TORX T15 1/4	CF	20
• **089490**	SET 2 BITS CR-VA PLUS MM.25 TORX T20 1/4	CF	20
• **089491**	SET 2 BITS CR-VA PLUS MM.25 TORX T25 1/4	CF	20
• **089492**	SET 2 BITS CR-VA PLUS MM.25 TORX T27 1/4	CF	20
• **089493**	SET 2 BITS CR-VA PLUS MM.25 TORX T30 1/4	CF	20
• **089494**	SET 2 BITS CR-VA PLUS MM.25 TORX T40 1/4	CF	20

INSERTI PER CARTONGESSO



MAURER PLUS

Serie pz. 10 inserti per cartongesso MAURER PLUS - in acciaio S2 - PH 2 misura 1/4”x 25 mm

CODICE	DESCRIZIONE	UM	Q.TÀ
• **098924**	SCAT.10 BITS INS.P/CARTONGES.”MPLUS”MM.1/4X25	CF	10

INSERTI PER CARTONGESSO



MAURER PLUS

Serie pz.5 inserti per cartongesso MAURER PLUS - in acciaio S2 - PH 2 - misura 1/4”x 50 mm

CODICE	DESCRIZIONE	UM	Q.TÀ
• **098925**	SCAT.5 BITS INS.P/CARTONGES.”MPLUS”MM.1/4X50	CF	10

ADATTATORI PER CHIAVI A BUSSOLA



Adattatore per bussole - impronta quadro 1/2” con sfera di tenuta - lunghezza 60 mm - esagono 1/4” - adatto per avvitatori ad impulsi ed a massa battente

CODICE	DESCRIZIONE	UM	Q.TÀ
110104	ADATTATORE PER BUSSOLE Q.1/2” ART.135E-60B	PZ	30

ADATTATORI PER CHIAVI A BUSSOLA



MAURER PLUS

Stelo adattatore per bussole MAURER PLUS attacco esagonale 1/4” - lunghezza 50 mm - in acciaio cromo vanadio

CODICE	DESCRIZIONE	UM	Q.TÀ
• **089126**	STELO PORTABUSSOLE MAURER PLUS 1/4X 50	PZ	10

PORTAINSERTI



Wera

Portainserti universale magnetico WERA art.888/4/1K sgancio rapido 1/4”

CODICE	DESCRIZIONE	UM	Q.TÀ
111048	PORTAINSERTI MAGNETICO RAPIDO 1/4” WERA88841K	PZ	5

PORTAINSERTI



Portainserti universale WERA art.893/4/1K magnetico 1/4”

CODICE	DESCRIZIONE	UM	Q.TÀ
111049	MANDRINO MAGNET.X INSERT.1/4 WERA89341K MM.50	PZ	5

PORTAINSERTI



Portainserti universale magnetico WERA art. 899/4/1 75 per inserti esagonali da 1/4” - manicotto in acciaio inox per un’elevata protezione contro la corrosione - l’anello di ritegno trattiene l’utensile al meglio nel portainserti

CODICE	DESCRIZIONE	UM	Q.TÀ
113475	PORTAINSERTO UNIVER. 1/4X75 COD. 05053455001	PZ	5

PORTAINSERTI



Portainserti universale WERA 899/4/1 per inserti esagonali da 1/4” secondo DIN ISO 1173-C 6,3 - manicotto in acciaio inox per un’ elevata protezione contro la corrosione - l’anello di ritegno trattiene l’utensile al meglio nel porta-inserti - potente magnete permanente che trattiene saldamente gli inserti

CODICE	DESCRIZIONE	UM	Q.TÀ
114045	PORTAINSERTO UNIVER. 1/4X152 COD. 05053458001	PZ	5

PORTAINSERTI



Portainserti universale magnetico 1/4” MAURER PLUS - lunghezza 60 mm - in acciaio inox

CODICE	DESCRIZIONE	UM	Q.TÀ
• **083040**	PORTAINSERTO MAGNETICO INOX 1/4 MM.60	PZ	25

PORTAINSERTI



Portainserti universale magnetico 1/4” MAURER PLUS - lunghezza 65 mm - sgancio rapido

CODICE	DESCRIZIONE	UM	Q.TÀ
• **092773**	PORTAINSERTI MAGNETICO 1/4”MM.65 SGANCIO RAP.	PZ	25

ADATTATORI CON INSERTI



Attacco a percussione ad angolo retto da 1/4” DEWALT - utilizzabile anche con avvitatori a percussione e trapani cordless in grado di erogare fino a 43Nm di coppia - design brevettato dell’impugnatura per ridurre le vibrazioni ed avere un maggiore controllo e comfort - lunghezza della testa 65 mm e profondità della testa 38 mm per la massima accessibilità - scatola ingranaggi in metallo

CODICE	DESCRIZIONE	UM	Q.TÀ
114355	ADATTATORE MAGNETICO ANGOLARE ESAG.1/4”	PZ	5

INSERTI - ASSORTIMENTI



Assortimento WERA art. 4134044 con pz 9 inserti TORSION e portainserti magnetico - apertura e chiusura a scatto

CODICE	DESCRIZIONE	UM	Q.TÀ
114118	SET 9 BITS TORSION INSERTI+PORT. WERA4134044	PZ	10

INSERTI - ASSORTIMENTI



Assortimento WERA art.56158 con pz 6 inserti Torx TR - con foro di centraggio - portainserti magnetico cambio rapido - apertura e chiusura a scatto

CODICE	DESCRIZIONE	UM	Q.TÀ
111012	SET 6 BITS INSERTI TORX FOR.+PORT. WERA56158	PZ	10

INSERTI - ASSORTIMENTI



Assortimento WERA art. BIT CHECK UNIVERSAL 1 - composto da 6 inserti Taglio, Phillips, Pozidriv e portainserto magnetico

CODICE	DESCRIZIONE	UM	Q.TÀ
112065	SET 6 INS.TG+PH+PZD/PORT.BIT-CHECK UNIVERSAL1	PZ	20

INSERTI - ASSORTIMENTI



Wera

Assortimento WERA art. BIT CHECK 12 METAL 1 - 1 portainserti universale con manicotto in acciaio inox e potente magnete permanente, 11 inserti tenace duro (Z), per utilizzo universale - composto da: 1 x 899/4/1 Kx1/4"x50 - 1 x PH 1x25; 1 x PH 2x25 - 1 x PZ 1x25; 1 x PZ 2x25 - 1 x TX 15x25; 1 x TX 20x25; 1 x TX 25x25; 1 x TX 30x25 - 1 x 3,0x25; 1 x 4,0x25; 1 x 5,0x25

CODICE	DESCRIZIONE	UM	Q.TÀ
112104	SET 12 INS.TG+TX+PH+PZ+PORT.BIT-CHECK METAL 1	PZ	10

INSERTI - ASSORTIMENTI



Wera

Assortimento WERA art. BIT CHECK 30 METAL 1 - 1 portainserti universale con manicotto in acciaio inox e potente magnete permanente, 29 inserti, tenace duro (Z), per utilizzo universale - composto da 1 x 899/4/1 Kx1/4"x50 - 3 x PH 1x25; 3 x PH 2x25; 2 x PH 3x25 - 3 x PZ 1x25; 3 x PZ 2x25; 3 x PZ 3x25 - 1 x TX 10x25; 1 x TX 15x25; 1 x TX 20x25; 1 x TX 25x25; 1 x TX 30x25; 1 x TX 40x25 - 1 x 0,6x4,5x25; 1 x 1,0x5,5x25; 1 x 1,2x6,5x25 - 1 x 4,0x25; 1 x 5,0x25; 1 x 6,0x25

CODICE	DESCRIZIONE	UM	Q.TÀ
112105	SET 30 INS.TG+TX+PH+PZ+PORT.BIT-CHECK METAL 1	PZ	10

INSERTI - ASSORTIMENTI



Wera

Assortimento WERA art. BIT CHECK 12 BITORSION 1 - 1 portainserti Rapidaptor a cambio rapido, 11 inserti BiTorsion per una durata maggiore, tenace duro, per utilizzo universale - composto da: 1 x 1/4"x50; 1 x PH 1x25; 2 x PH 2x25; 1 x PZ 1x25; 2 x PZ 2x25; 1 x TX 10x25; 1 x TX 15x25; 1 x TX 20x25; 1 x TX 25x25; 1 x TX 30x25

CODICE	DESCRIZIONE	UM	Q.TÀ
112106	SET 12 INS.TX+PH+PZ+PORT.BIT-CHECK BITORSION	PZ	10

INSERTI - ASSORTIMENTI



MAURER

Assortimento di n.6 inserti MAURER in acciaio al carbonio - 1 portainserti magnetico 1/4" - confezione in dispenser

CODICE	DESCRIZIONE	UM	Q.TÀ
• **080155**	SET 6 INSERTI+PORTAINSERTI MAGNETICO	ST	12

INSERTI - ASSORTIMENTI



MAURER

Assortimento di n. 20 inserti MAURER a Taglio, Phillips, Pozidriv, Torx, Robertson, Esagono maschio - in acciaio cromo vanadio - completo di portainserti con supporto metallico, 1/4" 25 mm

CODICE	DESCRIZIONE	UM	Q.TÀ
• **086174**	SET 20 INSERTI MM.25 ESAG.TORX TG.CR.+SUPPOR.	ST	10

INSERTI - ASSORTIMENTI



MAURER PLUS

Assortimento di n. 31 inserti MAURER PLUS colorati in acciaio S2 - 1/4" x 25 mm - con portainserti magnetico - contiene: Taglio 3-4-5-6-7, Croce Phillips 1-2-3, Pozidriv 1-2-3, Esagonale 2,5-3-4-5-6, Torx T10-15-20-25-27-30-40, Torx Tamper T10-15-20-25-27-30-40

CODICE	DESCRIZIONE	UM	Q.TÀ
• **099563**	SET 31 BITS COLORATI "MPLUS" MM.25+PORTAINS.	CF	6

INSERTI - ASSORTIMENTI



MAURER PLUS

Assortimento di pz 32 inserti colorati MAURER PLUS 1/4" x 25 mm - in acciaio S2 - contiene croce Phillips 1-2-3-4 (rossi), Pozidriv 1-2-3-4 (blu), Taglio 3-4-5,5-6,5 (zinco), Esagonali 2-2,5-3-4-5-6 (rame), Torx Tamper T10-15-20-25-30-40 (nickel), Torx T10-15-20-25-30-40 (zinco giallo) - con porta inserti magnetico a scatto 1/4"x 65 mm

CODICE	DESCRIZIONE	UM	Q.TÀ
• **092771**	SET 32 BITS MM.25+PORTAINS.MAGN.MAURER PLUS	CF	12

INSERTI - ASSORTIMENTI



MAURER

Assortimento di 99 pz MAURER attacco da 1/4" - contiene 1 cacciavite magnetico nano, 1 cricchetto reversibile, 1 porta inserti magnetico, 1 adattatore per bussole, 95 inserti assortiti da 25 mm - in valigetta di plastica

CODICE	DESCRIZIONE	UM	Q.TÀ
• **096454**	SET 99 BITS+CACCIAV.+CRICHET."MAURER"C/VAL.	ST	1

INSERTI - ASSORTIMENTI



MAURER PLUS

Assortimento di 138 pz, cacciavite magnetico con inserti MAURER PLUS - porta inserti magnetico, impugnatura a cacciavite magnetico, 4 adattatori, 10 bussole 1/4"x 45 mm - 18 inserti 1/4" x 50 mm - 71 inserti 1/4" x 25 mm - 33 inserti di sicurezza 1/4" x 25 mm - in valigetta di plastica

CODICE	DESCRIZIONE	UM	Q.TÀ
• **092780**	SET 138 BITS+IMPUGNATURA MAURER PLUS C/VALIG.	CF	1

INSERTI - ASSORTIMENTI



Beta

Assortimento BETA art. 860/C27 composto da 25 inserti colorati con raccordo e cricchetto reversibile 1/4" - cricchetto interamente in acciaio, piccolo e compatto adatto a lavorare in spazi ristretti - in astuccio tascabile

CODICE	DESCRIZIONE	UM	Q.TÀ
112002	SET 25 BITS + 2 ACCESSORI 860/C27 ACTION	PZ	1

INSERTI E BUSSOLE - ASSORTIMENTI



Wera

Assortimento WERA art.51045 composto da pz. 25 di chiavi a bussola e inserti, attacco da 1/4" - cricchetto Zyklop - in astuccio pieghevole

CODICE	DESCRIZIONE	UM	Q.TÀ
111011	SET 25 INSER/BUSS.+CRICCH.1/4 WERA C/ASTUCCIO	PZ	1

INSERTI E BUSSOLE - ASSORTIMENTI



MAURER

Assortimento 46 pz chiavi a bussola e bits MAURER in acciaio cromo vanadio satinato - contiene 13 chiavi a bussola attacco da 1/4" - 1 cricchetto reversibile attacco da 1/4" - 1 cacciavite maschio attacco da 1/4" - 2 adattatori attacco da 1/4" - 3 prolunghe attacco da 1/4" - 1 quadro maschio scorrevole attacco da 1/4" - 4 chiavi maschio esagonale - 21 inserti a bussola assortiti - in valigetta di plastica

CODICE	DESCRIZIONE	UM	Q.TÀ
• **094755**	SET 46 INSERTI E BUSSOLE 1/4 CR-VA VAL.PLAST.	ST	1

CACCIASPINE



Beta

Cacciaspine cromato stelo esagonale BETA art.31

CODICE	DESCRIZIONE	UM	Q.TÀ
101099	CACCIASPINA CROMATO BETA 31 MM. 2X110	PZ	10
101100	CACCIASPINA CROMATO BETA 31 MM. 3X130	PZ	10
101101	CACCIASPINA CROMATO BETA 31 MM. 4X145	PZ	10
101102	CACCIASPINA CROMATO BETA 31 MM. 5X165	PZ	10
101103	CACCIASPINA CROMATO BETA 31 MM. 6X180	PZ	5
101104	CACCIASPINA CROMATO BETA 31 MM. 8X200	PZ	5
101105	CACCIASPINA CROMATO BETA 31 MM.10X220	PZ	5

CACCIASPINE



MAURER PLUS

Cacciaspine in acciaio cromo vanadio satinato MAURER PLUS

CODICE	DESCRIZIONE	UM	Q.TÀ
• **089626**	CACCIASPINA ACC.CR.VA SATIN.MM. 2 MAURER PLUS	PZ	10
• **089627**	CACCIASPINA ACC.CR.VA SATIN.MM. 3 MAURER PLUS	PZ	10
• **089628**	CACCIASPINA ACC.CR.VA SATIN.MM. 4 MAURER PLUS	PZ	10
• **089629**	CACCIASPINA ACC.CR.VA SATIN.MM. 5 MAURER PLUS	PZ	10
• **089630**	CACCIASPINA ACC.CR.VA SATIN.MM. 6 MAURER PLUS	PZ	10

CACCIASPINE - ASSORTIMENTI



Beta

Assortimento di 6 cacciaspine cromati BETA art.31B6 - da 2 a 8 mm - in busta di tela

CODICE	DESCRIZIONE	UM	Q.TÀ
114373	CACCIASPINE SET 6PZ /B6N IN BUSTA TELA	PZ	1

CACCIASPINE - ASSORTIMENTI



Beta

Assortimento di pz. 6 cacciaspine cromati da 2 a 8 mm BETA art.31/SP6 con supporto metallico

CODICE	DESCRIZIONE	UM	Q.TÀ
101113	CACCIASPINE SET 6 PZ.C/SUPP.LAMIERA BETA31SP6	PZ	1

CACCIASPINE - ASSORTIMENTI



Beta

Assortimento di pz. 6 cacciaspine cromati da 2 a 8 mm con impugnatura - BETA art.31BM/D6

CODICE	DESCRIZIONE	UM	Q.TÀ
112008	CACCIASPINE SET 6 PZ.C/IMPUG. 31BM/D6 ACTION	PZ	1

BULINI



Beta

Bulino cromato stelo esagonale BETA art.32

CODICE	DESCRIZIONE	UM	Q.TÀ
101106	BULINO CROMATO BETA 32 MM. 3	PZ	10
101107	BULINO CROMATO BETA 32 MM. 4	PZ	10
101108	BULINO CROMATO BETA 32 MM. 5	PZ	10

BULINI



MAURER PLUS

Bulino in acciaio cromo vanadio satinato MAURER PLUS

CODICE	DESCRIZIONE	UM	Q.TÀ
• **089617**	BULINO ACCIAIO CR.VA SATINAT.MM.2 MAURER PLUS	PZ	10
• **089618**	BULINO ACCIAIO CR.VA SATINAT.MM.3 MAURER PLUS	PZ	10
• **089619**	BULINO ACCIAIO CR.VA SATINAT.MM.4 MAURER PLUS	PZ	10
• **089620**	BULINO ACCIAIO CR.VA SATINAT.MM.5 MAURER PLUS	PZ	10

BULINI AUTOMATICI



Beta

Bulino automatico corpo brunito, punta cromata BETA art.32AU

CODICE	DESCRIZIONE	UM	Q.TÀ
101109	BULINO AUTOMATICO BETA 32AU	PZ	2

PUNTERUOLI



Beta

Punteruolo a punta quadra BETA art.1716Q - lama acciaio - impugnatura bimateriale antiscivolo

CODICE	DESCRIZIONE	UM	Q.TÀ
101029	BETA 1716Q PUNTERUOLO A PUNTA QUADRA	PZ	5

PUNTERUOLI



Beta

Punteruolo a punta tonda BETA art.1716R - lama acciaio - impugnatura bimateriale antiscivolo

CODICE	DESCRIZIONE	UM	Q.TÀ
101030	BETA 1716R PUNTERUOLO A PUNTA TONDA	PZ	5

MARTELLI ALLA TEDESCA



MAURER

Martello alla tedesca MAURER - testa in acciaio forgiato temprato - manico in legno sagomato e verniciato, fissato con cuneo metallico DIN 1041

CODICE	DESCRIZIONE	UM	Q.TÀ
• **087441**	MARTELLO ALLA TEDESCA MAN.LEGNO GR.100 MAURER	PZ	12
• **087442**	MARTELLO ALLA TEDESCA MAN.LEGNO GR.200 MAURER	PZ	12
• **087443**	MARTELLO ALLA TEDESCA MAN.LEGNO GR.300 MAURER	PZ	6
• **087444**	MARTELLO ALLA TEDESCA MAN.LEGNO GR.400 MAURER	PZ	6
• **087445**	MARTELLO ALLA TEDESCA MAN.LEGNO GR.500 MAURER	PZ	6
• **087446**	MARTELLO ALLA TEDESCA MAN.LEGNO GR.600 MAURER	PZ	6
• **087447**	MARTELLO ALLA TEDESCA MAN.LEGNO GR.800 MAURER	PZ	6
• **087448**	MARTELLO ALLA TEDESCA MAN.LEGNO GR1000 MAURER	PZ	6
101125	MARTELLO ALLA TEDESCA GR. 1200	PZ	6
101126	MARTELLO ALLA TEDESCA GR. 1500	PZ	6
101127	MARTELLO ALLA TEDESCA GR. 2000	PZ	6

MARTELLI ALLA TEDESCA



MAURER

Martello alla tedesca MAURER - testa in acciaio forgiato e temprato - manico in TPR bicomponente gomma/fibra vetro ergonomico e antisdrucciolevole

CODICE	DESCRIZIONE	UM	Q.TÀ
• **087167**	MARTELLO ALLA TEDESCA MANICO TPR GR. 200	PZ	12
• **086611**	MARTELLO ALLA TEDESCA MANICO TPR GR. 300	PZ	6
• **086612**	MARTELLO ALLA TEDESCA MANICO TPR GR. 500	PZ	6
• **086614**	MARTELLO ALLA TEDESCA MANICO TPR GR. 800	PZ	6

MAZZETTE PER MURATORI



MAURER

Mazzetta per muratore MAURER - testa acciaio forgiato e temprato - spigoli smussati, finitura ossidata nera - base pulita - manico in legno sagomato e verniciato

CODICE	DESCRIZIONE	UM	Q.TÀ
• **087435**	MAZZETTA MURATORI MANICO LEGNO"MAURER"GR. 800	PZ	6
• **087436**	MAZZETTA MURATORI MANICO LEGNO"MAURER"GR.1000	PZ	6

MAZZETTE PER MURATORI



MAURER

Mazzetta per muratore MAURER - testa acciaio forgiato e temprato, con collare salvamanico - spigoli smussati - manico in legno - DIN6475 GS

CODICE	DESCRIZIONE	UM	Q.TÀ
• **088210**	MAZZETTA MURATORE MAURER C/SALVAMANIC.GR. 800	PZ	6
• **088211**	MAZZETTA MURATORE MAURER C/SALVAMANIC.GR.1000	PZ	6

MAZZETTE PER MURATORI



MAURER

Mazzetta per muratore MAURER - testa acciaio forgiato e temprato - spigoli smussati - manico TPR bicomponente gomma/fibra vetro, ergonomico e antisdrucciolevole - DIN 6475

CODICE	DESCRIZIONE	UM	Q.TÀ
• **086607**	MAZZETTA MURATORI MANICO TPR GR. 800	PZ	24
• **086608**	MAZZETTA MURATORI MANICO TPR GR.1000	PZ	24
• **086609**	MAZZETTA MURATORI MANICO TPR GR.1250	PZ	12
• **086610**	MAZZETTA MURATORI MANICO TPR GR.1500	PZ	12

MAZZETTE PER MURATORI



MAURER

Mazzetta per muratore MAURER - testa acciaio forgiato temprato - fissaggio conico antisfilamento - manico TPR bicomponente gomma/fibra vetro, ergonomico e antisdrucciolevole

CODICE	DESCRIZIONE	UM	Q.TÀ
• **091553**	MAZZETTA MURATORI MAN.TPR GR.800 FISS.CONICO	PZ	6
• **091554**	MAZZETTA MURATORI MAN.TPR GR.1000 FISS.CONICO	PZ	6

MAZZETTE PER MURATORI



MAURER PLUS

Mazzetta per muratore MAURER PLUS con manico a infilare, ergonomico antislittamento, in fibra di vetro - con collare di protezione - DIN6475

CODICE	DESCRIZIONE	UM	Q.TÀ
• **094281**	MAZZETTA MURAT."MPLUS" MANICO FBV GR. 800	PZ	6
• **094282**	MAZZETTA MURAT."MPLUS" MANICO FBV GR. 1000	PZ	6

MAZZE OTTAGONALI



MAURER PLUS

Mazza a 2 teste MAURER PLUS con spigoli smussati - manico in fibra di vetro con collare di protezione - L 900 mm

CODICE	DESCRIZIONE	UM	Q.TÀ
• **094275**	MAZZA 2 TESTE “MPLUS” MANICO FIBRA CM.90 KG.3	PZ	1
• **094276**	MAZZA 2 TESTE “MPLUS” MANICO FIBRA CM.90 KG.4	PZ	1
• **054505**	MAZZA 2 TESTE “MPLUS” MANICO FIBRA CM.90 KG.5	PZ	1

MARTELLI DA CARPENTIERE



MAURER

Martello da carpentiere MAURER - testa in acciaio forgiato temprato con manico in legno - L 450 mm

CODICE	DESCRIZIONE	UM	Q.TÀ
• **087439**	MARTELLO CARPENTIERE M/LEGNO “MAURER” GR. 300	PZ	6

MARTELLI DA CARPENTIERE



MAURER

Martello da carpentiere MAURER con manico in TPR bicomponente - testa in acciaio forgiato temprato - L 500 mm

CODICE	DESCRIZIONE	UM	Q.TÀ
• **089654**	MARTELLO CARPENTIERE MAN.FIBRAV”MAURER”GR.300	PZ	6

MARTELLI DA CARPENTIERE



MAURER

Martello da carpentiere MAURER con calamita - manico in TPR bicomponente - testa acciaio forgiato temprato - L 500 mm

CODICE	DESCRIZIONE	UM	Q.TÀ
• **089655**	MARTELLO CARPEN.C/CALAM.M/FIBRA”MAURER”GR.300	PZ	6

MARTELLI DA CARPENTIERE



MAURER PLUS

Martello da carpentiere con magnete MAURER PLUS testa lucida satinata - manico a infilare in fibra di vetro con collare di protezione

CODICE	DESCRIZIONE	UM	Q.TÀ
• **094264**	MARTELLO CARPENT.C/CALAM “MPLUS” CM.50GR.300	PZ	6

MARTELLINE DA MURATORE



MAURER

Martellina MAURER tipo MALEPEGGIO penna e contropenna in acciaio forgiato temprato - manico in legno

CODICE	DESCRIZIONE	UM	Q.TÀ
• **050065**	MALEPEGGI C/MANICO ART.440 GR. 400	PZ	6

MARTELLINE DA MURATORE



MAURER

Martellina MAURER tipo MALEPEGGIO - testa in acciaio forgiato temprato - manico in TPR bicomponente

CODICE	DESCRIZIONE	UM	Q.TÀ
• **092438**	MALEPEGGI C/MANICO FIBRA “MAURER” GR.400	PZ	6

MARTELLINE DA MURATORE



MAURER PLUS

Martellina MAURER PLUS tipo MALEPEGGIO - corpo in acciaio forgiato temprato - teste lucide, manico a infilare in fibra di vetro con collare di protezione in gomma

CODICE	DESCRIZIONE	UM	Q.TÀ
• **094269**	MALEPEGGIO MANICO FIBRA “MPLUS” CM.38 GR.400	PZ	6

MAZZUOLE A TESTE INTERCAMBIABILI



Mazzuola antirimbalzo a teste intercambiabili in nylon - manico in legno

CODICE	DESCRIZIONE	UM	Q.TÀ
101154	MAZZUOLA SENZA RIMBALZO ZANOTTI MM. 30	PZ	1
101155	MAZZUOLA SENZA RIMBALZO ZANOTTI MM. 40	PZ	1
101156	MAZZUOLA SENZA RIMBALZO ZANOTTI MM. 50	PZ	1
101157	MAZZUOLA SENZA RIMBALZO ZANOTTI MM. 60	PZ	1

MAZZUOLE A TESTE INTERCAMBIABILI



Mazzuola mod.BEL-SIC art. 31 a teste intercambiabili - corpo in acciaio nichelato - manico in legno di frassino

CODICE	DESCRIZIONE	UM	Q.TÀ
101165	MAZZUOLE POLIURETANO BEL-SIC 31 MM. 28	PZ	1
101166	MAZZUOLE POLIURETANO BEL-SIC 31 MM. 35	PZ	1
101167	MAZZUOLE POLIURETANO BEL-SIC 31 MM. 45	PZ	1
101168	MAZZUOLE POLIURETANO BEL-SIC 31 MM. 60	PZ	1

TESTINE PER MAZZUOLE



Testina nylon per mazzuole antirimbalzo

CODICE	DESCRIZIONE	UM	Q.TÀ
101158	TESTINA NYLON X MAZZUOLA ZANOTTI MM. 30	PZ	1
101159	TESTINA NYLON X MAZZUOLA ZANOTTI MM. 40	PZ	1
101160	TESTINA NYLON X MAZZUOLA ZANOTTI MM. 50	PZ	1
101161	TESTINA NYLON X MAZZUOLA ZANOTTI MM. 60	PZ	1

TESTINE PER MAZZUOLE



Coppia testine di ricambio BEL-SIC da applicare a pressione

CODICE	DESCRIZIONE	UM	Q.TÀ
101169	COPPIA TESTINE PER BEL-SIC ART.32 MM. 35	SR	1
101170	COPPIA TESTINE PER BEL-SIC ART.32 MM. 45	SR	1
101171	COPPIA TESTINE PER BEL-SIC ART.32 MM. 60	SR	1

MAZZUOLE TESTA IN RAME



Mazzuola mod. BEL-SIC art.53 a teste intercambiabili in rame - manico in legno

CODICE	DESCRIZIONE	UM	Q.TÀ
101181	MAZZUOLE IN RAME BEL-SIC 53 MM. 28	PZ	1
101182	MAZZUOLE IN RAME BEL-SIC 53 MM. 35	PZ	1
101183	MAZZUOLE IN RAME BEL-SIC 53 MM. 45	PZ	1

MAZZUOLE TESTA IN GOMMA



Mazzuola in gomma dura - manico in legno

CODICE	DESCRIZIONE	UM	Q.TÀ
101184	MAZZUOLA ART.912/3 GOMMA DURA GR. 300	PZ	1
101185	MAZZUOLA ART.912/5 GOMMA DURA GR. 500	PZ	1
101186	MAZZUOLA ART.912/7 GOMMA DURA GR. 700	PZ	1
101187	MAZZUOLA ART. 912/10 GOMMA DURA GR.1000	PZ	1

MAZZUOLE TESTA IN GOMMA



MAURER

Mazzuola in gomma MAURER con manico legno

CODICE	DESCRIZIONE	UM	Q.TÀ
• **080122**	MAZZUOLA MAURER GOMMA NERA MM. 50 GR. 340	PZ	12
• **080123**	MAZZUOLA MAURER GOMMA NERA MM. 60 GR. 450	PZ	12

MAZZUOLE TESTA IN GOMMA



MAURER

Mazzuola in gomma MAURER con manico in legno tutto gomma

CODICE	DESCRIZIONE	UM	Q.TÀ
• **083343**	MAZZUOLA MAURER TUTTA GOMMA MM.40 GR. 650	PZ	24

MANICI PER MARTELLI



Manici in legno per martello - in confezione da 10 pezzi

CODICE	DESCRIZIONE	UM	Q.TÀ
112326	CF.10 MANICI LEGNO X MARTELLO CM.29 GR. 200	CF	1
112327	CF.10 MANICI LEG.X MARTELLO CM.34 GR. 300/400	CF	1
112328	CF.10 MANICI LEGNO X MARTELLO CM.39 GR. 500	CF	1
112329	CF.10 MANICI LEG.X MARTELLO CM.41 GR.800/1000	CF	1
112330	CF.10 MANICI LEG.X MARTEL.CM.45 GR.1500/2000	CF	1

MANICI PER MARTELLI



Manici in legno di faggio, per martello da carpentiere - in confezione da 10 pezzi

CODICE	DESCRIZIONE	UM	Q.TÀ
112332	CF10 MANICI FAGGIO X CARPENTIERE CM.45 GR.400	CF	1

MANICI PER MARTELLI



Manico per martello da carpentiere MAURER - in TPR bicomponente - lunghezza 500 mm

CODICE	DESCRIZIONE	UM	Q.TÀ
• **089653**	MANICO FIBRAVET"X MARTELLO CARP.MM.500 MAURER	PZ	50

MANICI PER MARTELLI



Manico in fibra di vetro MAURER PLUS per martello da carpentiere, con magnete

CODICE	DESCRIZIONE	UM	Q.TÀ
• **094705**	MANICO FIBRA VETRO"X MART.CARP.MM.500 MPLUS	PZ	60

MANICI PER MAZZETTE



Manico in legno per mazzetta da muratore - in confezione da 10 pezzi

CODICE	DESCRIZIONE	UM	Q.TÀ
112331	CF.10 MANICI LEG.X MAZZETTE CM.30 GR.800/1000	CF	1

MANICI PER MAZZETTE



Manico bicomponente MAURER per mazzette - in fibra di vetro - lunghezza 280 mm

CODICE	DESCRIZIONE	UM	Q.TÀ
• **092444**	MANICO FIBRAVETRO X MAZZETTE MAURER MM.280	PZ	20

MANICI PER MAZZE



Manico per mazze MAURER, in TPR bicomponente - lunghezza 900 mm

CODICE	DESCRIZIONE	UM	Q.TÀ
• **088216**	MANICO TPR PER MAZZE MM.900 MAURER	PZ	20

MANICI PER MAZZE



Manico per mazze e mazzascure MAURER PLUS - ergonomico, antiscivolo, in fibra ricoperto in PP + TPR - L 900 mm

CODICE	DESCRIZIONE	UM	Q.TÀ
• **094712**	MANICO FIB.VETRO X MAZZA/MAZZASC.MM.900 MPLUS	PZ	24

MANICI PER LIME



Manici in legno per lima con ghiera - in confezione da 10 pezzi

CODICE	DESCRIZIONE	UM	Q.TÀ
112673	CF.10 MANICI LEGNO X LIMA C/GHIER.NR.3 MM.110	CF	1
112674	CF.10 MANICI LEGNO X LIMA C/GHIER.NR.4 MM.120	CF	1
112675	CF.10 MANICI LEGNO X LIMA C/GHIER.NR.5 MM.130	CF	1
112676	CF.10 MANICI LEGNO X LIMA C/GHIER.NR.6 MM.140	CF	1

MANICI PER LIME



Manici in plastica per lima - in confezione da 5 pezzi

CODICE	DESCRIZIONE	UM	Q.TÀ
101244	CF. 5 MANICI PLASTICA PER LIME DA 5"- 6"	CF	1
101245	CF. 5 MANICI PLASTICA PER LIME DA 7"- 8"	CF	1
101246	CF. 5 MANICI PLASTICA PER LIME DA 10"-12"	CF	1

SCALPELLI



Beta

Scalpello piatto tipo nervato - cromato BETA art.35

CODICE	DESCRIZIONE	UM	Q.TÀ
101117	SCALPELLO PIATTO NERVATO BETA 35 MM. 14X100	PZ	5
101118	SCALPELLO PIATTO NERVATO BETA 35 MM. 17X125	PZ	5
101119	SCALPELLO PIATTO NERVATO BETA 35 MM. 20X150	PZ	5
101120	SCALPELLO PIATTO NERVATO BETA 35 MM. 23X200	PZ	5
101121	SCALPELLO PIATTO NERVATO BETA 35 MM. 28X250	PZ	2
101122	SCALPELLO PIATTO NERVATO BETA 35 MM. 34X300	PZ	2

SCALPELLI



MAURER PLUS

Scalpelli nervati MAURER PLUS in acciaio cromo vanadio satinato

CODICE	DESCRIZIONE	UM	Q.TÀ
• **089631**	SCALPELLO NERVAT.CR-VA SAT.MM.150 MAURER PLUS	PZ	10
• **089632**	SCALPELLO NERVAT.CR-VA SAT.MM.200 MAURER PLUS	PZ	10

SCALPELLI DA MURATORE



MAURER

Scalpello da muratore, a taglio MAURER - senza paramano - in acciaio temprato - riaffilabile

CODICE	DESCRIZIONE	UM	Q.TÀ
• **081206**	SCALPELLO A TAGLIO S/PARAM.MAURER MM.14X250	PZ	5
• **081207**	SCALPELLO A TAGLIO S/PARAM.MAURER MM.14X300	PZ	5
• **081208**	SCALPELLO A TAGLIO S/PARAM.MAURER MM.16X350	PZ	5
• **081209**	SCALPELLO A TAGLIO S/PARAM.MAURER MM.16X400	PZ	5

SCALPELLI DA MURATORE



MAURER PLUS

Scalpello tagliamattoni, a taglio largo MAURER PLUS - in acciaio C45 temprato - riaffilabile - 70x250 mm

CODICE	DESCRIZIONE	UM	Q.TÀ
• **094736**	SCALPELLO TAGLIO LARGO RIAF.MAURER PLUS MM.70	PZ	5

SCALPELLI DA MURATORE



MAURER PLUS

Scalpello da muratore, a taglio MAURER PLUS - in acciaio temprato - nervato e riaffilabile

CODICE	DESCRIZIONE	UM	Q.TÀ
• **094728**	SCALPELLO A TAGLIO RIAF.MAURER PLUS MM.16X250	PZ	5
• **094729**	SCALPELLO A TAGLIO RIAF.MAURER PLUS MM.16X300	PZ	5
• **094730**	SCALPELLO A TAGLIO RIAF.MAURER PLUS MM.16X350	PZ	5
• **094731**	SCALPELLO A TAGLIO RIAF.MAURER PLUS MM.16X400	PZ	5

SCALPELLI DA MURATORE



Scalpello tagliamattoni in acciaio piatto al silicio - lama a taglio largo 70 mm riaffilabile

CODICE	DESCRIZIONE	UM	Q.TÀ
055306	SCALPELLO TAGLIAMATTONI.RIAFFILAB.MM.70	PZ	6

SCALPELLI DA MURATORE



MAURER

Scalpello da muratore, a punta MAURER senza paramano - in acciaio temprato - riaffilabile

CODICE	DESCRIZIONE	UM	Q.TÀ
• **081202**	SCALPELLO A PUNTA S/PARAM. MAURER MM.14X250	PZ	6
• **081203**	SCALPELLO A PUNTA S/PARAM. MAURER MM.14X300	PZ	5
• **081204**	SCALPELLO A PUNTA S/PARAM.MAURER MM.16X350	PZ	5

SCALPELLI DA MURATORE



MAURER PLUS

Scalpello da muratore, a punta MAURER PLUS - in acciaio temprato - nervato e riaffilabile

CODICE	DESCRIZIONE	UM	Q.TÀ
• **094732**	SCALPELLO A PUNTA RIAFF.MAURER PLUS MM.16X250	PZ	6
• **094733**	SCALPELLO A PUNTA RIAFF.MAURER PLUS MM.16X300	PZ	5

SCALPELLI PER ELETTRICISTI



MAURER

Scalpello per elettricisti, a taglio MAURER - a sezione esagonale - in acciaio temprato riaffilabile - tagliente diritto

CODICE	DESCRIZIONE	UM	Q.TÀ
• **085684**	SCALPELLO A TAGLIO X ELETTR. MAURER MM.10X200	PZ	6
• **085685**	SCALPELLO A TAGLIO X ELETTR. MAURER MM.10X250	PZ	6

SCALPELLI PER ELETTRICISTI



MAURER

Scalpello per elettricisti, a punta MAURER - a sezione esagonale - in acciaio temprato - riaffilabile

CODICE	DESCRIZIONE	UM	Q.TÀ
• **085680**	SCALPELLO A PUNTA X ELETTR. MAURER MM.10X200	PZ	6
• **085681**	SCALPELLO A PUNTA X ELETTR. MAURER MM.10X250	PZ	6

PARAMANO PER SCALPELLI



Impugnatura salvamano in gomma a sezione ottagonale per scalpelli da muratore

CODICE	DESCRIZIONE	UM	Q.TÀ
101264	PARAMANO TERMOPLASTICA X SCALPELLI MM.14	PZ	1
101265	PARAMANO TERMOPLASTICA X SCALPELLI MM.16	PZ	1
101266	PARAMANO TERMOPLASTICA X SCALPELLI MM.18	PZ	1

CAZZUOLE



Cazzuola a punta tonda PAVAN - manico sintesi con rivestimento morbido, antiscivolo e antivibrazione

CODICE	DESCRIZIONE	UM	Q.TÀ
114488	CAZZUOLA PUNTA TONDA PAVAN 941 CM. 16	PZ	6
114494	CAZZUOLA PUNTA TONDA PAVAN 941 CM. 18	PZ	6
114495	CAZZUOLA PUNTA TONDA PAVAN 941 CM. 20	PZ	6

CAZZUOLE



MAURER

Cazzuola a punta tonda MAURER - manico bicomponente

CODICE	DESCRIZIONE	UM	Q.TÀ
• **088114**	CAZZUOLA PUNTA TONDA"MAURER" M.CO BICOM.CM.16	PZ	12
• **087813**	CAZZUOLA PUNTA TONDA"MAURER" M.CO BICOM.CM.18	PZ	12
• **087814**	CAZZUOLA PUNTA TONDA"MAURER" M.CO BICOM.CM.20	PZ	12
• **087815**	CAZZUOLA PUNTA TONDA"MAURER" M.CO BICOM.CM.21	PZ	12
• **087816**	CAZZUOLA PUNTA TONDA"MAURER" M.CO BICOM.CM.22	PZ	12

CAZZUOLE



Cazzuola a punta quadra PAVAN - manico sintesi con rivestimento morbido, antiscivolo e antivibrazione

CODICE	DESCRIZIONE	UM	Q.TÀ
114496	CAZZUOLA PUNTA QUADRA PAVAN 946 CM. 16	PZ	6
114497	CAZZUOLA PUNTA QUADRA PAVAN 946 CM. 18	PZ	6
114498	CAZZUOLA PUNTA QUADRA PAVAN 946 CM. 20	PZ	6

CAZZUOLE



MAURER

Cazzuola a punta quadra MAURER - manico bicomponente

CODICE	DESCRIZIONE	UM	Q.TÀ
• **088115**	CAZZUOLA PUNTA QUADRA"MAURER"M.CO BICOM.CM.16	PZ	12
• **087817**	CAZZUOLA PUNTA QUADRA"MAURER"M.CO BICOM.CM.18	PZ	12
• **087818**	CAZZUOLA PUNTA QUADRA"MAURER"M.CO BICOM.CM.20	PZ	12
• **087819**	CAZZUOLA PUNTA QUADRA"MAURER"M.CO BICOM.CM.21	PZ	12

CAZZUOLINI



Cazzuolino a punta tonda PAVAN - manico sintesi con rivestimento morbido, antiscivolo e antivibrazione

CODICE	DESCRIZIONE	UM	Q.TÀ
114481	CAZZUOLINO PUNTA TONDA PAVAN 984 CM. 12	PZ	12
114482	CAZZUOLINO PUNTA TONDA PAVAN 984 CM. 14	PZ	12

CAZZUOLINI



MAURER

Cazzuolino a punta tonda stretta MAURER - manico bicomponente

CODICE	DESCRIZIONE	UM	Q.TÀ
• **088116**	CAZZUOLINO P/TONDA "MAURER" M.CO BICOM.CM.12	PZ	12
• **087826**	CAZZUOLINO P/TONDA "MAURER" M.CO BICOM.CM.14	PZ	12
• **088117**	CAZZUOLINO P/TONDA "MAURER" M.CO BICOM.CM.16	PZ	12

CAZZUOLINI



MAURER

Cazzuolino a punta quadra MAURER - manico bicomponente

CODICE	DESCRIZIONE	UM	Q.TÀ
• **088167**	CAZZUOLINO PUNTA QUADRA"MAURER" M/BICOM.CM.14	PZ	12
• **088168**	CAZZUOLINO PUNTA QUADRA"MAURER" M/BICOM.CM.16	PZ	12

CAZZUOLINI



Cazzuolino a punta quadra PAVAN - manico sintesi con rivestimento morbido, antiscivolo e antivibrazione

CODICE	DESCRIZIONE	UM	Q.TÀ
114485	CAZZUOLINO PUNTA QUADRA PAVAN 982 CM. 12	PZ	12
114486	CAZZUOLINO PUNTA QUADRA PAVAN 982 CM. 14	PZ	12

CAZZUOLINI



Cazzuolino a punta acuta PAVAN - manico sintesi con rivestimento morbido, antiscivolo e antivibrazione

CODICE	DESCRIZIONE	UM	Q.TÀ
114483	CAZZUOLINO PUNTA ACUTA PAVAN 983 CM. 12	PZ	12
114484	CAZZUOLINO PUNTA ACUTA PAVAN 983 CM. 14	PZ	12

CAZZUOLINI



MAURER

Cazzuolino a punta acuta MAURER - manico bicomponente

CODICE	DESCRIZIONE	UM	Q.TÀ
• **088164**	CAZZUOLINO PUNTA ACUTA"MAURER"MAN.BICOM.CM.14	PZ	12

INTONACATRICI E ACCESSORI



MAURER

Intonacatrice manuale a rullo MAURER - banda stagnata - rullo in plastica - 14 pettini

CODICE	DESCRIZIONE	UM	Q.TÀ
• **091091**	INTONACATRICE MANUAL/RULLO BANDA STAGN.MAURER	PZ	1

INTONACATRICI E ACCESSORI



MAURER

Rullo interno per intonacatrice MAURER cod. 091091

CODICE	DESCRIZIONE	UM	Q.TÀ
• **091092**	RULLO INTERNO X INTONACATRICE MAURER FI91091	PZ	4

FRATTAZZI



MAURER

Frattazzo MAURER in polistirolo, base gomma spugna colore arancio - spessore 18 m

CODICE	DESCRIZIONE	UM	Q.TÀ
091034	FRATTAZZO POLIST/SPUGNA MM18 GROSSA MM120X240	PZ	50
091035	FRATTAZZO POLIST/SPUGNA MM18 FINE MM140X280	PZ	40

FRATTAZZI



MAURER

Frattazzo MAURER in polistirolo - base spugna Hydrocell colore giallo o tabacco - spessore 40 mm

CODICE	DESCRIZIONE	UM	Q.TÀ
091036	FRATTAZZO POLIST/SPUGNA COL.TABACC.290X140X40	PZ	30
091037	FRATTAZZO POLIST/SPUGNA COL.GIALLO 290X140X40	PZ	30

FRATTAZZI



MAURER

Frattazzo MAURER in polistirolo - base spugna media colore grigio - spessore 15 mm

CODICE	DESCRIZIONE	UM	Q.TÀ
054531	FRATTAZZO POLIST.SPUG. GRIGIA 15 MM.210X150	PZ	60

FRATTAZZI



MAURER

Frattazzo in polistirolo con spugna morbida MAURER colore rosso, spessore 15 mm

CODICE	DESCRIZIONE	UM	Q.TÀ
054532	FRATTAZZO POLIST.SPUG.ROSSA MAURER MM.210X150	PZ	60

FRATTAZZI



MAURER

Frattazzo MAURER in polistirolo base gomma spugna dura, colore blu - spessore 15 mm

CODICE	DESCRIZIONE	UM	Q.TÀ
091032	FRATTAZZO POLIST/SPUGNA BLU"MAURER"MM.210X150	PZ	60
091033	FRATTAZZO POLIST/SPUGNA BLU"MAURER"MM.240X100	PZ	50

FRATTAZZI



MAURER

Frattazzo MAURER in polistirolo, base in gomma rigida, per piastrellisti, colore blu - spessore 20 mm

CODICE	DESCRIZIONE	UM	Q.TÀ
053159	FRATTAZZO GOMMA RIGIDA BLU"MAURER"MM.250X110	PZ	12

FRATTAZZI



MAURER

Frattazzo MAURER per angoli - in polistirolo, base in gomma spugna colore arancio - lunghezza 350 mm

CODICE	DESCRIZIONE	UM	Q.TÀ
054534	FRATTAZZO POLIST/SPUGNA ANGOLI"MAURER"MM70X50	PZ	50

FRATTAZZI



MAURER

Frattazzo in poliuretano MAURER

CODICE	DESCRIZIONE	UM	Q.TÀ
052762	FRATTAZZO POLIURETANO "MAURER" MM. 140X400	PZ	50
052764	FRATTAZZO POLIURETANO "MAURER" MM. 250X400	PZ	25

FRATTAZZI



MAURER

Frattazzo MAURER in polistirolo, per pulitura piastrelle - feltro bianco in fibra morbida e feltro nero in fibra dura - spessore feltro 20 mm

CODICE	DESCRIZIONE	UM	Q.TÀ
053162	FRATTAZZO PULITUR.PIASTR.FELTRO MM.20X250X120	PZ	25

FRATTAZZI



MAURER

Tampone di ricambio per frattazzo MAURER, feltro nero in fibra dura - spessore 20 mm

CODICE	DESCRIZIONE	UM	Q.TÀ
091039	TAMPONE RIC. 53162 NERO DURO MM. 20X250X120	PZ	20

FRATTAZZI



MAURER

Tampone di ricambio per frattazzo MAURER, feltro bianco in fibra morbida - spessore 20 mm

CODICE	DESCRIZIONE	UM	Q.TÀ
091040	TAMPONE RIC.53162 BIANCO MORBIDO MM20X250X120	PZ	20

FRATTAZZI



MAURER

Frattazzo MAURER in gomma spugna colore grigio - con supporto in alluminio - manico legno - spessore spugna 14 mm

CODICE	DESCRIZIONE	UM	Q.TÀ
091043	FRATTAZZO ALLUM/GOMMAP.MM14 GRIGIO MM. 70X380	PZ	12
091042	FRATTAZZO ALLUM/GOMMAP.MM14 GRIGIO MM.100X240	PZ	24
091041	FRATTAZZO ALLUM/GOMMAP.MM14 GRIGIO MM.140X220	PZ	32

FRATTAZZI



MAURER

Frattazzo MAURER gomma spugna colore arancio - base alluminio - manico legno - spessore spugna 14 mm

CODICE	DESCRIZIONE	UM	Q.TÀ
087576	FRATTONE ALLUMINIO/SPUGNA "MAURER" 150X150	PZ	16
087577	FRATTONE ALLUMINIO/SPUGNA "MAURER" 215X140	PZ	32
087578	FRATTONE ALLUMINIO/SPUGNA "MAURER" 240X100	PZ	24
087579	FRATTONE ALLUMINIO/SPUGNA "MAURER" 400X75	PZ	12

FRATTAZZI



MAURER

Frattazzo MAURER gomma spugna colore blu - base alluminio - manico legno - spessore spugna 14 mm

CODICE	DESCRIZIONE	UM	Q.TÀ
050045	FRATTAZZO ALLUMIN./SPUGNA BLU "MAURER"220X140	PZ	32

FRATTAZZI



MAURER

Frattazzo MAURER per pulizia piastrelle - con spugna in polistirolo intercambiabile colore giallo - spessore 40 mm - supporto in poliuretano

CODICE	DESCRIZIONE	UM	Q.TÀ
053161	FRATTAZZO X PULIZIA C/SPUGNA INTERC.MM290X150	PZ	30

FRATTAZZI



MAURER

Spugna di ricambio MAURER per frattazzo cod. 053161 - colore giallo

CODICE	DESCRIZIONE	UM	Q.TÀ
091045	SPUGNA RICAMBIO X FRATTAZZO FI53161 MM290X150	PZ	45

FRATTAZZI



stamplast

Frattazzo FRS in plastica grigia

CODICE	DESCRIZIONE	UM	Q.TÀ
050031	FRATTAZZO PLASTICA C/MAN. CM.18X27	PZ	18
050032	FRATTAZZO PLASTICA C/MAN. CM.27X35	PZ	14
050034	FRATTAZZO PLASTICA C/MAN. CM.26X42	PZ	12
050036	FRATTAZZO PLASTICA C/MAN. CM.15X45	PZ	24

FRATTONI



Frattone in acciaio saldato PAVAN - manico sintesi con rivestimento morbido,antiscivolo e antivibrazione

CODICE	DESCRIZIONE	UM	Q.TÀ
114478	FRATTONE ACCIAIO SALDATO PAVAN 841 CM.20X8	PZ	6
114479	FRATTONE ACCIAIO SALDATO PAVAN 841 CM.28X12	PZ	6

FRATTONI



MAURER

Frattone rettangolare liscio MAURER in acciaio inox - manico in bicomponente

CODICE	DESCRIZIONE	UM	Q.TÀ
• **055221**	FRATTONE MAURER AC.INOX RET.M.CO GOM.CM.28X12	PZ	12

FRATTONI



MAURER

Frattone rettangolare in acciaio MAURER tipo liscio a 2 mani

CODICE	DESCRIZIONE	UM	Q.TÀ
050024	FRATTONE ACC.2 MANI TP.LISCIO"MAURER"CM.14X48	PZ	6

FRATTONI



Frattone modello tedesco saldato PAVAN - manico in legno a due mani

CODICE	DESCRIZIONE	UM	Q.TÀ
114487	FRATTONE ACCIAIO 2 MANI PAVAN 814 CM.50X14	PZ	6

FRATTONI



MAURER

Frattone rettangolare in acciaio MAURER tipo liscio - manico bicomponente a banana

CODICE	DESCRIZIONE	UM	Q.TÀ
• **091170**	FRATTONE M.CO BICOM."MAURER" LISCIO CM.12X28	PZ	12

FRATTONI



MAURER

Frattone rettangolare in acciaio MAURER mod. Leggero

CODICE	DESCRIZIONE	UM	Q.TÀ
055220	FRATTONE MAURER ACC.RETT.MOD.LEGGERO CM.28X12	PZ	12

FRATTONI



MAURER

Frattone rettangolare in ABS rosso MAURER - manico in legno

CODICE	DESCRIZIONE	UM	Q.TÀ
050026	FRATTONE RETT.ABS M/LEGNO "MAURER "CM.12X28	PZ	12

FRATTONI



Frattone lama plastica bianca supporto in alluminio PAVAN attacco rinforzato spessore lama 2,5 mm - manico sintesi con rivestimento morbido, antiscivolo e antivibrazione

CODICE	DESCRIZIONE	UM	Q.TÀ
114480	FRATTONE PLASTIC.BIANCA PAVAN 817/RS CM.28X13	PZ	6

FRATTONI



MAURER

Frattone rettangolare in acciaio dentato MAURER - a due mani - manico in legno

CODICE	DESCRIZIONE	UM	Q.TÀ
052752	FRATTONE ACC.2 MANI TP.DENT."MAURER"7X7 14X48	PZ	6
052754	FRATTONE ACC.2 MANI TP.DEN"MAURER"10X10 14X48	PZ	6

FRATTONI



MAURER

Frattone rettangolare in acciaio MAURER - manico bicomponente a banana - dentato dentro o sinistro

CODICE	DESCRIZIONE	UM	Q.TÀ
• **091171**	FRATTONE M.CO BICO"MAURER"DEN.DX 5X7 CM.12X28	PZ	12
• **091173**	FRATTONE M.CO BICO"MAURER"DEN.DX10X10 CM12X28	PZ	12
• **091174**	FRATTONE M.CO BICO"MAURER"DEN.SX10X10 CM12X28	PZ	12

FRATTONI



Frattone in acciaio saldato dentato destro PAVAN - manico sintesi con rivestimento morbido, antiscivolo e antivibrazione

CODICE	DESCRIZIONE	UM	Q.TÀ
114489	FRATTONE DENTATO DX 5X7 PAVAN 841/D CM.28X12	PZ	6
114490	FRATTONE DENTAT.DX 10X10 PAVAN 841/D CM.28X12	PZ	6

FRATTONI



Frattone modello tedesco saldato dentato destro PAVAN - manico in legno a due mani

CODICE	DESCRIZIONE	UM	Q.TÀ
114492	FRATTONE DENTAT.DX 5X7 PAVAN 814/D CM.50X14	PZ	6
114493	FRATTONE DENTAT.DX 10X10 PAVAN 814/D CM.50X14	PZ	6

STENDIBUIACCA



MAURER

Spatola per pavimenti stendibuiacca MAURER - in gomma morbida nera

CODICE	DESCRIZIONE	UM	Q.TÀ
• **050255**	STENDIBUIACCA GOMMA MORBIDA NERA"MAURER"MM450	PZ	10
• **050257**	STENDIBUIACCA GOMMA MORBIDA NERA"MAURER"MM550	PZ	10

PIALLE PER GESSO



MAURER

Pialla per gesso MAURER - lame in acciaio - peso 660 g

CODICE	DESCRIZIONE	UM	Q.TÀ
• **092050**	PIALLA PER GESSO "MAURER" MM.450X85 GR.660	PZ	15

PIALLE PER GESSO



MAURER

Pialla per gesso raschia assi MAURER, in legno - lame in acciaio temprato

CODICE	DESCRIZIONE	UM	Q.TÀ
051055	PIALLA X GESSO"RASCHIAASSI" MAURER MM.470X 70	PZ	4

PIALLE PER CARTONGESSO



MAURER

Pialla per cartongesso MAURER - in plastica con lame in acciaio temprato

CODICE	DESCRIZIONE	UM	Q.TÀ
096159	PIALLA PER CARTONGESSO "MAURER" MM.275X120	PZ	6

RASATORI PER INTONACO



MAURER

Rasatore per intonaco MAURER con piastra zincata 250x145 mm - punte con altezze differenziate - peso 38 g - serve per creare una migliore aderenza sugli intonaci per l'applicazione finale della malta fine - dentatura speciale multidente

CODICE	DESCRIZIONE	UM	Q.TÀ
091723	RASATORE X INTONACO MAURER MM.250X145	PZ	40
091724	PIASTRA X RASATORE INTONACO MAURER MM.250X145	PZ	40

RASCHIETTI DA MURO



MASS

Raschietto da muro in acciaio - senza manico

CODICE	DESCRIZIONE	UM	Q.TÀ
113013	RASCHIETTO DA MURO IN ACCIAIO S/MANICO CM.10	PZ	12

RASCHIETTI DA MURO



MASS

Raschietto da muro con lama in acciaio - senza manico

CODICE	DESCRIZIONE	UM	Q.TÀ
112068	RASCHIETTO DA MURO C/LAMA ACCIAIO CM.10 S/MAN	PZ	12
112069	RASCHIETTO DA MURO C/LAMA ACCIAIO CM.20 S/MAN	PZ	12

RASCHIETTI DA MURO



MASS

Raschietto multiuso in acciaio temprato ad altissima resistenza - manico in frassino selezionato e verniciato - scrosta intonaco e pulisce pannelli armatura a fine gettata/fine cantiere - raschia, scrosta e rompe anche il ghiaccio

CODICE	DESCRIZIONE	UM	Q.TÀ
110350	RASCHIETTO MULTIUSO C/MAN.ACC.TEMP.CM.15X15	PZ	6

GINOCCHIERE PER PIASTRELLISTI



MAURER

Ginocchiere per piastrellisti MAURER - alta manovrabilità - con calotta arrotondata - cinghie regolabili - taglia unica - permettono la rotazione del ginocchio

CODICE	DESCRIZIONE	UM	Q.TÀ
• **093054**	PAIO GINOCCHIERE X PIASTRELLISTI	PA	24

GINOCCHIERE PER PIASTRELLISTI



MAURER

Ginocchiere per piastrellisti MAURER professionali - protezione e comfort - con robusto guscio esterno e imbottitura interna in gel - cinghie regolabili - taglia unica

CODICE	DESCRIZIONE	UM	Q.TÀ
• **093055**	PAIO GINOCCHIERE PROF. IN GEL PER EDILIZIA	PA	12

GINOCCHIERE PER PIASTRELLISTI



MAURER

Ginocchiere lunghe per piastrellisti MAURER - in poliuretano - morbide e leggere

CODICE	DESCRIZIONE	UM	Q.TÀ
• **093056**	PAIO GINOCCHIERE LUNGHE PER PIASTRELLISTI	PA	5

DISTANZIATORI PER PIASTRELLE



Distanziatori in plastica a “T”

CODICE	DESCRIZIONE	UM	Q.TÀ
053168	DISTANZIATORE PLASTICA A “T” MM.2	PZ	250
053169	DISTANZIATORE PLASTICA A “T” MM.3	PZ	250
091727	DISTANZIATORE PLASTICA A “T” MM.4	PZ	250
053170	DISTANZIATORE PLASTICA A “T” MM.5	PZ	250

DISTANZIATORI PER PIASTRELLE



Distanziatori in plastica a croce

CODICE	DESCRIZIONE	UM	Q.TÀ
053173	DISTANZIATORE PLAS.A CROCE MM.2	PZ	250
053174	DISTANZIATORE PLAS.A CROCE MM.3	PZ	250
091725	DISTANZIATORE PLAS.A CROCE MM.4	PZ	250
053175	DISTANZIATORE PLAS.A CROCE MM.5	PZ	250

DISTANZIATORI PER PIASTRELLE



MAURER

Distanziatore a perdere MAURER in polipropilene - utilizzabile per piastrelle da 3 a 12 mm

CODICE	DESCRIZIONE	UM	Q.TÀ
082384	DISTANZIATORE A PERDERE “MAURER” DA MM.1	PZ	100
082401	DISTANZIATORE A PERDERE “MAURER” DA MM.1,5	PZ	100
082402	DISTANZIATORE A PERDERE “MAURER” DA MM.2	PZ	100
082403	DISTANZIATORE A PERDERE “MAURER” DA MM.3	PZ	100

DISTANZIATORI PER PIASTRELLE



MAURER

Distanziatore a perdere autolivellante a vite lineare MAURER in polipropilene - utilizzabile per piastrelle di spessore da 1 a 20 mm

CODICE	DESCRIZIONE	UM	Q.TÀ
082390	DISTANZIATORE AUTOLIVELL.VITE LINEARE MM.1	PZ	100
082404	DISTANZIATORE AUTOLIVELL.VITE LINEARE MM.1,7	PZ	100

DISTANZIATORI PER PIASTRELLE



MAURER

Distanziatore a perdere autolivellante a vite a croce MAURER in polipropilene - utilizzabile per piastrelle di spessore da 1 a 20 mm

CODICE	DESCRIZIONE	UM	Q.TÀ
082391	DISTANZIATORE AUTOLIVELL.VITE A CROCE MM.1	PZ	100
082405	DISTANZIATORE AUTOLIVELL.VITE A CROCE MM.1,7	PZ	100

DISTANZIATORI PER PIASTRELLE



MAURER

Distanziatore a perdere autolivellante a vite a “T” MAURER in polipropilene - utilizzabile per piastrelle di spessore da 1 a 20 mm

CODICE	DESCRIZIONE	UM	Q.TÀ
082392	DISTANZIATORE AUTOLIVELLANT.VITE A “T” MM.1	PZ	100
082406	DISTANZIATORE AUTOLIVELLANT.VITE A “T” MM.1,7	PZ	100

DISTANZIATORI PER PIASTRELLE



MAURER

Pomello per distanziatore a perdere autolivellante MAURER in policarbonato

CODICE	DESCRIZIONE	UM	Q.TÀ
082389	POMELLO “MAURER” P/DISTANZIAT. AUTOLIVELLANTE	PZ	50

DISTANZIATORI PER PIASTRELLE



MAURER

Pinza per sistemi livellanti MAURER utilizzato come elemento di fissaggio dei cunei, regolabile in base alla misura della piastrella da livellare - in metallo

CODICE	DESCRIZIONE	UM	Q.TÀ
082387	PINZA IN METALLO “MAURER” P/DISTANZIAT./CUNEI	PZ	1

DISTANZIATORI PER PIASTRELLE



MAURER

Distanziatore a perdere MAURER per grandi formati + marmo - in polipropilene - utilizzabile per piastrelle da 2 mm

CODICE	DESCRIZIONE	UM	Q.TÀ
082385	DISTANZIATORE A PERDERE GRANDI FORMATI MM.2	PZ	100

DISTANZIATORI PER PIASTRELLE



Distanziatore in plastica a cuneo 5x25 mm

CODICE	DESCRIZIONE	UM	Q.TÀ
053178	DISTANZIATORE PLAS.A CUNEO HXL28	PZ	500

DISTANZIATORI PER PIASTRELLE



MAURER

Distanziatore a cuneo MAURER - in polipropilene

CODICE	DESCRIZIONE	UM	Q.TÀ
082383	DISTANZIATORE A CUNEO “MAURER” CM.10	PZ	50

ACCESSORI PER PULIZIA PIASTRELLE



MAURER

Vaschetta MAURER per il lavaggio delle piastrelle - completa di 2 rulli in nylon, 4 ruote per il trasporto e griglia in plastica - 24 L - 500x270 mm

CODICE	DESCRIZIONE	UM	Q.TÀ
• **094518**	VASCHET.X PULIZIA PIASTRELLE C/GRIGLIA E ACC.	PZ	1

SPUGNE SINTETICHE



MAURER

Spugna sintetica per pulizia - MAURER mod. Semperit Orange

CODICE	DESCRIZIONE	UM	Q.TÀ
052823	SPUGNA "SEMPERIT" ORANGE FINO MM.160X110X50	PZ	15

SPUGNE SINTETICHE



MAURER

Spugna sintetica per pulizia - MAURER mod. Hydrocell tabacco

CODICE	DESCRIZIONE	UM	Q.TÀ
054543	SPUGNA "HYDROCELL" COL.TABACCO MM.160X110X50	PZ	30

SPUGNE SINTETICHE



MAURER

Spugna poliuretanica MAURER per pulizia e finiture - colore grigio

CODICE	DESCRIZIONE	UM	Q.TÀ
095666	SPUGNA POLIURET.POLIEST.GRIGIA MM.180X100X80	PZ	25

SPUGNE VEGETALI



MAURER

Spugna MAURER in cellulosa vegetale - a mezzaluna per pulizia e finitura - colore giallo

CODICE	DESCRIZIONE	UM	Q.TÀ
095667	SPUGNA CELLUL.VEGET.A MEZZALUNA MM.200X80X55	PZ	25

LEVACHIODI



MASS

Levachiodi per carpentieri a collo di cigno

CODICE	DESCRIZIONE	UM	Q.TÀ
112680	LEVACHIODI DA CARPENTIERE"MASS" ART7059 CM.50	PZ	1
112681	LEVACHIODI DA CARPENTIERE"MASS" ART7060 CM.60	PZ	1
112682	LEVACHIODI DA CARPENTIERE"MASS" ART7062 CM.80	PZ	1

FERMARIGHE



MAURER

Fermarighe MAURER da muratore - acciaio forgiato - staffa e chiodo

CODICE	DESCRIZIONE	UM	Q.TÀ
• **050296**	FERMARIGHE DA MURATORE	PZ	20

FERMASTAGGE



Fermastagge riaffilabili, stelo in acciaio trafilato con punta tonda a testa ricalcata

CODICE	DESCRIZIONE	UM	Q.TÀ
110430	FERMASTAGGE PUNTA TONDA ART.710 MM.22	PZ	30

LEVE



ANGELO B.

Leva ad unghia in acciaio forgiato

CODICE	DESCRIZIONE	UM	Q.TÀ
101375	LIVIERA ACC.CHIUSA MT0,8 KG.2,6 A.B.210400/80	PZ	1
101376	LIVIERA ACC. CHIUSA MT.1 KG.4 A.B.21.04.00	PZ	1
101377	LIVIERA ACC.CHIUSA MT.1,2 KG.5,3 A.B.21.04.01	PZ	1
101378	LIVIERA ACC.CHIUSA MT.1,5 KG.8,1 A.B.21.04.02	PZ	1

LEVE



Beta

Levagomme in acciaio cromato BETA art.962

CODICE	DESCRIZIONE	UM	Q.TÀ
101379	LEVAGOMME ACCIAIO BETA 962 MM.400	PZ	5
101380	LEVAGOMME ACCIAIO BETA 962 MM.500	PZ	3
101381	LEVAGOMME ACCIAIO BETA 962 MM.600	PZ	3

LEVE



Beta

Leva per meccanici, con estremità a punta e piatta curva - BETA art.963

CODICE	DESCRIZIONE	UM	Q.TÀ
101382	LEVA PER MECCANICI BETA 963 MM. 400	PZ	5

ESTRATTORI



Estrattore a due griffe per interni ed esterni - in acciaio forgiato zincato

CODICE	DESCRIZIONE	UM	Q.TÀ
101384	ESTRATTORE MANESSI A 2 GRIFFE D. 60	PZ	1
101385	ESTRATTORE MANESSI A 2 GRIFFE D. 80	PZ	1
101386	ESTRATTORE MANESSI A 2 GRIFFE D. 100	PZ	1
101387	ESTRATTORE MANESSI A 2 GRIFFE D. 120	PZ	1
101388	ESTRATTORE MANESSI A 2 GRIFFE D. 140	PZ	1
101389	ESTRATTORE MANESSI A 2 GRIFFE D. 160	PZ	1
101390	ESTRATTORE MANESSI A 2 GRIFFE D. 180	PZ	1
101391	ESTRATTORE MANESSI A 2 GRIFFE D. 200	PZ	1
101392	ESTRATTORE MANESSI A 2 GRIFFE D. 250	PZ	1
101393	ESTRATTORE MANESSI A 2 GRIFFE D. 300	PZ	1

ESTRATTORI



MAURER

Estrattore MAURER a due griffe - snodati reversibili per interni ed esterni - in acciaio cromo molibdeno

CODICE	DESCRIZIONE	UM	Q.TÀ
• **080105**	ESTRATTORE MAURER A 2 BRACCI DA 3”	PZ	1
• **080106**	ESTRATTORE MAURER A 2 BRACCI DA 4”	PZ	1
• **080107**	ESTRATTORE MAURER A 2 BRACCI DA 6”	PZ	20

ESTRATTORI



MAURER

Estrattore MAURER a tre griffe - snodati reversibili per interni ed esterni - in acciaio cromo molibdeno

CODICE	DESCRIZIONE	UM	Q.TÀ
• **080109**	ESTRATTORE MAURER A 3 BRACCI DA 3”	PZ	60
• **080110**	ESTRATTORE MAURER A 3 BRACCI DA 4”	PZ	40
• **080111**	ESTRATTORE MAURER A 3 BRACCI DA 6”	PZ	20

ESTRATTORI - ASSORTIMENTI



Assortimento di n. 5 pezzi di estrattori conici per viti spezzate - in astuccio in plastica da 1 a 5 g

CODICE	DESCRIZIONE	UM	Q.TÀ
101416	ASSORTIM. ESTRATTORI TUBUS 2171 GR.1-5	PZ	1
101417	ASSORTIM. ESTRATTORI TUBUS 2172 GR.1-6	PZ	1
101418	ASSORTIM. ESTRATTORI TUBUS 2175 GR.1-8	PZ	1

ESTRATTORI - ASSORTIMENTI



MAURER PLUS

Assortimento di n. 5 estrattori conici MAURER PLUS, per viti spezzate e prigionieri danneggiati - No. 1 1/8”-1/4” (M 3 -6) - No. 2 1/4”- 5/16” (M 6 -8) - No. 3 5/16”-7/16” (M 8 -11) - No. 4 7/16”-9/16” (M 11-14) - No. 5 9/16”-3/4” (M 14-18) - in acciaio cromo vanadio - in astuccio

CODICE	DESCRIZIONE	UM	Q.TÀ
• **099539**	ASSORTIM. 5 ESTRATTORI CONICI “MPLUS” GR. 1-5	ST	10

CRICCHI IDRAULICI



MAURER

Cricco idraulico a bottiglia MAURER a 1 pistone

CODICE	DESCRIZIONE	UM	Q.TÀ
• **097820**	CRICCO IDRAULICO BOTTIGLIA T.2 “CE” H.181/345	PZ	1
• **097821**	CRICCO IDRAULICO BOTTIGLIA T.3 “CE” H.194/372	PZ	1
• **097822**	CRICCO IDRAULICO BOTTIGLIA T.5 “CE” H.216/413	PZ	1
• **097823**	CRICCO IDRAULICO BOTTIGLIA T.8 “CE” H.230/457	PZ	1
• **097824**	CRICCO IDRAULICO BOTTIGLIA T.12 “CE”H.230/465	PZ	1
• **097825**	CRICCO IDRAULICO BOTTIGLIA T.20 “CE”H.242/452	PZ	1

CRICCHI IDRAULICI



MAURER

Cricco idraulico a carrello MAURER portata 2 T - alzata da 135 a 340 mm - lunghezza 447 mm - a norme CE - in valigetta

CODICE	DESCRIZIONE	UM	Q.TÀ
• **080586**	CRICCO IDRAULICO”MAURER”A CARRELLO C/VAL.T.2	PZ	1

CRICCHI IDRAULICI



MAURER

Cricco idraulico a carrello MAURER portata 2 T - alzata da 130 a 380 mm - lunghezza 535 mm

CODICE	DESCRIZIONE	UM	Q.TÀ
• **080927**	CRICCO A CARRELLO DA TONNELLATE 2 MM.535	PZ	1

CRICCHI IDRAULICI



MAURER

Cricco idraulico a carrello MAURER professionale - portata 2,5 T - profilo basso H 75 mm e massima altezza 515 mm - lunghezza 722 mm - doppia pompa per un rapido sollevamento

CODICE	DESCRIZIONE	UM	Q.TÀ
• **097811**	CRICCO A CARRELLO PROF.BASSO”CE”T.2,5 MM.722	PZ	1

CAVALLETTI PER AUTO



MAURER

Coppia di cavalletti MAURER per auto - regolazione a cremagliera - portata 3 T - alzata da 277 a 417 mm - TUV GS

CODICE	DESCRIZIONE	UM	Q.TÀ
• **086409**	COPPIA CAVALLETTI AUTO “MAURER” QL. 30	PA	1

ARGANI A MANOVELLA



Arganello a manovella - carter in acciaio e freno a frizione automatico che entra in funzione con un carico minimo di 20 kg circa, senza fune e gancio - rapporto di demoltiplicazione a secondo della portata

CODICE	DESCRIZIONE	UM	Q.TÀ
108390	ARGANELLO C/FRENO S/FUNE R.1:2.5 4AF KG. 400	PZ	1
108391	ARGANELLO C/FRENO S/FUNE R.1.3.5 6AF KG. 600	PZ	1
108392	ARGANELLO C/FRENO S/FUNE R.1:3.5 8AF KG. 800	PZ	1

ARGANI A MANOVELLA



MAURER

Argano a manovella MAURER autofrenante - portata 540 kg - capacità tamburo 25 m di fune 5 mm - a norme CE

CODICE	DESCRIZIONE	UM	Q.TÀ
• **091351**	ARGANO AUTOFREN.”MAURER”A MANOVELLA”CE”KG.540	PZ	1

ARGANI - ACCESSORI



Fune in acciaio antigiro zincata con gancio ad occhio in acciaio per arganelli

CODICE	DESCRIZIONE	UM	Q.TÀ
108393	FUNE D.4 MT.10 C/GANCIO X ARGAN. 4AF KG. 500	PZ	1
108394	FUNE D.5 MT.13 C/GANCIO X ARGAN. 6AF KG. 750	PZ	1
108395	FUNE D.6 MT.16 C/GANCIO X ARGAN. 8AF KG. 900	PZ	1

CARRUCOLE DI SICUREZZA



Carrucola di sicurezza con freno autobloccante art. 250 - portata 50 kg - altezza di sollevamento 30 m - diametro fune 18/20 mm - fissaggio su ponteggi omologati d.48 - peso 4 kg

CODICE	DESCRIZIONE	UM	Q.TÀ
055232	CARRUCOLA SICUREZZA C/FRENO AUTOB.PORT.KG.50	PZ	1

TRANSPALLETS



Transpallet manuale - dimensioni forche: lunghezza 115 cm, larghezza 540 mm - portata 2500 kg - doppio rullo in poliuretano - ruote in gomma elastica - rullino d'invito sulle forche - ingrassatori

CODICE	DESCRIZIONE	UM	Q.TÀ
099184	TRANSPALLETS FORCHE CM.115 QL.25 "CE"	PZ	1

PARANCHI A CATENA



MAURER

Paranco a catena MAURER alzata 3 m - con freno automatico di sicurezza - gancio e catena in acciaio speciale legato e temprato - ganci girevoli con sicurezza

CODICE	DESCRIZIONE	UM	Q.TÀ
• **093888**	PARANCO A CATENA "CE" MAURER MT.3 KG. 500	PZ	1
• **093889**	PARANCO A CATENA "CE" MAURER MT.3 KG. 1000	PZ	1
• **093890**	PARANCO A CATENA "CE" MAURER MT.3 KG. 2000	PZ	1

PARANCHI A CATENA



Paranco manuale a catena PHOLGOR - alzata 5 m - carico 4,5 m - con freno automatico di sicurezza - finecorsa catena - gancio superiore e inferiore girevole su sfere - catena in acciaio speciale legato e temprato - ganci girevoli con sicurezza

CODICE	DESCRIZIONE	UM	Q.TÀ
101434	PARAN.PHOLGOR ARC5 MT5 CARICO MT4,5 MAN KG500	PZ	1
101435	PARAN.PHOLGOR ARC10 MT5CARICO MT4,5MAN KG1000	PZ	1

PARANCHI - ACCESSORI



Carrello portaparanco a spinta - montato su cuscinetti

CODICE	DESCRIZIONE	UM	Q.TÀ
101436	CARRELLO C/TIRANTE TIPO "A" SC500A KG. 500	PZ	2

DISPOSITIVI DI FISSAGGIO



AMF

Attrezzo di fissaggio rapido di tipo verticale con braccio longitudinale e base orizzontale - fornito completo di vite di pressione temprata

CODICE	DESCRIZIONE	UM	Q.TÀ
104785	DISPOSITIVO FISSAGGIO VERTIC. AMF 6800/1	PZ	1
104786	DISPOSITIVO FISSAGGIO VERTIC. AMF 6800/2	PZ	1
104787	DISPOSITIVO FISSAGGIO VERTIC. AMF 6800/3	PZ	1
104788	DISPOSITIVO FISSAGGIO VERTIC. AMF 6800/4	PZ	1

DISPOSITIVI DI FISSAGGIO



AMF

Attrezzo di fissaggio rapido di tipo orizzontale con braccio di fissaggio cavo e base orizzontale - fornito completo di vite di pressione bonificata

CODICE	DESCRIZIONE	UM	Q.TÀ
104791	DISPOSITIVO FISSAGGIO ORIZZON.AMF 6830/1	PZ	1
104792	DISPOSITIVO FISSAGGIO ORIZZON.AMF 6830/2	PZ	1
104793	DISPOSITIVO FISSAGGIO ORIZZON.AMF 6830/3	PZ	1
104794	DISPOSITIVO FISSAGGIO ORIZZON.AMF 6830/4	PZ	1

DISPOSITIVI DI FISSAGGIO



Attrezzo di fissaggio ad asta di spinta orizzontale F272 con piccola base di appoggio ad angolo - fornito completo di vite di pressione bonificata

CODICE	DESCRIZIONE	UM	Q.TÀ
104795	DISPOSITIVO FISSAGGIO AD ASTA AMF 6841/1	PZ	1
104796	DISPOSITIVO FISSAGGIO AD ASTA AMF 6841/3	PZ	1

PINZE A MOLLA



Pinza a molla MAURER - manico in plastica

CODICE	DESCRIZIONE	UM	Q.TÀ
• **096470**	PINZA A MOLLA "MAURER" IN PLASTICA 3"/86MM	PZ	20
• **096471**	PINZA A MOLLA "MAURER" IN PLASTICA 4"/110MM	PZ	20
• **096472**	PINZA A MOLLA "MAURER" IN PLASTICA 6"/165MM	PZ	20

STRETTOI A PRESA RAPIDA



Strettoio Quick-Grip, che consente serraggi più veloci e facili - pressione di serraggio fino a 135 chili - con ganasce basculanti e bloccabili per permettere la distribuzione omogenea della pressione e la possibilità di bloccare superfici irregolari - barra di scorrimento in acciaio temprato resistente all'inarcamento - vite cambio rapido migliorata per mantenere saldamente le ganasce in posizione sulla barra

CODICE	DESCRIZIONE	UM	Q.TÀ
110107	STRETTOIO QUICK-GRIP 12"/300MM SERR.135 KG	PZ	5
110108	STRETTOIO QUICK-GRIP 18"/455MM SERR.135 KG	PZ	5

STRETTOI A PRESA RAPIDA



Strettoio reversibile MAURER sgancio rapido - manico in materiale bicomponente

CODICE	DESCRIZIONE	UM	Q.TÀ
• **096473**	STRETTOIO REV."MAURER"SGANCIO RAP.12"/310MM	PZ	6
• **096474**	STRETTOIO REV."MAURER"SGANCIO RAP.18"/460MM	PZ	6
• **096475**	STRETTOIO REV."MAURER"SGANCIO RAP.24"/610MM	PZ	6

STRETTOI A PRESA RAPIDA



Strettoio a leva rapida totalmente in acciaio forgiato bonificato, con cappuccio di pressione mobile

CODICE	DESCRIZIONE	UM	Q.TÀ
101449	STRETTOIO ACC.LEVA RAPIDA MM.200X100 ART.134	PZ	1
101450	STRETTOIO ACC.LEVA RAPIDA MM.250X120 ART.134	PZ	1
101451	STRETTOIO ACC.LEVA RAPIDA MM.300X140 ART.134	PZ	1
101452	STRETTOIO ACC.LEVA RAPIDA MM.400X120 ART.134	PZ	1
101453	STRETTOIO ACC.LEVA RAPIDA MM.500X120 ART.134	PZ	1

STRETTOI A "F"



Strettoio a vite totalmente in acciaio forgiato bonificato, manico ad astina scorrevole, cappuccio tondo tornito

CODICE	DESCRIZIONE	UM	Q.TÀ
101457	STRETTOIO ACCIAIO A VITE MM. 200X100 ART. 120	PZ	1
101458	STRETTOIO ACCIAIO A VITE MM. 250X120 ART. 120	PZ	1
101459	STRETTOIO ACCIAIO A VITE MM. 300X140 ART. 120	PZ	1
101460	STRETTOIO ACCIAIO A VITE MM. 400X120 ART. 120	PZ	1
101461	STRETTOIO ACCIAIO A VITE MM. 500X120 ART. 120	PZ	1
101462	STRETTOIO ACCIAIO A VITE MM. 600X120 ART. 120	PZ	1
101463	STRETTOIO ACCIAIO A VITE MM. 800X120 ART. 120	PZ	1
101464	STRETTOIO ACCIAIO A VITE MM1000X120 ART. 120	PZ	1

STRETTOI A "F"



Strettoio da falegname MAURER - corsoio e asta in acciaio stampato

CODICE	DESCRIZIONE	UM	Q.TÀ
• **083831**	STRETTOIO FALEGNAMI MAURER SC210E MM.25X6X150	PZ	10
• **083832**	STRETTOIO FALEGNAMI MAURER SC210E MM.25X6X200	PZ	10
• **083833**	STRETTOIO FALEGNAMI MAURER SC210E MM.25X6X250	PZ	10
• **083834**	STRETTOIO FALEGNAMI MAURER SC210E MM.25X6X300	PZ	10
• **083836**	STRETTOIO FALEGNAMI MAURER SC210E MM.35X7X400	PZ	10
• **083837**	STRETTOIO FALEGNAMI MAURER SC210E MM.35X7X500	PZ	10
• **083838**	STRETTOIO FALEGNAMI MAURER SC210E MM.35X7X600	PZ	10
• **083840**	STRETTOIO FALEGNAMI MAURER SC210E MM.35X7X800	PZ	10
• **083841**	STRETTOIO FALEGNAMI MAURER MM.35X7X1000	PZ	5

STRETTOI A "F"



MAURER

Strettoio a "F" MAURER per modellisti - impugnatura tonda in legno

CODICE	DESCRIZIONE	UM	Q.TÀ
• **081483**	STRETTOIO A "F" X MODELLISTI MM. 100X50	PZ	50
• **081484**	STRETTOIO A "F" X MODELLISTI MM. 150X50	PZ	50
• **081487**	STRETTOIO A "F" X MODELLISTI MM. 150X80	PZ	25
• **081485**	STRETTOIO A "F" X MODELLISTI MM. 200X50	PZ	50
• **081488**	STRETTOIO A "F" X MODELLISTI MM. 200X80	PZ	30
• **081486**	STRETTOIO A "F" X MODELLISTI MM. 250X50	PZ	50
• **081489**	STRETTOIO A "F" X MODELLISTI MM. 250X80	PZ	30
• **081490**	STRETTOIO A "F" X MODELLISTI MM. 300X80	PZ	30
• **085670**	STRETTOIO A "F" X MODELLISTI MM. 400X120	PZ	20

MORSETTI A "C"



MAURER

Morsetto a "C" MAURER in ghisa, per modellisti

CODICE	DESCRIZIONE	UM	Q.TÀ
• **083241**	MORSETTO A "C" "MAURER" MM. 25	PZ	50
• **083242**	MORSETTO A "C" "MAURER" MM. 50	PZ	50
• **083243**	MORSETTO A "C" "MAURER" MM. 75	PZ	50
• **080447**	MORSETTO A "C" "MAURER" MM. 100 (4")	PZ	24
• **080448**	MORSETTO A "C" "MAURER" MM. 125 (5")	PZ	20

MORSETTI A "C"



MAURER

Serie di 3 pezzi morsetti a "C" MAURER in ghisa per modellisti - misure 25-50-75 mm

CODICE	DESCRIZIONE	UM	Q.TÀ
• **080085**	SET 3 MORSETTI A "C" "MAURER" MM. 25-50-75	ST	25

MORSE



MAURER

Morsetta da banco MAURER in ghisa - base girevole - fissaggio a vite

CODICE	DESCRIZIONE	UM	Q.TÀ
• **080078**	MORSETTA DA BANCO MAURER BASE GIREVOLE MM. 50	PZ	1
• **080079**	MORSETTA DA BANCO MAURER BASE GIREVOLE MM. 65	PZ	1

MORSE



MAURER

Morsetta da banco MAURER mod. HOBBY - in ghisa - fissaggio a vite

CODICE	DESCRIZIONE	UM	Q.TÀ
• **080074**	MORSETTA DA BANCO MAURER TIPO HOBBY MM. 50	PZ	24

MORSE PARALLELE IN GHISA



MAURER

Morsa parallela da banco MAURER mod. BOLEY base fissa - in ghisa, ganasce acciaio - TUV GS

CODICE	DESCRIZIONE	UM	Q.TÀ
• **089141**	MORSA GHISA CILINDRICA "MAURER" TUV-GS MM. 80	PZ	1
• **089142**	MORSA GHISA CILINDRICA "MAURER" TUV-GS MM.100	PZ	1
• **089143**	MORSA GHISA CILINDRICA "MAURER" TUV-GS MM.125	PZ	1

MORSE PARALLELE IN ACCIAIO



Morsa parallela in acciaio

CODICE	DESCRIZIONE	UM	Q.TÀ
110742	MORSA PARALLELA IN ACCIAIO MM. 80 ART. 110	PZ	1
110747	MORSA PARALLELA IN ACCIAIO MM. 115 ART. 110	PZ	1
110748	MORSA PARALLELA IN ACCIAIO MM. 135 ART. 110	PZ	1

MORSE PARALLELE IN ACCIAIO



Morsa parallela in acciaio ORIGINAL BRAUN modello Super - tipo pesante - doppia guida prismatica registrabile - ganasce zigrinate temprate

CODICE	DESCRIZIONE	UM	Q.TÀ
101482	MORSA ACCIAIO ORIGINAL BRAUN 20 MM.115	PZ	1
107559	MORSA ACCIAIO ORIGINAL BRAUN 20 MM.135	PZ	1
101484	MORSA ACCIAIO ORIGINAL BRAUN 20 MM.150	PZ	1
110492	MORSA ACCIAIO ORIGINAL BRAUN 20 MM. 175	PZ	1

MORSE PARALLELE IN ACCIAIO



Morsa parallela in acciaio forgiato - modello RUBY

CODICE	DESCRIZIONE	UM	Q.TÀ
113418	MORSA ACCIAIO FORGIATO MOD.RUBY MM.100	PZ	1
113419	MORSA ACCIAIO FORGIATO MOD.RUBY MM.125	PZ	1

MORSE PARALLELE IN ACCIAIO



MAURER

Morsa parallela da banco MAURER in acciaio infrangibile - doppia guida - base fissa con incudine - ganasce riportate - TUV-GS

CODICE	DESCRIZIONE	UM	Q.TÀ
• **089145**	MORSA PARALL. ACC. FISSA MAURER TUV-GS MM.80	PZ	1
• **089146**	MORSA PARALL. ACC. FISSA MAURER TUV-GS MM.100	PZ	1
• **089147**	MORSA PARALL. ACC. FISSA MAURER TUV-GS MM.125	PZ	1
• **089148**	MORSA PARALL. ACC. FISSA MAURER TUV-GS MM.150	PZ	1

MORSE PARALLELE IN ACCIAIO



MAURER

Morsa parallela da banco in acciaio MAURER - ganasce in acciaio - base fissa con incudine

CODICE	DESCRIZIONE	UM	Q.TÀ
• **080070**	MORSA ACCIAIO FISSA "MAURER" MM. 80	PZ	1
• **080071**	MORSA ACCIAIO FISSA "MAURER" MM. 100	PZ	1
• **080072**	MORSA ACCIAIO FISSA "MAURER" MM. 125	PZ	1
• **080073**	MORSA ACCIAIO FISSA "MAURER" MM. 150	PZ	1

MORSE PARALLELE IN ACCIAIO



MAURER

Morsa parallela da banco MAURER - in acciaio a base girevole con incudine - doppia guida - ganasce riportate - TUV-GS

CODICE	DESCRIZIONE	UM	Q.TÀ
• **089149**	MORSA ACCIAIO PARALLELA GIREVOL.TUV-GS MM. 80	PZ	1
• **089150**	MORSA ACCIAIO PARALLELA GIREVOL.TUV-GS MM.100	PZ	1

MORSE - ACCESSORI



Coppia copriganasce prismatiche per morse - con fissaggio magnetico

CODICE	DESCRIZIONE	UM	Q.TÀ
107472	COPPIA COPRIGANASCE ALL.MAGNETICO 199-02-100	SR	1
107473	COPPIA COPRIGANASCE ALL.MAGNETICO 199-04-125	SR	1
107474	COPPIA COPRIGANASCE ALL.MAGNETICO 199-06-150	SR	1

SBAVATORI PER LAMIERE



Sbavatore per lamiera - art. DB1000 - per sbavare contemporaneamente su entrambi i lati

CODICE	DESCRIZIONE	UM	Q.TÀ
101496	SBAVATORE MANUALE PER LAMIERE DOUBLE DB1000	PZ	1

SBAVATORI PER LAMIERE



Sbavatore manuale per lamiera - art. NG1003 - con 3 lame

CODICE	DESCRIZIONE	UM	Q.TÀ
108834	SBAVATORE MANUALE C/3 LAME NOGA 3 NG1003	PZ	1

SBAVATORI PER LAMIERE



Sbavatore manuale per lamiera - art. NG1005 - con 5 lame

CODICE	DESCRIZIONE	UM	Q.TÀ
108835	SBAVATORE MANUALE C/5 LAME NOGA 5 NG1005	PZ	1

SBAVATORI PER LAMIERE



Sbavatore per lamiera a lama intercambiabile - art. RB1000 - lunghezza totale 150 mm

CODICE	DESCRIZIONE	UM	Q.TÀ
101498	SBAVATORE MANUALE A LAMA INTERC RAPID RB1000	PZ	1

SBAVATORI PER LAMIERE



Sbavatore per lamiera a lama fissa - art. EO1000 - lunghezza totale 140 mm

CODICE	DESCRIZIONE	UM	Q.TÀ
101499	SBAVATORE MANUALE A LAMA FISSA EDGE EO1000	PZ	1

SBAVATORI - ACCESSORI



Lama in HSS per fori e spigoli laterali - art. S10 - per acciaio, alluminio e plastica - rotazione destra

CODICE	DESCRIZIONE	UM	Q.TÀ
101503	LAMA HSS X SBAVARE ACCIAIO-ALLUMINIO S10	PZ	10

SBAVATORI - ACCESSORI



Lama in HSS per fori e spigoli lineari - art. S20 - per ottone e ghisa - rotazione destra e sinistra

CODICE	DESCRIZIONE	UM	Q.TÀ
101504	LAMA HSS X SBAVARE OTTONI-GHISA S20	PZ	10

SBAVATORI - ACCESSORI



Lama in HSS per sbavatura simultanea interna ed esterna - art.S30 - per tubi e lamiere

CODICE	DESCRIZIONE	UM	Q.TÀ
101505	LAMA HSS X SBAVARE TUBI E LAMIERE S30	PZ	10

SBAVATORI - ACCESSORI



Lama HSS per sbavare bordi diritti - art.S35

CODICE	DESCRIZIONE	UM	Q.TÀ
101506	LAMA HSS X SBAVARE BORDI DIRITTI S35	PZ	10

LIME DA MECCANICI



Lima NICHOLSON piatta parallela

CODICE	DESCRIZIONE	UM	Q.TÀ
101510	LIMA NICHOLSON PIATTA PARAL. 6" BASTAR.MM.150	PZ	12
101512	LIMA NICHOLSON PIATTA PARAL.10" BASTAR.MM.250	PZ	6
101513	LIMA NICHOLSON PIATTA PARAL.12" BASTAR.MM.300	PZ	6
101515	LIMA NICHOLSON PIATTA PARALL. 6" 1/2 D.MM.150	PZ	12
101516	LIMA NICHOLSON PIATTA PARALL. 8" 1/2 D.MM.200	PZ	12
101517	LIMA NICHOLSON PIATTA PARALL.10" 1/2 D.MM.250	PZ	6
101518	LIMA NICHOLSON PIATTA PARALL.12" 1/2 D.MM.300	PZ	6

LIME DA MECCANICI



MAURER

Lima piana parallela MAURER - manico in plastica

CODICE	DESCRIZIONE	UM	Q.TÀ
• **089773**	LIMA PIATTA PAR.BAST.MAN.BICOMP"MAURER"MM.100	PZ	5
• **089706**	LIMA PIATTA PAR.BAST.MAN.BICOMP"MAURER"MM.150	PZ	5
• **089707**	LIMA PIATTA PAR.BAST.MAN.BICOMP"MAURER"MM.200	PZ	5
• **089708**	LIMA PIATTA PAR.BAST.MAN.BICOMP"MAURER"MM.250	PZ	5
• **089775**	LIMA PIATTA PAR.1/2D.MAN.BICOMP"MAURER"MM.100	PZ	5
• **089776**	LIMA PIATTA PAR.1/2D.MAN.BICOMP"MAURER"MM.150	PZ	5
• **089777**	LIMA PIATTA PAR.1/2D.MAN.BICOMP"MAURER"MM.200	PZ	5
• **089778**	LIMA PIATTA PAR.1/2D.MAN.BICOMP"MAURER"MM.250	PZ	5
• **089779**	LIMA PIATTA PAR.1/2D.MAN.BICOMP"MAURER"MM.300	PZ	5

LIME DA MECCANICI



Assortimento di 3 lime IRIDIUM piatta, 1/2" tonda, tonda - manico in plastica - taglio bastardo

CODICE	DESCRIZIONE	UM	Q.TÀ
101527	ASTUCCIO 3 LIME MANIC.IRIDIUM 8"B.(PP-1/2T-T)	PZ	1

LIME DA MECCANICI



Lima NICHOLSON 1/2 tonda

CODICE	DESCRIZIONE	UM	Q.TÀ
101529	LIMA NICHOLSON 1/2TONDA 6" BASTARDA	PZ	12
101530	LIMA NICHOLSON 1/2TONDA 8" BASTARDA	PZ	12
101531	LIMA NICHOLSON 1/2TONDA 10" BASTARDA	PZ	6
101535	LIMA NICHOLSON 1/2TONDA 8" 1/2 DOLCE	PZ	12
101536	LIMA NICHOLSON 1/2TONDA 10" 1/2 DOLCE	PZ	6

LIME DA MECCANICI



MAURER

Lima mezza tonda MAURER - manico in plastica

CODICE	DESCRIZIONE	UM	Q.TÀ
• **089780**	LIMA 1/2 TONDA BAST.MAN.BICOMP"MAURER" MM.100	PZ	5
• **089781**	LIMA 1/2 TONDA BAST.MAN.BICOMP"MAURER" MM.150	PZ	5
• **089782**	LIMA 1/2 TONDA BAST.MAN.BICOMP"MAURER" MM.200	PZ	5
• **089783**	LIMA 1/2 TONDA BAST.MAN.BICOMP"MAURER" MM.250	PZ	5
• **089785**	LIMA 1/2 TONDA 1/2D. MAN.BICOMP"MAURER"MM.100	PZ	5
• **089709**	LIMA 1/2 TONDA 1/2D. MAN.BICOMP"MAURER"MM.150	PZ	5
• **089710**	LIMA 1/2 TONDA 1/2D. MAN.BICOMP"MAURER"MM.200	PZ	5
• **089711**	LIMA 1/2 TONDA 1/2D. MAN.BICOMP"MAURER"MM.250	PZ	5

LIME DA MECCANICI



Lima NICHOLSON quadra

CODICE	DESCRIZIONE	UM	Q.TÀ
101543	LIMA NICHOLSON QUADRA 6" BASTARDA MM. 150	PZ	12
101544	LIMA NICHOLSON QUADRA 8" BASTARDA MM. 200	PZ	12
101545	LIMA NICHOLSON QUADRA 10" BASTARDA MM.250	PZ	12
101546	LIMA NICHOLSON QUADRA 6" 1/2 DOLCE MM. 150	PZ	12
101547	LIMA NICHOLSON QUADRA 8" 1/2 DOLCE MM. 200	PZ	12
101548	LIMA NICHOLSON QUADRA 10" 1/2 DOLCE MM.250	PZ	12

LIME DA MECCANICI



Lima NICHOLSON tonda

CODICE	DESCRIZIONE	UM	Q.TÀ
101549	LIMA NICHOLSON TONDA 4" BASTARDA	PZ	12
101550	LIMA NICHOLSON TONDA 6" BASTARDA	PZ	12
101551	LIMA NICHOLSON TONDA 8" BASTARDA	PZ	12
101552	LIMA NICHOLSON TONDA 10" BASTARDA	PZ	12
101554	LIMA NICHOLSON TONDA 4" 1/2 DOLCE	PZ	12
101556	LIMA NICHOLSON TONDA 8" 1/2 DOLCE	PZ	12

LIME DA MECCANICI



MAURER

Lima tonda MAURER - manico in plastica

CODICE	DESCRIZIONE	UM	Q.TÀ
• **089712**	LIMA TONDA BASTARDA MAN.BICOMP."MAURER"MM.150	PZ	5
• **089713**	LIMA TONDA BASTARDA MAN.BICOMP."MAURER"MM.200	PZ	5
• **089789**	LIMA TONDA BASTARDA MAN.BICOMP."MAURER"MM.250	PZ	5
• **089790**	LIMA TONDA 1/2 DOL. MAN.BICOMP."MAURER"MM.150	PZ	5
• **089791**	LIMA TONDA 1/2 DOL. MAN.BICOMP."MAURER"MM.200	PZ	5
• **089792**	LIMA TONDA 1/2 DOL. MAN.BICOMP."MAURER"MM.250	PZ	5

LIME DA MECCANICI



Lima NICHOLSON triangolare

CODICE	DESCRIZIONE	UM	Q.TÀ
101562	LIMA NICHOLSON TRIANGOLARE 8" BASTARDA	PZ	12
113926	LIMA NICHOLSON TRIANGOLARE 6" DOLCE	PZ	12

LIME DA MECCANICI



MAURER

Lima triangolare MAURER - manico in plastica

CODICE	DESCRIZIONE	UM	Q.TÀ
• **089788**	LIMA TRIANGOL.1/2D. MAN.BICOMP."MAURER"MM.100	PZ	5
• **089714**	LIMA TRIANGOL.1/2D. MAN.BICOMP."MAURER"MM.150	PZ	5
• **089715**	LIMA TRIANGOL.1/2D. MAN.BICOMP."MAURER"MM.200	PZ	5
• **089716**	LIMA TRIANGOL.1/2D. MAN.BICOMP."MAURER"MM.250	PZ	5

LIME TRIANGOLARI PER SEGHE



Lima NICHOLSON triangolare mod. Slim Taper per seghe

CODICE	DESCRIZIONE	UM	Q.TÀ
101568	LIMA TRIANGOLARE SLIM TAPER X SEGA 4"	PZ	12
101569	LIMA TRIANGOLARE SLIM TAPER X SEGA 5"	PZ	12
101570	LIMA TRIANGOLARE SLIM TAPER X SEGA 6"	PZ	12

LIME PER CATENE MOTOSEGHE



Lima NICHOLSON tonda per catene motoseghe

CODICE	DESCRIZIONE	UM	Q.TÀ
101576	LIMA TONDA NIC.X CATENE MOTOS. 6"X 1/8"MM.150	PZ	6
101577	LIMA TONDA NIC.X CATENE MOTOS.6"X 5/32"MM.150	PZ	6
101578	LIMA TONDA NIC.X CATENE MOTOS.8"X 3/16"MM.200	PZ	12
101579	LIMA TONDA NIC.X CATENE MOTOS.8"X 13/64"MM200	PZ	6
101580	LIMA TONDA NIC.X CATENE MOTOS.8"X 7/32"MM200	PZ	12
101581	LIMA TONDA NIC.X CATENE MOTOS.8"X 1/4"MM200	PZ	6

LIME PER CATENE MOTOSEGHE



MAURER

Lima tonda MAURER per seghe a catena - manico in plastica

CODICE	DESCRIZIONE	UM	Q.TÀ
• **089793**	LIMA TONDA CAT.MOTOSEG.M.BIC"MAURER" 5/32X200	PZ	5
• **089794**	LIMA TONDA CAT.MOTOSEG.M.BIC"MAURER" 3/16X200	PZ	5
• **089795**	LIMA TONDA CAT.MOTOSEG.M.BIC"MAURER"13/64X200	PZ	5

LIME PER CATENE MOTOSEGHE



MAURER

Set lime MAURER per seghe a catena

CODICE	DESCRIZIONE	UM	Q.TÀ
• **050738**	SET 3 LIME CATEN.MOTOSEG"MAURER"200X4.0 3/8LP	PZ	4
• **050741**	SET 4 LIME CATEN.MOTOSEG"MAURER"200X4.8 0,325	PZ	3

LIME - ASSORTIMENTI



Assortimento di 6 lime ad ago IRIDIUM

CODICE	DESCRIZIONE	UM	Q.TÀ
101590	BUSTA 6 LIME AD AGO IRIDIUM MM. 140	PZ	10

LIME - ASSORTIMENTI



MAURER

Assortimento di 6 lime di precisione MAURER - per chiavi - 100 mm - manico in legno

CODICE	DESCRIZIONE	UM	Q.TÀ
• **083348**	SET 6 LIME MANICATE PER CHIAVI	ST	20

RASPE DA LEGNO



MAURER

Raspa tonda da legno MAURER 1/2 dolce - manico in plastica

CODICE	DESCRIZIONE	UM	Q.TÀ
• **089772**	RASPA TONDA"MAURER" MM.150 1/2 DOLCE C/MANICO	PZ	5
• **089701**	RASPA TONDA"MAURER" MM.200 1/2 DOLCE C/MANICO	PZ	5
• **089702**	RASPA TONDA"MAURER" MM.250 1/2 DOLCE C/MANICO	PZ	5

RASPE DA LEGNO



MAURER

Raspa Cabinet da legno MAURER 1/2 tonda 1/2 dolce - manico in plastica

CODICE	DESCRIZIONE	UM	Q.TÀ
• **089698**	RASPA CABINET 1/2T"MAURER"MM150 1/2 D C/MANIC	PZ	5
• **089699**	RASPA CABINET 1/2T"MAURER"MM200 1/2 D C/MANIC	PZ	5
• **089700**	RASPA CABINET 1/2T"MAURER"MM250 1/2 D C/MANIC	PZ	5

PIALLE PER LEGNO



MAURER

Pialletto MAURER in acciaio stampato - larghezza 40 mm

CODICE	DESCRIZIONE	UM	Q.TÀ
• **082593**	PIALLETTO ACCIAIO STAMPATO MAURER MM. 125	PZ	1

PIALLE PER LEGNO



MAURER

Pialletto MAURER in acciaio fresato - larghezza 45 mm

CODICE	DESCRIZIONE	UM	Q.TÀ
• **083096**	PIALLETTO ACCIAIO FRESATO MAURER MM. 175	PZ	1

PIALLE PER LEGNO



MAURER

Pialletto MAURER in acciaio fresato - larghezza 45 mm - con impugnatura

CODICE	DESCRIZIONE	UM	Q.TÀ
• **080164**	PIALLA ACCIAIO FRESATO C/IMPUGNATURA MM. 235	PZ	1

SGORBIE PER FALEGNAMI



MAURER PLUS

Sgorbia per falegname MAURER PLUS con manico bicomponente antisdrucciolevole - lama in acciaio cromo vanadio

CODICE	DESCRIZIONE	UM	Q.TÀ
• **089660**	SGORBIA X FALEG.MANIC.BICOL.MAURER PLUS MM. 6	PZ	6
• **089661**	SGORBIA X FALEG.MANIC.BICOL.MAURER PLUS MM. 8	PZ	6
• **089662**	SGORBIA X FALEG.MANIC.BICOL.MAURER PLUS MM.10	PZ	6
• **089663**	SGORBIA X FALEG.MANIC.BICOL.MAURER PLUS MM.12	PZ	6
• **089664**	SGORBIA X FALEG.MANIC.BICOL.MAURER PLUS MM.14	PZ	6
• **089665**	SGORBIA X FALEG.MANIC.BICOL.MAURER PLUS MM.16	PZ	6

SGORBIE - ASSORTIMENTI



MAURER PLUS

Set 4 sgorbie per falegnami MAURER PLUS - con manico bicomponente antisdrucciolevole bicolore - 6,8,10,12 mm - lama in acciaio cromo vanadio

CODICE	DESCRIZIONE	UM	Q.TÀ
• **089668**	SET 4 SGORBIE C/MANI.BICO.MAURER PLUS MM.6-12	ST	10

SCALPELLI DA LEGNO



MAURER PLUS

Scalpelli per legno MAURER PLUS - in acciaio cromo vanadio - manico bicomponente antisdrucciolevole

CODICE	DESCRIZIONE	UM	Q.TÀ
• **089636**	SCALPELLO X LEGNO MAN.BICOL.MM. 6 MAURER PLUS	PZ	6
• **089637**	SCALPELLO X LEGNO MAN.BICOL.MM. 8 MAURER PLUS	PZ	6
• **089638**	SCALPELLO X LEGNO MAN.BICOL.MM.10 MAURER PLUS	PZ	6
• **089639**	SCALPELLO X LEGNO MAN.BICOL.MM.12 MAURER PLUS	PZ	6
• **089640**	SCALPELLO X LEGNO MAN.BICOL.MM.14 MAURER PLUS	PZ	6
• **089641**	SCALPELLO X LEGNO MAN.BICOL.MM.16 MAURER PLUS	PZ	6
• **089642**	SCALPELLO X LEGNO MAN.BICOL.MM.18 MAURER PLUS	PZ	6
• **089643**	SCALPELLO X LEGNO MAN.BICOL.MM.20 MAURER PLUS	PZ	6
• **089644**	SCALPELLO X LEGNO MAN.BICOL.MM.22 MAURER PLUS	PZ	6
• **089645**	SCALPELLO X LEGNO MAN.BICOL.MM.25 MAURER PLUS	PZ	6
• **089646**	SCALPELLO X LEGNO MAN.BICOL.MM.30 MAURER PLUS	PZ	6
• **089647**	SCALPELLO X LEGNO MAN.BICOL.MM.35 MAURER PLUS	PZ	6

SCALPELLI DA LEGNO - ASSORTIMENTI



MAURER PLUS

Assortimento pz.4 scalpelli per legno MAURER PLUS - in acciaio cromo vanadio - manico bicomponente antisdrucciolevole - 10,12,16,20 mm

CODICE	DESCRIZIONE	UM	Q.TÀ
• **089648**	SR. 4 SCALPELLI X LEGNO MAN.BICOL.MAURER PLUS	PZ	10

MECCHIE



MAURER

Mecchia a spada (a 3 punte) MAURER per legno - testa piatta - gambo diam. 6 mm

CODICE	DESCRIZIONE	UM	Q.TÀ
• **050399**	MECCHIA A SPADA "MAURER" PER LEGNO MM.10	PZ	50
• **050400**	MECCHIA A SPADA "MAURER" PER LEGNO MM.12	PZ	50
• **050401**	MECCHIA A SPADA "MAURER" PER LEGNO MM.14	PZ	50
• **050402**	MECCHIA A SPADA "MAURER" PER LEGNO MM.16	PZ	50
• **050403**	MECCHIA A SPADA "MAURER" PER LEGNO MM.18	PZ	50
• **050404**	MECCHIA A SPADA "MAURER" PER LEGNO MM.20	PZ	50
• **050405**	MECCHIA A SPADA "MAURER" PER LEGNO MM.22	PZ	50
• **050406**	MECCHIA A SPADA "MAURER" PER LEGNO MM.25	PZ	50
• **050409**	MECCHIA A SPADA "MAURER" PER LEGNO MM.32	PZ	50

ARCHETTI A MANO PER SEGHETTI



MAURER

Archetto da traforo MAURER per lama da 125 mm - impugnatura in legno - telaio in acciaio verniciato - completo di lama

CODICE	DESCRIZIONE	UM	Q.TÀ
• **094415**	SEGHETTO DA TRAFORO MAURER IMP.LEGNO MM125	PZ	12

ARCHETTI A MANO PER SEGHETTI



Archetto per seghetti da ferro da 300 mm - asta in tubo rettangolare - impugnatura in legno

CODICE	DESCRIZIONE	UM	Q.TÀ
112315	ARCHETTO RETT.GIMAP 181001 X LAME 12"	PZ	12

ARCHETTI A MANO PER SEGHETTI



MAURER

Impugnatura per seghetti MAURER - completa di lama da 300 mm

CODICE	DESCRIZIONE	UM	Q.TÀ
• **083052**	IMPUGNATURA P/SEGHETTI A METALLO C/LAMA	PZ	12

ARCHETTI A MANO PER SEGHETTI



MAURER PLUS

Archetto per seghetti da ferro 300 mm MAURER PLUS - telaio tubolare in acciaio verniciato - impugnatura in alluminio - completo di lama bimetallica

CODICE	DESCRIZIONE	UM	Q.TÀ
• **089134**	ARCHETTO P/SEGHETTO TUBOL. C/IMP. ACC. MM.300	PZ	6

ARCHETTI A MANO PER SEGHETTI



MAURER PLUS

Archetto per seghetti da ferro 300 mm MAURER PLUS impugnatura in alluminio e gomma - nottolino di tensionamento lama con leva di apertura - completo di lama bimetallica - telaio tubolare acciaio verniciato

CODICE	DESCRIZIONE	UM	Q.TÀ
• **089137**	ARCHETTO P/SEGHETTO ALLUM.IMP.GOMMA L/BIMET.	PZ	6

ARCHETTI A MANO PER SEGHETTI



MAURER

Archetto per seghetti fissi 300 mm MAURER - impugnatura in alluminio - telaio tubolare estensibile in acciaio - completo di lama

CODICE	DESCRIZIONE	UM	Q.TÀ
• **094416**	ARCHETTO P/SEGHETT. FISSO C/IMP.ALLU. MM.300	PZ	6

LAME PER SEGHETTI



MAURER PLUS

Lama HSS MAURER PLUS per seghetti da metallo da 300 mm

CODICE	DESCRIZIONE	UM	Q.TÀ
• **089656**	CONF.2 PZ.LAMA X SEGHETTO T24 HSS ORO MM.300	CF	5
• **081131**	LAMA X SEGHETTO T 24 HSS ORO MM. 300	PZ	100

LAME PER SEGHETTI



MAURER PLUS

Lama HSS bi-metal MAURER PLUS per seghetti da metallo da 300 mm

CODICE	DESCRIZIONE	UM	Q.TÀ
• **089658**	CF.2PZ.LAMA X SEGHETTO T24 HSS BIMETAL MM.300	CF	5
• **081132**	LAMA X SEGHETTO T 24 HSS BIMETAL MM. 300	PZ	100

LAME PER SEGHETTI

LENOX

Lama HSS per seghetti da metallo da 300 mm - LENOX art. 20117

CODICE	DESCRIZIONE	UM	Q.TÀ
101635	LAMA X SEGH.MAN.LENOX 20117 224HE MM.300	PZ	100

LAME PER SEGHETTI



LENOX

Lama ricambio per seghetto Tri-Fold art. 20566

CODICE	DESCRIZIONE	UM	Q.TÀ
101637	LAMA RICAMBIO X SEGHETTI LENOX 20566 618R	PZ	5

MINI ARCHETTI PER SEGHETTI



MAURER

Mini archetto MAURER mod. Mignon - per seghetti da 145 mm - in acciaio cromato - completo di lama

CODICE	DESCRIZIONE	UM	Q.TÀ
• **080166**	ARCHETTO "MIGNON" MAURER MM.145	PZ	30

MINI ARCHETTI PER SEGHETTI



MAURER

Mini archetto MAURER mod. De Luxe per seghetti da 145 mm - impugnatura in plastica - completo di lama

CODICE	DESCRIZIONE	UM	Q.TÀ
• **083053**	ARCHETTO "MIGNON" MANICO PISTOLA LAMA MM.145	PZ	10
• **080942**	LAMA DI RICAMBIO X SEGHETTO MIGNON	PZ	12

LAME PER MINI SEGHETTI



MAURER

Assortimento di 12 lame di ricambio MAURER in acciaio HSS per seghetto Mignon da 145 mm

CODICE	DESCRIZIONE	UM	Q.TÀ
• **088586**	SET 12 LAME HSS RICAMB.SEGHETTO"MIGNON"MM.145	CF	12

SEGHE TAGLIACORNICI



MAURER

Sega a dorso MAURER con impugnatura chiusa e cassetta in plastica - angoli di taglio a 90°-45°-22,5° - lama in acciaio SK5

CODICE	DESCRIZIONE	UM	Q.TÀ
• **088584**	SEGA TAGLIACORNICI MM.300 C/SEGA DORSO MM.350	ST	12
• **088585**	SEGA TAGLIACORNICI MM.345 C/SEGA DORSO MM.400	ST	12

SEGACCI



MAURER

Segaccio universale MAURER - manico in plastica chiuso

CODICE	DESCRIZIONE	UM	Q.TÀ
• **087243**	SEGACCIO MANICO PLASTICA CHIUSO MM. 350	PZ	12
• **087244**	SEGACCIO MANICO PLASTICA CHIUSO MM. 400	PZ	12

SEGACCI



MAURER PLUS

Segaccio a foretto MAURER PLUS - lama speciale temprata - manico bicomponente - ideale per taglio di cartongesso, compensati, masonite, legno ecc - lunghezza 170 mm

CODICE	DESCRIZIONE	UM	Q.TÀ
• **089697**	SEGACCIO A FORETTO MAURER PLUS MM.170	PZ	12

SEGACCI



MAURER

Segaccio a foretto MAURER - manico a pistola - denti Hard Point

CODICE	DESCRIZIONE	UM	Q.TÀ
• **087246**	FORETTO MANICO A PISTOLA MM. 300	PZ	12

IMBUTI IN PLASTICA



Imbuto in plastica senza filtro

CODICE	DESCRIZIONE	UM	Q.TÀ
101638	IMBUTO PLASTICA S/FILTRO ART.14200 CM.10	PZ	1
101639	IMBUTO PLASTICA S/FILTRO ART.14220 CM.15	PZ	1
101640	IMBUTO PLASTICA S/FILTRO ART.14240 CM.21	PZ	1
101641	IMBUTO PLASTICA S/FILTRO ART.14260 CM.30	PZ	1

IMBUTI IN PLASTICA



Imbuto in plastica con filtro e gambo flessibile

CODICE	DESCRIZIONE	UM	Q.TÀ
101642	IMBUTO PLASTICA C/FILTRO E GAMBO FLEX.CM.21	PZ	1

IMBUTI IN PLASTICA



MAURER

Imbuto in plastica MAURER con filtro e prolunga flessibile - diam. 140x390 mm

CODICE	DESCRIZIONE	UM	Q.TÀ
• **087538**	IMBUTO TRAVASO FILTRO E PROLUNGA FLESSIBILE	PZ	30

CARAFFE IN PLASTICA



Caraffa in plastica

CODICE	DESCRIZIONE	UM	Q.TÀ
101645	CARAFFA IN PLASTICA ART.71060 DA LT. 2,5	PZ	1
101646	CARAFFA IN PLASTICA ART.71070 DA LT. 5	PZ	1

BANCHI DA LAVORO



Fami

Banco da lavoro mod. Work Steel aperto - con piano in multiplex 30 mm - dimensioni: L=1500 mm P=750 mm H=880 mm - colore blu RAL5012

CODICE	DESCRIZIONE	UM	Q.TÀ
114244	BANCO STEEL 1500X750X880 BLU FBG02S1500F0004	PZ	1

BANCHI DA LAVORO



STANLEY

Banco da lavoro pieghevole STANLEY mod. FatMax Express art. FMST1-75672 - struttura robusta e di grande stabilità - speciale sistema di apertura/chiusura molto veloci, stoccaggio compatto e trasporto agevole - gambe in metallo, capacità di carico 450 kg - la superficie del banco consente l'uso con morsetti a barra - compatibile con morsetti a barra FatMax - maniglione per l'apertura / per appendere utensili - 12 kg - dimensioni: aperto 850x600x800 mm / chiuso 850x600x105 mm

CODICE	DESCRIZIONE	UM	Q.TÀ
112849	BANCO LAVORO PIEGHEVOLE STANLEY CARICO KG.450	PZ	2

BANCHI DA LAVORO - ACCESSORI



Fami

Cassetto per banco da lavoro - dimensioni: L=500mm, P=607 mm, H=210 mm - colore blu RAL5012

CODICE	DESCRIZIONE	UM	Q.TÀ
112725	CASSET.BANCO 500X607X210 BLU FBG03S50C000104	PZ	1

ARMADI PORTAUTENSILI



Fami

Armadio a cassetti mod. Flexa - con 7 cassetti e accessori - dimensioni: L=717mm, P=600, mm H=1000 mm - colore blu RAL5012

CODICE	DESCRIZIONE	UM	Q.TÀ
112726	ARMADIO 7 CASSET.717X600X1000 BLU FDF10905404	PZ	1

PANNELLI ESPOSITORI E ACCESSORI



Pannello mod. Expo Car - espositore in lamiera d'acciaio forata e verniciata

CODICE	DESCRIZIONE	UM	Q.TÀ
101651	PANNELLO "EXPO CAR" P25 MM. 850X1000	PZ	2
101652	PANNELLO "EXPO CAR" P26 MM. 850X1500	PZ	2
101653	PANNELLO "EXPO CAR" P27 MM. 850X2000	PZ	2

PANNELLI ESPOSITORI E ACCESSORI



Mensola in lamiera per pannelli mod. Expo Car

CODICE	DESCRIZIONE	UM	Q.TÀ
101654	MENSOLA "EXPO CAR" M10 MM. 100X1000	PZ	1

CARRELLI SOTTOMACCHINA



Beta

Carrello sottomacchina e seggiolino - struttura in acciaio - rivestimento in PVC con imbottitura - utilizzabile come lettino o seggiolino regolandone la posizione rapidamente - BETA art.3002

CODICE	DESCRIZIONE	UM	Q.TÀ
112007	CARRELLO SOTTOMACCHINA E SEGGIOLINO ACTION	PZ	1

CASSETTE PORTAUTENSILI IN LAMIERA



Beta

Cassetta portautensili in lamiera verniciata - a 5 scomparti - BETA art. C20

CODICE	DESCRIZIONE	UM	Q.TÀ
101656	CASSETTA PORTAUT.5 SCOMPARTI CM.45X20X21	PZ	1
107990	CASSETTA PORTAUTENSILI 5 SCOMP. CM.55X20X21	PZ	1

CASSETTE PORTAUTENSILI IN LAMIERA



MAURER

Cassetta portautensili MAURER in lamiera verniciata - 5 scomparti - con due manici

CODICE	DESCRIZIONE	UM	Q.TÀ
• **080217**	CASSETTA PORTAUT."MAURER" 5 SCOMP.404X200X290	PZ	1
• **080219**	CASSETTA PORTAUT."MAURER" 5 SCOMP.495X200X290	PZ	1

CASSETTE PORTAUTENSILI METALLO/PLASTICA



STANLEY

Cassetta in metallo/plastica STANLEY mod. Metal/Plastic art.1-95-61 - corpo in metallo molto spazioso - con vaschetta - coperchio con scanalatura a "V" per il taglio di assi - grandi cerniere anti ruggine con asola porta lucchetto - impugnatura ergonomica bimateriale

CODICE	DESCRIZIONE	UM	Q.TÀ
112835	CASSETTA PORTAUT.METAL/PLAS.MM.497X293X222	PZ	4
112845	CASSETTA PORTAUT.METAL/PLAS.MM.584X293X222	PZ	4
112846	CASSETTA PORTAUT.METAL/PLAS.MM.662X293X222	PZ	4

CASSETTE PORTAUTENSILI IN PLASTICA



STANLEY

Cassetta portautensili STANLEY mod. Pro Fatmax art. FMST1-75792 - con vaschette di diverse dimensioni per la piccola minuteria, finestrelle trasparenti nel coperchio per una visibilità del contenuto - vassoio scorrevole, crea una postazione di lavoro su due livelli - maniglione in alluminio - cerniere in metallo antiruggine - asole per chiusura a lucchetto - protezione a pioggia e polvere (IP 54) - L515xH300xP275 mm

CODICE	DESCRIZIONE	UM	Q.TÀ
112896	CASSETTA PORTA UTENSILI FATMAX 20" 1-75792	PZ	3

CASSETTE PORTAUTENSILI IN PLASTICA



STANLEY

Cassetta portautensili STANLEY mod. ESSENTIAL art. STST1-75515 - in polipropilene - due organizer nel coperchio, vaschetta estraibile - cerniere di chiusura in metallo

CODICE	DESCRIZIONE	UM	Q.TÀ
112836	CASSETTA PORTAUT.POLIPROP.MM.320X188X132	PZ	6
112847	CASSETTA PORTAUT.POLIPROP.MM.406X205X195	PZ	6
112848	CASSETTA PORTAUT.POLIPROP.MM.482X254X250	PZ	6

CASSETTE PORTAUTENSILI IN PLASTICA



STANLEY

Cassetta portautensili STANLEY mod. One Touch art. 1-70-316 - con cassetto - sistema di apertura/chiusura ad una mano, senza cerniere - vaschetta - impugnatura rivestita in gomma - un cassetto alto a scomparti - scanalatura a V nel coperchio per le operazioni di taglio - asola per chiusura a lucchetto - dimensioni: 481x279x287 mm

CODICE	DESCRIZIONE	UM	Q.TÀ
112844	CASSETTA PORTAUT.C/CASSETTO MM.481X279X287	PZ	3

CASSETTE PORTAUTENSILI IN PLASTICA



AEG

Cassetta portautensili AEG Toolbox - guaina di protezione per evitare l'ingresso di umidità - chiusure in metallo e maniglia di trasporto - dimensioni: 525x255x290 mm

CODICE	DESCRIZIONE	UM	Q.TÀ
114450	CASSETTA PORTAUTENSILI"TOOLBOX"MM.525X255X290	PZ	4

VALIGETTE MULTIUSO IN PLASTICA



Valigetta multiuso in polipropilene con coperchio trasparente - divisorie fisse 242x190x60 mm

CODICE	DESCRIZIONE	UM	Q.TÀ
101659	VALIGETTA PORTAMINUTERIA CM.24X19X 6	PZ	16

VALIGETTE MULTIUSO IN PLASTICA



STANLEY

Valigetta organizer STANLEY mod. Organizers Basic - in polipropilene, con divisori removibili - coperchio trasparente a chiusura ermetica - nessun rischio di mischiare il contenuto

CODICE	DESCRIZIONE	UM	Q.TÀ
113334	ORGANIZER TRASPAR.10 SCOMPARTI MM.210X115X35	PZ	36
113335	ORGANIZER TRASPAR.17 SCOMPARTI MM.272X189X46	PZ	18
113336	ORGANIZER TRASPAR.22 SCOMPARTI MM.357X229X48	PZ	8

VALIGETTE MULTIUSO IN PLASTICA



STANLEY

Valigetta organizer STANLEY mod. Organizer Sort Master Light art. STST1-70720 - in polipropilene - cerniere laterali che permettono di sovrapporre fino a tre unità - speciale configurazione del coperchio che impedisce lo spostamento del contenuto tra uno scomparto e l'altro - capacità di carico: 2,5 kg

CODICE	DESCRIZIONE	UM	Q.TÀ
113333	ORGANIZER TRASPAR.C/MAN. SCOMP.MM.295X65X215	PZ	6

VALIGETTE MULTIUSO IN PLASTICA



STANLEY

Valigetta organizer STANLEY art. 1-92-071 - coperchio trasparente a chiusura ermetica - nessun rischio di mischiare il contenuto - maniglia in gomma - doppia chiusura - vuota

CODICE	DESCRIZIONE	UM	Q.TÀ
113018	ORGANIZER TRASP.C/MAN.18 SCOMP.MM.365X64X291	PZ	12

VALIGETTE MULTIUSO IN PLASTICA



STANLEY

Valigetta organizer STANLEY Sort Master Junior art. 1-97-483 - speciale struttura del coperchio trasparente con scanalature ad incastro dei divisori centrali - nessun rischio di mischiare il contenuto - divisori removibili - pulsante di bloccaggio nel coperchio - può essere utilizzato come unità singola oppure è possibile sovrapporre e agganciare fino a 3 unità - dimensioni: 375x67x292 mm

CODICE	DESCRIZIONE	UM	Q.TÀ
112838	ORGANIZER SING.SORT MASTER JUNIOR 375X67X292	PZ	6

VALIGETTE MULTIUSO IN PLASTICA



STANLEY

Valigetta organizer STANLEY mod. Sort Master art. 1-94-745 - speciale struttura del coperchio trasparente con scanalature ad incastro dei divisori centrali - nessun rischio di mischiare il contenuto - pulsante di bloccaggio nel coperchio - dimensioni: 430x90x330 mm

CODICE	DESCRIZIONE	UM	Q.TÀ
112839	ORGANIZER SINGOLO SORT MASTER MM.430X90X330	PZ	4

VALIGETTE MULTIUSO IN PLASTICA



STANLEY

Valigetta organizer STANLEY mod. Sort Master Light - art. STST1-71197 - versione doppia - in polipropilene - cerniere laterali che permettono di sovrapporre fino a tre unità - speciale configurazione del coperchio che impedisce lo spostamento del contenuto tra uno scomparto e l'altro - capacità di carico 5 kg - dimensioni 295x134x215 mm

CODICE	DESCRIZIONE	UM	Q.TÀ
111502	ORGANIZER DOPPIO PROF. 5KG 295X134X215MM	PZ	12

VALIGETTE MULTIUSO IN PLASTICA



STANLEY

Valigetta organizer STANLEY mod. Pro FatMax cod. 1-97-518 - cerniere in metallo (versione alta) - coperchio trasparente in policarbonato con incastri che bloccano le vaschette interne - guarnizione anti umidità - cerniere posteriori in metallo - cerniere laterali per aggancio verticale - vaschette totalmente asportabili - dimensioni 446x116x357 mm

CODICE	DESCRIZIONE	UM	Q.TÀ
111503	ORGANIZER PROF.CERNIERE METALLO 446X116X357MM	PZ	3

VALIGETTE MULTIUSO IN PLASTICA



STANLEY

Valigetta organizer STANLEY mod. Pro FatMax cod. 1-97-517 - cerniere in metallo - coperchio trasparente in policarbonato con incastri che bloccano le vaschette interne - cerniere in metallo - guarnizione anti umidità - cerniere posteriori in metallo - cerniere laterali per aggancio verticale - vaschette totalmente asportabili - dimensioni 446x74x357 mm

CODICE	DESCRIZIONE	UM	Q.TÀ
111504	ORGANIZER PROF.CERNIERE METALLO 446X74X357MM	PZ	5

VALIGIE PORTA ATTREZZI



Valigia in alluminio con bordi arrotondati - 2 pannelli porta utensili con tasche - porta documenti - fondo termoformato con vaschetta portaminuteria - misure 480x390x200 mm - peso 7,2 kg

CODICE	DESCRIZIONE	UM	Q.TÀ
113930	VALIGIA ALLUMINIO 2 PANN.X UTENS. 480X390X200	PZ	1

VALIGIE PORTA ATTREZZI



Valigia in ABS antiurto tipo roller con maniglia telescopica - 2 pannelli porta utensili con tasche - fondo con divisori removibili - serratura con combinazione a 3 cifre - ruote con cuscinetti a sfera - misure 439x312x200 mm - peso 4 kg

CODICE	DESCRIZIONE	UM	Q.TÀ
113929	VALIGIA TROLLEY IN ABS ANTIURTO 439X312X200	PZ	1

VALIGIE PORTA ATTREZZI



Valigia in ABS antiurto con bordi arrotondati - 2 pannelli porta utensili - porta documenti - misure 480x380x255 mm - peso 4,2 kg

CODICE	DESCRIZIONE	UM	Q.TÀ
113928	VALIGIA IN ABS ANTIURT. 2 PANN. 480X380X255	PZ	1

VALIGIE PORTA ATTREZZI



Valigia trolley portautensili in polietilene con calotte in HDPE - 2 braccetti reggi coperchio - maniglione telescopico e grandi ruote con cuscinetti a sfera - 2 serrature con chiave - 2 pannelli con elastici cuciti - 1 tasca portadocumenti - 3 cassettini portaminuteria

CODICE	DESCRIZIONE	UM	Q.TÀ
112978	TROLLEY POLIET. 470X390X320 ROCKTURTLE350PEL	PZ	1

VALIGIE PORTA ATTREZZI



MAURER

Valigetta portautensili MAURER in ABS nero - bordi arrotondati e profili in alluminio - maniglia in plastica - divisori interni removibili (1 lungo in orizzontale e 4 corti in verticale) - pannello interno portautensili - con tracolla - 460x330x150 mm

CODICE	DESCRIZIONE	UM	Q.TÀ
• **098762**	VALIGIA PORTAUTENS.MAURER ABS NERO CM46X33X15	PZ	4

BAULI PORTAUTENSILI IN LAMIERA



Beta

Baule portautensili metallico BETA - in lamiera verniciata - con chiusura portalucchetto

CODICE	DESCRIZIONE	UM	Q.TÀ
109892	BAULE METALLICO 720X320X310 MM COL.ARANCIO	PZ	1
109893	BAULE METALLICO 1010X410X400 MM COL.ARANCIO	PZ	1

BAULI PORTAUTENSILI IN PLASTICA



STANLEY

Baule portautensili in plastica con ruote STANLEY mod. ESSENTIAL art. STST1-80150 - capacità 50 L - capacità di carico 40 kg - ruote diam. 7" rivestite in gomma - organizer nel coperchio per lo stoccaggio della piccola minuteria - cerniere di chiusura in acciaio - asola per chiusura a lucchetto - scanalature a V nel coperchio per il taglio di tubi e assi - vaschetta asportabile - maniglione in metallo ed impugnatura in materiale sintetico - dimensioni 665x404x344 mm

CODICE	DESCRIZIONE	UM	Q.TÀ
112837	BAULETTO PORTAUTENS.C/RUOTE MM.665X404X344	PZ	2

BORSE PORTAUTENSILI



STANLEY

Borsa portautensili STANLEY art. 1-93-330 - in nylon 600x600 Den con base rigida in materiale sintetico - 1 tasca a rete con chiusura a cerniera - 1 tasca con chiusura a bottone - dimensioni: 300x250x130 mm

CODICE	DESCRIZIONE	UM	Q.TÀ
112840	BORSA PORTAUTENSILI STANLEY MM. 300X250X130	PZ	6

BORSE PORTAUTENSILI



STANLEY

Borsa portautensili STANLEY mod. FatMax Multi Access art. FMST1-73607 - in poliestere con base rigida e impermeabile - due grandi scomparti separati con ampio spazio per utensili - grande facilità di accesso e totale visibilità del contenuto - tasche multiple esterne ed interne, tasca frontale chiusa - tracolla con imbottitura - dimensioni: 430x280x300 mm

CODICE	DESCRIZIONE	UM	Q.TÀ
112843	BORSA MULTI-ACCESS STANLEY MM.430X280X300	PZ	4

BORSE PORTAUTENSILI



STANLEY

Borsa portautensili con ruote STANLEY art. 1-97-515 - struttura rigida in Nylon 600x600 Den, durevole e robusto - alloggiamenti per utensili elettrici e utensili manuali - tasca porta documenti - separatore interno, permette una migliore organizzazione dello spazio - maniglione telescopico per il trasporto - 4 tasche interne e elastici - dimensioni: 460x330x450 mm

CODICE	DESCRIZIONE	UM	Q.TÀ
112841	BORSA PORTAUT.STANLEY C/RUOTE MM.460X330X450	PZ	2

ZAINI PORTAUTENSILI



STANLEY

Zaino portautensili STANLEY mod. JUNIOR art. STST1-72335 - pratico per trasportare utensili in luoghi o ad altezze difficilmente accessibili - con divisorio interno asportabile e tasche per l'alloggiamento degli utensili - scomparto separato per il computer portatile - in nylon 600x600 Den - imbottitura posteriore e spallacci imbottiti - tasca frontale per oggetti personali - capacità di carico: 15 kg - dimensioni: 350x440x160 mm

CODICE	DESCRIZIONE	UM	Q.TÀ
112850	ZAINO PORTAUTENS.STANLEY KG.15 MM.350X440X160	PZ	4

BORSE PER CARPENTIERI



MAURER

Borsa porta attrezzi MAURER per carpentieri, in crosta scamosciata - cinghia regolabile, 2 tasche: 1 larga + 1 media, asole per martello + portatenaglia

CODICE	DESCRIZIONE	UM	Q.TÀ
• **080948**	BORSA DA CARPENTIERE MAURER CROSTA VITELLO	PZ	50

BORSE PER CARPENTIERI



MAURER

Borsa porta attrezzi MAURER per carpentieri, in crosta scamosciata - cinghia regolabile - 2 tasche: 1 larga e 1 media + portachiodi + 2 asole per martello

CODICE	DESCRIZIONE	UM	Q.TÀ
• **084239**	BORSA CARPENTIERE CROSTA 2 TASCHE+P/MART	PZ	24

BORSE PER CARPENTIERI



MAURER

Borsa portattrezzi MAURER per carpentieri, in nylon con maniglia - cinghia regolabile - 2 tasche grandi + 4 tasche piccole + 1 gancio metallico portamartello - alloggiamento per il flessometro - attrezzi non inclusi

CODICE	DESCRIZIONE	UM	Q.TÀ
• **092667**	BORSA CARPENTIERE NYLON 6 TASCHE C/PORTAMART.	PZ	24

BORSE CARPENTIERE - ACCESSORI



MAURER

Cintura MAURER per borse - in polipropilene, rinforzata - altezza 5 cm

CODICE	DESCRIZIONE	UM	Q.TÀ
• **092677**	CINTURA IN POLIPROPILENE RINFOR.ALTEZZA CM. 5	PZ	50

BORSE CARPENTIERE - ACCESSORI



MAURER

Cintura MAURER per borse - in pelle robusta - fibbia a 2 fori - 135 cm

CODICE	DESCRIZIONE	UM	Q.TÀ
• **093779**	CINTURA IN PELLE "MAURER" C/FIBBIA CM.135	PZ	30

PORTAUTENSILI DA CINTURA



papillon

Portaforbici PAPILLON per cinture - in pelle

CODICE	DESCRIZIONE	UM	Q.TÀ
• **093778**	PORTAFORBICI PAPILLON IN PELLE	PZ	100

PORTAUTENSILI DA CINTURA



papillon

Portaforbici PAPILLON per cinture - in nylon

CODICE	DESCRIZIONE	UM	Q.TÀ
• **093776**	PORTAFORBICI PAPILLON IN NYLON	PZ	150

CONTENITORI IN METALLO



Contenitore sovrapponibile in lamiera acciaio verniciata

CODICE	DESCRIZIONE	UM	Q.TÀ
101671	CONTENITORE LAMIERA MOD.3 340X200X200H	PZ	1
101672	CONTENITORE LAMIERA MOD.4 500X300X200H	PZ	1
101673	CONTENITORE LAMIERA MOD.5 700X450X300H	PZ	1

CONTENITORI IN PLASTICA



MAURER PLUS

Contenitore industriale sovrapponibile MAURER PLUS - in plastica colore grigio - assemblaggio ad incastro su due lati

CODICE	DESCRIZIONE	UM	Q.TÀ
054441	CONTENIT.PLA.GRIGIO MOD.A2"MPLUS"110X160X76	PZ	60
054442	CONTENIT.PLA.GRIGIO MOD.B3"MPLUS"150X240X125	PZ	24
054443	CONTENIT.PLA.GRIGIO MOD.D4"MPLUS"212X360X165	PZ	21
054444	CONTENIT.PLA.GRIGIO MOD.E5"MPLUS"313X504X190	PZ	12
090904	CONTENIT.PLA.GRIGIO MOD.F6"MPLUS"380X610X250	PZ	1

CASSETTIERE IN PLASTICA



Cassettiera assemblabile ad incastro 208x132x208 mm con 16 cassetti trasparenti

CODICE	DESCRIZIONE	UM	Q.TÀ
101681	CASSETTIERA "VISION"C/16 CASSETTI T.P.12	PZ	4

CASSETTIERE IN PLASTICA



Cassettiera assemblabile ad incastro 208x132x208 mm con 8 cassetti trasparenti

CODICE	DESCRIZIONE	UM	Q.TÀ
101682	CASSETTIERA "VISION"C/ 8 CASSETTI T.P.13	PZ	4

CASSETTIERE IN PLASTICA



Cassettiera assemblabile ad incastro 208x222x208 mm con 8 cassetti trasparenti

CODICE	DESCRIZIONE	UM	Q.TÀ
101683	CASSETTIERA "VISION"C/ 8 CASSETTI T.P.15	PZ	4

CASSETTIERE IN PLASTICA



Cassettiera assemblabile ad incastro 208x222x208 mm con 4 cassetti trasparenti - dimensione cassetto 198x200x43 mm

CODICE	DESCRIZIONE	UM	Q.TÀ
101684	CASSETTIERA "VISION"C/ 4 CASSETTI T.P.16	PZ	4

CASSETTIERE IN PLASTICA



Cassettiera assemblabile ad incastro 208x222x208 con 4 cassetti trasparenti - dimensione cassetto 93x199x94 mm

CODICE	DESCRIZIONE	UM	Q.TÀ
101685	CASSETTIERA "VISION"C/ 4 CASSETTI T.P.17	PZ	4

CASSETTIERE IN PLASTICA



Cassettiera assemblabile ad incastro 249x310x375 mm con 8 cassetti trasparenti

CODICE	DESCRIZIONE	UM	Q.TÀ
101686	CASSETTIERA "VISION"C/ 8 CASSETTI T.P.21	PZ	2

CASSETTIERE IN PLASTICA



MAURER

Cassettiera MAURER in polipropilene 382x148x230 mm, con 8 cassetti trasparenti di 184x145x55 mm

CODICE	DESCRIZIONE	UM	Q.TÀ
051706	CASSETT.TRASPARENTE 8 CASS. ART. 614 T	PZ	4

CASSETTIERE IN PLASTICA



MAURER

Cassettiera MAURER in polipropilene 382x148x230 mm, con 12 cassetti trasparenti di 122x145x55 mm

CODICE	DESCRIZIONE	UM	Q.TÀ
051705	CASSETT.TRASPARENTE 12 CASS. ART. 613 T	PZ	4

CASSETTIERE IN PLASTICA



MAURER

Cassettiera MAURER in polipropilene 382x148x230 mm, con 16 cassetti trasparenti di 90x145x55 mm

CODICE	DESCRIZIONE	UM	Q.TÀ
052165	CASSETT.TRASPARENTE 16 CASS. ART. 612 T	PZ	4

CASSETTIERE IN PLASTICA



MAURER

Cassettiera MAURER in polipropilene 382x148x230 mm, con 24 cassetti trasparenti di 59x145x55 mm

CODICE	DESCRIZIONE	UM	Q.TÀ
051704	CASSETTIERA TRASPARENTE 24 CASS. ART. 611 T	PZ	4

CARRELLI PER OFFICINA



Carrello in lamiera - 3 vasche - altezza 900 mm - portata 200 kg - 4 ruote con supporto su piastra (1 con freno) - smontato (dimensioni imballo: 103x71x15 cm)

CODICE	DESCRIZIONE	UM	Q.TÀ
109960	CARRELLO 3 VASCHE MM.500X850X900H RUOTE D.100	PZ	1
109959	CARRELLO 3 VASCHE MM.600X900X900H RUOTE D.125	PZ	1

CARRELLI PORTAUTENSILI



Beta

Cassettiera mobile BETA mod. C24EH con 7 cassetti montati su guide telescopiche a sfera - piano di lavoro in ABS - quattro ruote diam. 125 mm: 2 fisse e 2 girevoli con freno - capacità di carico 700 kg - completo di 169 utensili specifici per industria con termoformati

CODICE	DESCRIZIONE	UM	Q.TÀ
114087	CASSETTIERA BETA CON 169 UTENSILI 2400EH/VI	PZ	1

CARRELLI PORTAUTENSILI



MAURER

Carrello MAURER mod. GR60 - con 6 cassetti, con angoli arrotondati e piano in ABS goffato - lunghezza 770 mm, larghezza 476 mm, altezza 900 mm, diametro ruote 100 mm, peso 63 kg, colore giallo/nero - con serratura e maniglia di manovra - cassetti su cuscinetti a sfera

CODICE	DESCRIZIONE	UM	Q.TÀ
109920	CARR. PORTAUT.6 CASS.GI/NE MAURER 770X476X900	PZ	1

TROLLEY PORTAUTENSILI



STANLEY

Trolley STANLEY art. 1-95-621 in metallo e polipropilene - composto da cassetta, cassetto ed ampia base - cassetta superiore con coperchio scanalato e vaschetta estraibile - cassetto con guide in acciaio con cuscinetti a sfera, per scorrimento morbido e grande capacità di carico - base fissa con grandi ruote - maniglione telescopico - base e cassetto si aprono con facilità formando una postazione di lavoro - asole per chiusura a lucchetto - dimensioni: 56,8x73x38,9 cm

CODICE	DESCRIZIONE	UM	Q.TÀ
111501	TROLLEY PROF. METALLO/PPL 56.8X73X38.9 CM	PZ	1

CARRELLI PORTAUTENSILI



Beta

Cassettiera mobile vuota con 5 cassetti BETA - piano di lavoro in ABS - dimensione H955 x L740 x P445 mm - piano dei cassetti protetto da tappetini di gomma espansa - quattro ruote diam. 125 mm: 2 fisse e 2 girevoli (una con freno) - serratura di sicurezza centralizzata frontale - capacità di carico statico 800 kg - portaflacone laterale integrato

CODICE	DESCRIZIONE	UM	Q.TÀ
110871	CARRELLO VUOTO BETA COL.ARANCIO ART.C24S/05	PZ	1

TROLLEY PORTAUTENSILI



STANLEY

Trolley in metallo e polipropilene STANLEY mod.Fat Max art 1-95-622 - composto da cassetta superiore con coperchio scanalato e vaschetta estraibile, la cassetta è separabile con la semplice pressione di un bottone; due cassetti con guide in acciaio con cuscinetti a sfera, per scorrimento morbido e grande capacità di carico; ampia base fissa con grandi ruote - maniglione telescopico - base e cassetto si aprono con facilità formando una postazione di lavoro - asole per chiusura a lucchetto - dimensioni 568x893x389 mm

CODICE	DESCRIZIONE	UM	Q.TÀ
112832	TROLLEY "FAT MAX" MET/PPL MM.568X893X389	PZ	1

TROLLEY PORTAUTENSILI



STANLEY

Trolley STANLEY mod. Essential 3in1 art. STST1-80151 - 3 livelli di stoccaggio vano base, cestello centrale removibile e cassetta porta utensili 18" superiore - ruote diam. 7" rivestite in gomma - due organizer nel coperchio per lo stoccaggio della piccola minuteria - cerniere di chiusura in acciaio - asole per chiusura a lucchetto - maniglione pieghevole per il trasporto agevole anche all'interno del baule dell'auto - moduli intercambiabili - capacità di carico 20 kg - dimensioni 475x285x623 mm

CODICE	DESCRIZIONE	UM	Q.TÀ
112833	TROLLEY ESSENTIAL "3 IN 1" MM.475X285X623	PZ	2

PUNTE ELICOIDALI CILINDRICHE



DORMER

Punta elicoidale extracorta HSS rivestita al Tin DORMER art. A022 - estremamente versatile adatta sia per trapani che macchine CNC

CODICE	DESCRIZIONE	UM	Q.TÀ
108522	PUNTA HSS TIN ELIC.CIL.EXTRACORTA A022 MM. 3	PZ	10
111274	PUNTA HSS TIN ELIC.CIL.EXTRACOR.A022 MM. 3,20	PZ	10
108523	PUNTA HSS TIN ELIC.CIL.EXTRACOR.A022 MM. 3,50	PZ	10
108524	PUNTA HSS TIN ELIC.CIL.EXTRACORTA A022 MM. 4	PZ	10
108525	PUNTA HSS TIN ELIC.CIL.EXTRACOR.A022 MM. 4,20	PZ	10
108527	PUNTA HSS TIN ELIC.CIL.EXTRACORTA A022 MM. 5	PZ	10
108528	PUNTA HSS TIN ELIC.CIL.EXTRACORTA A022 MM. 6	PZ	10

PUNTE ELICOIDALI CILINDRICHE



DORMER

Punta elicoidale cilindrica corta HSS TiN rivestite al Titanio DORMER art. A002 - per materiali normali con R sino a 1000 N/mm^2

CODICE	DESCRIZIONE	UM	Q.TÀ
101718	PUNTA HSS TIN ELIC.CIL.CORTA A002 MM. 1	PZ	10
101719	PUNTA HSS TIN ELIC.CIL.CORTA A002 MM. 1,20	PZ	10
101720	PUNTA HSS TIN ELIC.CIL.CORTA A002 MM. 1,50	PZ	10
101721	PUNTA HSS TIN ELIC.CIL.CORTA A002 MM. 1,70	PZ	10
101722	PUNTA HSS TIN ELIC.CIL.CORTA A002 MM. 2	PZ	10
101723	PUNTA HSS TIN ELIC.CIL.CORTA A002 MM. 2,20	PZ	10
101724	PUNTA HSS TIN ELIC.CIL.CORTA A002 MM. 2,50	PZ	10
101725	PUNTA HSS TIN ELIC.CIL.CORTA A002 MM. 2,80	PZ	10
101726	PUNTA HSS TIN ELIC.CIL.CORTA A002 MM. 3	PZ	10
101727	PUNTA HSS TIN ELIC.CIL.CORTA A002 MM. 3,20	PZ	10
101728	PUNTA HSS TIN ELIC.CIL.CORTA A002 MM. 3,30	PZ	10
101729	PUNTA HSS TIN ELIC.CIL.CORTA A002 MM. 3,50	PZ	10
101730	PUNTA HSS TIN ELIC.CIL.CORTA A002 MM. 3,70	PZ	10
101731	PUNTA HSS TIN ELIC.CIL.CORTA A002 MM. 4	PZ	10
101733	PUNTA HSS TIN ELIC.CIL.CORTA A002 MM. 4,20	PZ	10
101734	PUNTA HSS TIN ELIC.CIL.CORTA A002 MM. 4,50	PZ	10
101735	PUNTA HSS TIN ELIC.CIL.CORTA A002 MM. 4,70	PZ	10
101736	PUNTA HSS TIN ELIC.CIL.CORTA A002 MM. 5	PZ	10
101737	PUNTA HSS TIN ELIC.CIL.CORTA A002 MM. 5,20	PZ	10
101738	PUNTA HSS TIN ELIC.CIL.CORTA A002 MM. 5,50	PZ	10
101739	PUNTA HSS TIN ELIC.CIL.CORTA A002 MM. 5,70	PZ	10
101740	PUNTA HSS TIN ELIC.CIL.CORTA A002 MM. 6	PZ	10
101741	PUNTA HSS TIN ELIC.CIL.CORTA A002 MM. 6,20	PZ	10
101742	PUNTA HSS TIN ELIC.CIL.CORTA A002 MM. 6,50	PZ	10
101743	PUNTA HSS TIN ELIC.CIL.CORTA A002 MM. 6,70	PZ	10
101744	PUNTA HSS TIN ELIC.CIL.CORTA A002 MM. 7	PZ	10
101745	PUNTA HSS TIN ELIC.CIL.CORTA A002 MM. 7,20	PZ	10
101746	PUNTA HSS TIN ELIC.CIL.CORTA A002 MM. 7,50	PZ	10
101747	PUNTA HSS TIN ELIC.CIL.CORTA A002 MM. 7,70	PZ	10
101748	PUNTA HSS TIN ELIC.CIL.CORTA A002 MM. 8	PZ	10
101749	PUNTA HSS TIN ELIC.CIL.CORTA A002 MM. 8,20	PZ	10
101750	PUNTA HSS TIN ELIC.CIL.CORTA A002 MM. 8,50	PZ	10
101751	PUNTA HSS TIN ELIC.CIL.CORTA A002 MM. 8,70	PZ	10
101752	PUNTA HSS TIN ELIC.CIL.CORTA A002 MM. 9	PZ	10
101753	PUNTA HSS TIN ELIC.CIL.CORTA A002 MM. 9,20	PZ	10
101754	PUNTA HSS TIN ELIC.CIL.CORTA A002 MM. 9,50	PZ	10
101756	PUNTA HSS TIN ELIC.CIL.CORTA A002 MM. 10	PZ	10
101757	PUNTA HSS TIN ELIC.CIL.CORTA A002 MM. 10,20	PZ	5
101758	PUNTA HSS TIN ELIC.CIL.CORTA A002 MM. 10,50	PZ	5
101759	PUNTA HSS TIN ELIC.CIL.CORTA A002 MM. 10,70	PZ	5
101760	PUNTA HSS TIN ELIC.CIL.CORTA A002 MM. 11	PZ	5
101761	PUNTA HSS TIN ELIC.CIL.CORTA A002 MM. 11,50	PZ	5
101762	PUNTA HSS TIN ELIC.CIL.CORTA A002 MM.11,70	PZ	5
101763	PUNTA HSS TIN ELIC.CIL.CORTA A002 MM. 12	PZ	5
101764	PUNTA HSS TIN ELIC.CIL.CORTA A002 MM.12,20	PZ	5
101765	PUNTA HSS TIN ELIC.CIL.CORTA A002 MM.12,50	PZ	5
101766	PUNTA HSS TIN ELIC.CIL.CORTA A002 MM. 13	PZ	5
101767	PUNTA HSS TIN ELIC.CIL.CORTA A002 MM.13,50	PZ	1
101768	PUNTA HSS TIN ELIC.CIL.CORTA A002 MM. 14	PZ	1
101769	PUNTA HSS TIN ELIC.CIL.CORTA A002 MM.14,50	PZ	1
101770	PUNTA HSS TIN ELIC.CIL.CORTA A002 MM.15	PZ	1
101772	PUNTA HSS TIN ELIC.CIL.CORTA A002 MM.15,50	PZ	1
101773	PUNTA HSS TIN ELIC.CIL.CORTA A002 MM.16	PZ	1

PUNTE ELICOIDALI CILINDRICHE



DORMER

Punta elicoidale cilindrica corta DORMER art. A100 HSS per materiali normali - impieghi generici

CODICE	DESCRIZIONE	UM	Q.TÀ
101774	PUNTA ELIC.CILIN.CORTA DORMER A100 MM. 0,50	PZ	10
101776	PUNTA ELIC.CILIN.CORTA DORMER A100 MM. 0,70	PZ	10
101777	PUNTA ELIC.CILIN.CORTA DORMER A100 MM. 0,80	PZ	10
101778	PUNTA ELIC.CILIN.CORTA DORMER A100 MM. 0,90	PZ	10

PUNTE ELICOIDALI CILINDRICHE



alpen

Punte elicoidali per metallo HSS DIN 338 RN Pro ALPEN art. 954 - serie corta - superficie lucida - angolo d'attacco 135° - geometria Split Point - affilata con precisione, autocentrante, adatta per la foratura di carbonio legato e acciaio normale

CODICE	DESCRIZIONE	UM	Q.TÀ
112075	PUNTA ELIC.CILIN.954 PRO HSS ANG.135° MM 3,2	PZ	10
112078	PUNTA ELIC.CILIN. 954 PRO HSS ANG.135° MM 4,2	PZ	10
054305	PUNTA ELIC.CILIN.954 PRO HSS ANG.135° MM 1,0	PZ	10
054306	PUNTA ELIC.CILIN.954 PRO HSS ANG.135° MM 1,5	PZ	10
054307	PUNTA ELIC.CILIN.954 PRO HSS ANG.135° MM 2,0	PZ	10
054308	PUNTA ELIC.CILIN.954 PRO HSS ANG.135° MM 2,5	PZ	10
054310	PUNTA ELIC.CILIN.954 PRO HSS ANG.135° MM 3,0	PZ	10
054311	PUNTA ELIC.CILIN.954 PRO HSS ANG.135° MM 3,5	PZ	10
054339	PUNTA ELIC.CILIN. 954 PRO HSS ANG.135° MM 4,0	PZ	10
054340	PUNTA ELIC.CILIN.954 PRO HSS ANG.135° MM 4,5	PZ	10
054341	PUNTA ELIC.CILIN. 954 PRO HSS ANG.135° MM 5,0	PZ	10
054342	PUNTA ELIC.CILIN. 954 PRO HSS ANG.135° MM 5,5	PZ	10
054343	PUNTA ELIC.CILIN. 954 PRO HSS ANG.135° MM 6,0	PZ	10
054344	PUNTA ELIC.CILIN. 954 PRO HSS ANG.135° MM 6,5	PZ	10
054345	PUNTA ELIC.CILIN. 954 PRO HSS ANG.135° MM 7,0	PZ	10
054346	PUNTA ELIC.CILIN.954 PRO HSS ANG.135° MM 7,5	PZ	10
054350	PUNTA ELIC.CILIN. 954 PRO HSS ANG.135° MM 8,0	PZ	10
054351	PUNTA ELIC.CILIN.954 PRO HSS ANG.135° MM 8,5	PZ	10
054352	PUNTA ELIC.CILIN.954 PRO HSS ANG.135° MM 9,0	PZ	10
054353	PUNTA ELIC.CILIN.954 PRO HSS ANG.135° MM 9,5	PZ	10
054354	PUNTA ELIC.CILIN. 954 PRO HSS ANG.135° MM10,0	PZ	10
054357	PUNTA ELIC.CILIN.954 PRO HSS ANG.135° MM10,5	PZ	5
054358	PUNTA ELIC.CILIN.954 PRO HSS ANG.135° MM11,0	PZ	5
054359	PUNTA ELIC.CILIN.954 PRO HSS ANG.135° MM11,5	PZ	5
054360	PUNTA ELIC.CILIN.954 PRO HSS ANG.135° MM12,0	PZ	5
054361	PUNTA ELIC.CILIN.954 PRO HSS ANG.135° MM12,5	PZ	5
054362	PUNTA ELIC.CILIN.954 PRO HSS ANG.135° MM13,0	PZ	5

PUNTE ELICOIDALI CILINDRICHE



maykestag

Punte elicoidali HSS con affilatura diamante AC ALPEN - serie corta - DIN 338 RN - adatta per foratura di acciai non legati, ghisa, ghisa grigia, ghisa malleabile, leghe rame, alpaca, grafite, acciai sinterizzati

CODICE	DESCRIZIONE	UM	Q.TÀ
110438	PUNTA ELIC.CILIN. CORTA HSS DIN338 MM. 1	PZ	10
110440	PUNTA ELIC.CILIN. CORTA HSS DIN338 MM. 1,50	PZ	10
110441	PUNTA ELIC.CILIN. CORTA HSS DIN338 MM. 1,70	PZ	10
110442	PUNTA ELIC.CILIN. CORTA HSS DIN338 MM. 2	PZ	10
113981	PUNTA ELIC.CILIN. CORTA HSS DIN338 MM. 2,20	PZ	10
110444	PUNTA ELIC.CILIN. CORTA HSS DIN338 MM. 2,50	PZ	10
110446	PUNTA ELIC.CILIN. CORTA HSS DIN338 MM. 3	PZ	10
110447	PUNTA ELIC.CILIN. CORTA HSS DIN338 MM. 3,20	PZ	10
110448	PUNTA ELIC.CILIN. CORTA HSS DIN338 MM. 3,30	PZ	10
110449	PUNTA ELIC.CILIN. CORTA HSS DIN338 MM. 3,50	PZ	10
110450	PUNTA ELIC.CILIN. CORTA HSS DIN338 MM. 3,70	PZ	10
110451	PUNTA ELIC.CILIN. CORTA HSS DIN338 MM.4	PZ	10
110452	PUNTA ELIC.CILIN. CORTA HSS DIN338 MM.4,20	PZ	10
110453	PUNTA ELIC.CILIN. CORTA HSS DIN338 MM.4,50	PZ	10
110455	PUNTA ELIC.CILIN. CORTA HSS DIN338 MM.5	PZ	10
110456	PUNTA ELIC.CILIN. CORTA HSS DIN338 MM.5,20	PZ	10
110457	PUNTA ELIC.CILIN. CORTA HSS DIN338 MM.5,50	PZ	10
110459	PUNTA ELIC.CILIN. CORTA HSS DIN338 MM.6	PZ	10
110460	PUNTA ELIC.CILIN. CORTA HSS DIN338 MM.6,20	PZ	10
110461	PUNTA ELIC.CILIN. CORTA HSS DIN338 MM.6,50	PZ	10
114586	PUNTA ELIC.CILIN. CORTA HSS DIN338 MM.6,75	PZ	10
110463	PUNTA ELIC.CILIN. CORTA HSS DIN338 MM.7	PZ	10
110465	PUNTA ELIC.CILIN. CORTA HSS DIN338 MM.7,50	PZ	10
110467	PUNTA ELIC.CILIN. CORTA HSS DIN338 MM.8	PZ	10
110468	PUNTA ELIC.CILIN. CORTA HSS DIN338 MM.8,20	PZ	10
110469	PUNTA ELIC.CILIN. CORTA HSS DIN338 MM.8,50	PZ	10
110470	PUNTA ELIC.CILIN. CORTA HSS DIN338 MM.8,70	PZ	10
110471	PUNTA ELIC.CILIN. CORTA HSS DIN338 MM. 9	PZ	10
110473	PUNTA ELIC.CILIN. CORTA HSS DIN338 MM. 9,50	PZ	10
110474	PUNTA ELIC.CILIN. CORTA HSS DIN338 MM. 10	PZ	10
110475	PUNTA ELIC.CILIN. CORTA HSS DIN338 MM. 10,20	PZ	5
110476	PUNTA ELIC.CILIN. CORTA HSS DIN338 MM. 10,50	PZ	5
110478	PUNTA ELIC.CILIN. CORTA HSS DIN338 MM. 11	PZ	5
110479	PUNTA ELIC.CILIN. CORTA HSS DIN338 MM. 11,50	PZ	5
110481	PUNTA ELIC.CILIN. CORTA HSS DIN338 MM.12	PZ	5
110483	PUNTA ELIC.CILIN. CORTA HSS DIN338 MM.12,50	PZ	5
110484	PUNTA ELIC.CILIN. CORTA HSS DIN338 MM.13	PZ	5
110486	PUNTA ELIC.CILIN. CORTA HSS DIN338 MM.14	PZ	1
110488	PUNTA ELIC.CILIN. CORTA HSS DIN338 MM.15	PZ	1
110490	PUNTA ELIC.CILIN. CORTA HSS DIN338 MM.16	PZ	1

PUNTE ELICOIDALI CILINDRICHE



maykestag

Punta cilindrica corta HSS rettificata dal pieno ALPEN art. 601 - alta tenacità abbinata ad una elevata efficienza di taglio

CODICE	DESCRIZIONE	UM	Q.TÀ
101783	PUNTA ELIC.CILIN.RETTIFICATA HSS 601 MM. 3,25	PZ	10
101785	PUNTA ELIC.CILIN.RETTIFICATA HSS 601 MM. 4,25	PZ	10
101787	PUNTA ELIC.CILIN.RETTIFICATA HSS 601 MM. 5,25	PZ	10

PUNTE ELICOIDALI CILINDRICHE



alpen

Punta cilindrica corta HSS Super rettificata dal pieno ALPEN art.951 - alta tenacità abbinata ad una elevata efficienza di taglio

CODICE	DESCRIZIONE	UM	Q.TÀ
081843	PUNTA ELIC.CILIN.RETTIFICATA HSS 951 MM. 1	PZ	10
081845	PUNTA ELIC.CILIN.RETTIFICATA HSS 951 MM. 1,50	PZ	10
081846	PUNTA ELIC.CILIN.RETTIFICATA HSS 951 MM. 1,70	PZ	10
081847	PUNTA ELIC.CILIN.RETTIFICATA HSS 951 MM. 2	PZ	10
081848	PUNTA ELIC.CILIN.RETTIFICATA HSS 951 MM. 2,20	PZ	10
081849	PUNTA ELIC.CILIN.RETTIFICATA HSS 951 MM. 2,50	PZ	10
081850	PUNTA ELIC.CILIN.RETTIFICATA HSS 951 MM. 2,70	PZ	10
081851	PUNTA ELIC.CILIN.RETTIFICATA HSS 951 MM. 3	PZ	10
081852	PUNTA ELIC.CILIN.RETTIFICATA HSS 951 MM. 3,20	PZ	10
081853	PUNTA ELIC.CILIN.RETTIFICATA HSS 951 MM. 3,50	PZ	10
081854	PUNTA ELIC.CILIN.RETTIFICATA HSS 951 MM. 3,70	PZ	10
081855	PUNTA ELIC.CILIN.RETTIFICATA HSS 951 MM. 4	PZ	10
081856	PUNTA ELIC.CILIN.RETTIFICATA HSS 951 MM. 4,20	PZ	10
081857	PUNTA ELIC.CILIN.RETTIFICATA HSS 951 MM. 4,50	PZ	10
081858	PUNTA ELIC.CILIN.RETTIFICATA HSS 951 MM. 4,70	PZ	10
081859	PUNTA ELIC.CILIN.RETTIFICATA HSS 951 MM. 5	PZ	10
081860	PUNTA ELIC.CILIN.RETTIFICATA HSS 951 MM. 5,20	PZ	10
081861	PUNTA ELIC.CILIN.RETTIFICATA HSS 951 MM. 5,50	PZ	10
081862	PUNTA ELIC.CILIN.RETTIFICATA HSS 951 MM. 5,70	PZ	10
081863	PUNTA ELIC.CILIN.RETTIFICATA HSS 951 MM. 6	PZ	10
081864	PUNTA ELIC.CILIN.RETTIFICATA HSS 951 MM. 6,50	PZ	10
109777	PUNTA ELIC.CILIN.RETTIFICATA HSS 951 MM.6,75	PZ	10
081865	PUNTA ELIC.CILIN.RETTIFICATA HSS 951 MM. 7	PZ	10
081866	PUNTA ELIC.CILIN.RETTIFICATA HSS 951 MM. 7,50	PZ	10
081867	PUNTA ELIC.CILIN.RETTIFICATA HSS 951 MM. 8	PZ	10
081868	PUNTA ELIC.CILIN.RETTIFICATA HSS 951 MM. 8,50	PZ	10
081869	PUNTA ELIC.CILIN.RETTIFICATA HSS 951 MM. 9	PZ	10
081870	PUNTA ELIC.CILIN.RETTIFICATA HSS 951 MM. 9,50	PZ	10
081871	PUNTA ELIC.CILIN.RETTIFICATA HSS 951 MM.10	PZ	10
081872	PUNTA ELIC.CILIN.RETTIFICATA HSS 951 MM.10,50	PZ	5
081873	PUNTA ELIC.CILIN.RETTIFICATA HSS 951 MM.11	PZ	5
081874	PUNTA ELIC.CILIN.RETTIFICATA HSS 951 MM.11,50	PZ	5
081875	PUNTA ELIC.CILIN.RETTIFICATA HSS 951 MM.12	PZ	5
081876	PUNTA ELIC.CILIN.RETTIFICATA HSS 951 MM.12,50	PZ	5
081877	PUNTA ELIC.CILIN.RETTIFICATA HSS 951 MM.13	PZ	5

PUNTE ELICOIDALI CILINDRICHE



alpen

Punta cilindrica per metallo HSS DIN 338 ALPEN Sprint Master art. 618 - a spirale universale, taglienti affilati, alta elasticità , elevata resistenza alla rottura, prestazione di perforazione ottimale, rapida - adatta per trapani manuali, foratura di acciaio legato e non legato

CODICE	DESCRIZIONE	UM	Q.TÀ
098624	CF.3 PUNTE ELIC.CIL.SPRINT MASTER 618 MM. 1	PZ	1
098625	CF.3 PUNTE ELIC.CIL.SPRINT MASTER 618 MM. 1.5	PZ	1
098626	CF.3 PUNTE ELIC.CIL.SPRINT MASTER 618 MM. 2	PZ	1
098627	CF.3 PUNTE ELIC.CIL.SPRINT MASTER 618 MM. 2.5	PZ	1
098628	CF.3 PUNTE ELIC.CIL.SPRINT MASTER 618 MM. 3	PZ	1
098629	CF.3 PUNTE ELIC.CIL.SPRINT MASTER 618 MM.3,20	PZ	1
098630	CF.3 PUNTE ELIC.CIL.SPRINT MASTER 618 MM.3,30	PZ	1
098631	CF.2 PUNTE ELIC.CIL.SPRINT MASTER 618 MM.3,50	PZ	1

098632	CF.2 PUNTE ELIC.CIL.SPRINT MASTER 618 MM. 4	PZ	1
098633	CF.2 PUNTE ELIC.CIL.SPRINT MASTER 618 MM.4,20	PZ	1
098634	CF.2 PUNTE ELIC.CIL.SPRINT MASTER 618 MM. 4,5	PZ	1
098636	CF.2 PUNTE ELIC.CIL.SPRINT MASTER 618 MM. 5	PZ	1
098637	CF.2 PUNTE ELIC.CIL.SPRINT MASTER 618 MM. 5,5	PZ	1
098638	CF.2 PUNTE ELIC.CIL.SPRINT MASTER 618 MM. 6	PZ	1
098639	CF.1 PUNTA ELIC.CIL.SPRINT MASTER 618 MM. 6,5	PZ	1
098641	CF.1 PUNTA ELIC.CIL.SPRINT MASTER 618 MM. 7	PZ	1
098642	CF.1 PUNTA ELIC.CIL.SPRINT MASTER 618 MM. 7,5	PZ	1
098643	CF.1 PUNTA ELIC.CIL.SPRINT MASTER 618 MM. 8	PZ	1
098644	CF.1 PUNTA ELIC.CIL.SPRINT MASTER 618 MM. 8,5	PZ	1
098645	CF.1 PUNTA ELIC.CIL.SPRINT MASTER 618 MM. 9	PZ	1
098646	CF.1 PUNTA ELIC.CIL.SPRINT MASTER 618 MM. 9,5	PZ	1
098647	CF.1 PUNTA ELIC.CIL.SPRINT MASTER 618 MM. 10	PZ	1
098649	CF.1 PUNTA ELI.CIL.SPRINT MASTER 618 MM.10,50	PZ	1
098650	CF.1 PUNTA ELIC.CIL.SPRINT MASTER 618 MM. 11	PZ	1
098651	CF.1 PUNTA ELI.CIL.SPRINT MASTER 618 MM.11,50	PZ	1
098652	CF.1 PUNTA ELIC.CIL.SPRINT MASTER 618 MM. 12	PZ	1
098653	CF.1 PUNTA ELI.CIL.SPRINT MASTER 618 MM.12,50	PZ	1
098654	CF.1 PUNTA ELIC.CIL.SPRINT MASTER 618 MM. 13	PZ	1

PUNTE ELICOIDALI CILINDRICHE



Punta cilindrica corta HSS ALPEN art. 642/654 - punta rullata - adatta per ferro, ghisa, acciaio - con codolo ridotto

CODICE	DESCRIZIONE	UM	Q.TÀ
113193	PUNTA ELIC.CILIN.CORTA COD.642 MM.14 COD.RID.	PZ	5
113194	PUNTA ELIC.CILIN.CORTA COD.642 MM.15 COD.RID.	PZ	5
113195	PUNTA ELIC.CILIN.CORTA COD.642 MM.16 COD.RID.	PZ	3
113196	PUNTA ELIC.CILIN.CORTA COD.654 MM.17 COD.RID.	PZ	3
113197	PUNTA ELIC.CILIN.CORTA COD.654 MM.18 COD.RID.	PZ	3
113198	PUNTA ELIC.CILIN.CORTA COD.654 MM.19 COD.RID.	PZ	3
113199	PUNTA ELIC.CILIN.CORTA COD.654 MM.20 COD.RID.	PZ	3

PUNTE ELICOIDALI CILINDRICHE



Punta per metallo HSS-Co DIN 338 RN elicoidale cilindrica ALPEN art. 613 - 5% Cobalto particolarmente resistenti al calore - adatta per foratura di acciai altamente legati con R> 800 N/mm^2 - autocentrante, resistente, nucleo forte

CODICE	DESCRIZIONE	UM	Q.TÀ
084427	PUNTA ELICOID.CILIND.HSS-COBALTO 613 MM. 1	PZ	10
084428	PUNTA ELICOID.CILIND.HSS-COBALTO 613 MM. 1,50	PZ	10
084015	PUNTA ELICOID.CILIND.HSS-COBALTO 613 MM. 2	PZ	10
084016	PUNTA ELICOID.CILIND.HSS-COBALTO 613 MM. 2,50	PZ	10
084017	PUNTA ELICOID.CILIND.HSS-COBALTO 613 MM. 3	PZ	10
111275	PUNTA ELICOID.CILIND.HSS-COBALTO 613 MM. 3,30	PZ	10
084018	PUNTA ELICOID.CILIND.HSS-COBALTO 613 MM. 3,50	PZ	10
084019	PUNTA ELICOID.CILIND.HSS-COBALTO 613 MM. 4	PZ	10
111276	PUNTA ELICOID.CILIND.HSS-COBALTO 613 MM. 4,20	PZ	10
084020	PUNTA ELICOID.CILIND.HSS-COBALTO 613 MM. 4,50	PZ	10
084021	PUNTA ELICOID.CILIND.HSS-COBALTO 613 MM. 5	PZ	10
111799	PUNTA ELICOID.CILIND.HSS-COBALTO 613 MM. 5,20	PZ	10
084022	PUNTA ELICOID.CILIND.HSS-COBALTO 613 MM. 5,50	PZ	10
084023	PUNTA ELICOID.CILIND.HSS-COBALTO 613 MM. 6	PZ	10
111800	PUNTA ELICOID.CILIND.HSS-COBALTO 613 MM. 6,20	PZ	10
084024	PUNTA ELICOID.CILIND.HSS-COBALTO 613 MM. 6,50	PZ	10
109730	PUNTA ELICOID.CILIND.HSS-COBALTO 613 MM. 6,75	PZ	10
111277	PUNTA ELICOID.CILIND.HSS-COBALTO 613 MM. 6,80	PZ	10
084025	PUNTA ELICOID.CILIND.HSS-COBALTO 613 MM. 7	PZ	10
084026	PUNTA ELICOID.CILIND.HSS-COBALTO 613 MM. 7,50	PZ	10
084027	PUNTA ELICOID.CILIND.HSS-COBALTO 613 MM. 8	PZ	10
084028	PUNTA ELICOID.CILIND.HSS-COBALTO 613 MM. 8,50	PZ	10
084029	PUNTA ELICOID.CILIND.HSS-COBALTO 613 MM. 9	PZ	10
084030	PUNTA ELICOID.CILIND.HSS-COBALTO 613 MM. 9,50	PZ	10
084031	PUNTA ELICOID.CILIND.HSS-COBALTO 613 MM.10	PZ	10
111279	PUNTA ELICOID.CILIND.HSS-COBALTO 613 MM.10,20	PZ	5
090839	PUNTA ELICOID.CILIND.HSS-COBALTO 613 MM.11	PZ	5
084429	PUNTA ELICOID.CILIND.HSS-COBALTO 613 MM.12	PZ	5
090840	PUNTA ELICOID.CILIND.HSS-COBALTO 613 MM.13	PZ	5

PUNTE CILINDRICHE FORTE TORSIONE



Punta elicoidale cilindrica DORMER art. SKF A108 corta a forte torsione per acciaio INOX

CODICE	DESCRIZIONE	UM	Q.TÀ
101845	PUNTA ELIC.CIL. X INOX DORMER A108 MM. 1	PZ	10
101846	PUNTA ELIC.CIL. X INOX DORMER A108 MM. 1,50	PZ	10
101847	PUNTA ELIC.CIL. X INOX DORMER A108 MM. 2	PZ	10
101848	PUNTA ELIC.CIL. X INOX DORMER A108 MM. 2,50	PZ	10
101849	PUNTA ELIC.CIL. X INOX DORMER A108 MM. 3	PZ	10
101850	PUNTA ELIC.CIL. X INOX DORMER A108 MM. 3,30	PZ	10
101851	PUNTA ELIC.CIL. X INOX DORMER A108 MM. 3,50	PZ	10
101852	PUNTA ELIC.CIL. X INOX DORMER A108 MM. 4	PZ	10
101853	PUNTA ELIC.CIL. X INOX DORMER A108 MM. 4,20	PZ	10
101854	PUNTA ELIC.CIL. X INOX DORMER A108 MM. 4,50	PZ	10
101855	PUNTA ELIC.CIL. X INOX DORMER A108 MM. 5	PZ	10
101856	PUNTA ELIC.CIL. X INOX DORMER A108 MM. 5,50	PZ	10
101857	PUNTA ELIC.CIL. X INOX DORMER A108 MM. 6	PZ	10
101858	PUNTA ELIC.CIL. X INOX DORMER A108 MM. 6,50	PZ	10
101859	PUNTA ELIC.CIL. X INOX DORMER A108 MM. 6,80	PZ	10
101860	PUNTA ELIC.CIL. X INOX DORMER A108 MM. 7	PZ	10
101861	PUNTA ELIC.CIL. X INOX DORMER A108 MM. 7,50	PZ	10
101862	PUNTA ELIC.CIL. X INOX DORMER A108 MM. 8	PZ	10
101864	PUNTA ELIC.CIL. X INOX DORMER A108 MM. 8,50	PZ	10
101865	PUNTA ELIC.CIL. X INOX DORMER A108 MM. 9	PZ	10
101866	PUNTA ELIC.CIL. X INOX DORMER A108 MM. 9,50	PZ	10
101867	PUNTA ELIC.CIL. X INOX DORMER A108 MM.10	PZ	10
101868	PUNTA ELIC.CIL. X INOX DORMER A108 MM.10,20	PZ	5
101869	PUNTA ELIC.CIL. X INOX DORMER A108 MM.10,50	PZ	5
101870	PUNTA ELIC.CIL. X INOX DORMER A108 MM.11	PZ	5
101871	PUNTA ELIC.CIL. X INOX DORMER A108 MM.11,50	PZ	5
101872	PUNTA ELIC.CIL. X INOX DORMER A108 MM.12	PZ	5
101873	PUNTA ELIC.CIL. X INOX DORMER A108 MM.12,50	PZ	5
101874	PUNTA ELIC.CIL. X INOX DORMER A108 MM.13	PZ	5

PUNTE ELICOIDALI CILIND.LUNGHE



DORMER

Punta elicoidale cilindrica HSS DORMER art. SKF A110 serie lunga

CODICE	DESCRIZIONE	UM	Q.TÀ
101875	PUNTA EL.CIL.LUNGA HSS DORMER A110 MM. 2	PZ	10
101876	PUNTA EL.CIL.LUNGA HSS DORMER A110 MM. 2,50	PZ	10
101877	PUNTA EL.CIL.LUNGA HSS DORMER A110 MM. 3	PZ	10
101879	PUNTA EL.CIL.LUNGA HSS DORMER A110 MM. 3,50	PZ	10
101881	PUNTA EL.CIL.LUNGA HSS DORMER A110 MM. 4	PZ	10
101882	PUNTA EL.CIL.LUNGA HSS DORMER A110 MM. 4,25	PZ	10
101883	PUNTA EL.CIL.LUNGA HSS DORMER A110 MM. 4,50	PZ	10
101884	PUNTA EL.CIL.LUNGA HSS DORMER A110 MM. 5	PZ	10
101886	PUNTA EL.CIL.LUNGA HSS DORMER A110 MM. 5,50	PZ	10
101887	PUNTA EL.CIL.LUNGA HSS DORMER A110 MM. 5,75	PZ	10
101888	PUNTA EL.CIL.LUNGA HSS DORMER A110 MM. 6	PZ	10
101889	PUNTA EL.CIL.LUNGA HSS DORMER A110 MM. 6,50	PZ	10
101891	PUNTA EL.CIL.LUNGA HSS DORMER A110 MM. 7	PZ	5
101892	PUNTA EL.CIL.LUNGA HSS DORMER A110 MM. 8	PZ	5
101893	PUNTA EL.CIL.LUNGA HSS DORMER A110 MM. 8,50	PZ	5
101895	PUNTA EL.CIL.LUNGA HSS DORMER A110 MM.10	PZ	5

PUNTE ELICOID. CILIND. EXTRA LUNGHE



maykestag

Punta elicoidale HSS MAYKESTAG serie extra lunga - non necessita di preforo grazie alla speciale affilatura - elevata produttività e adatte per forature molto profonde - elevata precisione grazie alla moderna tecnica di produzione

CODICE	DESCRIZIONE	UM	Q.TÀ
109211	PUNTA ELICOIDALE EXTRA LUNGA 4X175 MAYKES 101	PZ	1
109212	PUNTA ELICOIDALE EXTRA LUNGA 5X195 MAYKES101	PZ	1
109213	PUNTA ELICOIDALE EXTRA LUNGA 5,5X205MAYKES101	PZ	1
109214	PUNTA ELICOIDALE EXTRA LUNGA 6X205 MAYKES101	PZ	1
109215	PUNTA ELICOIDALE EXTRA LUNGA 6,5X215 MAYKES01	PZ	1
109216	PUNTA ELICOIDALE EXTRA LUNGA 8X240 MAYKES 101	PZ	1
109217	PUNTA ELICOIDALE EXTRA LUNGA 8,5X240MAYKES101	PZ	1
109218	PUNTA ELICOIDALE EXTRA LUNGA 9X250 MAYKES101	PZ	1
109219	PUNTA ELICOIDALE EXTRA LUNGA 10X265 MAYKES101	PZ	1

PUNTE ELICOIDALI - ASSORTIMENTI



DORMER

Assortimento DORMER pz 19 punte cilindriche HSS al titanio art. SKF A002 - da 1 a 10 mm x 0,5 mm

CODICE	DESCRIZIONE	UM	Q.TÀ
101918	CASSETTA C/19 PUNTE CIL. HSS-TIN A002 MM.1-10	PZ	1

PUNTE ELICOIDALI - ASSORTIMENTI



DORMER

Assortimento pz 25 punte cilindriche HSS al titanio DORMER art. SKF A002 da 1 a 13 x 0,5 mm

CODICE	DESCRIZIONE	UM	Q.TÀ
101919	CASSETTA C/25 PUNTE CIL. HSS-TIN A002 MM.1-13	PZ	1

PUNTE ELICOIDALI - ASSORTIMENTI



alpen

Assortimento di pz 19 punte HSS rettificate ALPEN Pro art. KP19 - 1,0-10 x 0,5 mm - in cassetta di plastica

CODICE	DESCRIZIONE	UM	Q.TÀ
054369	CASSET.19 PUNTE HSS RETT."PRO KP19"ALPEN 1-10	PZ	1

PUNTE ELICOIDALI - ASSORTIMENTI



alpen

Assortimento di pz 6 punte cilindriche per metallo, HSS DIN 338 ALPEN art. Sprint Master TM6 - diam. 2,3,4,5,6,8 mm - adatte per trapani manuali, foratura di acciai legati e non legati

CODICE	DESCRIZIONE	UM	Q.TÀ
098745	ASTUCC.PLAST.6 PUNTE 618 ALPEN 811122100 TM6	PZ	10

PUNTE ELICOIDALI - ASSORTIMENTI



alpen

Assortimento di pz 19 punte cilindriche per metallo HSS DIN 338 ALPEN Sprint Master art. KM19 - 1,0~10,0 x 0,5 mm - universale ad alta elasticità - adatta per trapani manuali, foratura di acciai legati e non legati - in cassetta di metallo

CODICE	DESCRIZIONE	UM	Q.TÀ
098747	CASSET.C/19 PUNTE 618 ALPEN 810311100 MM.1-10	PZ	1

PUNTE ELICOIDALI - ASSORTIMENTI



Assortimento pz 25 punte elicoidali cilindriche HSS rullate ALPEN Sprint Master art. 810 - progressione 0,5

CODICE	DESCRIZIONE	UM	Q.TÀ
113216	CASSETTA C/25 PUNTE SPRINT MASTER 810 MM.1-13	PZ	1

PUNTE ELICOIDALI - ASSORTIMENTI



Assortimento di 19 pz punte cilindriche per metallo in HSS Super DIN 338 ALPEN art. KM19 - rettificate - 1,0~10,0 x 0,5 mm- in cassetta di metallo

CODICE	DESCRIZIONE	UM	Q.TÀ
054370	CASSETTA C/19 PUNTE 951 ALPEN 103111 MM. 1-10	PZ	1

PUNTE ELICOIDALI - ASSORTIMENTI



Assortimento di 25 pz punte cilindriche HSS Super rettificate ALPEN art. KM25 - 1,0-13,0 x 0,5 mm - in cassetta di plastica

CODICE	DESCRIZIONE	UM	Q.TÀ
054371	CASSETTA C/25 PUNTE 951 ALPEN 103211 MM. 1-13	PZ	1

PUNTE ELICOIDALI - ASSORTIMENTI



Assortimento di 19 pz punte elicoidali cilindriche HSS al Cobalto ALPEN art. KM19 - per acciai sinterizzati - 1,0-10,0 x 0,5 mm - in cassetta di plastica

CODICE	DESCRIZIONE	UM	Q.TÀ
054368	CASSETTA C/19 PUNTE COBALTO ALPEN 102191 1-10	PZ	1

PUNTE ELICOIDALI - ASSORTIMENTI



Assortimento pz 19 punte cilindriche HSS MAURER Selector - da diam. 1,0 a 10,0 x 0,5 mm

CODICE	DESCRIZIONE	UM	Q.TÀ
• **081980**	CONTENITORE "SELECTOR" C/19 PUNTE 1-10	ST	16

PUNTE ELICOIDALI - ASSORTIMENTI



Assortimento di 16 pz punte elicoidali ALPEN Combiset Master - pz 5 punte per legno 4,5,6,8,10 mm; pz 6 punte per acciaio 2,3,4,5,6,8 mm; pz 5 punte per muro 4,5,6,8,10 mm

CODICE	DESCRIZIONE	UM	Q.TÀ
054429	SET.3 AS.PUNTE LEGNO/MURO/FERRO SPRINT MASTER	PZ	1

PUNTE ELICOIDALI - ASSORTIMENTI



Astuccio in plastica pz 9 punte ALPEN Combiset art.TM 9-1 - metallo 3,4,5,6,8 mm - muro 4,5,6,8 mm

CODICE	DESCRIZIONE	UM	Q.TÀ
112672	SET 9 PUNTE METALLO/MURO "TM 9-1"ALPEN	PZ	5

PUNTE DA CENTRO



Punta da centro HSS DORMER art. A200 tipo A - taglio destro, per fori da centro

CODICE	DESCRIZIONE	UM	Q.TÀ
101925	PUNTA DA CENTRO HSS "A" DORMER A200 D. 2	PZ	5
101926	PUNTA DA CENTRO HSS "A" DORMER A200 D. 2,50	PZ	5
101927	PUNTA DA CENTRO HSS "A" DORMER A200 D. 3,15	PZ	5
101928	PUNTA DA CENTRO HSS "A" DORMER A200 D. 4	PZ	5
101929	PUNTA DA CENTRO HSS "A" DORMER A200 D. 5	PZ	5

PUNTE ELICOIDALI CODOLO CONICO



maykestag

Punta elicoidale HSS con codolo a cono morse MAYKESTAG - resistente grazie al trattamento termico CNC - adatte per foratura di acciai legati, non legati, ghisa, ghisa grigia, ghisa malleabile, leghe rame, alpaca, grafite e acciai sinterizzati

CODICE	DESCRIZIONE	UM	Q.TÀ
109175	PUNTA ELIC.HSS CONO MORSE 1 DIAM.14 MAYKES	PZ	1
109176	PUNTA ELIC.HSS CONO MORSE 2 DIAM.14,50 MAYKES	PZ	1
109177	PUNTA ELIC.HSS CONO MORSE 2 DIAM.15 MAYKES	PZ	1
109178	PUNTA ELIC.HSS CONO MORSE 2 DIAM.15,50 MAYKES	PZ	1
109179	PUNTA ELIC.HSS CONO MORSE 2 DIAM.16 MAYKES	PZ	1
109180	PUNTA ELIC.HSS CONO MORSE 2 DIAM.16,50 MAYKES	PZ	1
109181	PUNTA ELIC.HSS CONO MORSE 2 DIAM.17 MAYKES	PZ	1
109182	PUNTA ELIC.HSS CONO MORSE 2 DIAM.17,50 MAYKES	PZ	1
109183	PUNTA ELIC.HSS CONO MORSE 2 DIAM.18 MAYKES	PZ	1
109184	PUNTA ELIC.HSS CONO MORSE 2 DIAM.19 MAYKES	PZ	1
109185	PUNTA ELIC.HSS CONO MORSE 2 DIAM.20 MAYKES	PZ	1
109186	PUNTA ELIC.HSS CONO MORSE 2 DIAM.20,50 MAYKES	PZ	1
109187	PUNTA ELIC.HSS CONO MORSE 2 DIAM.21 MAYKES	PZ	1
109188	PUNTA ELIC.HSS CONO MORSE 2 DIAM.22 MAYKES	PZ	1
109190	PUNTA ELIC.HSS CONO MORSE 2 DIAM.23 MAYKES	PZ	1
109191	PUNTA ELIC.HSS CONO MORSE 3 DIAM.24 MAYKES	PZ	1
109192	PUNTA ELIC.HSS CONO MORSE 3 DIAM.25 MAYKES	PZ	1
109221	PUNTA ELIC.HSS CONO MORSE 3 DIAM.26 MAYKES	PZ	1
109193	PUNTA ELIC.HSS CONO MORSE 3 DIAM.27 MAYKES	PZ	1
109194	PUNTA ELIC.HSS CONO MORSE 3 DIAM.28 MAYKES	PZ	1
109196	PUNTA ELIC.HSS CONO MORSE 3 DIAM.30 MAYKES	PZ	1

PUNTE PER LEGNO



alpen

Punta elicoidale per legno ALPEN art. 616 - in cromo vanadio, con centrino, serie corta - codolo ridotto a 9,5 mm per i diametri oltre 11 mm - autocentrante, resistente fino ad una temperatura di 250°C - adatta per lavorare legno dolce e duro, masonite, truciolare, fori per tasselli

CODICE	DESCRIZIONE	UM	Q.TÀ
081953	PUNTA ELICOIDALE PER LEGNO COD. 616 MM. 3	PZ	1
081954	PUNTA ELICOIDALE PER LEGNO COD. 616 MM. 4	PZ	1
081955	PUNTA ELICOIDALE PER LEGNO COD. 616 MM. 5	PZ	1
081956	PUNTA ELICOIDALE PER LEGNO COD. 616 MM. 6	PZ	1
081957	PUNTA ELICOIDALE PER LEGNO COD. 616 MM. 8	PZ	1
081958	PUNTA ELICOIDALE PER LEGNO COD. 616 MM. 10	PZ	1
081959	PUNTA ELICOIDALE PER LEGNO COD. 616 MM. 12	PZ	1
081960	PUNTA ELICOIDALE PER LEGNO COD. 616 MM. 14	PZ	1
081962	PUNTA ELICOIDALE PER LEGNO COD. 616 MM. 16	PZ	1
081963	PUNTA ELICOIDALE PER LEGNO COD. 616 MM. 18	PZ	1
081964	PUNTA ELICOIDALE PER LEGNO COD. 616 MM. 20	PZ	1

PUNTE PER LEGNO



alpen

Punta elicoidale per legno ALPEN Form Lewis art. 216 - con centrino - codolo ridotto a 9,5 mm per i diametri oltre 11 mm - adatta per la foratura di travi in legno, montanti con elevato spessore - codolo esagonale - autocentrante

CODICE	DESCRIZIONE	UM	Q.TÀ
102038	PUNTA ELICOIDALE PER LEGNO COD. 216 MM. 6X235	PZ	1
102039	PUNTA ELICOIDALE PER LEGNO COD. 216 MM. 8X235	PZ	1
081968	PUNTA ELICOIDALE PER LEGNO COD. 216 MM.10X235	PZ	1
081969	PUNTA ELICOIDALE PER LEGNO COD. 216 MM.12X235	PZ	1
081970	PUNTA ELICOIDALE PER LEGNO COD. 216 MM.14X235	PZ	1
081971	PUNTA ELICOIDALE PER LEGNO COD. 216 MM.16X235	PZ	1
081972	PUNTA ELICOIDALE PER LEGNO COD. 216 MM.18X235	PZ	1
081973	PUNTA ELICOIDALE PER LEGNO COD. 216 MM.20X235	PZ	1

PUNTE PER LEGNO

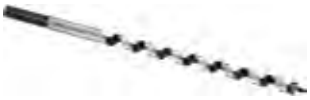

alpen

Punta elicoidale per legno ALPEN Form Lewis art. 226 - serie lunga - con centrino - codolo esagonale ridotto a 11,5 mm per i diametri oltre 14 mm - adatta per la foratura di travi in legno, montanti con elevato spessore - autocentrante

CODICE	DESCRIZIONE	UM	Q.TÀ
108199	PUNTA ELICOIDALE PER LEGNO COD. 226 MM. 8X460	PZ	1
081974	PUNTA ELICOIDALE PER LEGNO COD. 226 MM.10X460	PZ	1
081975	PUNTA ELICOIDALE PER LEGNO COD. 226 MM.12X460	PZ	1
081976	PUNTA ELICOIDALE PER LEGNO COD. 226 MM.14X460	PZ	1
081977	PUNTA ELICOIDALE PER LEGNO COD. 226 MM.16X460	PZ	1
081978	PUNTA ELICOIDALE PER LEGNO COD. 226 MM.18X460	PZ	1

PUNTE PER LEGNO - ASSORTIMENTI



alpen

Assortimento di 5 pz punte elicoidali per legno ALPEN Holz art.TM5 - diam 4,5,6,8,10 mm

CODICE	DESCRIZIONE	UM	Q.TÀ
087659	ASTUCCIO PLAST.5 PUNTE LEGNO ALPEN ART.601121	ST	10

PUNTE PER LEGNO - ASSORTIMENTI



Assortimento di 8 pz punte elicoidali per legno ALPEN Holz art. TM 8 - diam. 3,4,5,6,7,8,9,10 mm x 1,0

CODICE	DESCRIZIONE	UM	Q.TÀ
087660	ASTUC.PLAST.8 PUNTE LEGNO ALPEN TM8 MM.3-10	PZ	5

PUNTE DA VETRO CORTE



Punta elicoidale per vetro ALPEN Profi Glas art. 289 - con placchetta in metallo duro - per la foratura di vetro, bottiglie, porcellana, ceramica ecc. - solo rotativa - stabile, precisa

CODICE	DESCRIZIONE	UM	Q.TÀ
054200	PUNTA P/VETRO PORCELLANA ART.289 MM. 4	PZ	1
054202	PUNTA P/VETRO PORCELLANA ART.289 MM. 5	PZ	1
054203	PUNTA P/VETRO PORCELLANA ART.289 MM. 6	PZ	1
054207	PUNTA P/VETRO PORCELLANA ART.289 MM. 8	PZ	1

PUNTE DA PIASTRELLE



Punta elicoidale ALPEN Profi Keramo art. 297 - con placchetta in metallo duro - DIN ISO 5468 foratura per rotazione di ceramiche, piastrelle e marmo - autocentrante, stabile - non adatta per lavorazioni a percussione

CODICE	DESCRIZIONE	UM	Q.TÀ
084090	PUNTA CARB.TUNG.P/CERAMICA ART.297 MM. 4	PZ	1
084091	PUNTA CARB.TUNG.P/CERAMICA ART.297 MM. 5	PZ	1
084093	PUNTA CARB.TUNG.P/CERAMICA ART.297 MM. 6	PZ	1
084096	PUNTA CARB.TUNG.P/CERAMICA ART.297 MM. 8	PZ	1
084098	PUNTA CARB.TUNG.P/CERAMICA ART.297 MM.10	PZ	1
084099	PUNTA CARB.TUNG.P/CERAMICA ART.297 MM.12	PZ	1

PUNTE DA PIASTRELLE



Punta per piastrelle in gres ALPEN C Protector art. 303 - con affilatura a diamante della placchetta - codolo esagonale - adatta per piastrelle in gres porcellanato estremamente dure (fino a 9 Mohs/Ritz) oltre che per vetro e porcellana - non è necessario il raffreddamento (ideale per foratura a secco) - autocentrante, tenace - non adatta per foratura in percussione

CODICE	DESCRIZIONE	UM	Q.TÀ
081115	PUNTA X GRES PORC.C PROTECTOR 303 MM.5X103	PZ	1
081116	PUNTA X GRES PORC.C PROTECTOR 303 MM.6X105	PZ	1
081117	PUNTA X GRES PORC.C PROTECTOR 303 MM.8X106	PZ	1
081118	PUNTA X GRES PORC.C PROTECTOR 303 MM.10X107	PZ	1

PUNTE PER GRANITO



Punta in metallo duro professionale ALPEN art. 257 per granito - punta speciale per la perforazione a rotazione e a percussione del granito e del marmo - idonea per ogni tipo di granito anche il più resistente, grazie alla speciale geometria della punta e alla piastra HM

CODICE	DESCRIZIONE	UM	Q.TÀ
094869	PUNTA MET.DURO X GRANITO PROF.ART.257 MM. 4	PZ	1
094870	PUNTA MET.DURO X GRANITO PROF.ART.257 MM. 5	PZ	1
094871	PUNTA MET.DURO X GRANITO PROF.ART.257 MM. 6	PZ	1
094872	PUNTA MET.DURO X GRANITO PROF.ART.257 MM. 8	PZ	1
094873	PUNTA MET.DURO X GRANITO PROF.ART.257 MM. 10	PZ	1
094874	PUNTA MET.DURO X GRANITO PROF.ART.257 MM. 12	PZ	1
094875	PUNTA MET.DURO X GRANITO PROF.ART.257 MM. 14	PZ	1

PUNTE PER GRANITO - ASSORTIMENTI



Assortimento pz 5 punte ALPEN Profi Granit art. PG 5 - mm 4,5,6,8,10 - punta speciale per foratura in rotazione e percussione per marmo e granito

CODICE	DESCRIZIONE	UM	Q.TÀ
094890	ASSORT.PUNTE "PROFI GRANIT" PG5 PZ.5 MM.4-10	PZ	10

PUNTE GRES PORCELLANATO + MURO



Set ALPEN composto da 1 punta per gres porcellanato C Protector art. 303 codolo esagonale + 1 punta per muro Profi Beton art. 189 codolo esagonale - autocentrante, tenace - il codolo antislittamento impedisce qualsiasi slittamento nel mandrino portapunta garantendo una trasmissione ottimale della coppia

CODICE	DESCRIZIONE	UM	Q.TÀ
081122	SET 2 PZ. PUNTE D.6 "C PROTECTOR+BETON"C/ESAG	PZ	10
081123	SET 2 PZ. PUNTE D.8 "C PROTECTOR+BETON"C/ESAG	PZ	10
081128	SET 2 PZ. PUNTE D.10"C PROTECTOR+BETON"C/ESAG	PZ	10

PUNTE UNIVERSALI COD. CILINDRICO



Punta universale ALPEN Profi Multicut art. 172 - serie corta - codolo cilindrico - placchetta in metallo duro con affilatura al diamante - elica a 4 gradienti per una migliore evacuazione delle polveri - elevata flessibilità e precisione di foratura, anche in forature alternate in differenti materiali - foratura in rotazione di piastrelle, muro, metallo, legno e plastica - rapida e precisa

CODICE	DESCRIZIONE	UM	Q.TÀ
092408	PUNTA MULTIUSO C/MET.DURO COD.172 MM.4X75	PZ	1
092409	PUNTA MULTIUSO C/MET.DURO COD.172 MM.5X85	PZ	1
092411	PUNTA MULTIUSO C/MET.DURO COD.172 MM.6X100	PZ	1
092414	PUNTA MULTIUSO C/MET.DURO COD.172 MM.8X120	PZ	1
092415	PUNTA MULTIUSO C/MET.DURO COD.172 MM.10X120	PZ	1

PUNTE UNIVERSALI COD. CILINDRICO



Punta universale ALPEN Profi Multicut art. 729 - serie lunga - codolo cilindrico - placchetta in metallo duro con affilatura al diamante - elica a 4 taglienti per una migliore evacuazione delle polveri - rapida e precisa - foratura in rotazione di piastrelle, muro, metallo, legno e plastica - diverse possibilità nel montaggio di finestre: forature di plastica, metallo e muro in un unica passata

CODICE	DESCRIZIONE	UM	Q.TÀ
092006	PUNTA MULTIUSO C/MET.DURO COD.729 MM. 5X150	PZ	1
092007	PUNTA MULTIUSO C/MET.DURO COD.729 MM. 6X200	PZ	1
092416	PUNTA MULTIUSO C/MET.DURO COD.729 MM. 8X200	PZ	1
092009	PUNTA MULTIUSO C/MET.DURO COD.729 MM.10X200	PZ	1
092010	PUNTA MULTIUSO C/MET.DURO COD.729 MM.12X220	PZ	1
092011	PUNTA MULTIUSO C/MET.DURO COD.729 MM.14X220	PZ	1

PUNTE UNIVERSALI COD. SDS PLUS



Punta universale ALPEN Profi Multicut codolo SDS-Plus - tagliente di testa in metallo duro - geometria speciale del codolo con funzione di arresto automatico della percussione - 4 taglienti per una migliore evacuazione delle polveri - per foratura in rotazione di piastrelle, muro, metallo, legno e plastica

CODICE	DESCRIZIONE	UM	Q.TÀ
054172	PUNTA MULTIU.M/DUR.SDS PLUS COD.509 MM.5X110	PZ	1
054176	PUNTA MULTIU.M/DUR.SDS PLUS COD.509 MM.6X110	PZ	1
054179	PUNTA MULTIU.M/DUR.SDS PLUS COD.509 MM.8X110	PZ	1
054181	PUNTA MULTIU.M/DUR.SDS PLUS COD.519 MM.6X160	PZ	1
054186	PUNTA MULTIU.M/DUR.SDS PLUS COD.519 MM.8X160	PZ	1
054187	PUNTA MULTIU.M/DUR.SDS PLUS COD.519 MM.10X160	PZ	1
054191	PUNTA MULTIU.M/DUR.SDS PLUS COD.529 MM.8X210	PZ	1
054192	PUNTA MULTIU.M/DUR.SDS PLUS COD.529 MM.10X210	PZ	1
054193	PUNTA MULTIU.M/DUR.SDS PLUS COD.529 MM.12X210	PZ	1

PUNTE UNIVERSALI - ASSORTIMENTI



Assortimento di 5 pz punte universali SDS-Plus ALPEN Profi Multicut art. SPM5 - diam. 5-6 x110 mm e 6-8-10x160 mm

CODICE	DESCRIZIONE	UM	Q.TÀ
054375	SET 5 PUNT.MULTIU.SDS-PLUS 5-6X110/6-8-10X160	PZ	1

PUNTE UNIVERSALI - ASSORTIMENTI



Assortimento di 5 pz punte universali ALPEN Profi Multicut art. PM5 con codolo cilindrico - diam. 4,5,6,8,10 mm

CODICE	DESCRIZIONE	UM	Q.TÀ
092290	ASTUCCIO PLAST. 5 PUNTE MULTIUSO 172 ALPEN	PZ	10

PUNTE DA MURO CORTE



Punta elicoidale da muro ALPEN Profi Beton art. 188 - con placchetta in metallo duro - codolo ridotto a 10 mm per diametri oltre 11 mm - ad elevato rendimento, adatte per impiego con trapani a percussione e martelli pneumatici con attacco a pinza - adatta per foratura in percussione di cemento, muro, pietra naturale e in rotazione di ceramica e marmo - rapida, tenace, autocentrante, precisa

CODICE	DESCRIZIONE	UM	Q.TÀ
109225	PUNTA DA MURO C/METAL.DURO PROFES.188 MM. 3	PZ	1
081902	PUNTA DA MURO C/METAL.DURO PROFES.188 MM. 4	PZ	1
081903	PUNTA DA MURO C/METAL.DURO PROFES.188 MM. 5	PZ	1
081905	PUNTA DA MURO C/METAL.DURO PROFES.188 MM. 6	PZ	1
081907	PUNTA DA MURO C/METAL.DURO PROFES.188 MM. 7	PZ	1
081908	PUNTA DA MURO C/METAL.DURO PROFES.188 MM. 8	PZ	1
081909	PUNTA DA MURO C/METAL.DURO PROFES.188 MM. 9	PZ	1
081910	PUNTA DA MURO C/METAL.DURO PROFES.188 MM.10	PZ	1
081911	PUNTA DA MURO C/METAL.DURO PROFES.188 MM.12	PZ	1
081913	PUNTA DA MURO C/METAL.DURO PROFES.188 MM.14	PZ	1
081914	PUNTA DA MURO C/METAL.DURO PROFES.188 MM.16	PZ	1
102118	PUNTA DA MURO C/METAL.DURO PROFES.188 MM.18	PZ	1
102119	PUNTA DA MURO C/METAL.DURO PROFES.188 MM.20	PZ	1

PUNTE DA MURO CORTE



Punta elicoidale da muro ALPEN Long Life art. 117 serie corta - con placchetta in metallo duro esecuzione fresata - foratura per percussione di pietre naturali e muri - codolo ridotto 10 mm per diametri oltre 11 mm - rapida, stabile, fissaggio ottimo, robusta

CODICE	DESCRIZIONE	UM	Q.TÀ
081915	PUNTA DA MURO C/METAL.DURO COD. 117 MM. 3	PZ	1
081916	PUNTA DA MURO C/METAL.DURO COD. 117 MM. 4	PZ	1
081917	PUNTA DA MURO C/METAL.DURO COD. 117 MM. 5	PZ	1
081919	PUNTA DA MURO C/METAL.DURO COD. 117 MM. 6	PZ	1
081921	PUNTA DA MURO C/METAL.DURO COD. 117 MM. 7	PZ	1
081922	PUNTA DA MURO C/METAL.DURO COD. 117 MM. 8	PZ	1
081923	PUNTA DA MURO C/METAL.DURO COD. 117 MM. 9	PZ	1
081924	PUNTA DA MURO C/METAL.DURO COD. 117 MM. 10	PZ	1
081925	PUNTA DA MURO C/METAL.DURO COD. 117 MM. 12	PZ	1
084432	PUNTA DA MURO C/METAL.DURO COD. 117 MM. 13	PZ	1
081926	PUNTA DA MURO C/METAL.DURO COD. 117 MM. 14	PZ	1
081927	PUNTA DA MURO C/METAL.DURO COD. 117 MM. 16	PZ	1
102120	PUNTA DA MURO C/METAL.DURO COD. 117 MM. 18	PZ	1
102121	PUNTA DA MURO C/METAL.DURO COD. 117 MM. 20	PZ	1

PUNTE DA MURO LUNGHE



Punta da muro ALPEN Long Life - serie lunga - con placchetta in metallo duro esecuzione fresata - foratura per percussione di pietre naturali e muri - rapida, stabile, fissaggio ottimo, robusta

CODICE	DESCRIZIONE	UM	Q.TÀ
054226	PUNTA DA MURO M.DURO COD.36706001 MM. 6X200	PZ	1
054228	PUNTA DA MURO M.DURO COD.36708001 MM. 8X200	PZ	1
054230	PUNTA DA MURO M.DURO COD.36710001 MM.10X200	PZ	1
054231	PUNTA DA MURO M.DURO COD.36712001 MM.12X200	PZ	1
054241	PUNTA DA MURO M.DURO COD.36714001 MM.14X200	PZ	1
090763	PUNTA DA MURO CARBUR.TUNG. COD. 327 MM. 8X300	PZ	1
090764	PUNTA DA MURO CARBUR.TUNG. COD. 327 MM.10X300	PZ	1
090765	PUNTA DA MURO CARBUR.TUNG. COD. 327 MM.12X300	PZ	1
090766	PUNTA DA MURO CARBUR.TUNG. COD. 327 MM.14X300	PZ	1

PUNTE DA MURO LUNGHE



Punta da muro ALPEN Long Life art. 517 - serie extra lunga - con placchetta in metallo duro esecuzione fresata - foratura per percussione di pietre naturali e muri - rapida, stabile, fissaggio ottimo, robusta

CODICE	DESCRIZIONE	UM	Q.TÀ
054243	PUNTA DA MURO CARBUR.TUNG. COD. 517 MM. 6X400	PZ	1
054245	PUNTA DA MURO CARBUR.TUNG. COD. 517 MM. 8X400	PZ	1
054246	PUNTA DA MURO CARBUR.TUNG. COD. 517 MM.10X400	PZ	1
054247	PUNTA DA MURO CARBUR.TUNG. COD. 517 MM.12X400	PZ	1
054250	PUNTA DA MURO CARBUR.TUNG. COD. 517 MM.14X400	PZ	1
054251	PUNTA DA MURO CARBUR.TUNG. COD. 517 MM.16X400	PZ	1
054252	PUNTA DA MURO CARBUR.TUNG. COD. 517 MM.18X400	PZ	1
054253	PUNTA DA MURO CARBUR.TUNG. COD. 517 MM.20X400	PZ	1

PUNTE DA MURO LUNGHE



Punta da muro ALPEN Profi Beton art. 737 - serie lunga - con placchetta in metallo duro - ad elevato rendimento, adatte per impiego con trapani a percussione e martelli pneumatici con attacco a pinza - adatta per foratura in percussione di cemento, muro, pietra naturale e in rotazione di ceramica e marmo - rapida, tenace, autocentrante, precisa

CODICE	DESCRIZIONE	UM	Q.TÀ
054216	PUNTA DA MURO C/MET.DURO PROFES.737 MM. 6X200	PZ	1
054221	PUNTA DA MURO C/MET.DURO PROFES.737 MM. 8X200	PZ	1
054222	PUNTA DA MURO C/MET.DURO PROFES.737 MM.10X200	PZ	1
054223	PUNTA DA MURO C/MET.DURO PROFES.737 MM.12X200	PZ	1

PUNTE DA MURO EXTRA LUNGHE



Punta da muro ALPEN Long Life art. 617 - serie extra lunga - con placchetta in metallo duro esecuzione fresata - foratura per percussione di pietre naturali e muri - rapida, stabile, fissaggio ottimo, robusta

CODICE	DESCRIZIONE	UM	Q.TÀ
081941	PUNTA DA MURO CARBUR.TUNG. COD. 617 MM.10X600	PZ	1
081942	PUNTA DA MURO CARBUR.TUNG. COD. 617 MM.12X600	PZ	1
081944	PUNTA DA MURO CARBUR.TUNG. COD. 617 MM.14X600	PZ	1
081945	PUNTA DA MURO CARBUR.TUNG. COD. 617 MM.16X600	PZ	1
081946	PUNTA DA MURO CARBUR.TUNG. COD. 617 MM.18X600	PZ	1
081947	PUNTA DA MURO CARBUR.TUNG. COD. 617 MM.20X600	PZ	1

PUNTE DA MURO - ASSORTIMENTI



Assortimento di 5 pz punte da muro cilindriche ALPEN Long Life art. TSS5 - con placchette in metallo duro - diam. 4-5-6-8-10 mm

CODICE	DESCRIZIONE	UM	Q.TÀ
087661	ASSORT. 5 PUNTE X MURO TSS5 ALPEN MM. 4-10	PZ	10

PUNTE DA MURO - ASSORTIMENTI



Assortimento pz 8 punte da muro cilindriche ALPEN Long Life art. TSS8 - con placchette in metallo duro - diam. 3,4,5,6,7,8,9,10 mm

CODICE	DESCRIZIONE	UM	Q.TÀ
087662	ASSORT. 8 PUNTE X MURO TSS8 ALPEN MM. 3-10	PZ	5

PUNTE DA MURO - ASSORTIMENTI



Assortimento pz 5 punte da muro cilindriche ALPEN Profi Beton art. PTSB5 - con placchetta in metallo duro - esecuzione rettificata - diam. 4-5-6-8-10 mm - idonee per forature con percussione di cemento, pietre naturali e muri, per rotazione di ceramica, piastrelle e marmo

CODICE	DESCRIZIONE	UM	Q.TÀ
087663	ASTUCCIO PLAST.5 PUNTE MURO ALPEN PTSB5/227	ST	10

PUNTE DA MURO - ASSORTIMENTI



Assortimento di 8 pz punte da muro cilindriche ALPEN Profi Beton art. PKSB8 - con placchette in metallo duro - diam. 3-4-5-6-6-8-8-10 mm - cassetta in metallo

CODICE	DESCRIZIONE	UM	Q.TÀ
087664	ASSORT.PUNTE MURO PROFI PKSB8 3-10 ALPEN	PZ	1

PUNTE DA MURO - ASSORTIMENTI



Assortimento pz. 19 punte MAURER Selector - composto da: n. 13 punte cilindriche HSS + n°6 punte Widia da muro

CODICE	DESCRIZIONE	UM	Q.TÀ
• **051909**	CONTEN."SELECTOR" 19 PUNTE HSS-MURO 0199102	ST	16

PUNTE DA MURO ATTACCO SDS/MAX



Punta elicoidale ALPEN attacco SDS-Max Profi Hammer - serie corta - a 4 taglienti in metallo duro - tenace, ad alto rendimento

CODICE	DESCRIZIONE	UM	Q.TÀ
090785	PUNTA P/MARTELLI SDS-MAX COD.889 MM.12X340	PZ	1
090788	PUNTA P/MARTELLI SDS-MAX COD.889 MM.16X340	PZ	1

PUNTE DA MURO ATTACCO SDS/MAX



Punta elicoidale attacco SDS-Max ALPEN Profi Hammer - serie lunga - a 4 taglienti in metallo duro - tenace, ad alto rendimento

CODICE	DESCRIZIONE	UM	Q.TÀ
090795	PUNTA P/MARTELLI SDS-MAX COD.891 MM.14X540	PZ	1
090797	PUNTA P/MARTELLI SDS-MAX COD.891 MM.16X540	PZ	1
090798	PUNTA P/MARTELLI SDS-MAX COD.891 MM.18X540	PZ	1
090799	PUNTA P/MARTELLI SDS-MAX COD.891 MM.20X520	PZ	1
090800	PUNTA P/MARTELLI SDS-MAX COD.891 MM.22X520	PZ	1
090801	PUNTA P/MARTELLI SDS-MAX COD.891 MM.24X520	PZ	1
090802	PUNTA P/MARTELLI SDS-MAX COD.891 MM.25X520	PZ	1
054258	PUNTA P/MARTELLI SDS-MAX COD.892 MM.28X520	PZ	1
054260	PUNTA P/MARTELLI SDS-MAX COD.892 MM.30X520	PZ	1
054262	PUNTA P/MARTELLI SDS-MAX COD.892 MM.32X520	PZ	1
054263	PUNTA P/MARTELLI SDS-MAX COD.892 MM.35X520	PZ	1
054264	PUNTA P/MARTELLI SDS-MAX COD.892 MM.38X520	PZ	1
054267	PUNTA P/MARTELLI SDS-MAX COD.892 MM.40X520	PZ	1
054268	PUNTA P/MARTELLI SDS-MAX COD.892 MM.45X520	PZ	1
090810	PUNTA P/MARTELLI SDS-MAX COD.894 MM.25X920	PZ	1
090811	PUNTA P/MARTELLI SDS-MAX COD.894 MM.32X920	PZ	1
090812	PUNTA P/MARTELLI SDS-MAX COD.894 MM.40X920	PZ	1

PUNTE DA MURO ATTACCO SDS/PLUS



Punta elicoidale ALPEN F4 attacco SDS-Plus - serie corta - in metallo duro per perforatori - lavora e resiste nei materiali più duri anche nei cementi armati - profilo dell'elica a 4 fasi brevettata, placchetta brevettata - minima usura, elevata durata - punta ad elevata produttività per lavorazione di cemento, pietre e muro - tenace e precisa

CODICE	DESCRIZIONE	UM	Q.TÀ
080950	PUNTA SDS-PLUS F4 C/MET.DUR.COD.807 MM. 5X110	PZ	1
080951	PUNTA SDS-PLUS F4 C/MET.DUR.COD.807 MM. 6X110	PZ	1
080590	PUNTA SDS-PLUS F4 C/MET.DUR.COD.807 MM. 7X110	PZ	1
080953	PUNTA SDS-PLUS F4 C/MET.DUR.COD.807 MM. 8X110	PZ	1
080593	PUNTA SDS-PLUS F4 C/MET.DUR.COD.807 MM.10X110	PZ	1
080952	PUNTA SDS-PLUS F4 C/MET.DUR.COD.817 MM. 6X160	PZ	1
080591	PUNTA SDS-PLUS F4 C/MET.DUR.COD.817 MM. 7X160	PZ	1
080954	PUNTA SDS-PLUS F4 C/MET.DUR.COD.817 MM. 8X160	PZ	1
080955	PUNTA SDS-PLUS F4 C/MET.DUR.COD.817 MM.10X160	PZ	1
102150	PUNTA SDS-PLUS F4 C/MET.DUR.COD.817 MM.11X160	PZ	1
080957	PUNTA SDS-PLUS F4 C/MET.DUR.COD.817 MM.12X160	PZ	1
080960	PUNTA SDS-PLUS F4 C/MET.DUR.COD.817 MM.14X160	PZ	1

PUNTE DA MURO ATTACCO SDS/PLUS



Punta elicoidale ALPEN F4 attacco SDS-Plus - serie lunga - in metallo duro per perforatori - lavora e resiste nei materiali più duri anche nei cementi armati - profilo dell'elica a 4 fasi brevettata, placchetta brevettata - minima usura, elevata durata - punta ad elevata produttività per lavorazione di cemento, pietre e muro - tenace e precisa

CODICE	DESCRIZIONE	UM	Q.TÀ
084085	PUNTA SDS-PLUS F4 C/MET.DUR.COD.827 MM. 6X210	PZ	1
080592	PUNTA SDS-PLUS F4 C/MET.DUR.COD.827 MM. 8X210	PZ	1
084086	PUNTA SDS-PLUS F4 C/MET.DUR.COD.827 MM. 9X210	PZ	1
080956	PUNTA SDS-PLUS F4 C/MET.DUR.COD.827 MM.10X210	PZ	1
080958	PUNTA SDS-PLUS F4 C/MET.DUR.COD.827 MM.12X210	PZ	1
080961	PUNTA SDS-PLUS F4 C/MET.DUR.COD.827 MM.14X210	PZ	1
080847	PUNTA SDS-PLUS F4 C/MET.DUR.COD.827 MM.15X210	PZ	1
080963	PUNTA SDS-PLUS F4 C/MET.DUR.COD.827 MM.16X210	PZ	1
080966	PUNTA SDS-PLUS F4 C/MET.DUR.COD.827 MM.18X210	PZ	1
080968	PUNTA SDS-PLUS F4 C/MET.DUR.COD.827 MM.20X210	PZ	1
108289	PUNTA SDS-PLUS F4 C/MET.DUR.COD.837 MM. 6X260	PZ	1
108290	PUNTA SDS-PLUS F4 C/MET.DUR.COD.837 MM. 8X260	PZ	1
080594	PUNTA SDS-PLUS F4 C/MET.DUR.COD.837 MM.10X260	PZ	1
080959	PUNTA SDS-PLUS F4 C/MET.DUR.COD.837 MM.12X260	PZ	1
108291	PUNTA SDS-PLUS F4 C/MET.DUR.COD.837 MM.14X260	PZ	1
108292	PUNTA SDS-PLUS F4 C/MET.DUR.COD.837 MM.16X260	PZ	1
108293	PUNTA SDS-PLUS F4 C/MET.DUR.COD.837 MM.20X260	PZ	1
080971	PUNTA SDS-PLUS F4 C/MET.DUR.COD.837 MM.22X260	PZ	1
080973	PUNTA SDS-PLUS F4 C/MET.DUR.COD.837 MM.24X260	PZ	1
080990	PUNTA SDS-PLUS F4 C/MET.DUR.COD.837 MM.25X260	PZ	1
102147	PUNTA SDS-PLUS F4 C/MET.DUR.COD.847 MM. 6X310	PZ	1
102148	PUNTA SDS-PLUS F4 C/MET.DUR.COD.847 MM. 8X310	PZ	1
080598	PUNTA SDS-PLUS F4 C/MET.DUR.COD.847 MM.10X310	PZ	1
080845	PUNTA SDS-PLUS F4 C/MET.DUR.COD.847 MM.12X310	PZ	1
114044	PUNTA SDS-PLUS F4 C/MET.DUR.COD.847 MM.13X310	PZ	1
080962	PUNTA SDS-PLUS F4 C/MET.DUR.COD.847 MM.14X310	PZ	1
080964	PUNTA SDS-PLUS F4 C/MET.DUR.COD.847 MM.16X310	PZ	1
080967	PUNTA SDS-PLUS F4 C/MET.DUR.COD.847 MM.18X310	PZ	1
080969	PUNTA SDS-PLUS F4 C/MET.DUR.COD.847 MM.20X310	PZ	1

PUNTE DA MURO ATTACCO SDS/PLUS



Punta elicoidale ALPEN F4 attacco SDS-Plus - serie extralunga - in metallo duro per perforatori - lavora e resiste nei materiali più duri anche nei cementi armati - profilo dell'elica a 4 fasi brevettata, placchetta brevettata - minima usura, elevata durata - punta ad elevata produttività per lavorazione di cemento, pietre e muro - tenace e precisa

CODICE	DESCRIZIONE	UM	Q.TÀ
102149	PUNTA SDS-PLUS F4 C/MET.DUR.COD.877 MM. 8X450	PZ	1
084087	PUNTA SDS-PLUS F4 C/MET.DUR.COD.877 MM.10X450	PZ	1
080599	PUNTA SDS-PLUS F4 C/MET.DUR.COD.877 MM.12X450	PZ	1
084088	PUNTA SDS-PLUS F4 C/MET.DUR.COD.877 MM.14X450	PZ	1
080965	PUNTA SDS-PLUS F4 C/MET.DUR.COD.877 MM.16X450	PZ	1
084089	PUNTA SDS-PLUS F4 C/MET.DUR.COD.877 MM.18X450	PZ	1
080970	PUNTA SDS-PLUS F4 C/MET.DUR.COD.877 MM.20X450	PZ	1
080972	PUNTA SDS-PLUS F4 C/MET.DUR.COD.877 MM.22X450	PZ	1
080974	PUNTA SDS-PLUS F4 C/MET.DUR.COD.877 MM.24X450	PZ	1
080999	PUNTA SDS-PLUS F4 C/MET.DUR.COD.877 MM.25X450	PZ	1
108288	PUNTA SDS-PLUS F4 C/MET.DUR.COD.877 MM.26X450	PZ	1
084114	PUNTA SDS-PLUS F4 C/MET.DUR.COD.887 MM.10X600	PZ	1
084115	PUNTA SDS-PLUS F4 C/MET.DUR.COD.887 MM.12X600	PZ	1
084116	PUNTA SDS-PLUS F4 C/MET.DUR.COD.887 MM.14X600	PZ	1
084117	PUNTA SDS-PLUS F4 C/MET.DUR.COD.887 MM.16X600	PZ	1
108200	PUNTA SDS-PLUS F4 C/MET.DUR.COD.887 MM.18X600	PZ	1
108203	PUNTA SDS-PLUS F4 C/MET.DUR.COD.887 MM.20X600	PZ	1
108201	PUNTA SDS-PLUS F4 C/MET.DUR.COD.887 MM.24X600	PZ	1
090771	PUNTA SDS-PLUS F4 C/MET.DUR.COD914 MM.10X1000	PZ	1
090772	PUNTA SDS-PLUS F4 C/MET.DUR.COD914 MM.12X1000	PZ	1
090773	PUNTA SDS-PLUS F4 C/MET.DUR.COD914 MM.14X1000	PZ	1
090774	PUNTA SDS-PLUS F4 C/MET.DUR.COD914 MM.16X1000	PZ	1
090775	PUNTA SDS-PLUS F4 C/MET.DUR.COD914 MM.18X1000	PZ	1
090776	PUNTA SDS-PLUS F4 C/MET.DUR.COD914 MM.20X1000	PZ	1
111563	PUNTA SDS-PLUS F4 C/MET.DUR.COD914 MM.25X1000	PZ	1

PUNTE DA MURO ATTACCO SDS/PLUS



Punta elicoidale ad alto rendimento ALPEN Force X - attacco SDS-Plus - particolarmente adatta per la foratura di cemento armato - alte prestazioni, con 4 taglienti in carburo di tungsteno e nuovo design a spirale progressiva con indicatore della lunghezza dei tasselli - funzionamento senza vibrazioni e rimozione rapida della polvere di perforazione

CODICE	DESCRIZIONE	UM	Q.TÀ
053940	PUNTA SDS-PLUS"FORCE X"MET.DUR.805 MM.5X110	PZ	1
053942	PUNTA SDS-PLUS"FORCE X"MET.DUR.805 MM.6X110	PZ	1
053947	PUNTA SDS-PLUS"FORCE X"MET.DUR.805 MM.8X110	PZ	1
053949	PUNTA SDS-PLUS"FORCE X"MET.DUR.805 MM.10X110	PZ	1
053950	PUNTA SDS-PLUS"FORCE X"MET.DUR.815 MM.5X160	PZ	1
053952	PUNTA SDS-PLUS"FORCE X"MET.DUR.815 MM.6X160	PZ	1
053953	PUNTA SDS-PLUS"FORCE X"MET.DUR.815 MM.7X160	PZ	1
053954	PUNTA SDS-PLUS"FORCE X"MET.DUR.815 MM.8X160	PZ	1
053955	PUNTA SDS-PLUS"FORCE X"MET.DUR.815 MM.10X160	PZ	1
053956	PUNTA SDS-PLUS"FORCE X"MET.DUR.815 MM.12X160	PZ	1
053957	PUNTA SDS-PLUS"FORCE X"MET.DUR.815 MM.14X160	PZ	1
053958	PUNTA SDS-PLUS"FORCE X"MET.DUR.815 MM.15X160	PZ	1
053959	PUNTA SDS-PLUS"FORCE X"MET.DUR.815 MM.16X160	PZ	1
053960	PUNTA SDS-PLUS"FORCE X"MET.DUR.825 MM.6X210	PZ	1
053961	PUNTA SDS-PLUS"FORCE X"MET.DUR.825 MM.8X210	PZ	1
053962	PUNTA SDS-PLUS"FORCE X"MET.DUR.825 MM.10X210	PZ	1
053963	PUNTA SDS-PLUS"FORCE X"MET.DUR.825 MM.12X210	PZ	1
053966	PUNTA SDS-PLUS"FORCE X"MET.DUR.825 MM.14X210	PZ	1
053975	PUNTA SDS-PLUS"FORCE X"MET.DUR.825 MM.16X210	PZ	1

PUNTE DA MURO ATTACCO SDS/PLUS



Punta elicoidale ad alto rendimento ALPEN Force X - attacco SDS-Plus - serie lunga - particolarmente adatta per la foratura di cemento armato - alte prestazioni, con 4 taglienti in carburo di tungsteno e nuovo design a spirale progressiva con indicatore della lunghezza dei tasselli - funzionamento senza vibrazioni e rimozione rapida della polvere di perforazione

CODICE	DESCRIZIONE	UM	Q.TÀ
053986	PUNTA SDS-PLUS"FORCE X"MET.DUR.835 MM.18X250	PZ	1
053988	PUNTA SDS-PLUS"FORCE X"MET.DUR.835 MM.20X250	PZ	1
053989	PUNTA SDS-PLUS"FORCE X"MET.DUR.835 MM.22X250	PZ	1
053990	PUNTA SDS-PLUS"FORCE X"MET.DUR.835 MM.24X250	PZ	1
053991	PUNTA SDS-PLUS"FORCE X"MET.DUR.835 MM.25X250	PZ	1
053976	PUNTA SDS-PLUS"FORCE X"MET.DUR.835 MM.6X260	PZ	1
053978	PUNTA SDS-PLUS"FORCE X"MET.DUR.835 MM.8X260	PZ	1
053979	PUNTA SDS-PLUS"FORCE X"MET.DUR.835 MM.10X260	PZ	1
053980	PUNTA SDS-PLUS"FORCE X"MET.DUR.835 MM.12X260	PZ	1
053981	PUNTA SDS-PLUS"FORCE X"MET.DUR.835 MM.14X260	PZ	1
053982	PUNTA SDS-PLUS"FORCE X"MET.DUR.835 MM.15X260	PZ	1
053985	PUNTA SDS-PLUS"FORCE X"MET.DUR.835 MM.16X260	PZ	1
053992	PUNTA SDS-PLUS"FORCE X"MET.DUR.845 MM.6X310	PZ	1
053993	PUNTA SDS-PLUS"FORCE X"MET.DUR.845 MM.8X310	PZ	1
053994	PUNTA SDS-PLUS"FORCE X"MET.DUR.845 MM.10X310	PZ	1
053997	PUNTA SDS-PLUS"FORCE X"MET.DUR.845 MM.12X310	PZ	1
053998	PUNTA SDS-PLUS"FORCE X"MET.DUR.845 MM.14X310	PZ	1
053999	PUNTA SDS-PLUS"FORCE X"MET.DUR.845 MM.16X310	PZ	1

PUNTA DA MURO ATTACCO SDS/PLUS



Punta elicoidale ad alto rendimento ALPEN Force X - attacco SDS-Plus - serie extralunga - particolarmente adatta per la foratura di cemento armato - alte prestazioni, con 4 taglienti in carburo di tungsteno e nuovo design a spirale progressiva con indicatore della lunghezza dei tasselli - funzionamento senza vibrazioni e rimozione rapida della polvere di perforazione

CODICE	DESCRIZIONE	UM	Q.TÀ
054001	PUNTA SDS-PLUS"FORCE X"MET.DUR.875 MM.8X450	PZ	1
054002	PUNTA SDS-PLUS"FORCE X"MET.DUR.875 MM.10X450	PZ	1
054025	PUNTA SDS-PLUS"FORCE X"MET.DUR.875 MM.12X450	PZ	1
054026	PUNTA SDS-PLUS"FORCE X"MET.DUR.875 MM.14X450	PZ	1
054027	PUNTA SDS-PLUS"FORCE X"MET.DUR.875 MM.16X450	PZ	1
054028	PUNTA SDS-PLUS"FORCE X"MET.DUR.875 MM.18X450	PZ	1
054029	PUNTA SDS-PLUS"FORCE X"MET.DUR.875 MM.20X450	PZ	1
054030	PUNTA SDS-PLUS"FORCE X"MET.DUR.875 MM.22X450	PZ	1
054031	PUNTA SDS-PLUS"FORCE X"MET.DUR.875 MM.24X450	PZ	1
054032	PUNTA SDS-PLUS"FORCE X"MET.DUR.875 MM.25X450	PZ	1
054409	PUNTA SDS-PLUS"FORCE X"MET.DUR.905 MM.10X600	PZ	1
054410	PUNTA SDS-PLUS"FORCE X"MET.DUR.905 MM.12X600	PZ	1
054411	PUNTA SDS-PLUS"FORCE X"MET.DUR.905 MM.14X600	PZ	1
054412	PUNTA SDS-PLUS"FORCE X"MET.DUR.905 MM.16X600	PZ	1
054414	PUNTA SDS-PLUS"FORCE X"MET.DUR.905 MM.18X600	PZ	1
054415	PUNTA SDS-PLUS"FORCE X"MET.DUR.905 MM.20X600	PZ	1
054416	PUNTA SDS-PLUS"FORCE X"MET.DUR.905 MM.22X600	PZ	1
054420	PUNTA SDS-PLUS"FORCE X"MET.DUR.915 MM.10X1000	PZ	1
054425	PUNTA SDS-PLUS"FORCE X"MET.DUR.915 MM.12X1000	PZ	1
054427	PUNTA SDS-PLUS"FORCE X"MET.DUR.915 MM.14X1000	PZ	1
054428	PUNTA SDS-PLUS"FORCE X"MET.DUR.915 MM.16X1000	PZ	1

ADATTATORI PER PUNTE



Raccordo adattatore MAURER PLUS per trapani da attacco SDS-Max a SDS-Plus

CODICE	DESCRIZIONE	UM	Q.TÀ
• **089123**	ADATTATORE GAMBO SDS-MAX ATTACCO SDS-PLUS	PZ	20

ADATTATORI PER PUNTE



Raccordo adattatore MAURER per trapani attacco SDS-Plus a filetto 1/2"x20 UNF

CODICE	DESCRIZIONE	UM	Q.TÀ
• **088535**	ADATTATORE GAMBO SDS-PLUS FILETTO 1/2" 20 UNF	PZ	20

ESPOSITORE PORTAMODULI



Espositore da terra ALPEN (VUOTO) per 3 moduli

CODICE	DESCRIZIONE	UM	Q.TÀ
112632	ESPOSITORE A TERRA PER 3 MODULI "ALPEN"	PZ	1

CASSETTE PORTAPUNTE



Cassetta vuota in lamiera per punte da 1 a 13 mm

CODICE	DESCRIZIONE	UM	Q.TÀ
101924	CASSETTA VUOTA PORTAPUNTE 1-13 01016406V	PZ	1

SCALPELLI PER MARTELLATORI



Scalpello a punta MAURER PLUS - diam. 14 mm lunghezza 250 mm, con punta a sezione quadrata e attacco SDS-Plus

CODICE	DESCRIZIONE	UM	Q.TÀ
• **088536**	SCALPELLO SDSPLUS A PUNTA MM.14X250	PZ	5

SCALPELLI PER MARTELLATORI



Set pz 3 scalpelli MAURER PLUS (punta, taglio, piatto) - per martellatore con attacco SDS Plus - lunghezza 250 mm

CODICE	DESCRIZIONE	UM	Q.TÀ
• **088713**	SERIE 3 SCALPELLI SDS PLUS P-T-TLG	ST	10

SCALPELLI PER MARTELLATORI



Scalpello a taglio MAURER PLUS - diam. 14 mm lunghezza 250 mm, larghezza 20 mm - attacco SDS-Plus

CODICE	DESCRIZIONE	UM	Q.TÀ
• **088537**	SCALPELLO SDSPLUS A TAGLIO MM.20X250	PZ	5

SCALPELLI PER MARTELLATORI



Scalpello a punta MAURER PLUS diam.18 mm, con punta a sezione quadrata e attacco SDS Max

CODICE	DESCRIZIONE	UM	Q.TÀ
• **088539**	SCALPELLO SDSMAX A PUNTA MM.18X280	PZ	5
• **088540**	SCALPELLO SDSMAX A PUNTA MM.18X400	PZ	5
• **089117**	SCALPELLO SDSMAX A PUNTA MM.18X600	PZ	5

SCALPELLI PER MARTELLATORI



Scalpello a taglio MAURER PLUS - diam.14 mm, lunghezza 250 mm, larghezza 40 mm - attacco SDS-Plus

CODICE	DESCRIZIONE	UM	Q.TÀ
• **088538**	SCALPELLO SDSPLUS A TAGLIO MM.40X250	PZ	5

SCALPELLI PER MARTELLATORI



Scalpello a taglio MAURER PLUS larghezza 25 mm - attacco SDS Max

CODICE	DESCRIZIONE	UM	Q.TÀ
• **088541**	SCALPELLO SDSMAX A TAGLIO MM.25X280	PZ	5
• **088542**	SCALPELLO SDSMAX A TAGLIO MM.25X400	PZ	5
• **089118**	SCALPELLO SDSMAX A TAGLIO MM.25X600	PZ	5

SCALPELLI PER MARTELLATORI



Scalpello a taglio piegato MAURER PLUS larghezza 40 mm, lunghezza 250 mm - attacco SDS-Plus

CODICE	DESCRIZIONE	UM	Q.TÀ
• **089115**	SCALPELLO SDS PLUS A TAGLIO MM.40 C/GAMBO ANG	PZ	5

SCALPELLI PER MARTELLATORI



Scalpello piatto a taglio MAURER PLUS lunghezza 400 mm, larghezza 50 mm - attacco SDS Max

CODICE	DESCRIZIONE	UM	Q.TÀ
• **088543**	SCALPELLO SDSMAX A TAGLIO MM.50X400	PZ	5

FRESE A TAZZA HSS



Fresa a tazza in acciaio HSS con rompitrucciolo - con punta di guida adatta per inox, ferro, alluminio e ghisa - spessore massimo 7 mm - con molla per espellere la rondella

CODICE	DESCRIZIONE	UM	Q.TÀ
110566	FRESE A TAZZA HSS RETTIFICATO C/ROMPITR. D.12	PZ	1
110567	FRESE A TAZZA HSS RETTIFICATO C/ROMPITR. D.13	PZ	1
110568	FRESE A TAZZA HSS RETTIFICATO C/ROMPITR. D.14	PZ	1
110569	FRESE A TAZZA HSS RETTIFICATO C/ROMPITR. D.15	PZ	1
110570	FRESE A TAZZA HSS RETTIFICATO C/ROMPITR. D.16	PZ	1
110571	FRESE A TAZZA HSS RETTIFICATO C/ROMPITR. D.17	PZ	1
110572	FRESE A TAZZA HSS RETTIFICATO C/ROMPITR. D.18	PZ	1
110573	FRESE A TAZZA HSS RETTIFICATO C/ROMPITR. D.19	PZ	1
110574	FRESE A TAZZA HSS RETTIFICATO C/ROMPITR. D.20	PZ	1
110575	FRESE A TAZZA HSS RETTIFICATO C/ROMPITR. D.21	PZ	1
110576	FRESE A TAZZA HSS RETTIFICATO C/ROMPITR. D.22	PZ	1
110577	FRESE A TAZZA HSS RETTIFICATO C/ROMPITR. D.23	PZ	1
110578	FRESE A TAZZA HSS RETTIFICATO C/ROMPITR. D.24	PZ	1
110579	FRESE A TAZZA HSS RETTIFICATO C/ROMPITR. D.25	PZ	1
110580	FRESE A TAZZA HSS RETTIFICATO C/ROMPITR. D.26	PZ	1
110581	FRESE A TAZZA HSS RETTIFICATO C/ROMPITR. D.27	PZ	1
110582	FRESE A TAZZA HSS RETTIFICATO C/ROMPITR. D.28	PZ	1
110583	FRESE A TAZZA HSS RETTIFICATO C/ROMPITR. D.29	PZ	1
110584	FRESE A TAZZA HSS RETTIFICATO C/ROMPITR. D.30	PZ	1
110585	FRESE A TAZZA HSS RETTIFICATO C/ROMPITR. D.31	PZ	1
110586	FRESE A TAZZA HSS RETTIFICATO C/ROMPITR. D.32	PZ	1
110587	FRESE A TAZZA HSS RETTIFICATO C/ROMPITR. D.33	PZ	1
110588	FRESE A TAZZA HSS RETTIFICATO C/ROMPITR. D.34	PZ	1
110589	FRESE A TAZZA HSS RETTIFICATO C/ROMPITR. D.35	PZ	1
110590	FRESE A TAZZA HSS RETTIFICATO C/ROMPITR. D.36	PZ	1
110591	FRESE A TAZZA HSS RETTIFICATO C/ROMPITR. D.37	PZ	1
110592	FRESE A TAZZA HSS RETTIFICATO C/ROMPITR. D.38	PZ	1
110593	FRESE A TAZZA HSS RETTIFICATO C/ROMPITR. D.40	PZ	1
110594	FRESE A TAZZA HSS RETTIFICATO C/ROMPITR. D.42	PZ	1
110595	FRESE A TAZZA HSS RETTIFICATO C/ROMPITR. D.45	PZ	1
110596	FRESE A TAZZA HSS RETTIFICATO C/ROMPITR. D.47	PZ	1
110597	FRESE A TAZZA HSS RETTIFICATO C/ROMPITR. D.48	PZ	1
110598	FRESE A TAZZA HSS RETTIFICATO C/ROMPITR. D.50	PZ	1
110599	FRESE A TAZZA HSS RETTIFICATO C/ROMPITR. D.55	PZ	1
110600	FRESE A TAZZA HSS RETTIFICATO C/ROMPITR. D.60	PZ	1
110601	FRESE A TAZZA HSS RETTIFICATO C/ROMPITR. D.65	PZ	1

FRESE A TAZZA - ACCESSORI



Punta pilota per frese a tazza

CODICE	DESCRIZIONE	UM	Q.TÀ
110613	PUNTA PILOTA PER TAZZE DA 12-50 MM.	PZ	1

SEGHE A TAZZA



MAURER PLUS

Sega a tazza MAURER PLUS in acciaio HSS bimetallica - denti a passo variabile - alta resistenza dei denti con vibrazioni ridotte - tazza a corpo unico - per forare vari tipi di lamiere metallo, tubi, leghe leggere, legno, compensato, plastiche - profondità di taglio 38 mm

CODICE	DESCRIZIONE	UM	Q.TÀ
• **087013**	SEGA A TAZZA HSS KW040014 MM. 14	PZ	1
• **087014**	SEGA A TAZZA HSS KW040016 MM. 16	PZ	1
• **087015**	SEGA A TAZZA HSS KW040017 MM. 17	PZ	1
• **087016**	SEGA A TAZZA HSS KW040019 MM. 19	PZ	1
• **087017**	SEGA A TAZZA HSS KW040020 MM. 20	PZ	1
• **087018**	SEGA A TAZZA HSS KW040021 MM. 21	PZ	1
• **087019**	SEGA A TAZZA HSS KW040022 MM. 22	PZ	1
• **087020**	SEGA A TAZZA HSS KW040024 MM. 24	PZ	1
• **087021**	SEGA A TAZZA HSS KW040025 MM. 25	PZ	1
• **087022**	SEGA A TAZZA HSS KW040027 MM. 27	PZ	1
• **087023**	SEGA A TAZZA HSS KW040029 MM. 29	PZ	1
• **087024**	SEGA A TAZZA HSS KW040030 MM. 30	PZ	1
• **087025**	SEGA A TAZZA HSS KW040032 MM. 32	PZ	1
• **087026**	SEGA A TAZZA HSS KW040033 MM. 33	PZ	1
• **087027**	SEGA A TAZZA HSS KW040035 MM. 35	PZ	1
• **087028**	SEGA A TAZZA HSS KW040037 MM. 37	PZ	1
• **087029**	SEGA A TAZZA HSS KW040038 MM. 38	PZ	1
• **087030**	SEGA A TAZZA HSS KW040040 MM. 40	PZ	1
• **087031**	SEGA A TAZZA HSS KW040041 MM. 41	PZ	1
• **087032**	SEGA A TAZZA HSS KW040043 MM. 43	PZ	1
• **087033**	SEGA A TAZZA HSS KW040044 MM. 44	PZ	1
• **087034**	SEGA A TAZZA HSS KW040046 MM. 46	PZ	1
• **087035**	SEGA A TAZZA HSS KW040048 MM. 48	PZ	1
• **087036**	SEGA A TAZZA HSS KW040051 MM. 51	PZ	1
• **087037**	SEGA A TAZZA HSS KW040052 MM. 52	PZ	1
• **087038**	SEGA A TAZZA HSS KW040054 MM. 54	PZ	1
• **087039**	SEGA A TAZZA HSS KW040057 MM. 57	PZ	1
• **087040**	SEGA A TAZZA HSS KW040059 MM. 59	PZ	1
• **087041**	SEGA A TAZZA HSS KW040060 MM. 60	PZ	1
• **087042**	SEGA A TAZZA HSS KW040064 MM. 64	PZ	1
• **087043**	SEGA A TAZZA HSS KW040065 MM. 65	PZ	1
• **087044**	SEGA A TAZZA HSS KW040067 MM. 67	PZ	1
• **087045**	SEGA A TAZZA HSS KW040070 MM. 70	PZ	1
• **087046**	SEGA A TAZZA HSS KW040073 MM. 73	PZ	1
• **087047**	SEGA A TAZZA HSS KW040076 MM. 76	PZ	1
• **087048**	SEGA A TAZZA HSS KW040079 MM. 79	PZ	1
• **087049**	SEGA A TAZZA HSS KW040083 MM. 83	PZ	1
• **087050**	SEGA A TAZZA HSS KW040086 MM. 86	PZ	1
• **087051**	SEGA A TAZZA HSS KW040089 MM. 89	PZ	1
• **087052**	SEGA A TAZZA HSS KW040092 MM. 92	PZ	1
• **087053**	SEGA A TAZZA HSS KW040095 MM. 95	PZ	1
• **087055**	SEGA A TAZZA HSS KW040098 MM. 98	PZ	1
• **087056**	SEGA A TAZZA HSS KW040102 MM. 102	PZ	1
• **087057**	SEGA A TAZZA HSS KW040105 MM. 105	PZ	1
• **087058**	SEGA A TAZZA HSS KW040108 MM. 108	PZ	1
• **087059**	SEGA A TAZZA HSS KW040111 MM. 111	PZ	1
• **087060**	SEGA A TAZZA HSS KW040114 MM. 114	PZ	1
• **087061**	SEGA A TAZZA HSS KW040121 MM. 121	PZ	1
• **087062**	SEGA A TAZZA HSS KW040127 MM. 127	PZ	1
• **087063**	SEGA A TAZZA HSS KW040133 MM. 133	PZ	1
• **087064**	SEGA A TAZZA HSS KW040140 MM. 140	PZ	1
• **087065**	SEGA A TAZZA HSS KW040146 MM. 146	PZ	1
• **087066**	SEGA A TAZZA HSS KW040152 MM. 152	PZ	1

SEGHE A TAZZA



LENOX

Sega a tazza LENOX in acciaio HSS - bimetallica - denti con profilo speciale - adatta anche per fori su INOX

CODICE	DESCRIZIONE	UM	Q.TÀ
102224	SEGA TAZZA LENOX 30009 9L 9/16 MM. 14	PZ	1
102225	SEGA TAZZA LENOX 30010 10L 5/ 8 MM. 16	PZ	1
102226	SEGA TAZZA LENOX 30011 11L 11/16 MM. 17	PZ	1
102227	SEGA TAZZA LENOX 30012 12L 3/ 4 MM. 19	PZ	1
102228	SEGA TAZZA LENOX 30013 13L 13/16 MM. 21	PZ	1
102229	SEGA TAZZA LENOX 30014 14L 7/ 8 MM. 22	PZ	1
102230	SEGA TAZZA LENOX 30015 15L 15/16 MM. 24	PZ	1
102231	SEGA TAZZA LENOX 30016 16L 1" MM. 25	PZ	1
102232	SEGA TAZZA LENOX 30017 17L 1"1/16 MM. 27	PZ	1
102233	SEGA TAZZA LENOX 30018 18L 1"1/ 8 MM. 29	PZ	1
102234	SEGA TAZZA LENOX 30019 19L 1"3/16 MM. 30	PZ	1
102235	SEGA TAZZA LENOX 30020 20L 1"1/ 4 MM. 32	PZ	1
102236	SEGA TAZZA LENOX 30021 21L 1"5/16 MM. 33	PZ	1
102237	SEGA TAZZA LENOX 30022 22L 1"3/ 8 MM. 35	PZ	1
102238	SEGA TAZZA LENOX 30023 23L 1"7/16 MM. 37	PZ	1
102239	SEGA TAZZA LENOX 30024 24L 1"1/ 2 MM. 38	PZ	1
102240	SEGA TAZZA LENOX 30025 25L 1"9/16 MM. 40	PZ	1
102241	SEGA TAZZA LENOX 30026 26L 1"5/ 8 MM. 41	PZ	1
102242	SEGA TAZZA LENOX 30027 27L 1"11/16 MM.43	PZ	1
102243	SEGA TAZZA LENOX 30028 28L 1"3/ 4 MM. 44	PZ	1
102244	SEGA TAZZA LENOX 30029 29L 1"13/16 MM.46	PZ	1
102245	SEGA TAZZA LENOX 30030 30L 1"7/ 8 MM. 48	PZ	1
102246	SEGA TAZZA LENOX 30032 32L 2" MM. 51	PZ	1
102247	SEGA TAZZA LENOX 30033 33L 2"1/16 MM. 52	PZ	1
102248	SEGA TAZZA LENOX 30034 34L 2"1/ 8 MM. 54	PZ	1
102249	SEGA TAZZA LENOX 30036 36L 2"1/ 4 MM. 57	PZ	1
102250	SEGA TAZZA LENOX 30038 38L 2"3/ 8 MM. 60	PZ	1
102251	SEGA TAZZA LENOX 30040 40L 2"1/ 2 MM. 64	PZ	1
102252	SEGA TAZZA LENOX 30041 41L 2"9/16 MM. 65	PZ	1
102253	SEGA TAZZA LENOX 30042 42L 2"5/ 8 MM. 67	PZ	1
102254	SEGA TAZZA LENOX 30043 43L MM. 68	PZ	1
102255	SEGA TAZZA LENOX 30044 44L 2"3/ 4 MM. 70	PZ	1
102256	SEGA TAZZA LENOX 30046 46L 2"7/ 8 MM. 73	PZ	1
102257	SEGA TAZZA LENOX 30048 48L 3" MM. 76	PZ	1
102258	SEGA TAZZA LENOX 30050 50L 3"1/ 8 MM. 79	PZ	1
102259	SEGA TAZZA LENOX 30052 52L 3"1/ 4 MM. 83	PZ	1
102260	SEGA TAZZA LENOX 30054 54L 3"3/ 8 MM. 86	PZ	1
102261	SEGA TAZZA LENOX 30056 56L 3"1/ 2 MM. 89	PZ	1
102262	SEGA TAZZA LENOX 30058 58L 3"5/ 8 MM. 92	PZ	1
102263	SEGA TAZZA LENOX 30060 60L 3"3/ 4 MM. 95	PZ	1
102264	SEGA TAZZA LENOX 30064 64L 4" MM.102	PZ	1
102267	SEGA TAZZA LENOX 30072 72L 4"1/ 2 MM.114	PZ	1
102268	SEGA TAZZA LENOX 30076 76L 4"3/ 4 MM.121	PZ	1
102269	SEGA TAZZA LENOX 30080 80L 5" MM.127	PZ	1
102271	SEGA TAZZA LENOX 30096 96L 6" MM.152	PZ	1

SEGHE A TAZZA - ACCESSORI



MAURER PLUS

Punta di ricambio MAURER PLUS in HSS per seghe a tazza - diametro 6,35 mm

CODICE	DESCRIZIONE	UM	Q.TÀ
• **087011**	PUNTA DI GUIDA HSS MM.6 X 71 KW049071	PZ	100
• **087012**	PUNTA DI GUIDA HSS MM.6 X102 KW049102	PZ	100

SEGHE A TAZZA - ACCESSORI



MAURER PLUS

Albero per seghe a tazza MAURER PLUS completo di punta di centraggio - codolo esagonale 8 mm (5/16") per seghe da diam. 14 a 30 mm

CODICE	DESCRIZIONE	UM	Q.TÀ
• **087009**	ALBERO ESAGON.X SEGHE TAZZA MM.14-30 KW049005	PZ	30

SEGHE A TAZZA - ACCESSORI



MAURER PLUS

Albero per seghe a tazza MAURER PLUS completo di punta di centraggio - codolo esagonale 11 mm (7/16") e denti di trascinamento per seghe da diam. 32 a 152 mm

CODICE	DESCRIZIONE	UM	Q.TÀ
• **087010**	ALBERO ESAGON.X SEGHE TAZZ.MM.32-152 KW049002	PZ	30

SEGHE A TAZZA - ACCESSORI



LENOX

Albero porta seghe a tazza LENOX - con trascinatori a rilascio rapido

CODICE	DESCRIZIONE	UM	Q.TÀ
110044	ALBERO SEGHE LENOX 5L GAMBO ESAG.10 MM.14-30	PZ	1
110021	ALBERO SEGHE LENOX 6L GAMBO ESAG.10 MM.32-152	PZ	1
110043	ALBERO SEGHE LENOX 2L GAMBO ESAG.13 MM.32-152	PZ	1

SEGHE A TAZZA - ACCESSORI



LENOX

Prolunga per albero LENOX lunghezza 250 mm - diametro 10 mm

CODICE	DESCRIZIONE	UM	Q.TÀ
102276	PROLUNGA X ALBERO 5L 6L 30843 10X MM.250	PZ	1

SEGHE A TAZZA - ACCESSORI



LENOX

Prolunga per albero LENOX lunghezza 300 mm - diametro 13 mm

CODICE	DESCRIZIONE	UM	Q.TÀ
102277	PROLUNGA X ALBERO 2L 30847 12X MM.300	PZ	1

SEGHE A TAZZA - ACCESSORI



LENOX

Punta guida per seghe a tazza LENOX

CODICE	DESCRIZIONE	UM	Q.TÀ
110019	PUNTA GUIDA PER ALBERO 2L 1/4	PZ	1
110020	PUNTA GUIDA PER ALBERO 5L-6L 1/4	PZ	1

SEGHE A TAZZA - ASSORTIMENTI



LENOX

Assortimento pz 12 seghe a tazza LENOX da 16 a 76 mm - completo di alberi 1L-2L e 3 punte guida

CODICE	DESCRIZIONE	UM	Q.TÀ
110018	KIT SEGHE A TAZZA 1200G LENOX	PZ	1

SEGHE A TAZZA - ASSORTIMENTI



MAURER PLUS

Assortimento MAURER PLUS pz 6 seghe a tazza HSS bimetalliche - diam. 22,29,35,44,51,64 mm completo di 2 alberi e 2 punte guida

CODICE	DESCRIZIONE	UM	Q.TÀ
• **087008**	SET SEGHE A TAZZA MM. 22-64 KW049108	ST	1

SEGHE A TAZZA - ASSORTIMENTI



MAURER PLUS

Serie pz 7 seghe a tazza spezzate concentriche MAURER PLUS per legno e plastiche - diam. 25-32-38-44-51-57-63 mm - corpo guida in alluminio - con punta di centraggio - profondità di taglio 25 mm

CODICE	DESCRIZIONE	UM	Q.TÀ
• **080173**	BLISTER C/7 SEGHE A TAZZA MM. 25-63 H.25	ST	6

SEGHE A TAZZA - ASSORTIMENTI



MAURER PLUS

Serie pz 7 seghe a tazza spezzate concentriche MAURER PLUS per legno e plastiche - diam. 25,32,38,44,51,57,63 mm - corpo guida in alluminio - con punta di centraggio - profondità di taglio 50 mm

CODICE	DESCRIZIONE	UM	Q.TÀ
• **080325**	BLISTER C/7 SEGHE A TAZZA MM. 25-63 H.50	ST	6

SEGHE A TAZZA - ASSORTIMENTI



MAURER PLUS

Serie pz 5 seghe a tazza spezzate concentriche MAURER PLUS per legno e plastiche - diam. 60, 67, 74, 83, 95 mm - corpo guida in alluminio - con punta di centraggio - profondità di taglio 40 mm

CODICE	DESCRIZIONE	UM	Q.TÀ
• **086159**	BLISTER C/5 SEGHE A TAZZA MM. 60-95 H.40	ST	5

PUNTE A CORONA METALLO DURO



FEIN

Punta a corona con placchette in metallo duro per fori su grande varietà di materiali - attacco rapido per trapano FEIN

CODICE	DESCRIZIONE	UM	Q.TÀ
107583	PUNTA CORONA METAL.DURO FEIN D.14-63127088011	PZ	1
107507	PUNTA CORONA METAL.DURO FEIN D.16-63127090017	PZ	1
107508	PUNTA CORONA METAL.DURO FEIN D.18-63127092019	PZ	1
107509	PUNTA CORONA METAL.DURO FEIN D.20-63127094011	PZ	1
107510	PUNTA CORONA METAL.DURO FEIN D.22-63127096018	PZ	1
108842	PUNTA CORONA METAL.DURO FEIN D.24-63127098010	PZ	1
107511	PUNTA CORONA METAL.DURO FEIN D.26-63127100015	PZ	1
108443	PUNTA CORONA METAL.DURO FEIN D.28-63127102017	PZ	1
108444	PUNTA CORONA METAL.DURO FEIN D.30-63127104019	PZ	1
108445	PUNTA CORONA METAL.DURO FEIN D.32-63127106016	PZ	1
114142	PUNTA CORONA METAL.DURO FEIN D.34-63127108018	PZ	1
114143	PUNTA CORONA METAL.DURO FEIN D.35-63127109012	PZ	1

PERNI PER CORONE



FEIN

Perno di centraggio per frese a corona FEIN QuickIN

CODICE	DESCRIZIONE	UM	Q.TÀ
112882	PERNO DI CENTRAGGIO FEIN MM.100 63134998310	PZ	1
112883	PERNO DI CENTRAGGIO FEIN MM.125 63134998330	PZ	1

FRESE A TAZZA DA MURO



Fresa a tazza in metallo duro - per muroforatura a rotopercussione su trapani e piccoli martelli nel calcestruzzo, cemento e pietre - massima profondità di foratura 60 mm

CODICE	DESCRIZIONE	UM	Q.TÀ
110555	FRESA X MURO IN METALLO DURO MM. 25 M.16	PZ	1
110556	FRESA X MURO IN METALLO DURO MM. 30 M.16	PZ	1
110557	FRESA X MURO IN METALLO DURO MM. 35 M.16	PZ	1
110558	FRESA X MURO IN METALLO DURO MM. 40 M.16	PZ	1
110559	FRESA X MURO IN METALLO DURO MM. 50 M.22	PZ	1
110560	FRESA X MURO IN METALLO DURO MM. 65 M.22	PZ	1
110561	FRESA X MURO IN METALLO DURO MM. 80 M.22	PZ	1
110562	FRESA X MURO IN METALLO DURO MM. 100 M.22	PZ	1
110563	FRESA X MURO IN METALLO DURO MM. 125 M.22	PZ	1

FRESE A TAZZA DA MURO - ACCESSORI



Gambo attacco esagonale per frese perforatrici a tazza

CODICE	DESCRIZIONE	UM	Q.TÀ
110564	GAMBO X FRESE MURO ATT.ESAG. 16X2 MM.100	PZ	1
110565	GAMBO X FRESE MURO ATT.ESAG. 16X2 MM.350	PZ	1

FRESE A TAZZA DA MURO - ACCESSORI



Gambo attacco SDS Plus per frese perforatrici a tazza

CODICE	DESCRIZIONE	UM	Q.TÀ
110602	GAMBO X FRESE MURO ATT.SDS-PLUS 16X2 MM.100	PZ	1
110603	GAMBO X FRESE MURO ATT.SDS-PLUS 16X2 MM.350	PZ	1
110604	GAMBO X FRESE MURO ATT.SDS-PLUS 22X2 MM.100	PZ	1
110605	GAMBO X FRESE MURO ATT.SDS-PLUS 22X2,0 MM.350	PZ	1
110606	GAMBO X FRESE MURO ATT.SDS-PLUS 22X2,0 MM.450	PZ	1

FRESE A TAZZA DA MURO - ACCESSORI



Punta pilota cilindrica per frese da muro - diam. 8x120 mm

CODICE	DESCRIZIONE	UM	Q.TÀ
110612	PUNTA PILOTA CILINDRIC.P/FRESE MURO D.8X120MM	PZ	1

FORETTI DIAMANTATI PER PIASTRELLE



Foretto diamantato ALPEN per piastrelle - uso con raffreddamento ad acqua o liquidi idonei

CODICE	DESCRIZIONE	UM	Q.TÀ
108295	FORETTO DIAMANTATO X PIASTRELLE ART.290 MM. 6	PZ	1
108296	FORETTO DIAMANTATO X PIASTRELLE ART.290 MM. 8	PZ	1
108297	FORETTO DIAMANTATO X PIASTRELLE ART.290 MM.10	PZ	1
108298	FORETTO DIAMANTATO X PIASTRELLE ART.290 MM.12	PZ	1

FORETTI DIAMANTATI E ACCESSORI



Foretto diamantato a secco - adatto per materiali edili duri, mattoni e alveolari

CODICE	DESCRIZIONE	UM	Q.TÀ
112183	FORETTO DIAMANTATO DDL PREMIUM 52X150 M16	PZ	1
112184	FORETTO DIAMANTATO DDL PREMIUM 68X150 M16	PZ	1
112185	FORETTO DIAMANTATO DDL PREMIUM 82X150 M16	PZ	1
112186	FORETTO DIAMANTATO DDL PREMIUM 102X150 M16	PZ	1

FORETTI DIAMANTATI E ACCESSORI



Prolunga per foretti diamantati

CODICE	DESCRIZIONE	UM	Q.TÀ
102320	PROLUNGA MM. 300 ATT.FIL.F.5/8 M.M16 718330	PZ	1
102321	PROLUNGA PER FORETTI ART. 718324 MM. 300	PZ	1

FORETTI DIAMANTATI E ACCESSORI



Albero di supporto per foretti diamantati

CODICE	DESCRIZIONE	UM	Q.TÀ
110435	ALBERO DI SUPPORTO X FORETTI ART. 762471	PZ	1

PUNZONI DI FORATURA ROTONDI



Punzone di foratura tondo CIEMMEGI per cesoie, presse e punzonatrici - serie 218 in acciaio CR trattato

CODICE	DESCRIZIONE	UM	Q.TÀ
102369	PUNZONE ROTONDO CIEMMEGI 218 MM. 4	PZ	⌂1
102371	PUNZONE ROTONDO CIEMMEGI 218 MM. 5	PZ	⌂1
102373	PUNZONE ROTONDO CIEMMEGI 218 MM. 6	PZ	⌂1
102374	PUNZONE ROTONDO CIEMMEGI 218 MM. 6,50	PZ	⌂1
102375	PUNZONE ROTONDO CIEMMEGI 218 MM. 7	PZ	⌂1
102377	PUNZONE ROTONDO CIEMMEGI 218 MM. 8	PZ	⌂1
102378	PUNZONE ROTONDO CIEMMEGI 218 MM. 8,50	PZ	⌂1
102379	PUNZONE ROTONDO CIEMMEGI 218 MM. 9	PZ	⌂1
102381	PUNZONE ROTONDO CIEMMEGI 218 MM. 10	PZ	⌂1
102382	PUNZONE ROTONDO CIEMMEGI 218 MM. 10,50	PZ	⌂1
102383	PUNZONE ROTONDO CIEMMEGI 218 MM. 11	PZ	⌂1
102385	PUNZONE ROTONDO CIEMMEGI 218 MM. 12	PZ	⌂1
102386	PUNZONE ROTONDO CIEMMEGI 218 MM. 12,50	PZ	⌂1
102387	PUNZONE ROTONDO CIEMMEGI 218 MM. 13	PZ	⌂1
102388	PUNZONE ROTONDO CIEMMEGI 218 MM. 13,50	PZ	⌂1
102389	PUNZONE ROTONDO CIEMMEGI 218 MM. 14	PZ	⌂1
102390	PUNZONE ROTONDO CIEMMEGI 218 MM. 14,50	PZ	⌂1
102391	PUNZONE ROTONDO CIEMMEGI 218 MM. 15	PZ	⌂1
102393	PUNZONE ROTONDO CIEMMEGI 218 MM. 16	PZ	⌂1
102394	PUNZONE ROTONDO CIEMMEGI 218 MM. 16,50	PZ	⌂1
102395	PUNZONE ROTONDO CIEMMEGI 218 MM. 17	PZ	⌂1
102397	PUNZONE ROTONDO CIEMMEGI 218 MM. 18	PZ	⌂1
102399	PUNZONE ROTONDO CIEMMEGI 218 MM. 19	PZ	⌂1
102401	PUNZONE ROTONDO CIEMMEGI 218 MM. 20	PZ	⌂1
102402	PUNZONE ROTONDO CIEMMEGI 218 MM. 20,50	PZ	⌂1
102403	PUNZONE ROTONDO CIEMMEGI 218 MM. 21	PZ	⌂1
102405	PUNZONE ROTONDO CIEMMEGI 218 MM. 22	PZ	⌂1
102409	PUNZONE ROTONDO CIEMMEGI 218 MM. 24	PZ	⌂1
102411	PUNZONE ROTONDO CIEMMEGI 218 MM. 25	PZ	⌂1

MATRICI ROTONDE



Matrice tonda CIEMMEGI per cesoie punzonatrici - serie 330 in acciaio HVS trattato - tolleranza standard

CODICE	DESCRIZIONE	UM	Q.TÀ
102522	MATRICE ROTONDA CIEMMEGI 330 MM. 4	PZ	⌂1
102523	MATRICE ROTONDA CIEMMEGI 330 MM. 4,50	PZ	⌂1
102524	MATRICE ROTONDA CIEMMEGI 330 MM. 5	PZ	⌂1
102525	MATRICE ROTONDA CIEMMEGI 330 MM. 5,50	PZ	⌂1
102526	MATRICE ROTONDA CIEMMEGI 330 MM. 6	PZ	⌂1
102527	MATRICE ROTONDA CIEMMEGI 330 MM. 6,50	PZ	⌂1
102528	MATRICE ROTONDA CIEMMEGI 330 MM. 7	PZ	⌂1
102529	MATRICE ROTONDA CIEMMEGI 330 MM. 7,50	PZ	⌂1
102530	MATRICE ROTONDA CIEMMEGI 330 MM. 8	PZ	⌂1
102531	MATRICE ROTONDA CIEMMEGI 330 MM. 8,50	PZ	⌂1
102532	MATRICE ROTONDA CIEMMEGI 330 MM. 9	PZ	⌂1
102534	MATRICE ROTONDA CIEMMEGI 330 MM. 10	PZ	⌂1
102535	MATRICE ROTONDA CIEMMEGI 330 MM. 10,50	PZ	⌂1
102536	MATRICE ROTONDA CIEMMEGI 330 MM. 11	PZ	⌂1
102537	MATRICE ROTONDA CIEMMEGI 330 MM. 11,50	PZ	⌂1
102538	MATRICE ROTONDA CIEMMEGI 330 MM. 12	PZ	⌂1
102539	MATRICE ROTONDA CIEMMEGI 330 MM. 12,50	PZ	⌂1
102540	MATRICE ROTONDA CIEMMEGI 330 MM. 13	PZ	⌂1
102541	MATRICE ROTONDA CIEMMEGI 330 MM. 13,50	PZ	⌂1
102542	MATRICE ROTONDA CIEMMEGI 330 MM. 14	PZ	⌂1
102543	MATRICE ROTONDA CIEMMEGI 330 MM. 14,50	PZ	⌂1
102544	MATRICE ROTONDA CIEMMEGI 330 MM. 15	PZ	⌂1
102545	MATRICE ROTONDA CIEMMEGI 330 MM. 15,50	PZ	⌂1
102546	MATRICE ROTONDA CIEMMEGI 330 MM. 16	PZ	⌂1
102547	MATRICE ROTONDA CIEMMEGI 330 MM. 16,50	PZ	⌂1
102548	MATRICE ROTONDA CIEMMEGI 330 MM. 17	PZ	⌂1
102549	MATRICE ROTONDA CIEMMEGI 330 MM. 17,50	PZ	⌂1
102550	MATRICE ROTONDA CIEMMEGI 330 MM. 18	PZ	⌂1
102552	MATRICE ROTONDA CIEMMEGI 330 MM. 19	PZ	⌂1
102553	MATRICE ROTONDA CIEMMEGI 330 MM. 19,50	PZ	⌂1
102554	MATRICE ROTONDA CIEMMEGI 330 MM. 20	PZ	⌂1
102555	MATRICE ROTONDA CIEMMEGI 330 MM. 20,50	PZ	⌂1
102556	MATRICE ROTONDA CIEMMEGI 330 MM. 21	PZ	⌂1
102558	MATRICE ROTONDA CIEMMEGI 330 MM. 22	PZ	⌂1
102562	MATRICE ROTONDA CIEMMEGI 330 MM. 24	PZ	⌂1
102564	MATRICE ROTONDA CIEMMEGI 330 MM. 25	PZ	⌂1
102572	MATRICE ROTONDA CIEMMEGI 330 MM. 29	PZ	⌂1
102576	MATRICE ROTONDA CIEMMEGI 330 MM. 30	PZ	⌂1

PUNZONI DI FORATURA OVALI



Punzone di foratura ovale CIEMMEGI per cesoie, presse e punzonatrici - serie 218 in acciaio AR trattato

CODICE	DESCRIZIONE	UM	Q.TÀ
102622	PUNZONE OVALE CIEMMEGI 218 MM. 15X 7	PZ	⌂1
102624	PUNZONE OVALE CIEMMEGI 218 MM. 15X 9	PZ	⌂1
102631	PUNZONE OVALE CIEMMEGI 218 MM. 20X 8	PZ	⌂1
102632	PUNZONE OVALE CIEMMEGI 218 MM. 20X 9	PZ	⌂1
102633	PUNZONE OVALE CIEMMEGI 218 MM. 20X10	PZ	⌂1
102634	PUNZONE OVALE CIEMMEGI 218 MM. 20X11	PZ	⌂1
102635	PUNZONE OVALE CIEMMEGI 218 MM. 20X12	PZ	⌂1
102636	PUNZONE OVALE CIEMMEGI 218 MM. 20X13	PZ	⌂1
102637	PUNZONE OVALE CIEMMEGI 218 MM. 20X14	PZ	⌂1
102644	PUNZONE OVALE CIEMMEGI 218 MM. 25X 8	PZ	⌂1
102645	PUNZONE OVALE CIEMMEGI 218 MM. 25X 9	PZ	⌂1
102646	PUNZONE OVALE CIEMMEGI 218 MM. 25X10	PZ	⌂1
102647	PUNZONE OVALE CIEMMEGI 218 MM. 25X11	PZ	⌂1
102648	PUNZONE OVALE CIEMMEGI 218 MM. 25X12	PZ	⌂1
102650	PUNZONE OVALE CIEMMEGI 218 MM. 25X14	PZ	⌂1
102662	PUNZONE OVALE CIEMMEGI 218 MM. 30X10	PZ	⌂1
102663	PUNZONE OVALE CIEMMEGI 218 MM. 30X11	PZ	⌂1
102664	PUNZONE OVALE CIEMMEGI 218 MM. 30X12	PZ	⌂1
102665	PUNZONE OVALE CIEMMEGI 218 MM. 30X13	PZ	⌂1
102666	PUNZONE OVALE CIEMMEGI 218 MM. 30X14	PZ	⌂1
102668	PUNZONE OVALE CIEMMEGI 218 MM. 30X16	PZ	⌂1
102670	PUNZONE OVALE CIEMMEGI 218 MM. 30X18	PZ	⌂1

MATRICI OVALI



Matrice ovale CIEMMEGI per presse e punzonatrici - serie 330 in acciaio HVS trattato tolleranza standard

CODICE	DESCRIZIONE	UM	Q.TÀ
102742	MATRICE OVALE CIEMMEGI 330 MM. 15X 7	PZ	⌂1
102744	MATRICE OVALE CIEMMEGI 330 MM. 15X 9	PZ	⌂1
102751	MATRICE OVALE CIEMMEGI 330 MM. 20X 8	PZ	⌂1
102752	MATRICE OVALE CIEMMEGI 330 MM. 20X 9	PZ	⌂1

102753	MATRICE OVALE CIEMMEGI 330 MM. 20X10	PZ	⌂1
102754	MATRICE OVALE CIEMMEGI 330 MM. 20X11	PZ	⌂1
102755	MATRICE OVALE CIEMMEGI 330 MM. 20X12	PZ	⌂1
102756	MATRICE OVALE CIEMMEGI 330 MM. 20X13	PZ	⌂1
102757	MATRICE OVALE CIEMMEGI 330 MM. 20X14	PZ	⌂1
102769	MATRICE OVALE CIEMMEGI 330 MM. 25X 8	PZ	⌂1
102770	MATRICE OVALE CIEMMEGI 330 MM. 25X 9	PZ	⌂1
102771	MATRICE OVALE CIEMMEGI 330 MM. 25X10	PZ	⌂1
102773	MATRICE OVALE CIEMMEGI 330 MM. 25X12	PZ	⌂1
102775	MATRICE OVALE CIEMMEGI 330 MM. 25X14	PZ	⌂1
102782	MATRICE OVALE CIEMMEGI 330 MM. 30X 9	PZ	⌂1
102783	MATRICE OVALE CIEMMEGI 330 MM. 30X10	PZ	⌂1
102784	MATRICE OVALE CIEMMEGI 330 MM. 30X11	PZ	⌂1
102785	MATRICE OVALE CIEMMEGI 330 MM. 30X12	PZ	⌂1
102786	MATRICE OVALE CIEMMEGI 330 MM. 30X13	PZ	⌂1
102787	MATRICE OVALE CIEMMEGI 330 MM. 30X14	PZ	⌂1
102788	MATRICE OVALE CIEMMEGI 330 MM. 30X15	PZ	⌂1
102791	MATRICE OVALE CIEMMEGI 330 MM. 30X18	PZ	⌂1

PUNZONI DI FORATURA QUADRI



Punzone quadro CIEMMEGI per cesoie, presse e punzonatrici - serie 218 in acciaio AR trattato tolleranza standard

CODICE	DESCRIZIONE	UM	Q.TÀ
102802	PUNZONE QUADRO CIEMMEGI 218 MM. 13	PZ	⌂1
102803	PUNZONE QUADRO CIEMMEGI 218 MM. 14	PZ	⌂1
102804	PUNZONE QUADRO CIEMMEGI 218 MM. 15	PZ	⌂1

MATRICI QUADRE



Matrice quadra CIEMMEGI per presse e punzonatrici - serie 330 in acciaio HVS trattato tolleranza standard

CODICE	DESCRIZIONE	UM	Q.TÀ
102822	MATRICE QUADRA CIEMMEGI 330 MM. 10	PZ	⌂1
102824	MATRICE QUADRA CIEMMEGI 330 MM. 13	PZ	⌂1
102825	MATRICE QUADRA CIEMMEGI 330 MM. 14	PZ	⌂1
102826	MATRICE QUADRA CIEMMEGI 330 MM. 15	PZ	⌂1
102827	MATRICE QUADRA CIEMMEGI 330 MM. 16	PZ	⌂1
102828	MATRICE QUADRA CIEMMEGI 330 MM. 17	PZ	⌂1

MASCHI A MACCHINA PASSO GROSSO



DORMER

Maschio a macchina DORMER HSCo per fori ciechi/passanti - scanalature diritte - codolo rinforzato - ISO passo grosso n. 3 finitore - imbocco corto

CODICE	DESCRIZIONE	UM	Q.TÀ
102857	MASCHIO MAC.N.3 HSCO COD.RINF.E200 M3	PZ	5
102858	MASCHIO MAC.N.3 HSCO COD.RINF.E200 M4	PZ	5
102859	MASCHIO MAC.N.3 HSCO COD.RINF.E200 M5	PZ	5
102860	MASCHIO MAC.N.3 HSCO COD.RINF.E200 M6	PZ	5
102861	MASCHIO MAC.N.3 HSCO COD.RINF.E200 M8	PZ	5
102862	MASCHIO MAC.N.3 HSCO COD.RINF.E200 M10	PZ	5

MASCHI A MACCHINA PASSO GROSSO



DORMER

Maschio a macchina DORMER HSCo per fori ciechi/passanti - scanalature diritte - codolo passante - ISO passo grosso n. 3 finitore - imbocco corto

CODICE	DESCRIZIONE	UM	Q.TÀ
102865	MASCHIO MAC.N.3 HSCO PASSANTE E250 M10	PZ	5
102866	MASCHIO MAC.N.3 HSCO PASSANTE E250 M12	PZ	5
102867	MASCHIO MAC.N.3 HSCO PASSANTE E250 M14	PZ	1
102868	MASCHIO MAC.N.3 HSCO PASSANTE E250 M16	PZ	1
102869	MASCHIO MAC.N.3 HSCO PASSANTE E250 M18	PZ	1
102870	MASCHIO MAC.N.3 HSCO PASSANTE E250 M20	PZ	1

MASCHI A MACCHINA PASSO GROSSO



DORMER

Maschio a macchina DORMER per filettatura metrica per fori passanti, imbocco corretto, codolo rinforzato - costruito da acciai carichi di polveri al vanadio di alta qualità in HSS-XS1 e da acciai HSCo per dare all'utensile più tenacità e durezza garantendo alta resistenza all'usura

CODICE	DESCRIZIONE	UM	Q.TÀ
109650	MASCHIO MACCHINA HSS-XS1 CODOLO RINF. EP00 M3	PZ	5
109651	MASCHIO MACCHINA HSS-XS1 CODOLO RINF. EP00 M4	PZ	5
109652	MASCHIO MACCHINA HSS-XS1 CODOLO RINF. EP00 M5	PZ	5
109653	MASCHIO MACCHINA HSS-XS1 CODOLO RINF. EP00 M6	PZ	5
109654	MASCHIO MACCHINA HSS-XS1 CODOLO RINF. EP00 M7	PZ	5
109655	MASCHIO MACCHINA HSS-XS1 CODOLO RINF. EP00 M8	PZ	5
109656	MASCHIO MACCHINA HSS-XS1 CODOLO RINF. EP00M10	PZ	5

MASCHI A MACCHINA PASSO GROSSO



DORMER

Maschio a macchina DORMER per filettatura metrica per fori passanti, imbocco corretto, codolo rinforzato - costruito da acciai carichi di polveri al vanadio di alta qualità in HSS-XS1 e da acciai HSCo per dare all'utensile più tenacità e durezza garantendo alta resistenza all'usura

CODICE	DESCRIZIONE	UM	Q.TÀ
109640	MASCHIO MACCHINA HSS-XS1 PASS. EP00 M10DIN376	PZ	5
109641	MASCHIO MACCHINA HSS-XS1 PASS. EP00 M12DIN376	PZ	5
109642	MASCHIO MACCHINA HSS-XS1 PASS. EP00 M14DIN376	PZ	1
109643	MASCHIO MACCHINA HSS-XS1 PASS. EP00 M16DIN376	PZ	1
109644	MASCHIO MACCHINA HSS-XS1 PASS. EP00 M18DIN376	PZ	1
109645	MASCHIO MACCHINA HSS-XS1 PASS. EP00 M20DIN376	PZ	1
109646	MASCHIO MACCHINA HSS-XS1 PASS. EP00 M22DIN376	PZ	1
109647	MASCHIO MACCHINA HSS-XS1 PASS. EP00 M24DIN376	PZ	1
109648	MASCHIO MACCHINA HSS-XS1 PASS. EP00 M27DIN376	PZ	1
109649	MASCHIO MACCHINA HSS-XS1 PASS. EP00 M30DIN376	PZ	1

MASCHI A MACCHINA PASSO GROSSO



maykestag

Maschio a macchina MAYKESTAG - imbocco corretto per fori passanti - particolarmente adatto per acciai inossidabili, acciai resistenti agli acidi, leghe di alluminio, rame e leghe di rame - rivestimento al TIN per alto rendimento e più lunga durata - DIN 371 ISO 2 6H

CODICE	DESCRIZIONE	UM	Q.TÀ
112821	MASCHIO MACC. FORI PASS.ANELLO BLU M3 C.4801	PZ	5
111688	MASCHIO MACC. FORI PASS.ANELLO BLU M4 C.4801	PZ	10
111689	MASCHIO MACC. FORI PASS.ANELLO BLU M5 C.4801	PZ	10
111690	MASCHIO MACC. FORI PASS.ANELLO BLU M6 C.4801	PZ	10
111691	MASCHIO MACC. FORI PASS.ANELLO BLU M8 C.4801	PZ	10
111692	MASCHIO MACC. FORI PASS.ANELLO BLU M10 C.4801	PZ	10
111798	MASCHIO MACC. FORI PASS.ANELLO BLU M12 C.4806	PZ	5

MASCHI A MACCHINA PASSO GROSSO



DORMER

Maschio a macchina DORMER HSS - per fori passanti - scanalature diritte - codolo rinforzato - ISO passo grosso - imbocco corretto - destrorso

CODICE	DESCRIZIONE	UM	Q.TÀ
110382	MASCHIO MACCHINA EP00TIN HSS-E PASSANTE M4	PZ	5
110383	MASCHIO MACCHINA EP00TIN HSS-E PASSANTE M5	PZ	5
110384	MASCHIO MACCHINA EP00TIN HSS-E PASSANTE M6	PZ	5
110385	MASCHIO MACCHINA EP00TIN HSS-E PASSANTE M8	PZ	5
110386	MASCHIO MACCHINA EP00TIN HSS-E PASSANTE M10	PZ	5

MASCHI A MACCHINA PASSO GROSSO



maykestag

Maschio a macchina MAYKESTAG serie 4711 in HSSCo - per fori, scanalature diritte, filettatura metrica ISO, DIN 13 - adatti per acciai legati e non, ghisa malleabile e sferoidale, leghe zinco, ottone (a truciolo)

CODICE	DESCRIZIONE	UM	Q.TÀ
110502	MASCHIO MACCH. MAYKES HSSCO FORI PASS. MM. 3	PZ	1
108262	MASCHIO MACCH. MAYKES HSSCO FORI PASS. MM. 4	PZ	1
108263	MASCHIO MACCH. MAYKES HSSCO FORI PASS. MM. 5	PZ	1
108264	MASCHIO MACCH. MAYKES HSSCO FORI PASS. MM. 6	PZ	1
108265	MASCHIO MACCH. MAYKES HSSCO FORI PASS. MM. 8	PZ	1
108266	MASCHIO MACCH. MAYKES HSSCO FORI PASS. MM.10	PZ	1
108759	MASCHIO MACCH. MAYKES HSSCO FORI PASS. MM.12	PZ	5
108760	MASCHIO MACCH.MAYKES HSSCO FORI PASS. MM.14	PZ	1
108761	MASCHIO MACCH. MAYKES HSSCO FORI PASS. MM.16	PZ	1

MASCHI A MACCHINA PASSO GROSSO



maykestag

Maschio a macchina MAYKESTAG serie 4790 in HSS-Co - per fori ciechi e passanti - scanalature diritte - filettatura metrica ISO - DIN 13 - adatti per acciai legati e non, acciaio fuso, leghe di alluminio

CODICE	DESCRIZIONE	UM	Q.TÀ
108267	MASCHIO MACC.MAYKES HSSCO FORI CIECH/PAS MM.4	PZ	1
108268	MASCHIO MACC.MAYKES HSSCO FORI CIECH/PAS.MM.5	PZ	1
108269	MASCHIO MACC.MAYKES HSSCO FORI CIECH/PAS.MM.6	PZ	1
108270	MASCHIO MACC.MAYKES HSSCO FORI CIECH/PAS.MM.8	PZ	1
108271	MASCHIO MAC.MAYKES HSSCO FORI CIECH/PAS.MM.10	PZ	1
108762	MASCHIO MAC.MAYKES HSSCO FORI CIECH/PAS.MM.12	PZ	5
108763	MASCHIO MAC.MAYKES HSSCO FORI CIECH/PAS.MM.14	PZ	1
108764	MASCHIO MAC.MAYKES HSSCO FORI CIECH/PAS.MM.16	PZ	1

MASCHI A MACCHINA PASSO GROSSO



maykestag

Maschio a macchina MAYKESTAG con scanalature elicoidali per filettatura metrica ISO, DIN 13 per fori ciechi, indicato per acciai legati e non legati con R fino a 850 N/mm^2, ghisa malleabile, ghisa sferoidale, leghe di zinco, pressogetti di zinco e ottone (a truciolo lungo)

CODICE	DESCRIZIONE	UM	Q.TÀ
109197	MASCHIO MACCH.MAYKES HSSCO FORI CIECHI MM.3	PZ	5
109198	MASCHIO MACCH.MAYKES HSSCO FORI CIECHI MM.4	PZ	5
109199	MASCHIO MACCH.MAYKES HSSCO FORI CIECHI MM.5	PZ	5
109200	MASCHIO MACCH.MAYKES HSSCO FORI CIECHI MM.6	PZ	5
109201	MASCHIO MACCH.MAYKES HSSCO FORI CIECHI MM.8	PZ	5
109202	MASCHIO MACCH.MAYKES HSSCO FORI CIECHI MM.10	PZ	5

MASCHI A MACCHINA PASSO GROSSO



maykestag

Maschio a macchina MAYKESTAG con scanalature elicoidali per filettatura metrica ISO, DIN 13 per fori ciechi indicato per acciai legati e non legati con R fino a 850 N/mm^2, ghisa malleabile, ghisa sferoidale, leghe di zinco, pressogetti di zinco e ottone (a truciolo lungo)

CODICE	DESCRIZIONE	UM	Q.TÀ
109203	MASCHIO MACC.MAYKES HSSCO FORI CIECHI MM.12	PZ	5
109204	MASCHIO MACC.MAYKES HSSCO FORI CIECHI MM.14	PZ	1
109205	MASCHIO MACC.MAYKES HSSCO FORI CIECHI MM.16	PZ	1
109206	MASCHIO MACC.MAYKES HSSCO FORI CIECHI MM.18	PZ	1
109207	MASCHIO MACC.MAYKES HSSCO FORI CIECHI MM.20	PZ	1

MASCHI A MACCHINA PASSO GROSSO



DORMER

Maschio a macchina DORMER HSCo per fori ciechi - scanalature elicoidali destre a 15° - codolo rinforzato - ISO passo grosso n. 3 finitore - imbocco corto

CODICE	DESCRIZIONE	UM	Q.TÀ
102910	MASCHIO MACCHINA HSCO COD.RINF.E207 M4	PZ	5
102911	MASCHIO MACCHINA HSCO COD.RINF.E207 M5	PZ	5
102912	MASCHIO MACCHINA HSCO COD.RINF.E207 M6	PZ	5
102914	MASCHIO MACCHINA HSCO COD.RINF.E207 M8	PZ	5
102915	MASCHIO MACCHINA HSCO COD.RINF.E207 M10	PZ	5

MASCHI A MACCHINA PASSO GROSSO



DORMER

Maschio a macchina DORMER per filettatura metrica per fori ciechi, elicoidali, codolo rinforzato - costruito da acciai carichi di polveri al vanadio di alta qualità in HSS XS1 e da acciai HSCo per dare all'utensile più tenacità e durezza garantendo alta resistenza all'usura

CODICE	DESCRIZIONE	UM	Q.TÀ
109660	MASCHIO MACCHINA HSS-XS1 COD.RINF. EX00 M3	PZ	5
109661	MASCHIO MACCHINA HSS-XS1 COD.RINF. EX00 M4	PZ	5
109662	MASCHIO MACCHINA HSS-XS1 COD.RINF. EX00 M5	PZ	5
109663	MASCHIO MACCHINA HSS-XS1 COD.RINF. EX00 M6	PZ	5
109664	MASCHIO MACCHINA HSS-XS1 COD.RINF. EX00 M8	PZ	5
109665	MASCHIO MACCHINA HSS-XS1 COD.RINF. EX00 M10	PZ	5

MASCHI A MACCHINA PASSO GROSSO



DORMER

Maschio DORMER per filettatura metrica per fori ciechi, elicoidali, codolo rinforzato passante - costruito da acciai carichi di polveri al vanadio di alta qualità HSS-XS1 e da acciai HSCo per dare all'utensile più tenacità e durezza garantendo alta resistenza all'usura

CODICE	DESCRIZIONE	UM	Q.TÀ
109657	MASCHIO MACCHINA HSS-XS1 PASSANTE EX00 M12	PZ	5
109658	MASCHIO MACCHINA HSS-XS1 PASSANTE EX00 M14	PZ	1
109659	MASCHIO MACCHINA HSS-XS1 PASSANTE EX00 M16	PZ	1

MASCHI A MACCHINA PASSO GROSSO



maykestag

Maschio a macchina MAYKESTAG - scanalature elicoidali per fori ciechi - particolarmente adatto per acciai inossidabili, acciai resistenti agli acidi, leghe di alluminio, rame e leghe di rame - rivestimento al TIN per alto rendimento e più lunga durata - DIN 371 ISO 2 6H

CODICE	DESCRIZIONE	UM	Q.TÀ
112822	MASCHIO MACC.FORI CIECHI.ANELLO BLU M3 C.4971	PZ	5
111693	MASCHIO MACC.FORI CIECHI.ANELLO BLU M4 C.4971	PZ	5
111694	MASCHIO MACC.FORI CIECHI.ANELLO BLU M5 C.4971	PZ	5
111695	MASCHIO MACC.FORI CIECHI.ANELLO BLU M6 C.4971	PZ	5
111780	MASCHIO MACC.FORI CIECHI.ANELLO BLU M8 C.4971	PZ	5
111781	MASCHIO MACC.FORI CIECHI.ANELLO BLU M10C.4971	PZ	5
111782	MASCHIO MACC.FORI CIECHI.ANELLO BLU M12C.4976	PZ	5

MASCHI A MACCHINA PASSO GROSSO



DORMER

Maschi a macchina DORMER HSS - per fori ciechi - scanalature elicoidali destre a 45°- codolo rinforzato - ISO passo grosso - rivestimento TIN

CODICE	DESCRIZIONE	UM	Q.TÀ
110387	MASCHIO MACCHINA EX00TIN HSS-E FORO CIECO M4	PZ	5
110388	MASCHIO MACCHINA EX00TIN HSS-E FORO CIECO M5	PZ	5
110389	MASCHIO MACCHINA EX00TIN HSS-E FORO CIECO M6	PZ	5

MASCHI A MACCHINA PASSO GROSSO



DORMER

Maschio a macchina DORMER - imbocco corretto HSS-E per fori passanti, passo metrico, ideale per lavorazioni acciaio inox

CODICE	DESCRIZIONE	UM	Q.TÀ
110772	MASCHI MACCHINA E240 M 3 FORO PASS HSS X INOX	PZ	5
110773	MASCHI MACCHINA E240 M 4 FORO PASS HSS X INOX	PZ	5
110774	MASCHI MACCHINA E240 M 5 FORO PASS HSS X INOX	PZ	5
110775	MASCHI MACCHINA E240 M 6 FORO PASS HSS X INOX	PZ	5
110776	MASCHI MACCHINA E240 M 8 FORO PASS HSS X INOX	PZ	5
110777	MASCHI MACCHINA E240 M10 FORO PASS HSS X INOX	PZ	5
110778	MASCHI MACCHINA E240 M12 FORO PASS HSS X INOX	PZ	5
110779	MASCHI MACCHINA E240 M14 FORO PASS HSS X INOX	PZ	1

MASCHI A MACCHINA PASSO GROSSO



DORMER

Maschio a macchina DORMER - scanalature elicoidali 40° HSS-E per fori ciechi, ideale per lavorazioni su inox - passo metrico

CODICE	DESCRIZIONE	UM	Q.TÀ
110771	MASCHI MACCHINA E238 M 3 FORO CIECO X INOX	PZ	5
110780	MASCHI MACCHINA E238 M 4 FORO CIECO X INOX	PZ	5
110781	MASCHI MACCHINA E238 M 5 FORO CIECO X INOX	PZ	5
110782	MASCHI MACCHINA E238 M 6 FORO CIECO X INOX	PZ	5
110783	MASCHI MACCHINA E238 M 8 FORO CIECO X INOX	PZ	5
110784	MASCHI MACCHINA E238 M10 FORO CIECO X INOX	PZ	5

MASCHI A MACCHINA PASSO GROSSO



DORMER

Maschio a macchina DORMER HSCo per dadi per fori ciechi/passanti - codolo lungo - scanalature diritte - ISO passo grosso

CODICE	DESCRIZIONE	UM	Q.TÀ
102975	MASCHIO X DADI DORMER E303 NR. 1 M4	PZ	5
102976	MASCHIO X DADI DORMER E303 NR. 1 M5	PZ	5
102977	MASCHIO X DADI DORMER E303 NR. 1 M6	PZ	5
102978	MASCHIO X DADI DORMER E303 NR. 1 M8	PZ	1
102979	MASCHIO X DADI DORMER E303 NR. 1 M10	PZ	1
102980	MASCHIO X DADI DORMER E303 NR. 1 M12	PZ	1

MASCHI A MACCHINA PASSO GROSSO



DORMER

Punta a maschiare DORMER HSS per forare e maschiare in una sola operazione - scanalature elicoidali destre - per fori passanti - ISO passo grosso

CODICE	DESCRIZIONE	UM	Q.TÀ
102987	PUNTA A MASCHIARE DORMER E650 MM. 4	PZ	5
102988	PUNTA A MASCHIARE DORMER E650 MM. 5	PZ	5
102989	PUNTA A MASCHIARE DORMER E650 MM. 6	PZ	5
102990	PUNTA A MASCHIARE DORMER E650 MM. 8	PZ	5
102991	PUNTA A MASCHIARE DORMER E650 MM. 10	PZ	5

MASCHI A MACCHINA PASSO FINE



DORMER

Maschio a macchina DORMER HSCo per fori ciechi/passanti - scanalature diritte - ISO passo fine - N. 3 finitore

CODICE	DESCRIZIONE	UM	Q.TÀ
102994	MASCHIO MAC.N.3 PASS.HSCO E268 8X1	PZ	5
102996	MASCHIO MAC.N.3 PASS.HSCO E268 10X1	PZ	5
102997	MASCHIO MAC.N.3 PASS.HSCO E268 10X1,25	PZ	5
102998	MASCHIO MAC.N.3 PASS.HSCO E268 12X1	PZ	5
102999	MASCHIO MAC.N.3 PASS.HSCO E268 12X1,25	PZ	5
103000	MASCHIO MAC.N.3 PASS.HSCO E268 12X1,50	PZ	5
103003	MASCHIO MAC.N.3 PASS.HSCO E268 14X1,50	PZ	1
103005	MASCHIO MAC.N.3 PASS.HSCO E268 16X1,50	PZ	1
103007	MASCHIO MAC.N.3 PASS.HSCO E268 18X1,50	PZ	1
103009	MASCHIO MAC.N.3 PASS.HSCO E268 20X1,50	PZ	1
103010	MASCHIO MAC.N.3 PASS.HSCO E268 22X1,50	PZ	1

MASCHI A MACCHINA PASSO GAS



DORMER

Maschio a macchina DORMER HSCo - scanalature diritte - per uso a macchina - codolo passante - filettatura Whitworth - passo GAS - BSP

CODICE	DESCRIZIONE	UM	Q.TÀ
103069	MASCHIO MAC.N.3 HSCO BSP E282 1/8 -28	PZ	5
103070	MASCHIO MAC.N.3 HSCO BSP E282 1/4 -19	PZ	1
103071	MASCHIO MAC.N.3 HSCO BSP E282 3/8 -19	PZ	1
103072	MASCHIO MAC.N.3 HSCO BSP E282 1/2 -14	PZ	1
103073	MASCHIO MAC.N.3 HSCO BSP E282 3/4 -14	PZ	1
103074	MASCHIO MAC.N.3 HSCO BSP E282 1" -11	PZ	1

MASCHI A MANO FINITORI



alpen

Maschio finitore in acciaio ALPEN HSS - per uso a mano - impiegati nella filettatura metrica interna ed esterna - per fori ciechi e passanti

CODICE	DESCRIZIONE	UM	Q.TÀ
109579	MASCHIO FINITORE HSS ALPEN 708003001 MM. 3	PZ	1
109580	MASCHIO FINITORE HSS ALPEN 708004001 MM. 4	PZ	1
109581	MASCHIO FINITORE HSS ALPEN 708005001 MM. 5	PZ	1
109582	MASCHIO FINITORE HSS ALPEN 708006001 MM. 6	PZ	1
109583	MASCHIO FINITORE HSS ALPEN 708008001 MM. 8	PZ	1
109584	MASCHIO FINITORE HSS ALPEN 708010001 MM.10	PZ	1
109585	MASCHIO FINITORE HSS ALPEN 708012001 MM.12	PZ	1

MASCHI A MANO PASSO GROSSO IN SERIE



maykestag

Serie tre maschi a mano MAYKESTAG HSS - scanalature diritte - per filettatura metrica ISO - DIN 13 - per fori passanti e fori ciechi - adatti per acciai legati e non legati con R fino a 850 N/nm2 - acciaio fuso, ghisa malleabile, ottone, alluminio, rame

CODICE	DESCRIZIONE	UM	Q.TÀ
108507	SR.3 MASCHI A MANO HSS MAYKES 450315051 MM. 4	SR	1
108508	SR.3 MASCHI A MANO HSS MAYKES 450317051 MM. 5	SR	1
108509	SR.3 MASCHI A MANO HSS MAYKES 450319051 MM. 6	SR	1
108510	SR.3 MASCHI A MANO HSS MAYKES 450321051 MM. 8	SR	1
108511	SR.3 MASCHI A MANO HSS MAYKES 450323051MM.10	SR	1
108512	SR.3 MASCHI A MANO HSS MAYKES 450325051 MM.12	SR	1

MASCHI A MANO PASSO GROSSO IN SERIE



Serie 3 pz maschio a mano DORMER in acciaio CV - ISO passo grosso

CODICE	DESCRIZIONE	UM	Q.TÀ
103033	SERIE 3 MASCHI MANO IN ACCIAIO CV M3	PZ	1
103035	SERIE 3 MASCHI MANO IN ACCIAIO CV M4	PZ	1
103037	SERIE 3 MASCHI MANO IN ACCIAIO CV M5	PZ	1
103038	SERIE 3 MASCHI MANO IN ACCIAIO CV M6	PZ	1
103040	SERIE 3 MASCHI MANO IN ACCIAIO CV M8	PZ	1
103042	SERIE 3 MASCHI MANO IN ACCIAIO CV M10	PZ	1
103044	SERIE 3 MASCHI MANO IN ACCIAIO CV M12	PZ	1
103045	SERIE 3 MASCHI MANO IN ACCIAIO CV M14	PZ	1
103046	SERIE 3 MASCHI MANO IN ACCIAIO CV M16	PZ	1

MASCHI A MANO PASSO GAS SERIE



Serie 2 pz maschi a mano DORMER al cromo vanadio - scanalature diritte - per uso a mano - filettatura Whitworth passo GAS - BSP

CODICE	DESCRIZIONE	UM	Q.TÀ
103064	SERIE 2 MASCHI A MANO 100151/8 1/8-28 GAS	PZ	1
103065	SERIE 2 MASCHI A MANO 100151/4 1/4-19 GAS	PZ	1
103066	SERIE 2 MASCHI A MANO 100153/8 3/8-19 GAS	PZ	1
103067	SERIE 2 MASCHI A MANO 100151/2 1/2-14 GAS	PZ	1
103068	SERIE 2 MASCHI A MANO 100153/4 3/4-14 GAS	PZ	1

GIRAMASCHI A CRICCHETTO



Beta

Giramaschi a cricchetto reversibile BETA per maschi da M.3 a M.8 - tipo corto

CODICE	DESCRIZIONE	UM	Q.TÀ
103075	BETA 436/1 GIRAMASCHI CRICCO 2-5 X M3-M8	PZ	5

GIRAMASCHI A CRICCHETTO



Beta

Giramaschi a cricchetto reversibile BETA per maschi da M.5 a M.12 - tipo corto

CODICE	DESCRIZIONE	UM	Q.TÀ
103076	BETA 436/2 GIRAMAS.CRICCO 4,6-8 X M5-M12	PZ	5

GIRAMASCHI A CRICCHETTO



Beta

Giramaschi a cricchetto reversibile BETA per maschi da M.5 a M.12 tipo lungo

CODICE	DESCRIZIONE	UM	Q.TÀ
103078	BETA 436L/2 GIRAMAS.CRI.LUN.4,6-8 M5-M12	PZ	2

GIRAMASCHI ESTENSIBILI



Giramaschi estensibile - corpo in acciaio stampato - ganasce temprate

CODICE	DESCRIZIONE	UM	Q.TÀ
103079	GIRAMASCHIO ESTENSIB. ART.109 NR. 0 L.140	PZ	1
103080	GIRAMASCHIO ESTENSIB. ART.109 NR. 1 L.190	PZ	1
103081	GIRAMASCHIO ESTENSIB. ART.109 NR. 2 L.290	PZ	1
103082	GIRAMASCHIO ESTENSIB. ART.109 NR. 3 L.400	PZ	1
103083	GIRAMASCHIO ESTENSIB. ART.109 NR. 4 L.490	PZ	1
103084	GIRAMASCHIO ESTENSIB. ART.109 NR. 5 L.700	PZ	1

GIRAMASCHI FISSI A "T"



Giramaschio a "T" tipo GOODELL con mandrino a 4 griffe in acciaio - esecuzione zincata

CODICE	DESCRIZIONE	UM	Q.TÀ
103086	GIRAMASCHIO A "T" ART.101 NR. 0 L. 60	PZ	1
103087	GIRAMASCHIO A "T" ART.101 NR. 1 L. 80	PZ	1
103088	GIRAMASCHIO A "T" ART.101 NR. 1 L. 150	PZ	1
103091	GIRAMASCHIO A "T" ART.101 NR. 2 L. 90	PZ	1
103092	GIRAMASCHIO A "T" ART.101 NR. 2 L. 150	PZ	1
103090	GIRAMASCHIO A "T" ART.101 NR. 2 L. 200	PZ	1
103093	GIRAMASCHIO A "T" ART.101 NR. 3 L. 100	PZ	1
103094	GIRAMASCHIO A "T" ART.101 NR. 3 L. 150	PZ	1
103095	GIRAMASCHIO A "T" ART.101 NR. 3 L. 200	PZ	1
103096	GIRAMASCHIO A "T" ART.101 NR. 4 L. 100	PZ	1
103097	GIRAMASCHIO A "T" ART.101 NR. 4 L. 200	PZ	1

FILIERE TONDE PASSO GROSSO



DORMER

Filiera tonda DORMER HSS - per uso a mano e a macchina - filettatura metrica - ISO passo grosso

CODICE	DESCRIZIONE	UM	Q.TÀ
103100	FILIERA HSS ISO GROSSA F100 MM. 4X0,70	PZ	1
103102	FILIERA HSS ISO GROSSA F100 MM. 5X0,80	PZ	1
103103	FILIERA HSS ISO GROSSA F100 MM. 6X1	PZ	1
103105	FILIERA HSS ISO GROSSA F100 MM. 8X1,25	PZ	1
103106	FILIERA HSS ISO GROSSA F100 MM. 10X1,50	PZ	1
103107	FILIERA HSS ISO GROSSA F100 MM. 12X1,75	PZ	1
103108	FILIERA HSS ISO GROSSA F100 MM. 14X2	PZ	1
103109	FILIERA HSS ISO GROSSA F100 MM. 16X2	PZ	1
103110	FILIERA HSS ISO GROSSA F100 MM. 18X2,50	PZ	1
103111	FILIERA HSS ISO GROSSA F100 MM. 20X2,50	PZ	1

FILIERE TONDE PASSO GROSSO



Filiera tonda in acciaio al cromo vanadio - per uso a mano - filettatura metrica - ISO passo grosso

CODICE	DESCRIZIONE	UM	Q.TÀ
103130	FILIERA ACC.AL CROMO P.G.(25,4X8) MM 6X1	PZ	1
103132	FILIERA ACC.AL CROMO P.G.(25,4X8) MM 8X1,25	PZ	1
103133	FILIERA ACC.AL CROMO P.G.(38,1X13) MM10X1,50	PZ	1
103134	FILIERA ACC.AL CROMO P.G.(38,1X13) MM12X1,75	PZ	1
103135	FILIERA ACC.AL CROMO P.G.(38,1X13) MM14X2	PZ	1

FILIERE TONDE PASSO FINE



maykestag

Filiera MAYKESTAG HSS per filettatura metrica - ISO fine DIN 13

CODICE	DESCRIZIONE	UM	Q.TÀ
108513	FILIERA PASSO FINE HSS MAYKES 561322051MM.8X1	PZ	1
108514	FILIERA PASSO FINE HSS MAYKES 561324051MM10X1	PZ	1
108515	FILIERA PASS.FINE HSS MAYKES 340051 MM12X1,5	PZ	1
108516	FILIERA PAS.FINE HSS MAYKES 561341051MM14X1,5	PZ	1
108517	FILIERA PAS.FINE HSS MAYKES 561343051MM16X1,5	PZ	1
108518	FILIERA PAS.FINE HSS MAYKES 561345051MM20X1,5	PZ	1

FILIERE TONDE PASSO GAS



DORMER

Filiera tonda DORMER imbocco corretto - HSS per uso a mano - filettatura Withworth per tubi BSP

CODICE	DESCRIZIONE	UM	Q.TÀ
108125	FILIERA WITHWORTH BSP DORMER F170 1/8 - 28	PZ	1
108126	FILIERA WITHWORTH BSP DORMER F170 1/4 - 19	PZ	1
108127	FILIERA WITHWORTH BSP DORMER F170 3/8 - 19	PZ	1
108128	FILIERA WITHWORTH BSP DORMER F170 1/2 - 14	PZ	1

FILIERE TONDE PASSO GAS



Filiera tonda in acciaio al cromo vanadio - per uso a mano - filettatura Whithworth per tubi - BSP - GAS

CODICE	DESCRIZIONE	UM	Q.TÀ
103169	FILIERA GAS BSP 1201531/8 (38,1) 1/8-28	PZ	1
103170	FILIERA GAS BSP 1201531/4 (38,1) 1/4-19	PZ	1
103171	FILIERA GAS BSP 1201533/8 (38,1) 3/8-19	PZ	1
103172	FILIERA GAS BSP 1201551/2 (50,8) 1/2-14	PZ	1
103173	FILIERA GAS BSP 1201553/4 (50,8) 3/4-14	PZ	1

PORTAFILIERE



Portafiliere corpo acciaio con 3 viti di fermo

CODICE	DESCRIZIONE	UM	Q.TÀ
103176	PORTAFILIERA ART.111UNI NR.1 D.20,6 L.205	PZ	1
103177	PORTAFILIERA ART.111UNI NR.2 D.25,4 L.225	PZ	1
103178	PORTAFILIERA ART.111UNI NR.3 D.31,7 L.275	PZ	1
103179	PORTAFILIERA ART.111UNI NR.4 D.38,1 L.335	PZ	1
103180	PORTAFILIERA ART.111UNI NR.5 D.50,8 L.500	PZ	1
103184	PORTAFILIERA 111DIN NR.11 D.30X11 L.280	PZ	1
103185	PORTAFILIERA 111DIN NR.12 D.45X18 L.405	PZ	1

MASCHI E FILIERE - ASSORTIMENTI



MAURER

Assortimento pz 21 maschi e filiere MAURER da 3, 4, 5, 6, 7, 8, 10, 12 mm - passo grosso MA + 1/8"NPT con giramaschi e girafiliere in astuccio di plastica

CODICE	DESCRIZIONE	UM	Q.TÀ
• **080103**	CASSETTA MAURER C/21 MASCHI-FILIERE	ST	1

MASCHI E FILIERE - ASSORTIMENTI



MAURER

Assortimento pz. 41 maschi e filiere MAURER da 3, 4, 5, 6, 7, 8, 10, 12 mm - passo grosso MA + 1/8"NPT con giramaschi e girafiliere - in astuccio di plastica

CODICE	DESCRIZIONE	UM	Q.TÀ
• **080104**	CASSETTA MAURER C/41 MASCHI-FILIERE	ST	1

MASCHI E FILIERE - ASSORTIMENTI



MAURER

Assortimento pz 52 maschi e filiere MAURER da 3, 4, 5, 6, 7, 8, 10, 12 mm - passo grosso MA + 1/8"NPT + punte cilindriche e estrattori acciaio speciale - con giramaschi e girafiliere - in astuccio di plastica

CODICE	DESCRIZIONE	UM	Q.TÀ
• **086841**	CASSETTA MAURER C/52 MASCHI-FILIERE-PUNTE	ST	10

OLI DA TAGLIO



Olio a base vegetale per taglio, foratura, maschiatura, fresatura, tornitura e alesatura su materiali di acciaio, acciaio legato e acciaio inox

CODICE	DESCRIZIONE	UM	Q.TÀ
109783	OLIO BIO TAGLIO ACCIAI/LEGHE E LUBR.MIN. 1 LT	PZ	15
109784	OLIO BIO TAGLIO ACCIAI/LEGHE E LUBR.MIN. 5 LT	PZ	4

OLI DA TAGLIO



Olio da taglio specifico per operazioni gravose di taglio e sbarbatura ingranaggi, fresatura e maschiatura di acciai altamente legati, ghise, leghe d'alluminio e leghe gialle - ottime proprietà EP e potere lubrificante - elevate proprietà antisaldanti - eccellente stabilità all'ossidazione e invecchiamento - assenza di nebbie, fumi e odori sgradevoli - bassissimo impatto ambientale - eccellente profilo HSSE

CODICE	DESCRIZIONE	UM	Q.TÀ
114061	OLIO TAGLIO METALLI MACRON 805 M-40 VEG LT.5	PZ	4

OLI DA TAGLIO



Lubrificante vegetale ecologico ed atossico - rispetta l'ambiente, non contiene nè sostanze tossiche nè solventi - utilizzabile per maschiatura, foratura, fresatura ed alesatura - non necessita di precauzioni di stoccaggio e manipolazione - bomboletta spray da 400 ml

CODICE	DESCRIZIONE	UM	Q.TÀ
109949	LUBRIFICANTE VEGETALE ATOSSICO SPRAY 400 ML	PZ	12

OLI DA TAGLIO



MAURER PLUS

Olio da taglio MAURER PLUS spray da 400 ml - ottimizza il taglio, lubrifica e protegge

CODICE	DESCRIZIONE	UM	Q.TÀ
088377	OLIO DA TAGLIO PER FILETTARE "MPLUS" ML.400	PZ	12

OLI DA TAGLIO



WD-40

Olio da taglio WD40 spray da 400 ml - miscela di oli minerali, composti chimici ed additivi che offrono resistenza alle pressioni estreme - previene l'usura, facilita le operazioni di lavorazione, riduce il coefficiente di attrito e l'accumulo di calore su tutti i metalli - accresce la longevità degli utensili da taglio e per la perforazione dei metalli - raccomandato per lame di seghe, dischi, punte, maschiature, frese, ecc.

CODICE	DESCRIZIONE	UM	Q.TÀ
111121	OLIO DA TAGLIO SPRAY WD40 ML. 400	PZ	12

ALESATORI A MACCHINA



maykestag

Alesatore a macchina MAYKESTAG HSS, attacco conico, DIN208B - taglienti elicoidali - adatti per tutti i materiali ferrosi, non ferrosi, per fori passanti

CODICE	DESCRIZIONE	UM	Q.TÀ
108276	ALESATORE A MACCHINA MAYKES HSS CM.2 MM.15	PZ	1
108277	ALESATORE A MACCHINA MAYKES HSS CM.2 MM.16	PZ	1
108279	ALESATORE A MACCHINA MAYKES HSS CM.2 MM.18	PZ	1
108280	ALESATORE A MACCHINA MAYKES HSS CM.2 MM.20	PZ	1

ALESATORI A MACCHINA



maykestag

Alesatore a macchina MAYKESTAG HSS attacco cilindrico DIN212 - codolo nominale - adatto per mandrini idraulici e di alta precisione - adatti per tutti i materiali ferrosi, non ferrosi per fori passanti

CODICE	DESCRIZIONE	UM	Q.TÀ
108281	ALESATORE A MACC MAYKES H7ATT.CILINDRICO MM.6	PZ	1
108282	ALESATORE A MACC MAYKES H7ATT.CILINDRICO MM.8	PZ	1
108283	ALESATORE A MAC.MAYKES H7ATT.CILINDRICO MM.10	PZ	1
108284	ALESATORE A MAC.MAYKES H7ATT.CILINDRICO MM.12	PZ	1
108285	ALESATORE A MAC.MAYKES H7ATT.CILINDRICO MM.14	PZ	1

SVASATORI



maykestag

Svasatore a 90° MAYKESTAG in HSS e COBALTO - forma a C a 3 taglienti - con gambo cilindrico - DIN335

CODICE	DESCRIZIONE	UM	Q.TÀ
108159	SVASAT.90°MAYKES HSS+COBALTO ART.2290 MM.6,30	PZ	1
108160	SVASAT.90°MAYKES HSS+COBALTO ART.2290 MM.8,30	PZ	1
108161	SVASAT 90°MAYKES HSS+COBALTO ART.2290MM.10,40	PZ	1
108162	SVASAT.90°MAYKES HSS+COBALTO AR.2290 MM.12,40	PZ	1
108163	SVASAT.90°MAYKES HSS+COBALTO AR.2290 MM.16,50	PZ	1
108164	SVASAT.90°MAYKES HSS+COBALTO AR.2290 MM.20,50	PZ	1
108165	SVASAT.90° MAYKES HSS+COBALTO AR.2290 MM.25	PZ	1
108166	SVASAT.90°MAYKES HSS+COBALTO AR.2290 MM.31	PZ	1

SVASATORI



DORMER

Svasatore a 90° codolo cilindrico DORMER - in HSS + TIAN - taglio destro

CODICE	DESCRIZIONE	UM	Q.TÀ
108185	SVASATORE COD.CILINDRICO HSS+TIAIN MM. 6,30	PZ	5
108186	SVASATORE COD.CILINDRICO HSS+TIAIN MM. 8,30	PZ	5
108179	SVASATORE COD.CILINDRICO HSS+TIAIN MM.10,40	PZ	5
108180	SVASATORE COD.CILINDRICO HSS+TIAIN MM.12,40	PZ	1
108181	SVASATORE COD.CILINDRICO HSS+TIAIN MM.16,50	PZ	1
108182	SVASATORE COD.CILINDRICO HSS+TIAIN MM.20,50	PZ	1
108183	SVASATORE COD.CILINDRICO HSS+TIAIN MM.25	PZ	1
108184	SVASATORE COD.CILINDRICO HSS+TIAIN MM.31	PZ	1

SVASATORI



MAURER

Svasatore in acciaio HSS MAURER

CODICE	DESCRIZIONE	UM	Q.TÀ
• 050384	SVASATORE "MAURER" IN ACCIAIO HSS MM.12	PZ	45
• 050385	SVASATORE "MAURER" IN ACCIAIO HSS MM.16	PZ	35

ALLARGAFORI



Allargafori HSS a due taglienti - con gambo avvitabile

CODICE	DESCRIZIONE	UM	Q.TÀ
110607	ALLARGAFORI HSS MM.6-20	PZ	1
110608	ALLARGAFORI HSS MM.10-30	PZ	1
110609	ALLARGAFORI HSS MM.24-40	PZ	1

FRESE CONICHE IN HSS



MAURER

Fresa conica in acciaio HSS MAURER

CODICE	DESCRIZIONE	UM	Q.TÀ
• 050382	FRESA CONICA HSS"MAURER"P/ACCIAIO D.8 MM.0-25	PZ	25
• 050383	FRESA CONICA HSS"MAURER"P/ACCIA.D.10 MM.6-32	PZ	15

PUNTE A GRADINO



MAURER

Frese coniche a gradino MAURER in HSS per la foratura del ferro - vari diametri

CODICE	DESCRIZIONE	UM	Q.TÀ
• 091760	PUNTA A GRADINO MAURER HSS MM. 4-20	PZ	10
• 091761	PUNTA A GRADINO MAURER HSS MM. 6-30	PZ	10

PUNTE A GRADINO



LENOX

Punta a gradino HSS a più diametri - due scanalature di taglio - per lamiere spessore fino a 3,2 mm - adatte anche per INOX

CODICE	DESCRIZIONE	UM	Q.TÀ
103271	PUNTA GRADINO LENOX 30960 MVB412 MM.4-12	PZ	1
103272	PUNTA GRAD. LENOX 30961 MVB1424 MM.14-25	PZ	1
103274	PUNTA GRAD. LENOX 30963 MVB2034 MM.20-34	PZ	1
103275	PUNTA GRAD.LENOX 30964 MVB528PG MM. 5-28	PZ	1

PUNTE A GRADINO



alpen

Punta a gradino ALPEN in HSS e Cobalto a più diametri - due scanalature di taglio

CODICE	DESCRIZIONE	UM	Q.TÀ
108167	PUNTA A GRADINO ALPEN 726 HSS/COBAL.MM. 4-20	PZ	1
108168	PUNTA A GRADINO ALPEN 726 HSS/COBAL.MM. 6-30	PZ	1

ACCECATOI PIANI PER VITI TCEI



DORMER

Accecatoio piano 180° DORMER HSS DIN 373 - per sedi di viti TCEI con gambo cilindrico e con guida fissa cilindrica - taglio destro

CODICE	DESCRIZIONE	UM	Q.TÀ
110310	ACCECATOIO PIANO HSS G125 D.8X4,3 M4F	PZ	1
110311	ACCECATOIO PIANO HSS G125 D.10X5,3 M5F	PZ	1
110312	ACCECATOIO PIANO HSS G125 D.11X6,4 M6F	PZ	1
110313	ACCECATOIO PIANO HSS G125 D.15X8,4 M8F	PZ	1
110314	ACCECATOIO PIANO HSS G125 D.18X10,5 M10F	PZ	1
110315	ACCECATOIO PIANO HSS G125 D.20X13 M12F	PZ	1

FRESE PER SEDE VITI TCEI



Fresa frontale con punta per sedi di viti TCEI - punta a due taglienti - codolo cilindrico

CODICE	DESCRIZIONE	UM	Q.TÀ
103290	FRESA FRONTALE-PUNTA 039/BIS M10 COD.392010	PZ	⌂1

FRESE CILINDRICHE FRONTALI 2 TAGLI



DORMER

Fresa a 2 taglienti DORMER HSCo-XP - serie corta - tagliente al centro - per fresature di cave

CODICE	DESCRIZIONE	UM	Q.TÀ
103378	FRESA CILINDRICA FRONTALE HSCO-XP C110 Z2 D 3	PZ	5
103379	FRESA CILINDRICA FRONTALE HSCO-XP C110 Z2 D 4	PZ	5
103380	FRESA CILINDRICA FRONTALE HSCO-XP C110 Z2 D 5	PZ	5
103381	FRESA CILINDRICA FRONTALE HSCO-XP C110 Z2 D 6	PZ	5
103382	FRESA CILINDRICA FRONTALE HSCO-XP C110 Z2 D 7	PZ	5
103383	FRESA CILINDRICA FRONTALE HSCO-XP C110 Z2 D 8	PZ	5
103384	FRESA CILINDRICA FRONTALE HSCO-XP C110 Z2 D 9	PZ	5
103385	FRESA CILINDRICA FRONTALE HSCO-XP C110 Z2 D10	PZ	5
103387	FRESA CILINDRICA FRONTALE HSCO-XP C110 Z2 D12	PZ	1
103388	FRESA CILINDRICA FRONTALE HSCO-XP C110 Z2 D14	PZ	1
108151	FRESA CILINDRICA FRONTALE HSCO-XP C110 Z2 D16	PZ	1

FRESE CILINDRICHE FRONTALI 3 TAGLI



DORMER

Fresa a 3 taglienti DORMER per cave serie Primax, DIN 327 D - serie corta

CODICE	DESCRIZIONE	UM	Q.TÀ
110278	FRESA CILINDRICA FRONT.HSCO-XP 3T C353 D.4	PZ	5
110279	FRESA CILINDRICA FRONT.HSCO-XP 3T C353 D.5	PZ	5
110280	FRESA CILINDRICA FRONT.HSCO-XP 3T C353 D.6	PZ	5
110281	FRESA CILINDRICA FRONT.HSCO-XP 3T C353 D.8	PZ	5
110282	FRESA CILINDRICA FRONT.HSCO-XP 3T C353 D.9	PZ	5
110283	FRESA CILINDRICA FRONT.HSCO-XP 3T C353 D.10	PZ	5
110284	FRESA CILINDRICA FRONT.HSCO-XP 3T C353 D.11	PZ	1
110285	FRESA CILINDRICA FRONT.HSCO-XP 3T C353 D.12	PZ	1
110286	FRESA CILINDRICA FRONT.HSCO-XP 3T C353 D.13	PZ	1
110287	FRESA CILINDRICA FRONT.HSCO-XP 3T C353 D.14	PZ	1
110288	FRESA CILINDRICA FRONT.HSCO-XP 3T C353 D.16	PZ	1
110289	FRESA CILINDRICA FRONT.HSCO-XP 3T C353 D.20	PZ	1

FRESE A SGROSSARE



DORMER

Fresa cilindrica a sgrossare DORMER HSCO-XP - serie media - 4 taglienti con rompitruciolo a profilo arrotondato asimmetrico a passo grosso - fresatura di cave - a rampa - a tuffo

CODICE	DESCRIZIONE	UM	Q.TÀ
110329	FRESA CILINDR.SGROSS.HSCO-XP RIV C908 Z4 D.8	PZ	5
110330	FRESA CILINDR.SGROSS.HSCO-XP RIV C908 Z4 D.9	PZ	5
110331	FRESA CILINDR.SGROSS.HSCO-XP RIV C908 Z4 D.10	PZ	5
110332	FRESA CILINDR.SGROSS.HSCO-XP RIV C908 Z4 D.12	PZ	1
110333	FRESA CILINDR.SGROSS.HSCO-XP RIV C908 Z4 D.14	PZ	1

UTENSILI BRASATI DA TORNIO



DORMER

Utensile brasato a scarpa IMPERO - piegato a 45° - per sgrossatura 4972 ISO2

CODICE	DESCRIZIONE	UM	Q.TÀ
111436	UT.BRASATO 45° X SGROSS.4972 ISO2 R1616 SS2	PZ	⌂1
111437	UT.BRASATO 45° X SGROSS.4972 ISO2 R2020 SS2	PZ	⌂1

UTENSILI BRASATI DA TORNIO



DORMER

Utensile brasato IMPERO - piegato 90° per sfacciatura 4980 ISO6

CODICE	DESCRIZIONE	UM	Q.TÀ
111439	UT.BRASATO 90° X SFACC..4980 ISO6 R1212 SS2	PZ	⌂1
111440	UT.BRASATO 90° X SFACC..4980 ISO6 R1616 SS2	PZ	⌂1
111442	UT.BRASATO 90° X SFACC..4980 ISO6 R2020 SS2	PZ	⌂1

UTENSILI BRASATI DA TORNIO



DORMER

Utensile brasato IMPERO - per troncatura 4981 ISO7

CODICE	DESCRIZIONE	UM	Q.TÀ
111445	UT.BRASATO X TRONCATURA.4981 ISO7 R0812 KX2	PZ	⌂1
111447	UT.BRASATO X TRONCATURA.4981 ISO7 R1220 SS2	PZ	⌂1

UTENSILI BRASATI DA TORNIO



DORMER

Utensile brasato IMPERO - per sfacciature interne 4974 ISO9

CODICE	DESCRIZIONE	UM	Q.TÀ
111449	UT.BRASATO X INTERNI 4974 ISO9 R1010 SS2	PZ	⌂1
111450	UT.BRASATO X INTERNI 4974 ISO9 R1212 SS2	PZ	⌂1
111926	UT.BRASATO X INTERNI 4974 ISO9 R1616 M3	PZ	⌂1

UTENSILI PER STOZZATRICE



DORMER

Utensile brasato IMPERO per stozzatrice

CODICE	DESCRIZIONE	UM	Q.TÀ
103736	UTENSILE X STOZZARE HSS 222S C11 MM. 5	PZ	⌂2
103737	UTENSILE X STOZZARE HSS 222S C11 MM. 6	PZ	⌂2
103738	UTENSILE X STOZZARE HSS 222S C11 MM. 8	PZ	⌂1

INSERTI E PORTA INSERTI PER TORNITURA



DORMER

Inserto ISO IMPERO - per utensili con sistema di bloccaggio a “C”

CODICE	DESCRIZIONE	UM	Q.TÀ
113515	INSERTO KNUX 160405 R22 RIVESTITO 9325	PZ	10

SEGHE CIRCOLARI WIDIA PER LEGNO



MAURER PLUS

Lama per seghe circolari - dentatura alternata - denti al carburo di tungsteno - adatta per tagliare legno naturale, truciolare, compensato

CODICE	DESCRIZIONE	UM	Q.TÀ
• **088260**	SEGA CIRCOLARE WIDIA X LEGNO MM.150X20 Z=24	PZ	1
• **081190**	SEGA CIRCOLARE WIDIA X LEGNO MM.160X20 Z=24	PZ	1
• **081191**	SEGA CIRCOLARE WIDIA X LEGNO MM.180X20 Z=24	PZ	1
• **091792**	SEGA CIRCOLARE WIDIA X LEGNO MM.184X30 Z=24	PZ	1
• **085281**	SEGA CIRCOLARE WIDIA X LEGNO MM.190X30 Z=24	PZ	1
• **088261**	SEGA CIRCOLARE WIDIA X LEGNO MM.200X30 Z=48	PZ	1
• **085282**	SEGA CIRCOLARE WIDIA X LEGNO MM. 210X30 Z=24	PZ	1
• **092426**	SEGA CIRCOLARE WIDIA X LEGNO MM. 210X30 Z=48	PZ	1
• **088262**	SEGA CIRCOLARE WIDIA X LEGNO MM. 250X30 Z=40	PZ	1
• **081193**	SEGA CIRCOLARE WIDIA X LEGNO MM.250X30 Z=60	PZ	1
• **081194**	SEGA CIRCOLARE WIDIA X LEGNO MM.250X30 Z=80	PZ	1
• **081195**	SEGA CIRCOLARE WIDIA X LEGNO MM.300X30 Z=48	PZ	1
• **081196**	SEGA CIRCOLARE WIDIA X LEGNO MM.300X30 Z=72	PZ	1
• **089763**	SEGA CIRCOLARE WIDIA X LEGNO MM.315X30 Z=48	PZ	1
• **081197**	SEGA CIRCOLARE WIDIA X LEGNO MM.350X30 Z=54	PZ	1

SEGHE CIRCOLARI PER LEGNO



YAMATO

Lama per sega circolare YAMATO MYX - 150x10 mm

CODICE	DESCRIZIONE	UM	Q.TÀ
081076	LAMA X SEGA CIRCOL.YAMATO MYX 53154 MM.150X10	PZ	1

SEGHE CIRCOLARI PER LEGNO / ALLUMINIO



femi

Sega circolare FEMI per legno, alluminio e materiali non ferrosi

CODICE	DESCRIZIONE	UM	Q.TÀ
113112	SEGA CIRCOL.FEMI X LEGNO/ALLUM.MM.250X30 Z=28	PZ	1

ANELLI DI RIDUZIONE



MAURER PLUS

Anello di riduzione per fori di seghe circolari

CODICE	DESCRIZIONE	UM	Q.TÀ
• **081149**	RONDELLA RIDUZIONE FORO SEGHE CIRC.20/10	PZ	10
• **081771**	RONDELLA RIDUZIONE FORO SEGHE CIRC.30/20	PZ	10
• **081773**	RONDELLA RIDUZIONE FORO SEGHE CIRC.30/25	PZ	10

LAME PER SEGHE A NASTRO PER METALLO



STEELFAST

Lama bimetallica al cobalto 8% per seghe a nastro - per impieghi su acciaio, alluminio e inox

CODICE	DESCRIZIONE	UM	Q.TÀ
109406	SEGANASTRO STB8 1140X13X0,6 D. 8/12	PZ	10
109523	SEGANASTRO STB8 1325X13X0,6 D. 8/12	PZ	10
109407	SEGANASTRO STB8 1440X13X0,6 D. 8/12	PZ	10
110858	SEGANASTRO STB8 1735X13X0,9 D. 6/10	PZ	10
108187	SEGANASTRO STB8 2085X20X0,9 D.5/ 8	PZ	5
108188	SEGANASTRO STB8 2085X20X0,9 D.6/10	PZ	5
108189	SEGANASTRO STB8 2085X20X0,9 D.8/12	PZ	5
109774	SEGANASTRO STB8 2130X20X0,9 D.5/ 8	PZ	5
109775	SEGANASTRO STB8 2130X20X0,9 D.6/10	PZ	5
109776	SEGANASTRO STB8 2130X20X0,9 D.8/12	PZ	5
104391	SEGANASTRO STB8 2375X20X0,9 D. 5/8	PZ	5
104392	SEGANASTRO STB8 2375X20X0,9 D.6/10	PZ	5
104393	SEGANASTRO STB8 2375X20X0,9 D.8/12	PZ	5
104401	SEGANASTRO STB8 2750X27X0,9 D. 5/8	PZ	5
104402	SEGANASTRO STB8 2750X27X0,9 D.6/10	PZ	5
104404	SEGANASTRO STB8 2825X27X0,9 D. 5/8	PZ	5
104405	SEGANASTRO STB8 2825X27X0,9 D.6/10	PZ	5
104407	SEGANASTRO STB8 2845X27X0,9 D. 5/8	PZ	5
104408	SEGANASTRO STB8 2845X27X0,9 D.6/10	PZ	5
104410	SEGANASTRO STB8 2950X27X0,9 D. 5/8	PZ	5
104411	SEGANASTRO STB8 2950X27X0,9 D.6/10	PZ	5
104413	SEGANASTRO STB8 3150X27X0,9 D. 5/8	PZ	5
104414	SEGANASTRO STB8 3150X27X0,9 D.6/10	PZ	5
104416	SEGANASTRO STB8 3320X27X0,9 D. 5/8	PZ	5
104417	SEGANASTRO STB8 3320X27X0,9 D.6/10	PZ	10
113644	SEGANASTRO STB8 3650X27X0,9 D.5/8	PZ	5
113645	SEGANASTRO STB8 3650X27X0,9 D.6/10	PZ	5

LAME PER SEGHE A NASTRO PER METALLO



femi

Lama bimetallica al cobalto per seghe a nastro - adatte anche per tagli a secco

CODICE	DESCRIZIONE	UM	Q.TÀ
104381	LAMA SEGA NASTRO FEMI-780P/783 SV.1335 D.8/12	PZ	5
104382	LAMA SEGA NASTRO FEMI-780P/783 SV.1335 D.6	PZ	5
111850	LAMA SEGA NASTRO FEMI SV.1735 D.6/10 X NG160	PZ	5

LAME PER SEGHE A NASTRO PER METALLO



Lama basata sulle caratteristiche dell'STB8 ma appositamente studiata per tagli di tubi e profilati, taglio in fascio e tagli con macchine manuali su differenti sezioni, questo grazie alla geometria del dente in HSS M42 ridisegnata, con spalla rinforzata e sezione della saldatura maggiore

CODICE	DESCRIZIONE	UM	Q.TÀ
109455	SEGANASTRO STB8 - PRO 2450X27X0,9 Z.3/4	PZ	5
109456	SEGANASTRO STB8 - PRO 2450X27X0,9 Z.5/7	PZ	5
109483	SEGANASTRO STB8 - PRO 2450X27X0,9 Z.8/11	PZ	5

LAME PER SEGHE A NASTRO PER METALLO



Lama basata sulle caratteristiche dell'STB8 ma appositamente studiata per tagli di putrelle, travi, hpe di grosso spessore - presenta una geometria che permette un taglio più ampio quindi più difficile da strozzare durante l'operazione - impiegata per travi di spessori 6 e 12 mm

CODICE	DESCRIZIONE	UM	Q.TÀ
104400	SEGANASTRO STB8 - PRO 2750X27X0,9 D. 4/6	PZ	5
104403	SEGANASTRO STB8 - PRO 2825X27X0,9 D. 4/6	PZ	5
104409	SEGANASTRO STB8 - PRO 2950X27X0,9 D. 4/6	PZ	5

MASCHIATRICI A BATTERIA METABO



metabo

Maschiatrice trapano avvitatore a batteria al litio METABO 18V mod. GB 18 LTX BL Q I - motore brushless (senza spazzole) classe LTX - minor surriscaldamento - batteria 18V 5,5 Ah - senza percussione - 0-500/0-1.850 giri/min - coppia 120Nm con regolazione di 10 preselezioni per fori ciechi e passanti - 2 mandrini autoserranti: mandrino per punte + maschi M4-M6 e mandrino per maschi M8-M12 - filettatura max M 12 (1/2" UNC/UNF) - disattivazione automatica a raggiungimento di coppie troppo elevate - peso (con batteria) 2,5 kg

CODICE	DESCRIZIONE	UM	Q.TÀ
114516	MASCHIATRICE GB 18 LTX BL Q I + 2X5,5 AH	PZ	1

TRAPANI A BATTERIA METABO



metabo

Trapano avvitatore METABO 12V - 2 batterie 2,0 Ah - 2 velocità 0-360/0-1.400 giri/min - coppia max 17 Nm (coppia morbida) 34 Nm (coppia dura) - coppia regolabile 0,5-5 Nm - diametro di foratura acciaio 10 mm - diametro di foratura legno 18 mm - mandrino autoserrante apertura 1-10 mm - peso 0,8 kg

CODICE	DESCRIZIONE	UM	Q.TÀ
114063	TRAP.AVV.BAT. 12V 2X2,0AH POWERMAXX BS BASIC	PZ	1

TRAPANI A BATTERIA METABO



metabo

Trapano avvitatore METABO 12V - capacità batteria 2,0 Ah - 2 velocità 0-360/0-1400 giri/min - coppia max 17 Nm (coppia morbida) 40 Nm (coppia dura) - coppia regolabile 0,5-5 Nm - diametro di foratura acciaio 10 mm - diametro di foratura legno 18 mm - apertura mandrino 1-10 mm - mandrino con sistema a cambio rapido Quick - peso 1,1 kg - attacco cavo esagonale magnetico all'interno dell'albero - testata ingranaggi in alluminio - 2 batterie Li-Power

CODICE	DESCRIZIONE	UM	Q.TÀ
113395	TRAP.AVV.BAT.LI 12V 2AH POWERMAXX BS 12 Q	PZ	1

TRAPANI A BATTERIA METABO



metabo

Trapano avvitatore METABO 12 V motore brushless senza spazzole - 2 batterie Li-HD 2,0 Ah - 2 velocità 0-500/0-1650 giri/min - max coppia dura/morbida 45/18 Nm - apertura mandrino 1,5-10 mm - mandrino con sistema a cambio rapido Quick - peso 1,1 kg - attacco cavo esagonale magnetico all'interno dell'albero

CODICE	DESCRIZIONE	UM	Q.TÀ
113129	TRAP.AVV. LI HD 12V BL 2AH POVERMAXX BS QUICK	PZ	1

TRAPANI A BATTERIA METABO



metabo

Trapano avvitatore a batteria METABO 14,4V - coppia 40 Nm - giri a vuoto 0-450/0-1600 min. - peso 1,4 kg - apertura mandrino 1-10 mm autoserrante - illuminazione LED e batterie con indicatore di carica - con due batterie 2,0 Ah e caricabatteria - in valigetta di plastica

CODICE	DESCRIZIONE	UM	Q.TÀ
111979	TRAP.BAT.LITIO MM.10 14,4V 2,0AH 40NM BS 14,4	PZ	1

TRAPANI A BATTERIA METABO



metabo

Trapano avvitatore a batteria al litio METABO 18V mod. BS 18 LT BL motore brushless (senza spazzole) - completo di 2 batterie 18V 5,2Ah LiHD e caricabatterie - senza percussione - 0-600/0-2100 giri/min - coppia 75Nm/34Nm - mandrino autoserrante (13 mm) - peso con batteria 1,9 kg

CODICE	DESCRIZIONE	UM	Q.TÀ
114515	TRAPANO AVVITATORE BS 18 LT BL + 2X5,2AH	PZ	1

TRAPANI A BATTERIA METABO



metabo

Trapano avvitatore a batteria al litio METABO 18V motore brushless (senza spazzole) - classe LT - numero di giri più elevato - più autonomia grazie al minor consumo di energia - completo di 2 batterie 18V 5,2Ah LiHD e caricabatterie - giri a vuoto 0-600 / 0-2100 giri/min - coppia (avvit.morbido) 34 Nm - coppia (avvit.duro) 60 Nm - mandrino 1,5-13 mm con sistema Quick

CODICE	DESCRIZIONE	UM	Q.TÀ
114205	TRAPANO BATT. BS 18V LT BL QUICK 2X5,2AH LIHD	PZ	1

TRAPANI A BATTERIA METABO



metabo

Trapano avvitatore a batteria al litio METABO 18V motore brushless (senza spazzole) classe LTX - minor surriscaldamento - numero di giri più elevato - più autonomia grazie al minor consumo di energia - completo di 2 batterie 18V 5,2Ah LiHD - n. max percussioni 32.300/min - 3 velocità 0-500/2.050/3.800 giri/min - coppia max 60/120 Nm - mandrino autoserrante Futuro Plus con ghiera metallica apertura 1,5-13 mm - peso (con batteria) 2,6 kg

CODICE	DESCRIZIONE	UM	Q.TÀ
112907	TRAPANO AVVIT. SB 18 LTX 2X5,2 LION BL 3 VEL.	PZ	1

TRAPANI PERCUSS. A BATTERIA METABO



metabo

Trapano a percussione METABO 18V classe L - 3 batterie al litio 2,0 Ah - coppia morbida 25 Nm - coppia dura 50 Nm - mandrino 13 mm - 0-450/0-1800 giri/min - peso 1,6 kg

CODICE	DESCRIZIONE	UM	Q.TÀ
112796	TRAPANO AVVIT.SB 18V L 3 BATT. LI 2,0AH	PZ	1

TRAPANI PERCUSS. A BATTERIA METABO



metabo

Trapano avvitatore METABO 18V motore brushless - 2 batterie Li-HD 2,0 Ah - 2 velocità 0-550/0-1850 giri/min - max coppia dura/morbida 60/25 Nm - apertura mandrino 13 mm - peso 1,4 Kg - serie "L" - numero percussioni 26000 giri/min

CODICE	DESCRIZIONE	UM	Q.TÀ
113130	TRAPANO AVV. SR.L SB 18V BL BATT.LI-HD 2,0AH	PZ	1

TRAPANI PERCUSS. A BATTERIA METABO



metabo

Trapano avvitatore a batteria al litio METABO 18V motore brushless (senza spazzole) classe LT - minor surriscaldamento - numero di giri più elevato - più autonomia grazie al minor consumo di energia - completo di due batterie 18V 5,2Ah tecnologia LiHD e caricabatterie - con percussione - giri 0-600/0-2100 /min - coppia 60Nm/34Nm - mandrino autoserrante (13 mm)

CODICE	DESCRIZIONE	UM	Q.TÀ
114203	TRAPANO SB 18 LT BL PERC 2X5,2 LIHD BRUSH.	PZ	1

CARICABATTERIE METABO



metabo

Caricabatteria METABO ultrarapido per caricare batterie Li-Ion da 12 a 36V - processo di carica monitorato grazie al Microcontroller - diagnosi batterie - funzione Air Cooled - collegamento a rete 230/240V

CODICE	DESCRIZIONE	UM	Q.TÀ
111537	CARICABATT. DA 12V A 36V ASC55	PZ	1

KIT BATTERIE - CARICABATTERIE METABO



metabo

Kit 2 batterie METABO al LiHD 18V 5,2Ah + caricabatteria

CODICE	DESCRIZIONE	UM	Q.TÀ
114207	KIT 2 BATTERIE 5,2 AH LIHD + CARICABATTERIE	PZ	1

KIT BATTERIE - CARICABATTERIE METABO



metabo

Kit 3 batterie METABO al Litio HD 18V 5,2Ah + caricabatteria

CODICE	DESCRIZIONE	UM	Q.TÀ
112910	KIT 3 BATTERIE 5,5 AH LIHD + CARICABATTERIE	PZ	1

KIT UTENSILI A BATTERIA AEG



AEG

Kit AEG mod. JP18G2LI-403B composto da 1 trapano + 1 tassellatore + 2 batterie 5,0Ah + 1 caricabatterie + valigetta + borsa - TRAPANO mod. BSB18C2BL 65 Nm, motore brushless (senza spazzole), mandrino 13 mm in metallo, 2 velocità (0-500 / 0-1950) - TASSELLATORE mod. BBH18BL 25J, motore brushless, foratura max 26 mm, 3 modalità: foratura, foratura con percussione, orientamento dello scalpello, frizione di sicurezza e sistema anti-vibrazione (AVS)

CODICE	DESCRIZIONE	UM	Q.TÀ
114246	KIT TRAP.BSB18C2BL+TASSEL.BBH18BL+2 BAT.5AH	PZ	1

KIT UTENSILI A BATTERIA AEG



AEG

Kit AEG mod. JP18AA2-403B composto da 1 trapano a percussione + 1 smerigliatrice + 3 batterie 4 Ah + 1 caricabatterie + 2 borsa. TRAPANO A PERCUSSIONE mod. BSB18C3BL-402C - 110 Nm, mandrino 13 mm in metallo, 2 velocità 0-500 / 0-2.100 giri/min. SMERIGLIATRICE mod. BEWS 18-115BL/0 (solo corpo) - motore brushless (senza spazzole), 115 mm, velocità a vuoto 11.000 giri/min, carter regolabile senza chiavi

CODICE	DESCRIZIONE	UM	Q.TÀ
114241	KIT TRAP.PERC.+SMERIGL.+ 3 BAT.4 AH + 2 BORSE	PZ	1

KIT UTENSILI A BATTERIA AEG



Kit AEG mod. JP18AA4-402B composto da 1 trapano a percussione + 1 tassellatore + 1 smerigliatrice + 2 batterie 4 Ah + 1 caricabatterie + 2 borse. TRAPANO A PERCUSSIONE mod. BSB 18C2/0 (corpo) - 60 Nm, mandrino 13 mm in metallo, 2 velocità 0-450 / 0-1.800 g/min. TASSELLATORE mod. BBH 18C/0 (corpo) - 1.5 J - foratura max 16 mm - fino a 5.5000 c/min. SMERIGLIATRICE mod. BEWS18-115BL/0 (solo corpo) - motore brushless (senza spazzole), 115 mm, velocità a vuoto 11.000 giri/min, carter regolabile senza chiavi - in dotazione 2 batterie 4.0 Ah, 1 caricabatterie, 2 borse

CODICE	DESCRIZIONE	UM	Q.TÀ
114242	KIT TRAP.PERC+TASSEL+SMERIG+2BAT.4AH+2 BORSE	PZ	1

KIT UTENSILI A BATTERIA AEG



Kit AEG mod. JP18AA3-503B composto da 1 trapano a percussione + 1 tassellatore + 1 smerigliatrice + 3 batterie 5 Ah + 1 caricabatterie + borsa. TRAPANO A PERCUSSIONE mod. BSB18C3BL-502C - 110 Nm, motore brushless, mandrino 13 mm in metallo, 0-550/0-2.000 giri/min. TASSELLATORE mod. BBH 18BL/0 (corpo) - 2.5 J - foratura max 26 mm - selettore 3 modalità + 1 foratura, foratura con percussione, scalpellatura, orientamento dello scalpello - frizione di sicurezza e sistema anti-vibrazione (AVS). SMERIGLIATRICE mod. BEWS18-115BL/0 (corpo) - motore brushless 115 mm, 11.000 giri/min, carter regolabile senza chiavi - in dotazione borsa, 3 batterie 5.0 Ah, 1 caricabatterie

CODICE	DESCRIZIONE	UM	Q.TÀ
114243	KIT TRAP.PERC+TASSEL+SMERIG+3BAT.5AH+BORSA	PZ	1

KIT UTENSILI A BATTERIA AEG



Kit AEG SUBCOMPACT mod. JP18ASBL2-203B composto da 1 trapano a percussione + 1 avvitatore ad impulsi da 1/4" + 3 batterie 2 Ah + 1 caricabatterie + valigetta + borsa - TRAPANO A PERCUSSIONE mod. BSB18SBL mandrino 13 mm in metallo, fino a 65 Nm di coppia, motore brushless - AVVITATORE AD IMPULSI 1/4" mod. BSS18SBL 3 velocità per differenti applicazioni, solo 119 mm di lunghezza, fino a 200 Nm di coppia

CODICE	DESCRIZIONE	UM	Q.TÀ
114358	KIT TRAP.PERC.+AVVITAT.IMP.1/4+3BAT.2AH+BORSA	PZ	1

KIT UTENSILI A BATTERIA AEG



Kit AEG SUBCOMPACT mod. JP18SBL2-203B composto da 1 trapano a percussione + 1 avvitatore ad impulsi da ½ + 3 batterie 2 Ah + 1 caricabatterie + valigetta e borsa - TRAPANO A PERCUSSIONE mod. BSB18SBL mandrino 13 mm in metallo, fino a 65 Nm di coppia, motore brushless - AVVITATORE AD IMPULSI ½" mod. BSS18S12BL 3 velocità + 1 modalità autostop, solo 1,4 kg in 113 mm di lunghezza, fino a 280 Nm di coppia

CODICE	DESCRIZIONE	UM	Q.TÀ
114359	KIT TRAP.PERC.+AVVITAT.IMP.1/2+3BAT.2AH+BORSA	PZ	1

KIT UTENSILI A BATTERIA AEG



Kit AEG SUBCOMPACT mod. JP18A2-X02B composto da 1 trapano a percussione + 1 tassellatore + 2 batterie 2 Ah + 1 batteria 4 Ah + 1 caricabatterie + borsa e valigetta - TRAPANO A PERCUSSIONE mod. BSB18SBL mandrino 13 mm in metallo, fino a 65 Nm di coppia, motore brushless - TASSELLATORE mod. BBH18C energia del colpo 1.5 J, foratura max 16 mm, fino a 5.500 c/min

CODICE	DESCRIZIONE	UM	Q.TÀ
114360	KIT TRAP.PERC.+TASSELL+2BAT.2AH+1BAT.4AH+BORS	PZ	1

KIT UTENSILI A BATTERIA AEG



Kit AEG SUBCOMPACT mod. JP18SBL3-202B composto da 1 trapano a percussione + 1 tassellatore + smerigliatrice + 2 batterie 2 Ah + 1 batteria 4 Ah + 1 caricabatterie + valigetta + borsa - TRAPANO A PERCUSSIONE mod. BSB18SBL mandrino 13 mm in metallo, fino a 65 Nm di coppia, motore brushless - TASSELLATORE mod. BBH18C energia del colpo 1.5 J, foratura max 16 mm, fino a 5.500 c/min - SMERIGLIATRICE ANGOLARE mod. BMMS18SBL leggera ed ergonomia, fino a 20.000 giri/min, diametro disco 76 mm

CODICE	DESCRIZIONE	UM	Q.TÀ
114361	KIT TRAP.PERC.+SMERIGL+TASSELL+2BAT.2AH+BORSA	PZ	1

TRAPANI A BATTERIA AEG



Avvitatore ad impulsi AEG mod. BSS18OP-0 (solo corpo) 18V - compatto e silenzioso (solo 152 mm di lunghezza) con attacco 1/4" - 3 velocità 0-1000 / 0-1800/0-2400 giri/min - batteria e caricabatteria non inclusi

CODICE	DESCRIZIONE	UM	Q.TÀ
112261	CORPO AVVITATORE IMPULSI 18V "AEG" BSS18OP/0	PZ	1

TRAPANI A BATTERIA AEG



Avvitatore ad impulsi AEG mod. BSS18C3B3/0 (solo corpo) - motore brushless (senza spazzole) - 18V Li-ion - attacco 1/4" - luce LED - potenza: 280Nm - impugnatura softgrip - 6 modalità di utilizzo: 3 standard, 3 modalità assistite (1 autostop a 120Nm, 2 modalità svitatura, 3 modalità autoforante - batteria e caricabatteria non inclusi

CODICE	DESCRIZIONE	UM	Q.TÀ
114250	CORPO AVVIT.IMP.BRUSHLESS 1/4 18V BSS18C3B3/0	PZ	1

TRAPANI A BATTERIA AEG



Avvitatore ad impulsi AEG mod. BSS18C12ZB6/0 (solo corpo) - motore brushless - 18V Li-ion - attacco 1/2" - luce led - potenza 300Nm - impugnatura softgrip - 6 modalità di utilizzo 3 standard 3 assistite utili per impostare la corretta velocità e forza torcente - batteria e caricabatteria non inclusi

CODICE	DESCRIZIONE	UM	Q.TÀ
113607	CORPO AVVITAT.IMP.BRUSH.1/2 18V BSS18C12ZB6/0	PZ	1

TRAPANI A BATTERIA AEG



Avvitatore ad impulsi AEG mod. BSS18HTF12B6-0 (solo corpo) - motore brushless - 18V Li-ion - attacco 1/2" - coppia max. 1.550 Nm - 0-2.300 colpi/min - velocità a vuoto 0-1.800 giri/min - attacco 1/2" quadro - 6 modalità di utilizzo - batteria e caricabatteria non inclusi

CODICE	DESCRIZIONE	UM	Q.TÀ
113907	CORPO AVVIT.IMP.BRUSH.1/2 18V BSS18HTF12B6-0	PZ	1

TRAPANI A BATTERIA AEG



Avvitatore ad impulsi AEG SUBCOMPACT mod. BSS18SBL-0 (solo corpo) - motore brushless - 18V - Li-ion - coppia max. 200 Nm - frequenza del colpo 0-4.200 i/min - velocità a vuoto 0-2.900 giri/min - attacco 1/4" Hex - 3 velocità per differenti applicazioni - incredibilmente compatto: solo 119 mm di lunghezza - motore brushless in grado di erogare fino a 200 Nm - batteria e caricabatteria non inclusi

CODICE	DESCRIZIONE	UM	Q.TÀ
113919	CORPO AVVIT.IMP.SUBC.BRUS.1/4 18V BSS18SBL-0	PZ	1

TRAPANI A BATTERIA AEG



Avvitatore ad impulsi AEG SUBCOMPACT mod. BSS18S12BL-0 (solo corpo) - motore brushless - 18V Li-ion - coppia max. 280 Nm - frequenza del colpo 0-3.800 colpi/min - 0-2.800 giri/min - attacco 1/2" quadro - 4 modalità di utilizzo 3 velocità per differenti applicazioni + 1 modalità autostop, per il massimo controllo - leggero e compatto 1,4 kg in 113 mm di lunghezza - motore brushless in grado di erogare fino a 280 Nm - batteria e caricabatteria non inclusi

CODICE	DESCRIZIONE	UM	Q.TÀ
113913	CORPO AVVIT.IMP.SUBC.BRU.1/2 18V BSS18S12BL-0	PZ	1

TRAPANI A BATTERIA AEG



Trapano avvitatore AEG SUBCOMPACT mod. BS18SBL-202C - motore brushless - 18V Li-ion - coppia max. 65 Nm - velocità a vuoto 0-450/0-1.750 giri/min - mandrino 13 mm completamente in metallo - max. capacità foratura legno/metallo (mm) 40/13 - il più compatto solo 1,3 kg di peso in 157 mm di lunghezza

CODICE	DESCRIZIONE	UM	Q.TÀ
113914	TRAP.AVVIT.SUBCOMPACT BRUSHL.18V BS18SBL-202C	PZ	1

TRAPANI A BATTERIA AEG



Trapano avvitatore AEG mod. BS18C3BL-402C - motore brushless (senza spazzole) - 18V Li-ion - coppia max. 110 Nm - velocità a vuoto 0-500 / 0-2.100 giri/min - mandrino 13mm completamente in metallo - fornito con 2 batterie 4.0 Ah, caricabatterie e valigetta

CODICE	DESCRIZIONE	UM	Q.TÀ
114237	TRAP.AVVIT.BRUSHLESS "AEG" 18V BS18C3BL-402C	PZ	1

TRAPANI A BATTERIA AEG



Trapano avvitatore a batteria litio AEG mod. BS12G3 - 12V - 32 Nm di coppia massima - 2 velocità sincronizzate 0-350/0-1.350 giri/min. - mandrino autoserrante 1,5-10 - peso 1,3 kg - con 2 batterie da 2 Ah + 1 caricabatteria - in valigetta

CODICE	DESCRIZIONE	UM	Q.TÀ
112256	TRAP.AVV.KIT 2 BAT.LT.2AH 12V"AEG"BS12G3	PZ	1

TRAPANI A BATTERIA AEG



Trapano avvitatore ultra compatto AEG mod. BS12C2LI - 12V - fino a 34 Nm - estremamente veloce 1500 giri/min. in seconda velocità - mandrino autoserrante da 10 mm - indicatore stato di carica della batteria - peso 1 kg - 2 batterie da 1,5 Ah al litio - caricabatteria + borsa

CODICE	DESCRIZIONE	UM	Q.TÀ
112386	TRAP.AVV.KIT 2 BAT.LT.12V 1.5AH"AEG"BS12C2LI	PZ	1

TRAPANI A BATTERIA AEG



Trapano avvitatore rotativo AEG mod. BS18G4-202C - 18V - mandrino 13 mm - 55 Nm - 2 velocità 0-450/0-1850 giri/min - 2 batterie al litio 2,0 Ah e caricabatteria - in valigetta

CODICE	DESCRIZIONE	UM	Q.TÀ
114249	TRAP.AV.KIT 2 BAT.LT.2AH 18V"AEG"BS18G4-202C	PZ	1

TRAPANI PERCUSSIONE A BATTERIA AEG



Trapano a percussione AEG mod. BSB12C2 - 12V - mandrino FIXTEC autoserrante da 10 mm - 2 velocità 0-400/0-1500 giri/min. - coppia (max 32 Nm) - percussioni 22.500 c/min. - foratura legno/metallo/calcestruzzo 20/10/10 - led per illuminare - peso 1,2 kg - 2 batterie da 4,0 Ah al litio e caricabatterie 30 minuti - in valigetta

CODICE	DESCRIZIONE	UM	Q.TÀ
112349	TRAPANO PERCUSSIONE 12V BSB12C2 4.0 AH LITIO	PZ	1

TRAPANI PERCUSSIONE A BATTERIA AEG



Trapano a percussione AEG mod. BSB12G3LI - 12V - lunghezza 188 mm - mandrino autoserrante da 1,5-10 mm - coppia max 32 Nm - 2 velocità 400-1500 giri/min. - interruttore elettronico con velocità variabile - 24 posizioni di frizione - impugnatura softgrip - batteria a slitta con tripla protezione - foratura legno 30 mm, metallo 10 mm e muratura 6 mm - peso 1,2 kg - 2 batterie al litio 2 Ah e 1 caricabatteria

CODICE	DESCRIZIONE	UM	Q.TÀ
112259	TRAPANO PERC.KIT 2 BAT.12V LIT."AEG"BSB12G3LI	PZ	1

TRAPANI PERCUSSIONE A BATTERIA AEG



Trapano a percussione AEG mod. BSB18G4-202C - 18V / 2x2,0 Ah al litio - coppia massima 60 Nm - 2 velocità 0-500/0-1.800 - capacità di foratura 40/13/13 mm (legno/metallo/muratura) - mandrino 13 mm in metallo - peso 1,7 kg - in dotazione valigia di trasporto, 2 batterie 18V 2.0 Ah e caricabatterie

CODICE	DESCRIZIONE	UM	Q.TÀ
114065	TRAP.PERC.2 BAT.2AH LIT.18V"AEG"BSB18G4-202C	PZ	1

TRAPANI PERCUSSIONE A BATTERIA AEG



Trapano a percussione subcompact brushless AEG mod. BSB18SBL-202C - 18V / 2x2,0 Ah al litio - coppia massima 65 Nm - 2 velocità 0-450/0-1.750 - percussioni (c/min) 26.000 - capacità di foratura 40/13/13 mm (legno/metallo/muratura) - mandrino 13 mm - in dotazione valigia di trasporto, 2 batterie 18V 2,0Ah e caricabatterie

CODICE	DESCRIZIONE	UM	Q.TÀ
114064	TRAP.PERC.SUBCOMP.BRUSH.LIT.18V BSB18SBL-202C	PZ	1

TRAPANI PERCUSSIONE A BATTERIA AEG



Trapano a percussione AEG mod. BSB18C2X - 18V - 2x2,0 Ah al litio - coppia massima 50 Nm - 2 velocità 0-450/0-1800 giri/min - capacità di foratura 45/13/14 mm (legno/metallo/muratura) - mandrino 13 mm rimuovibile - peso 1,7 kg - in dotazione 2 batterie 18V 2,0 Ah, caricabatteria, valigetta

CODICE	DESCRIZIONE	UM	Q.TÀ
112696	TRAPANO PERC.2 BAT.2AH LIT.18V MN.50 BSB18C2X	PZ	1

TRAPANI PERCUSSIONE A BATTERIA AEG



Trapano a percussione AEG mod. BSB18C2/0 (solo corpo) - 18V Li-ion - coppia massima 50 Nm - 2 velocità 0-450/0-1800 giri/min - capacità di foratura 45/13/14 mm (legno/metallo/muratura) - mandrino 13 mm rimuovibile - peso 1,7 kg - batteria e caricabatteria non inclusi

CODICE	DESCRIZIONE	UM	Q.TÀ
113602	CORPO MACCHINA TRAP.PERC.18V LIT. BSB18C2/0	PZ	1

TRAPANI PERCUSSIONE A BATTERIA AEG



Trapano/avvitatore AEG mod. BSB18CBL/0 - 18V (solo corpo) - con percussione - motore brushless - fino a 75 Nm di coppia - 176 mm di lunghezza - indicatore stato di carica della batteria - impugnatura Softgrip - mandrino intercambiabile 13 mm con anima in metallo - fino a 2100 giri/min in seconda velocità - in scatola - batteria e caricabatteria non inclusi

CODICE	DESCRIZIONE	UM	Q.TÀ
112551	CORPO MACCH.TRAP.AVV.BRUSHLESS BSB18CBL/0	PZ	1

TRAPANI PERCUSSIONE A BATTERIA AEG



Trapano/avvitatore alta coppia AEG mod. BSB18BL-602C 18V 6.0 Ah - con percussione - motore brushless - fino a 140 Nm di coppia massima - 2 velocità 0-500/0-2000 giri/min - mandrino Rohm in metallo 13 mm - predisposto per tecnologia D-TECH - luce LED per migliore visibilità - selettore rapido foratura/avvitatura - in dotazione 2 batterie 18V 6.0 Ah e caricabatterie - in valigetta

CODICE	DESCRIZIONE	UM	Q.TÀ
113001	TRAP.PERC.2 BAT.6AH LT"BRUSHLESS"18V BSB18BL	PZ	1

TRAPANI PERCUSSIONE A BATTERIA AEG



Trapano avvitatore brushless AEG mod. BSB18C3BL-402C - 18V - con percussione - percussioni (c/min) 31.500 - fino a 110 Nm di coppia - mandrino 13 mm in metallo - velocità a vuoto (giri/min) 0-500 / 0-2.100 - max foratura legno/metallo/muratura (mm) 65/13/13 - fornito con 2 batterie 4.0 Ah, caricabatterie e valigetta

CODICE	DESCRIZIONE	UM	Q.TÀ
114238	TRAP.PERC.BRUSHLESS "AEG" 18V BSB18C3BL-402C	PZ	1

TRAPANI PERCUSSIONE A BATTERIA AEG



Trapano/avvitatore AEG mod. BSB18C2BL/0 (solo corpo) - 18V Li-ion - con percussione - motore brushless - fino a 65 Nm di coppia - mandrino 13 mm in metallo - selettore rapido foratura/avvitatura - batteria e caricabatteria non inclusi

CODICE	DESCRIZIONE	UM	Q.TÀ
113601	CORPO MACCH.TRAP.PER.18V BRUSHLES BSB18C2BL/0	PZ	1

BATTERIE AEG



Batteria al litio per utensili AEG da 12V 2Ah

CODICE	DESCRIZIONE	UM	Q.TÀ
112357	BATTERIA LITIO L1220 2AH UTENSILI AEG 12V	PZ	1

BATTERIE AEG



Batteria al litio per utensili AEG SUBCOMPACT da 18V 2,0Ah

CODICE	DESCRIZIONE	UM	Q.TÀ
113910	BATTER.LIT.SUBCOMPACT L1820S 2,0AH AEG 18V	PZ	1

BATTERIE AEG



Batteria al litio per utensili AEG da 18V

CODICE	DESCRIZIONE	UM	Q.TÀ
114209	BATTERIA LITIO L1840S 4,0AH X UTENS. AEG 18V	PZ	1

BATTERIE AEG



Batteria al litio 4,0Ah 18V - per utensili AEG

CODICE	DESCRIZIONE	UM	Q.TÀ
114451	BATTERIA LITIO L1840SHD 4,0AH X UTENS.AEG 18V	PZ	1

BATTERIE AEG



AEG POWERTOOLS

Batteria al litio per utensili AEG da 18V

CODICE	DESCRIZIONE	UM	Q.TÀ
114208	BATTERIA LITIO L1850SHD 5,0AH X UTENS.AEG 18V	PZ	1

CARICABATTERIE AEG



AEG POWERTOOLS

Caricabatterie universale AEG mod. BL1418 per trapani AEG - tecnologia NiCd, NiMH, Li-Ion - 14,4-18V - ricarica in 30/60 minuti - LED di alimentazione, LED di carica, LED di controllo sta analizzando lo stato della batteria, LED di avviso anomalia nella batteria

CODICE	DESCRIZIONE	UM	Q.TÀ
113420	CARICABATTERIE UNIVERS. 14,4V-18V AEG BL1418	PZ	1

CARICABATTERIE AEG



AEG POWERTOOLS

Caricabatterie al litio AEG da 18V - compatibile con tutte le batterie Li-ion AEG PRO18V - indicatore LED di carica - indicatore di batteria guasta - indicatore di temperatura non idonea per la carica

CODICE	DESCRIZIONE	UM	Q.TÀ
113911	CARICABATTERIE SUBCOMPACT 18V AEG BL18S	PZ	1

KIT BATTERIE - CARICABATTERIE AEG



AEG POWERTOOLS

Kit AEG art. SETL1820S composto da: 1 batteria 18V 2,0 Ah (L1820S) + 1 caricabatterie standard + 1 borsa

CODICE	DESCRIZIONE	UM	Q.TÀ
114236	KIT 1 BATTERIA 18V 2 AH+CARICABATTERIA+BORSA	PZ	1

KIT BATTERIE - CARICABATTERIE AEG



AEG POWERTOOLS

Kit AEG art. SETL1840SHD composto da 1 batteria 18V 4,0 Ah (L1840SHD) + 1 caricabatterie standard + 1 borsa

CODICE	DESCRIZIONE	UM	Q.TÀ
114239	KIT 1 BATTERIA 18V 4 AH HD+CARICABATT.+BORSA	PZ	1

KIT BATTERIE - CARICABATTERIE AEG



AEG POWERTOOLS

Kit AEG art. SETLL1850SHD composto da 2 batterie 18V 5,0 Ah (L1850SHD) + 1 caricabatterie standard + 1 borsa

CODICE	DESCRIZIONE	UM	Q.TÀ
114240	KIT 2 BATTERIE 18V 5 AH HD+CARICABATT.+BORSA	PZ	1

TRAPANI A BATTERIA YAMATO



YAMATO

Trapano avvitatore a batteria litio 12V YAMATO mod. CDM 12 LV - 1,3 Ah - mandrino 10 mm - 2 velocità - 0~350/0~1.300 giri/min. - regolazione di 19+1 - coppia massima 25 Nm - caricabatteria ricarica 3/5 ore - peso 1 kg - 1 batteria 1,5 Ah - indicatore di carica - reversibile - luce frontale - porta bits magnetico - in scatola

CODICE	DESCRIZIONE	UM	Q.TÀ
• **053839**	TRAPANO BATTERIA LITIO"YAMATO"2VEL.12V 1,3AH	PZ	1

TRAPANI A BATTERIA YAMATO



YAMATO

Trapano avvitatore a batteria litio 12V YAMATO mod. CD 12 L - mandrino 10 mm - 2 velocità 0~350/0~1.350 - regolazione di coppia 18+1 - coppia massima 20 Nm - reversibile - 1 batteria 1,5 Ah - indicatore di carica - 1 caricabatterie (ricarica 1 ora) - luce frontale - peso 1,5 kg - in valigetta di plastica

CODICE	DESCRIZIONE	UM	Q.TÀ
• **099360**	TRAPANO BATT.LITIO"YAMATO"12V 1,5AH + KIT ACC	PZ	1

TRAPANI A BATTERIA YAMATO



YAMATO

Trapano-avvitatore a batteria litio YAMATO MYX mod. CD 20 L - 20V - 1,5 Ah - mandrino 10 mm - 2 velocità 0~350 /0~1.250 giri/min. - regolazione di coppia 19+1 - coppia massima 30 Nm - peso 1,5 kg - 1 batteria da 1,5Ah - indicatore di carica - 1 caricabatteria rapido (ricarica 1 ora) - luce frontale - inversione del senso di rotazione - in valigetta di plastica

CODICE	DESCRIZIONE	UM	Q.TÀ
• **053841**	TRAPANO AVV.1 BAT.1,5AH "YAMATO MYX"20V+ACC	PZ	1

TRAPANI A BATTERIA YAMATO



YAMATO

Trapano avvitatore a batteria (solo corpo) YAMATO MYX mod. CD-X 20 L - 20V - mandrino 10 mm - 2 velocità - 0~350/0~1.250 giri/min. - regolazione di coppia 19+1 - coppia massima 30 Nm - peso 1,5 kg - indicatore di carica - luce frontale - inversione del senso di rotazione - batteria e caricabatteria non inclusi

CODICE	DESCRIZIONE	UM	Q.TÀ
• **060445**	TRAPANO AVVIT. 2V. "YAMATO MYX" 20V CORPO	PZ	1

TRAPANI PERCUSS. A BATTERIA YAMATO



YAMATO

Trapano avvitatore con percussione a batteria litio 20V YAMATO MYX mod. CDP 20 L1 - 2,0 Ah - mandrino 13 mm - 2 velocità 0~350 /0~1.250 giri minuto - 0~5.250 /0~18.750 colpi al minuto - regolazione di coppia 16 - coppia massima 35 Nm - 1 caricabatterie rapido (ricarica 1 ora) - peso 1,50 kg - 3 funzioni trapano, percussione, avvitatore - 1 batteria da 2,0 Ah - indicatore di carica - luce frontale - inversione del senso di rotazione - in valigetta di plastica

CODICE	DESCRIZIONE	UM	Q.TÀ
• **053842**	TRAPANO PERC.1 BAT.2AH "YAMATO MYX" 20V+ACC	PZ	1

TRAPANI PERCUSS. A BATTERIA YAMATO



YAMATO

Trapano avvitatore con percussione a batteria (solo corpo) 20V YAMATO MYX mod. CDP-X 20 L1 - 2 velocità - mandrino 13 mm - giri/min. 0~350 /0~1.250 - colpi al minuto 0~5.250 /0~18.750 - regolazione di coppia 16 - coppia massima 40 Nm - peso 1,50 kg - 3 funzioni trapano, percussione, avvitatore - indicatore di carica - luce frontale led - inversione del senso di rotazione - batteria e caricabatteria non inclusi

CODICE	DESCRIZIONE	UM	Q.TÀ
• **060380**	TRAPANO 2 VEL.C/PERC."YAMATO MYX" 20V CORPO	PZ	1

AVVITATORI A BATTERIA YAMATO



YAMATO

Trapano avvitatore a percussione (solo corpo) YAMATO MYX mod.CDP 20 BL - motore brushless (senza spazzole) - batteria litio 20V mandrino 2-13 mm in metallo con sistema auto-lock - 2 velocità meccaniche 0~500/0~2.000 giri/min. - 0~7.500/0~30.000 colpi al minuto - regolazione coppia 21+3 - coppia max 65Nm - 1,40 kg - inversione del senso di rotazione - luce frontale - batteria e caricabatteria non inclusi

CODICE	DESCRIZIONE	UM	Q.TÀ
• **053153**	TRAPANO PERC.BRUSH."YAMATO MYX" 20V CORPO	PZ	1

BATTERIE YAMATO



YAMATO

Batteria al litio mod. BLM 12 - 12V 1,3Ah - per trapani YAMATO codici 53839 e 050940

CODICE	DESCRIZIONE	UM	Q.TÀ
050941	BATT.YAMATO 12V 1,3AH X TRAPANO 53839 - 50940	PZ	1

BATTERIE YAMATO



YAMATO

Batteria al litio YAMATO mod. BL 12 - 12V 1,5Ah - per trapano YAMATO cod. 099360

CODICE	DESCRIZIONE	UM	Q.TÀ
099365	BATTERIA LITIO 12V 1,5AH"YAMATO" X TRAP.99360	PZ	1

BATTERIE YAMATO



YAMATO

Batteria al litio YAMATO MYX mod. BL2020 - 20V 2,0Ah

CODICE	DESCRIZIONE	UM	Q.TÀ
• **099369**	BATTERIA LITIO 20V 2AH "YAMATO MYX"	PZ	10

BATTERIE YAMATO



YAMATO

Batteria al litio YAMATO MYX mod. BL2030 - 20V 3,0Ah

CODICE	DESCRIZIONE	UM	Q.TÀ
• **099371**	BATTERIA LITIO 20V 3AH YAMATO "MYX"	PZ	1

BATTERIE YAMATO



YAMATO

Batteria al litio YAMATO MYX mod. BL2040 - 20V 4,0Ah

CODICE	DESCRIZIONE	UM	Q.TÀ
• **053181**	BATTERIA LITIO 20V 4AH "YAMATO MYX"	PZ	10

CARICABATTERIE YAMATO



YAMATO

Caricabatterie per batterie al litio YAMATO 12V mod. CBL 12 - 1,5Ah - per cod. 099360 - durata della ricarica 1 ora

CODICE	DESCRIZIONE	UM	Q.TÀ
099366	CARICABAT.P/BAT.LIT.12V 1.5AH YAMATO X 99360	PZ	1

CARICABATTERIE YAMATO



YAMATO

Caricabatterie per batterie al litio YAMATO 12V mod. CBML 12 - 1,3Ah - durata della ricarica 3-5 ore

CODICE	DESCRIZIONE	UM	Q.TÀ
050955	CARICABAT.P/BAT.LIT.12V 1.3AH"YAMATO"3-5 ORE	PZ	1

CARICABATTERIE YAMATO



YAMATO

Caricabatterie universale YAMATO MYX mod. CBL 20 U - per batterie litio 20V

CODICE	DESCRIZIONE	UM	Q.TÀ
• **053182**	CARICABATTERIA UNIVERS."YAMATO MYX" 20V	PZ	20

CARICABATTERIE YAMATO



YAMATO

Caricabatterie doppio universale YAMATO MYX mod. CBL 20 DUAL - per batterie litio 20V - corrente di carica 3A per porta

CODICE	DESCRIZIONE	UM	Q.TÀ
• **054115**	CARICABAT.DOPPIO UNIVER."YAMATO MIX" 20V	PZ	1

CARICABATTERIE YAMATO



YAMATO

Kit YAMATO MYX mod. CKT 2040 - caricabatterie universale (053182) + 1 batteria litio 20V 4Ah (053181)

CODICE	DESCRIZIONE	UM	Q.TÀ
• **053185**	KIT CARICABAT. + 1 BATT.LIT.20V 4AH "MYX"	PZ	1

CARICABATTERIE YAMATO



YAMATO

Kit YAMATO MYX mod. CKT 2042 composto da 1 caricabatterie universale (053182) + 1 batteria litio 20V 4Ah (053181) + 1 batteria litio 20V 2Ah (099369)

CODICE	DESCRIZIONE	UM	Q.TÀ
• **053194**	KIT CARICAB+1 BAT.4AH+1 BAT.2AH LIT.20V "MYX"	PZ	1

CARICABATTERIE YAMATO



YAMATO

Kit YAMATO MYX mod. CKT 2044 DUAL composto da 1 caricabatterie doppio universale (054115) + 2 batteria litio 20V 4Ah (053181)

CODICE	DESCRIZIONE	UM	Q.TÀ
• **054116**	KIT CARICABAT.DOPPIO+2 BAT.LIT.20V 4AH "MYX"	PZ	1

AVVITATORI A IMPULSI YAMATO



YAMATO

Avvitatore a impulsi (solo corpo) YAMATO MYX mod. CDI 20 L - a batteria al litio 20V - attacco 1/4" esagonale - 0-2.200 giri/min. - coppia massima 180Nm - inversione del senso di rotazione - luce frontale - peso 1,40 kg - batteria e caricabatteria non inclusi

CODICE	DESCRIZIONE	UM	Q.TÀ
• **053149**	AVVITAT.IMPULSI 1/4 "YAMATO MYX" 20V CORPO	PZ	1

AVVITATORI A IMPULSI YAMATO



YAMATO

Avvitatore a impulsi (solo corpo) YAMATO MYX mod. CDI 20 BL - a batteria litio 20 V - motore brushless (senza spazzole) - mandrino 1/2" quadrato - 3 velocità avvitamento - giri al minuto 0~1.000/0~1.800/0~2.700 - colpi al minuto 0~1.400/0~2.520/0~3.780 - coppia massima 120/180/300 Nm - 2 modalità in svitamento - inversione del senso di rotazione - luce frontale - peso 1,20 kg - batteria e caricabatteria non inclusi

CODICE	DESCRIZIONE	UM	Q.TÀ
• **053152**	AVVITAT.IMP. 1/2 BRUSH."YAMATO MYX" 20V CORPO	PZ	1

AVVITATORI A BATTERIA YAMATO



YAMATO

Avvitatore a batteria litio YAMATO mod. CS 36NY - 1,3 Ah - 3,6V - reversibile - 1 velocità - attacco mandrino 1/4" - 180 giri/min. - tempo di ricarica 2/3 ore - peso 370 g - indicatore di carica a 3 LED - led illuminazione area di lavoro - impugnatura gomma - portapunte magnetico - astuccio per cintura con 5 bits

CODICE	DESCRIZIONE	UM	Q.TÀ
• **099359**	AVVITAT.BAT.LIT."YAMATO"3,6V+25 BITS.C/FODERO	PZ	1

AVVITATORI A BATTERIA YAMATO



YAMATO

Avvitatore a batteria litio YAMATO mod. CS 36NK - 1,3 Ah - 3,6 V - reversibile - 1 velocità - attacco mandrino 1/4" - 180 giri/min. - tempo di ricarica 3-5 h - peso 370 g - kit con 24 bits - indicatore di carica a 3 LED - impugnatura girevole - impugnatura gomma - portapunte magnetico - LED illuminazione area di lavoro - in valigetta di plastica

CODICE	DESCRIZIONE	UM	Q.TÀ
• **097209**	AVVITATORE BAT.LIT."YAMATO"3,6V+24 BITS C/VAL	PZ	1

TORCE A BATTERIA AEG



AEG

Torcia a LED AEG 18V mod. BTL18/0 (solo corpo) - orientabile - intensità della luce regolabile - ad elevata luminosità - in scatola

CODICE	DESCRIZIONE	UM	Q.TÀ
112777	CORPO MACCHINA TORCIA LED 18V AEGBTL18/0	PZ	1

TORCE A BATTERIA YAMATO



YAMATO

Torcia LED a batteria litio 20V (solo corpo) YAMATO MYX mod. CLL 20 L - 3 LED - luminosità 260 Lumen - testa rotante di 90°- peso 270g - batteria e caricabatteria non inclusi

CODICE	DESCRIZIONE	UM	Q.TÀ
• **053179**	TORCIA LED 3W "YAMATO MYX" 20V CORPO	PZ	1

FARI A BATTERIA YAMATO



YAMATO

Faro LED a batteria litio (solo corpo) YAMATO MYX mod. LCL770-2B - 20V 35W - luminosità 5000/2000LM - angolo di visione della lampada 120° - 3000k/4000k/6000k

CODICE	DESCRIZIONE	UM	Q.TÀ
• **082090**	FARO LED A BATTERIA 35W"YAMATO MYX"20V CORPO	PZ	1

TASSELLATORI A BATTERIA METABO



metabo

Martello perforatore METABO combinato mod. KH 18 LTX BL 24 Q motore brushless (senza spazzole) - 2 batterie al litio 18V 5,2Ah + 1 in omaggio - attacco utensile SDS-plus - n. percussioni 4.750/min energia colpo (EPTA) 2,2J - diametro max foratura calcestruzzo 24 mm, acciaio 13 mm - 0-1280 giri/min. - peso (con batteria) 3,6 kg - RotoStop per scalpellare - frizione di sicurezza meccanica - in dotazione secondo mandrino con sistema di cambio rapido Quick

CODICE	DESCRIZIONE	UM	Q.TÀ
114510	MART. PERF. KH 18 LTX BL 24 Q 2+1 BAT.5,2 AH	PZ	1

TASSELLATORI A BATTERIA METABO



metabo

Tassellatore METABO combinato, elettronico a batteria al litio 36 V - capacità batteria 5,2 Ah - n. giri 0-1100 g/min - n. percussioni 4500/min - diametro foratura del calcestruzzo 32 mm, dell'acciaio 13 mm - peso 4,9 kg - testata ingranaggi in alluminio con rivestimento in materiale plastico rinforzato con fibra di vetro e posizione batteria particolarmente bilanciata - roto stop per scalpellare - frizione di sicurezza meccanica - Metabo Quick sostituzione rapida tra mandrino e punta da martello

CODICE	DESCRIZIONE	UM	Q.TÀ
111980	MARTEL.PERF.COMB.BAT.LIT 5,2AH 36V KHA 36 LTX	PZ	1

TASSELLATORI A BATTERIA AEG



AEG

Tassellatore SDS-Plus a batteria litio (solo corpo) AEG mod. BBH18C/0 - 18V - energia del colpo 1,5J - 3+1 modalità per coprire tutte le applicazioni: foratura, foratura con percussione, scalpellatura e regolazione dello scalpello - luce LED per una migliore visibilità anche in aree ristrette - griglia di protezione removibile - solo 270 mm di lunghezza totale - batteria e caricabatteria non inclusi

CODICE	DESCRIZIONE	UM	Q.TÀ
113427	CORPO TASSELLAT.SDS-PLUS LT.18V"AEG"BBH18C/0	PZ	1

TASSELLATORI A BATTERIA AEG



AEG

Tassellatore a batteria litio AEG mod. BBH18BL-502C - motore brushless (senza spazzole) - 18V 5Ah - 2,5 J di battuta - fino a 4.800 c/min - max diametro di foratura 26 mm - sistema anti-vibrazione - foratura, foratura con percussione, scalpellatura, orientamento dello scalpello - LED per una migliore visibilità - con 2 batterie 5 Ah e caricabatteria - in valigetta

CODICE	DESCRIZIONE	UM	Q.TÀ
113005	TASSELL.2 BAT.5AH LT"BRUSHLESS"18V BBH18BL	PZ	1

TASSELLATORI A BATTERIA AEG



AEG

Tassellatore a batteria litio (solo corpo) AEG mod. BBH18BL/0 - 18V - 2,5 J di battuta - fino a 4.800 c/min - max diametro di foratura 26 mm - motore brushless (senza spazzole) - sistema anti-vibrazione - foratura, foratura con percussione, scalpellatura, orientamento dello scalpello - LED per una migliore visibilità - batteria e caricabatteria non inclusi

CODICE	DESCRIZIONE	UM	Q.TÀ
113006	CORPO MACCHINA TASSELLAT.BRUSHLESS BBH18BL/0	PZ	1

TASSELLATORI A BATTERIA YAMATO



YAMATO

Tassellatore a batteria litio (solo corpo) YAMATO MYX mod. CRH 20 L - 20V - attacco punte e scalpelli SDS-Plus - velocità a vuoto 0~900 giri/minuto - 0~5.000 colpi al minuto - potenza di percussione 1,1 Joule - capacità foratura 16 mm legno - 8 mm metallo - 10 mm muro - luce LED frontale - indicatore carica batteria a LED - 2 funzioni rotazione, rotazione + percussione - inversione del senso di rotazione - peso 1,5 kg - batteria e caricabatteria non inclusi

CODICE	DESCRIZIONE	UM	Q.TÀ
• **080159**	MARTELLO TASSELL."YAMATO MYX" 20V CORPO	PZ	1

TASSELLATORI A BATTERIA YAMATO



YAMATO

Martello perforatore/tassellatore a batteria litio (solo corpo) YAMATO MYX mod. CRH 20 BL - 20 V - motore brushless (senza spazzole) - attacco punte e scalpelli SDS Plus 4 funzioni rotazione, rotazione + percussione, scalpellatura, regolazione angolo scalpello - 0~1.420 giri/min. - 0~4.500 colpi al minuto - potenza percussione 2,2J - capacità foratura 28 mm legno, 13 mm metallo, 22 mm muro - peso 2,5 kg - inversione del senso di rotazione - impugnatura supplementare - luce frontale - batteria e caricabatteria non inclusi

CODICE	DESCRIZIONE	UM	Q.TÀ
• **053167**	MARTELLO PERF.BRUSH"YAMATO MYX" 20V CORPO	PZ	1

TRAPANI ELETTRICI METABO



metabo

Trapano elettrico rotativo METABO - con elettronica Variospeed (V) - mandrino autoserrante in metallo - potenza 450 W - coppia max 10 Nm - capacità di foratura su acciaio 10 mm - su legno 20 mm - velocità a vuoto 0-2400 giri/min. - velocità a carico nominale 1500 giri/min.

CODICE	DESCRIZIONE	UM	Q.TÀ
110146	TRAPANO ROTATIVO 450W D.10 0-2400 GIRI BE 10	PZ	1

TRAPANI ELETTRICI METABO



metabo

Trapano elettrico METABO 850W - coppia max (avvit.morbido) 36 Nm - capacità di foratura acciaio/legno 13/40 mm - n. giri 0-640/1800 min testata in alluminio pressofuso - apertura mandrino autoserrante 13 mm - elettronica VTC - motore Marathon - frizione di sicurezza S-automatic - peso 2,6 kg

CODICE	DESCRIZIONE	UM	Q.TÀ
112531	TRAP.REV.AUTOS.850W D.13 TESTA ALL.BE 850-2	PZ	1

TRAPANI A PERCUSS. ELETTRICI METABO



metabo

Trapano elettrico con percussione METABO mod. SBE 650 - mandrino autoserrante apertura 1,5-13 mm - elettronica Vario (V) - rotazione destrorsa/sinistrorsa - velocità a carico nominale 0-1500/min - potenza resa 320W - n. percussioni 44.800/min - peso 1,8 kg

CODICE	DESCRIZIONE	UM	Q.TÀ
114107	TRAPANO CON PERCUSSIONE 650W SBE 650	PZ	1

TRAPANI A PERCUSS. ELETTRICI METABO



Trapano a percussione elettronico METABO a due velocità meccaniche da 780W - potente motore Marathon - elettronica V - frizione di sicurezza meccanica - testata ingranaggi alluminio pressofuso - n. massimo di percussioni 58.900/min - coppia max. 32/13Nm - capacità di foratura calcestruzzo 18 mm, capacità di foratura acciaio/legno 13/40 mm - peso (senza cavo) 2,6 kg

CODICE	DESCRIZIONE	UM	Q.TÀ
112376	TRAPANO PERC.2V.ELET.REV.D.13 780W SBE 780-2	PZ	1

TRAPANI A PERCUSS. ELETTRICI METABO



Trapano a percussione elettronico METABO a due velocità meccaniche da 1010W - potente motore Marathon - elettronica VTC - frizione di sicurezza meccanica - testata ingranaggi alluminio pressofuso - n. massimo di percussioni 58.900/min - coppia max. 36/14Nm - capacità di foratura calcestruzzo 18 mm, capacità di foratura acciaio/legno 13/40 mm - mandrino Futuro Plus - peso (senza cavo) 2,6 kg

CODICE	DESCRIZIONE	UM	Q.TÀ
112377	TRAPANO 2 VEL.PERCUSS.1010W. SBEV 1000-2	PZ	1

TRAPANI A PERCUSS. ELETTRICI METABO



Trapano a percussione elettronico METABO a due velocità meccaniche da 1300W - potente motore Marathon - elettronica VTC - frizione di sicurezza meccanica - testata ingranaggi alluminio pressofuso - funzione Impuls - protezione di sovraccarico - n. massimo di percussioni 58.900/min - coppia max. 44/16Nm - capacità di foratura calcestruzzo 22 mm, capacità di foratura acciaio/legno 16/40 mm - mandrino Futuro Top - peso (senza cavo) 2,8 kg

CODICE	DESCRIZIONE	UM	Q.TÀ
112378	TRAPANO 2 VEL.PERCUSS.1300W. SBEV 1300-2	PZ	1

TRAPANI A PERCUSSIONE ELETTRICI AEG



Trapano a percussione elettronico da 705W - AEG mod. SBE 705 RE - design ergonomico - variazione della velocità ed arresto della percussione - rotazione reversibile - mandrino autoserrante da 1,5-13 mm - n. giri a vuoto 2800/min.

CODICE	DESCRIZIONE	UM	Q.TÀ
111608	TRAPANO A PERCUSS. ELETTR. 705W."AEG"SBE705RE	PZ	1

TRAPANI A PERCUSSIONE ELETTRICI AEG



Trapano a percussione elettronico da 750W - AEG mod. SBE 750 RE - design ergonomico - variazione della velocità e arresto della percussione - rotazione reversibile - mandrino autoserrante da 1,5-13 mm - n. giri a vuoto 2800/min.

CODICE	DESCRIZIONE	UM	Q.TÀ
111609	TRAPANO A PERCUSS. ELETTR. 750W."AEG"SBE750RE	PZ	1

TRAPANI A PERCUSSIONE ELETTRICI AEG



Trapano a percussione elettronico AEG mod. SBE750REKIT1 con set 18 accessori per foratura (legno/metallo/muratura) - 750W - design ergonomico - variazione della velocità e arresto della percussione - rotazione reversibile - mandrino autoserrante in metallo da 13 mm - n. giri a vuoto 2800/min. - peso 1,9 kg - impugnatura laterale - in valigetta

CODICE	DESCRIZIONE	UM	Q.TÀ
113009	TRAPANO A PERC.750W."AEG"SBE750REKIT1+ACC.	PZ	1

TRAPANI A PERCUSSIONE ELETTRICI AEG



Trapano a percussione elettronico da 850W AEG mod. SB2E850R - design ergonomico - variazione della velocità - 2 velocità 0-1000 giri/min (1^ velocità), 0-3000 giri/min (2^ velocità) - in 1° velocità 56 NM, in 2^ velocità 30 NM - frizione di sicurezza - mandrino autoserrante in metallo a 13 mm (20 mm su calcestruzzo, 13 mm su metallo, 40 mm su legno) - possibilità di esclusione della percussione - possibilità di blocco in funzione dell'interruttore - astina di profondità - scatola ingranaggi in metallo - peso 2,7 kg

CODICE	DESCRIZIONE	UM	Q.TÀ
111666	TRAPANO A PERCUSS.ELETTR. 850W."AEG" SB2E850R	PZ	1

TRAPANI A PERCUSSIONE ELETTRICI AEG



AEG

Trapano a percussione elettronico AEG mod. SB2E1100RVKIT2 con 3 set di punte (legno/metallo/muratura) - 1100W - design ergonomico - variazione della velocità - 2 velocità 0-1000 giri/min (1^ velocità), 0-3000 giri/min (2^ velocità) - in 1° velocità 60 Nm, in 2^ velocità 33 Nm - frizione di sicurezza - sistema di antivibrazione (AVS) - mandrino autoserrante in metallo a 13 mm (22 mm su calcestruzzo, 16 mm su metallo, 40 mm su legno) - possibilità di esclusione della percussione - possibilità di blocco in funzione dell'interruttore - astina di profondità - scatola ingranaggi in metallo - peso 2,9 kg - in valigetta

CODICE	DESCRIZIONE	UM	Q.TÀ
113000	TRAPANO A PERC.1100W."AEG"SB2E110RVKIT2+ACC.	PZ	1

TRAPANI A PERCUSS. ELETTRICI YAMATO



YAMATO

Trapano elettronico a percussione YAMATO mod. TPR 500/13K - 500W - reversibile - 1 velocità - 0~2.900 giri/min. - 0~46.400 colpi/min. - capacità foratura legno diam. 25 mm, pietra diam. 13 mm, acciaio diam. 10 mm - peso 1,76 kg - 230V/50Hz - mandrino autoserrante 13 mm - con impugnatura supplementare e asta di profondità - variatore di velocità

CODICE	DESCRIZIONE	UM	Q.TÀ
• **098872**	TRAPANO PERCUS.500W"YAMATO"D.13 1 VEL.+SCAT.	PZ	1

TRAPANI A PERCUSS. ELETTRICI YAMATO



YAMATO

Trapano elettronico a percussione YAMATO mod. TPR 600/13 - 600W - reversibile - 1 velocità 0~2.800 giri/min. - 0~44.800 colpi/min. - mandrino autoserrante 13 mm - capacità foratura acciaio diam. 13 mm, legno diam. 25 mm, pietra diam. 16 mm - peso 1,8 kg - impugnatura supplementare - variatore velocità - asta regolazione profondità del foro - in scatola

CODICE	DESCRIZIONE	UM	Q.TÀ
• **052625**	TRAPANO PERCUSSIONE "YAMATO" D.13 600 W	PZ	1

TRAPANI A PERCUSS. ELETTRICI YAMATO



YAMATO

Trapano elettronico a percussione YAMATO mod. TPR810/13K - reversibile - 810W - 1 velocità: 0~2.800 giri al minuto - 0~44.800 colpi/min. - mandrino autoserrante 13 mm - capacità foratura: acciaio diam. 13 mm, legno diam. 25 mm, pietra diam. 16 mm - impugnatura supplementare - variatore di velocità - asta regolazione profondità del foro - peso 1,90 kg - in scatola

CODICE	DESCRIZIONE	UM	Q.TÀ
• **052627**	TRAPANO PERCUSSIONE "YAMATO" D.13 810 W	PZ	1

TRAPANI A PERCUSS. ELETTRICI YAMATO



YAMATO

Trapano elettronico a percussione YAMATO mod. TPR910/13 - reversibile - 910W - 1 velocità 0~2.800 giri/min. - 0~44.800 colpi/min. - mandrino autoserrante 13 mm - capacità foratura acciaio diam. 13 mm, legno diam. 25 mm, pietra diam. 16 mm - peso 2,34 kg - frontale in alluminio - impugnatura supplementare - variatore di velocità - asta regolazione profondità del foro - in valigetta

CODICE	DESCRIZIONE	UM	Q.TÀ
• **052628**	TRAPANO PERCUSSIONE "YAMATO" D.13 910 W	PZ	1

TRAPANI A PERCUSS. ELETTRICI YAMATO



YAMATO

Trapano elettronico a percussione YAMATO mod. TPR1050/13-2 - reversibile - 1050W - 2 velocità : 0~1.000/0~2.800 giri/min. - 0~15.000/0~42.000 colpi/min. - mandrino autoserrante 13 mm - capacità foratura acciaio diam. 16 mm, legno diam. 30 mm, pietra diam. 22 mm - frontale in alluminio - impugnatura supplementare - variatore velocità - asta regolazione profondità del foro - in valigetta

CODICE	DESCRIZIONE	UM	Q.TÀ
• **095978**	TRAPANO PERCUSSIONE 1050 W "YAMATO" D.13	PZ	1

MARTELLI SCALPELL. ELETTRICI METABO



metabo

Martello scalpellatore METABO mod. MHEV 5 BL - 1150W scalpellatura 9,6 m/s - n. max percussioni 2.900/min - energia singolo colpo 8,7 J - attacco utensile SDS-max - peso 7,9 kg

CODICE	DESCRIZIONE	UM	Q.TÀ
114003	MARTELLO SCALPELLATORE 1150W MHEV 5 BL	PZ	1

MARTELLI PERFORATORI ELETTRICI METABO



metabo

Martello perforatore METABO mod. KHE 3251 - 800W diametro foratura su calcestruzzo 26 mm, diametro foratura muratura con corone 82 mm - velocità 0-1150/min - n. max percussioni 4470/min - energia singolo colpo 3,1 J, diametro collare 50 mm - elettronica ad onda piena VC

CODICE	DESCRIZIONE	UM	Q.TÀ
110649	MARTELLO PERFORAT.COMB. D.32 800W KHE 3251	PZ	1

MARTELLI PERFORATORI ELETTRICI METABO



metabo

Martello perforatore METABO mod. KHEV 5-40 - diametro foratura su calcestruzzo 40mm, diametro foratura muratura con corone 105 mm - n. max percussioni 2.900/min - energia singolo colpo 8,7 J - attacco utensile SDS-max - peso 8,3 kg

CODICE	DESCRIZIONE	UM	Q.TÀ
114002	MARTELLO PERF.COMBINATO 1150W KHEV 5-40 BL	PZ	1

MARTELLI PERFORATORI ELETTRICI METABO



metabo

Martello perforatore multifunzione METABO mod. UHEV 2860-2 Quick - 1.100W - diametro foratura calcestruzzo 28 mm - velocità 0-900/0-2100 /min - attacco SDS-Plus + secondo mandrino autoserrante - energia singolo colpo 3,4 Joule - peso 3,3 kg

CODICE	DESCRIZIONE	UM	Q.TÀ
112281	MARTEL.PER.UHEV2860-2QUICK D28 1100W SDS-PLUS	PZ	1

MARTELLI PERFORATORI ELETTRICI METABO



metabo

Martello perforatore elettrico METABO mod. KHE 2660 QUICK - 850W - attacco SDS-Plus + secondo mandrino autoserrante - velocità 0-1100 giri/min - energia massima singolo colpo 3,0J - peso 3,1 kg - diametro max foratura su calcestruzzo 26 mm

CODICE	DESCRIZIONE	UM	Q.TÀ
112309	MARTEL.PERF.KHE 2660 QUICK D26 850W SDS-PLUS	PZ	1

MARTELLI PERFORATORI ELETTRICI METABO



metabo

Martello combinato perforatore elettrico METABO mod. KHE 2445 - 800W - attacco SDS-Plus - n. massimo percussioni 4800/min - energia massima singolo colpo 2,4 Joule - foratura calcestruzzo 24 mm - acciaio 13 mm - legno 30 mm - frizione di sicurezza - giri a vuoto 0-1500/min - peso 2,8 kg

CODICE	DESCRIZIONE	UM	Q.TÀ
114509	MARTELLO COMBINATO PERFORATORE KHE 2445	PZ	1

MARTELLI PERFORATORI ELETTRICI AEG



AEG

Martello perforatore elettronico AEG mod. BH24IE - 800W - capacità di foratura nel calcestruzzo 24 mm - frizione di sicurezza - funzione di bloccaggio dell'azione battente - reversibile - fornito con impugnatura addizionale e astina di profondità

CODICE	DESCRIZIONE	UM	Q.TÀ
112253	MARTELLO PERF.800 W. ATT SDS-PLUS"AEG"BH24IE	PZ	1

MARTELLI PERFORATORI ELETTRICI AEG



AEG

Martello perforatore AEG mod. PN 3500X - da 750 W - capacità di foratura nel calcestruzzo 3 mm - bloccaggio rotazione per leggeri lavori di scalpellatura - attacco FIXTEC per cambio rapido del mandrino - sistema antivibrazione - frizione di sicurezza - funzione di bloccaggio dell'azione battente, per forare nel legno o nel metallo - velocità a vuoto 0-970 giri/min - energia del colpo 3,4 J - fornito con impugnatura addizionale, astina di profondità, mandrino FIXTEC SDS-Plus e mandrino a cremagliera - in valigetta

CODICE	DESCRIZIONE	UM	Q.TÀ
112512	MARTELLO PERF.750 W. ATT SDS-PLUS"AEG"PN3500X	PZ	1

MARTELLI PERFORATORI ELETTRICI AEG



AEG

Martello perforatore AEG mod. KH5G - 1.100W - velocità a vuoto 450 giri/min. - n. colpi sotto carico 3000 bpm - energia del singolo colpo 7 Joule - peso 6,3 kg - in valigetta

CODICE	DESCRIZIONE	UM	Q.TÀ
110635	MARTELLO PERF.1100W. ATT SDS-MAX "AEG" KH5G	PZ	1

MARTELLI PERFORATORI ELETTRICI AEG



AEG

Martello perforatore AEG mod. KH5E - 1.200W - energia del singolo colpo 8,5 Joule - frizione di sicurezza, impugnatura antivibrante - 2840 colpi al minuto - attacco SDS-Max, corpo ingranaggi in metallo e Roto-Stop - peso 6,6 kg - fornito in valigetta

CODICE	DESCRIZIONE	UM	Q.TÀ
109430	MARTELLO PERF. 1200 W. ATT SDS-MAX "AEG" KH5E	PZ	1

MARTELLI PERFORATORI ELETTRICI AEG



Martello perforatore AEG mod. KH7E - 1.500W - energia del singolo colpo 10,5 Joule - frizione di sicurezza, impugnatura antivibrante - attacco SDS-MAX - sistema antivibrazione AVS - fornito in valigetta, con impugnatura supplementare e grasso

CODICE	DESCRIZIONE	UM	Q.TÀ
112541	MARTELLO PERFORAT.1500W ATT.SDS-MAX"AEG"KH7E	PZ	1

MARTELLI PERFORAT. ELETTRICI YAMATO



Martello perforatore YAMATO mod. RH 1250/32 - 1.250W - attacco punte e scalpelli SDS-Plus - 2.600 colpi al minuto - potenza di percussione 4,5 Joules - 800 giri/min. - capacità foratura pietra diam. 32 mm, acciaio diam. 13 mm, legno diam. 40 mm - peso 5,8 kg - 3 funzioni rotazione, rotazione + percussione, scalpellatura - struttura in magnesio (leggera e resistente), sistema antivibrante doppio - spazzole con stop automatico per surriscaldamento - utensili in dotazione 3 punte foratura da 8-10-12x150 mm, 2 scalpelli piatto e a punta 14x250 mm - in valigetta

CODICE	DESCRIZIONE	UM	Q.TÀ
• **055116**	MARTELLO PERFORATORE "YAMATO" 1250W SDS PLUS	PZ	1

MARTELLI DEMOLITORI ELETTRICI AEG



Martello demolitore AEG mod. MH5G - 1.100 W - 3000 colpi al minuto - energia del singolo colpo 7,5 Joule - attacco SDS-Max - peso 6,0 kg - impugnatura softgrip - sistema di antivibrazione (AVS)

CODICE	DESCRIZIONE	UM	Q.TÀ
111066	DEMOLITORE LEGGERO 1100W. SDS-MAX "AEG" MH5G	PZ	1

MARTELLI DEMOLITORI ELETTRICI AEG



Martello demolitore AEG mod. MH5E - 1.200 W - impugnatura posteriore antivibrante - 2840 colpi al minuto energia del singolo colpo 8,5 Joule - attacco SDS-Max - peso 6,2 kg - fornito in valigetta con scalpello a punta

CODICE	DESCRIZIONE	UM	Q.TÀ
109256	DEMOLITORE LEGGERO 1200W. SDS-MAX "AEG" MH5E	PZ	1

MARTELLI DEMOLITORI ELETTRICI AEG



Martello demolitore AEG md. MH7E - 1.500W - impugnatura posteriore antivibrante - energia del singolo colpo 10,5 Joule - attacco SDS-Max - modalità di percussione morbida per ridurre l'energia battente per migliori risultati sui materiali teneri - sistema antivibrazione AVS per ridurre significativamente le vibrazioni - avviamento morbido per un'ottimale controllo della foratura - tramite un indicatore luminoso indica la necessità di manutenzione e la presenza della tensione - fornito in valigetta + impugnatura supplementare e grasso

CODICE	DESCRIZIONE	UM	Q.TÀ
112388	DEMOLITORE LEGGERO 1500W. SDS-MAX "AEG" MH7E	PZ	1

MARTELLI DEMOLITORI ELETTRICI AEG



Martello demolitore AEG mod. PM10E - 1.600W - 1950 colpi al minuto - energia del singolo colpo 27 Joule - dotato di sistema antivibrazione - elettronica digitale - limitazione e variazione della velocità - fornito con impugnatura a "D"

CODICE	DESCRIZIONE	UM	Q.TÀ
109257	DEMOLITORE LEGGERO 1600W. SDS-MAX "AEG" PM10E	PZ	1

MARTELLI DEMOLITORI ELETTRICI AEG



Martello demolitore/perforatore AEG mod. PN11E (10 kg) - 1.700W - battuta 20 J - frizione di sicurezza e sistema anti-vibrazioni (AVS) - indicatore di manutenzione tramite luce service - avviamento morbido - peso 11,8 kg - in dotazione: impugnatura, supplementare, grasso, valigetta

CODICE	DESCRIZIONE	UM	Q.TÀ
114356	DEMOLITORE/PERFORAT.1700W SDS-MAX "AEG" PN11E	PZ	1

TASSELLATORI ELETTRICI AEG



Tassellatore AEG mod. KH24IXE - 800W - energia del singolo colpo 2,4 Joule - frizione di sicurezza - capacità di foratura nel calcestruzzo 24 mm - attacco FIXTEC per il cambio rapido del mandrino - funzione di bloccaggio dell'azione battente - reversibilità - fornito con impugnatura addizionale, mandrino FIXTEC SDS-PLUS, mandrino autoserrante, astina di profondità in metallo e cavo di 4 m

CODICE	DESCRIZIONE	UM	Q.TÀ
112262	TASSELLAT. MM.24 800W. SDS-PLUS AEG KH24IXE	PZ	1

TASSELLATORI ELETTRICI AEG



AEG

Tassellatore AEG mod. KH26 - 800W - energia del singolo colpo 2,5 Joule - frizione di sicurezza - capacità di foratura nel calcestruzzo 26 mm - mandrino SDS-Plus - in valigetta

CODICE	DESCRIZIONE	UM	Q.TÀ
113763	TASSELLATORE "AEG" MM.26 800W. SDS-PLUS KH26	PZ	1

TASSELLATORI ELETTRICI AEG



AEG

Tassellatore AEG mod. KH28 Super XE - 1.010W - potenza resa: 505W - energia del singolo colpo 2,8 Joule - frizione di sicurezza, impugnatura antivibrante - 1500 giri/min - n. colpi 5000 bpm - attacco SDS-Plus - variazione della velocità - reversibilità - bloccaggio del battente - bloccaggio della rotazione - FIXTEC per sgancio accessori - peso 2,8 kg - foratura calcestruzzo/acciaio/legno 28/13/30 mm - in valigetta

CODICE	DESCRIZIONE	UM	Q.TÀ
109438	TASSELLAT. MM.28 1010W. SDS-PLUS AEG KH28SXE	PZ	1

TASSELLATORI ELETTRICI YAMATO



YAMATO

Tassellatore elettrico YAMATO mod. RH920/26 - 920W - reversibile - velocità a vuoto 0~1.100 giri/min - 0~4820 colpi/min - potenza di percussione 2.6 Joules - attacco punte SDS-plus - 4 funzioni rotazione, rotazione+percussione, scalpellatura, regolazione angolo scalpello - capacità foratura pietra diam. 26 mm - acciaio diam. 13 mm, legno diam. 30 mm - peso 3,3 kg - impugnatura supplementare - variatore di velocità - accessori in dotazione 3 punte foratura 8/10/12x150 mm, 2 scalpelli a punta e taglio 14X250 mm attacco SDS-Plus - in valigetta

CODICE	DESCRIZIONE	UM	Q.TÀ
• **099849**	TASSELLATORE ELETT. "YAMATO" MM.26 920W C/VAL	PZ	1

TRAPANI A COLONNA DA BANCO



YAMATO

Trapano a colonna da banco YAMATO mod. TC 350/13 - 350W 230V 50Hz - capacità di foratura diam. 13 mm - corsa 50 mm - sbraccio 104 mm - cono morse B16 - 5 velocità - 580~2.650 giri/min. - colonna diam. 46 mm - tavolo lavoro 160x160 mm - altezza 580 mm - base 314x200 mm - peso 15 kg - mandrino a cremagliera

CODICE	DESCRIZIONE	UM	Q.TÀ
• **097957**	TRAPANO COLONNA 5 VEL."CE" D.13 H.580 350W	PZ	1

TRAPANI A COLONNA DA BANCO



YAMATO

Trapano a colonna da banco YAMATO mod. TC 550/16 - 550W 230V 50Hz - capacità di foratura diam. 16 mm - corsa 60 mm - sbraccio 126 mm - cono morse MT2 - 12 velocità - 220~2.450 giri/min.- colonna diam. 60 mm - tavolo lavoro 200x200 mm - base 355x235 mm - altezza 820 mm - mandrino a cremagliera - peso 26 kg

CODICE	DESCRIZIONE	UM	Q.TÀ
• **097958**	TRAPANO COLONNA 12 VEL."CE" D.16 H.820 550W	PZ	1

TRAPANI A COLONNA DA BANCO



YAMATO

Trapano a colonna da banco YAMATO mod. TC 550/20 - 550W 230V 50Hz - capacità di foratura diam. 20 mm - corsa 80 mm - sbraccio 170 mm - cono morse MT2 - 16 velocità - 160~3.100 giri/min. - colonna diam. 70 mm - tavolo di lavoro 260x260 mm - base 400x240 - altezza 990 mm - peso 44 kg

CODICE	DESCRIZIONE	UM	Q.TÀ
• **097959**	TRAPANO COLONNA 16 VEL."CE" D.16 H.990 550W	PZ	1

TRAPANI A COLONNA DA BANCO



YAMATO

Trapano a colonna da banco YAMATO mod. TC 1500/32 - 1500W 230V 50HZ - capacità di foratura diam. 32 mm - corsa 120 mm - sbraccio 170 mm - cono morse MT4 - 12 velocità - 200~2.600 giri/min. - colonna diam. 92 mm - tavolo 440x395 mm - base 540x420 mm - altezza 1.710 mm - mandrino a cremagliera - peso 137 kg

CODICE	DESCRIZIONE	UM	Q.TÀ
• **097960**	TRAPANO COLONNA 12 VEL."CE" D.32 H.1710 1500W	PZ	1

TRAPANI A COLONNA - ACCESSORI



Protezione per trapano a colonna regolabile in altezza con microinterruttore di sicurezza secondo le normative CE

CODICE	DESCRIZIONE	UM	Q.TÀ
107311	PROTEZIONE C/MICRO X TRAPANI A COLONNA	PZ	1

UNITÀ DI FORATURA



FEIN

Unità di foratura a base magnetica - punte a corona HM/HSS max. 35 mm - punte elicoidali max. 16 mm - maschiatura max. M14 - potenza nominale 1100 W - 1 velocità con rotazione dx/sx - forza di tenuta magnete 10000 N - peso 10,6 Kg

CODICE	DESCRIZIONE	UM	Q.TÀ
112280	UNITA FORAT.MAGN. 1100W 220V 72705361000 MM35	PZ	⌂1

UNITÀ DI FORATURA



FEIN

Unità di foratura a 2 velocità di precisione fino a 50 mm - maschiatura fino a 16 mm - composta da trapano e supporto magnetico - potenza 1200 W - idonea per foratura con punte a corona fino 50 mm - con punte ad elica fino a 16 mm e maschiatura fino 16 mm - attacco portautensili CM3

CODICE	DESCRIZIONE	UM	Q.TÀ
110859	UNITA FORAT.FORI MM.50 MASCHIATURA M.16 CM3	PZ	⌂1

AFFILAPUNTE



Drill Doctor

Affilapunte DRILL DOCTOR per punte da 2 a 13 mm - affilatura 118° - mola facilmente sostituibile, idoneo per punte da piccole e medie misure

CODICE	DESCRIZIONE	UM	Q.TÀ
112979	AFFILAPUNTE DRILL DOCTOR MM. 2-13	PZ	1

AFFILAPUNTE



Drill Doctor

Affilapunte DRILL DOCTOR per punte da 2,5 mm a 19, affilatura regolabile da 118° a 135°, allineamento variabile per regolare il tagliente idoneo per punte in acciaio rapido, al carburo, al cobalto, rivestite TIN e da muro

CODICE	DESCRIZIONE	UM	Q.TÀ
109002	AFFILAPUNTE DRILL DOCTOR MM. 2,5-19	PZ	1

ACCESSORI PER TRAPANI



metabo

Raccordo per tassellatore METABO con filettatura 1/2" - 20 UNF per mandrino ed esagono cavo interno 1/4"

CODICE	DESCRIZIONE	UM	Q.TÀ
104471	RACCORDO 1/2X20UNF X TASSELLATORE	PZ	1

ACCESSORI PER TRAPANI



MAURER

Pompa MAURER travaso liquidi per trapano - attacco diam. 6 mm - velocità uso 500-3.000 rpm - portata max 15 L/min.

CODICE	DESCRIZIONE	UM	Q.TÀ
• **080171**	POMPA TRAVASO LIQUIDI PER TRAPANI	PZ	6

MISCELATORI YAMATO



YAMATO

Miscelatore ad elica elettrico YAMATO mod. MS 1400 - 1.400W - 0-700 giri/min - coppia massima 55 Nm - attacco mescolatore M14 - mescolatore diam. 120x600 mm - impugnatura ergonomica - in dotazione un' elica divisibile di diametro 120 mm - peso 3,90 kg - in valigetta

CODICE	DESCRIZIONE	UM	Q.TÀ
• **093249**	MISCELATORE 1400W YAMATO 1V ATT.M.14 C/FRUST.	PZ	1

MISCELATORI YAMATO



YAMATO

Miscelatore a elica elettrico YAMATO mod. MS 1600-2N - 1.600W - 2 velocità 200-480/300-750 giri/min - attacco mescolatore attacco rapido + M14 - mescolatore diam. 160x600 mm - mixture volume 120L - spia di accensione macchina - spia per usura spazzole e sovraccarico - copertura motore che evita l'entrata di polveri - impugnatura con struttura in metallo per una maggiore resistenza - durata di 150-200 ore - peso 5,7 kg - in scatola

CODICE	DESCRIZIONE	UM	Q.TÀ
• **080170**	MISCELATORE"YAMATO"2VEL.1600W ATTACCO.RAP/M14	PZ	1

MISCELATORI - ACCESSORI



MAURER

Mescolatore MAURER per malte - forma elicoidale - ideale per materiali liquidi e fibrosi come malte di ogni tipo, intonaci, resine con sabbia, calcestruzzi - lunghezza albero 600 mm con terminale filettato M14 - in acciaio zincato

CODICE	DESCRIZIONE	UM	Q.TÀ
• **061320**	MESCOLAT.MAURER P/MALTE ATT.M.14 MM.120X600	PZ	10
• **061463**	MESCOLAT.MAURER P/MALTE ATT.M.14 MM.140X600	PZ	10

MISCELATORI - ACCESSORI



YAMATO

Mescolatore YAMATO per malte - forma elicoidale - attacco rapido + M14 - ideale per materiali liquidi e fibrosi come malte di ogni tipo, intonaci, resine con sabbia, calcestruzzi - lunghezza albero 600 mm - in acciaio zincato

CODICE	DESCRIZIONE	UM	Q.TÀ
• **080342**	MESCOLAT.YAMATO P/MALTE ATT.RAPIDO MM120X600	PZ	10
• **080341**	MESCOLAT.YAMATO P/MALTE ATT.RAPIDO MM140X600	PZ	10

MISCELATORI - ACCESSORI



MAURER

Mescolatore MAURER per stucchi - forma elicoidale - ideale materiali collosi e viscosi come stucchi, malte pronte, rivestimenti a spessore, colle per piastrelle - lunghezza albero 600 mm con terminale filettato M14 - in acciaio zincato

CODICE	DESCRIZIONE	UM	Q.TÀ
• **061461**	MESCOLAT.MAURER P/STUCCHI ATT.M.14 MM.120X600	PZ	10
• **061462**	MESCOLAT.MAURER P/STUCCHI ATT.M.14 MM.140X600	PZ	10

MISCELATORI - ACCESSORI



YAMATO

Mescolatore YAMATO per stucchi - forma elicoidale - attacco rapido + M14 - ideale per materiali collosi e viscosi come stucchi, malte pronte, rivestimenti a spessore, colle per piastrelle - lunghezza albero 600 mm - in acciaio zincato

CODICE	DESCRIZIONE	UM	Q.TÀ
• **080343**	MESCOLAT.YAMATO P/STUCCHI ATT.RAPID.MM120X600	PZ	10
• **080354**	MESCOLAT.YAMATO P/STUCCHI ATT.RAPID.MM140X600	PZ	10

MISCELATORI - ACCESSORI



MAURER

Mescolatore MAURER per vernici - testa a 2 aste - con attacco esagonale - in acciaio verniciato

CODICE	DESCRIZIONE	UM	Q.TÀ
• **081787**	MESCOLATORE X CEMENTO-VERNICE MM. 60X400	PZ	40
• **081788**	MESCOLATORE X CEMENTO-VERNICE MM. 80X400	PZ	40
• **081789**	MESCOLATORE X CEMENTO-VERNICE MM.100X600	PZ	24
• **081790**	MESCOLATORE X CEMENTO-VERNICE MM.120X600	PZ	12

MISCELATORI - ACCESSORI



Mescolatore per vernici, colle e malte - testa a 4 aste - attacco esagonale - in acciaio zincato

CODICE	DESCRIZIONE	UM	Q.TÀ
052825	MESCOLATORE VERN.4 ASTE X TRAPANO MM.580	PZ	48

SUPPORTI PER TRAPANI PORTATILI



MAURER

Supporto a colonna MAURER per trapani con collare diam. 43 mm - altezza di lavoro 110 mm - sbraccio 60 mm - colonna diam. 25 mm - base 225x160 mm - altezza 500 mm - base in acciaio e struttura porta trapano in alluminio - peso 3,10 kg - certificato GS

CODICE	DESCRIZIONE	UM	Q.TÀ
• **081028**	SUPPORTO P/TRAPANO"MAURER"C/COL.MM.43 H.500	PZ	1

SUPPORTI PER SMERIGLIATRICI



MAURER

Supporto universale MAURER per smerigliatrici angolari - supporto in alluminio con morsetto - base in acciaio verniciato - diametro disco 115-125 mm - peso 2,10 kg - certificato GS

CODICE	DESCRIZIONE	UM	Q.TÀ
• **081029**	SUPPORTO X SMERIGLIAT.ANG."MAURER" MM.115-125	PZ	1

MORSE IN GHISA PER TRAPANI



Morse in ghisa per trapani

CODICE	DESCRIZIONE	UM	Q.TÀ
110744	MORSA GHISA X TRAPANO MM. 80 ART.118	PZ	1
110745	MORSA GHISA X TRAPANO MM. 100 ART.118	PZ	1
110746	MORSA GHISA X TRAPANO MM. 120 ART.118	PZ	1

MORSE IN GHISA PER TRAPANI



YAMATO

Morsa in alluminio per trapani a colonna YAMATO

CODICE	DESCRIZIONE	UM	Q.TÀ
• **097970**	MORSA ALLUM. X TRAPANO COLONNA 97957 MM.63	PZ	1
• **097971**	MORSA ALLUM. X TRAPANO COLONNA 97958 MM.76	PZ	1
• **097972**	MORSA ALLUM. X TRAPANO COLONNA 97959 MM.101	PZ	1
• **097973**	MORSA ALLUM. X TRAPANO COLONNA 97960 MM.152	PZ	1

MANDRINI PER TRAPANI



metabo

Mandrino autoserrante METABO Futuro - senza chiave

CODICE	DESCRIZIONE	UM	Q.TÀ
104496	MANDRINO MM. 1-10 FUTURO ATTAC. 3/8X24	PZ	1
104498	MANDRINO MM. 1-13 FUTURO 1/2X20UNF	PZ	1
104499	MANDRINO MM. 1-13 FUTURO DIN B16	PZ	1
104500	MANDRINO MM. 3-16 FUTURO DIN B16	PZ	1
104501	MANDRINO MM. 3-16 FUTURO DIN B18	PZ	1

MANDRINI PER TRAPANI



metabo

Mandrino autoserrante METABO Futuro Plus S 2 M - senza chiave, a 2 bussole - resistente alla percussione - per trapani reversibili

CODICE	DESCRIZIONE	UM	Q.TÀ
104502	MAND.MM.1,5-13 FUTURO PLUS S2M 1/2X20"	PZ	1

MANDRINI PER TRAPANI



metabo

Mandrino autoserrante METABO Futuro Plus S 2 - senza chiave, a 2 bussole - per trapani a percussione leggeri

CODICE	DESCRIZIONE	UM	Q.TÀ
104509	MANDRINO MM.1,5-13 FUTURO PLUS PERC.1/2 S2	PZ	1

MANDRINI PER TRAPANI



metabo

Mandrino autoserrante METABO Futuro Plus H 2 - senza chiave, a 2 bussole - per trapani a batteria e leggeri - non adatto alla percussione - per trapani reversibili

CODICE	DESCRIZIONE	UM	Q.TÀ
104510	MANDRINO FUTURO PLUS TRAP.BAT.MM.10 ATT.3/8	PZ	1
104512	MANDRINO FUTURO PLUS TRAP.BAT.MM.13 1/2 H2	PZ	1

MANDRINI PER TRAPANI



metabo

Mandrino autoserrante METABO Futuro Top - senza chiave, resistente alla percussione

CODICE	DESCRIZIONE	UM	Q.TÀ
104504	MANDRINO MM.1-13 FUTURO TOP 1/2X20UNF	PZ	1
104505	MANDRINO MM. 0-13 FUTURO TOP DIN B16	PZ	1
104507	MANDRINO MM. 3-16 FUTURO TOP DIN B16	PZ	1

MANDRINI PER TRAPANI



metabo

Mandrino a cambio rapido METABO Futuro Plus S 2 M con sistema Quick - versione robusta con ghiera metallica - monocorpo resistente alle percussioni - adatto per rotazione destrorsa e sinistrorsa - apertura 1,5-13 mm

CODICE	DESCRIZIONE	UM	Q.TÀ
112714	MANDRINO FUTURO PLUS S2M 1,5-13 QUICK	PZ	1

MANDRINI PER TRAPANI



Mandrino autoserrante - con massiccio anello di serraggio - esecuzione industriale per trapani a colonna - modello Supra - attacco conico

CODICE	DESCRIZIONE	UM	Q.TÀ
109703	MANDRINO AUTOSERR.ROHM MOD.SUPRA MM.3-16 B16	PZ	1
109704	MANDRINO AUTOSERR.ROHM MOD.SUPRA MM.3-16 B18	PZ	1

MANDRINI PER TRAPANI



MAURER

Mandrino autoserrante rivestito in nylon MAURER - reversibile per trapani a batteria ed elettrici - no percussione

CODICE	DESCRIZIONE	UM	Q.TÀ
• **093799**	MANDRINO AUTOSER.NYLON MAURER MM.10 3/8"FEMM.	PZ	1
• **093800**	MANDRINO AUTOSER.NYLON MAURER MM.13 1/2"FEMM.	PZ	1

MANDRINI PER TRAPANI



MAURER

Mandrino autoserrante in metallo/nylon MAURER - diam. 13 mm, attacco 1/2" femmina - reversibile per trapani a batteria ed elettrici - ok percussione - sistema di bloccaggio Lock system

CODICE	DESCRIZIONE	UM	Q.TÀ
• **093801**	MANDRINO AUTOS.C/BLOCCO MAURER MM.13 1/2"FEM.	PZ	1

MANDRINI PER TRAPANI



MAURER

Mandrino in acciaio a cremagliera MAURER - reversibile per trapani a batteria ed elettrici - ok percussione - con chiave

CODICE	DESCRIZIONE	UM	Q.TÀ
• **093802**	MANDRINO ACCIAIO CREMAG.MAURER MM.13 1/2"FEM.	PZ	1
• **093803**	MANDRINO ACCIAIO CREMAG.MAURER MM.13 3/8"FEM.	PZ	1

MANDRINI PER TRAPANI



MAURER

Kit mandrino MAURER in acciaio a cremagliera diam. 13 mm, attacco 1/2" femmina + adattatore SDS-Plus 1/2" con chiave 13 mm

CODICE	DESCRIZIONE	UM	Q.TÀ
• **093808**	KIT MANDR.13 MM 1/2"F.+ADAT.SDS+CHIAVE MAURER	ST	1

MANDRINI PER TRAPANI



MAURER

Mandrino autoserrante MAURER diam. 6 mm con gambo esagonale 1/4"

CODICE	DESCRIZIONE	UM	Q.TÀ
• **082880**	MANDRINO AUTOSERRANTE MM. 6 GAMBO ES.1/4	PZ	24

MANDRINI PER TRAPANI A COLONNA



YAMATO

Mandrino per trapano a colonna YAMATO mod. B16

CODICE	DESCRIZIONE	UM	Q.TÀ
• **097961**	MANDRINO A CREM. C/CHIAV.MM.13 CM B16 X 97957	PZ	1
• **097962**	MANDRINO A CREM. MM.16 CM B16 X 97958-59-60	PZ	1

CHIAVI PER MANDRINI



YAMATO

Chiave mandrino YAMATO per trapani a colonna cod. 097958, 097959, 097960

CODICE	DESCRIZIONE	UM	Q.TÀ
• **097965**	CHIAVE MANDRINO P/TRAPANO 97958-97959-97960	PZ	1

CHIAVI PER MANDRINI



MAURER

Chiave MAURER per mandrino a cremagliera

CODICE	DESCRIZIONE	UM	Q.TÀ
• **093804**	CHIAVE X MANDRINO MAURER MM.10	PZ	20
• **093805**	CHIAVE X MANDRINO MAURER MM.13	PZ	20

PROTEZIONE PER MANDRINI



YAMATO

Protezione mandrino YAMATO per trapani a colonna

CODICE	DESCRIZIONE	UM	Q.TÀ
• **097967**	PROTEZIONE MANDRINO P/TRAP.COLONNA 97957	PZ	1
• **098070**	PROTEZIONE MANDRINO P/TRAP.COLONNA 97960	PZ	1
• **097968**	PROTEZIONE MANDRINO P/TRAP.COLON.97958/9	PZ	1

ATTACCHI CONICI PER MANDRINI



metabo

Attacco conico per mandrini da trapano

CODICE	DESCRIZIONE	UM	Q.TÀ
104527	ATTACCO CONICO X MANDRINI B16 CM. 2	PZ	1
104528	ATTACCO CONICO X MANDRINI B18 CM. 2	PZ	1
104529	ATTACCO CONICO X MANDRINI B16 CM. 3	PZ	1
104530	ATTACCO CONICO X MANDRINI B18 CM. 3	PZ	1
104531	ATTACCO CONICO X MANDRINI B16 CM. 4	PZ	1
104532	ATTACCO CONICO X MANDRINI B18 CM. 4	PZ	1

BUSSOLE DI RIDUZIONE PER TRAPANI



metabo

Bussole di riduzione per utensili con cono morse - cono esterno rettificato

CODICE	DESCRIZIONE	UM	Q.TÀ
104534	BUSSOLA DI RIDUZIONE CONO MORSE 3-2	PZ	1
104535	BUSSOLA DI RIDUZIONE CONO MORSE 4-2	PZ	1
104536	BUSSOLA DI RIDUZIONE CONO MORSE 0204504 5-4	PZ	1

BUSSOLE DI RIDUZIONE PER TRAPANI



Bussole di riduzione per utensili con cono morse

CODICE	DESCRIZIONE	UM	Q.TÀ
113225	BUSSOLA DI RIDUZIONE CONO MORSE 4-3	PZ	1

ESTRATTORI PER CONI MORSE



Beta

Estrattore per cono morse BETA

CODICE	DESCRIZIONE	UM	Q.TÀ
104538	ESTRATTORI X CONI MORSE BETA 427 NR. 1-2	PZ	5
104539	ESTRATTORI X CONI MORSE BETA 427 NR. 3	PZ	3

MINI SMERIGLIATRICI YAMATO



YAMATO

Mini smerigliatrice diritta YAMATO mod. SM 234 - 135W - 10.000-32.000 giri/min - mandrino max diam. 3,2 mm - peso 0,50 kg - bloccaggio mola a pulsante - con albero flessibile - variatore di velocità - soft grip - 234 pz accessori - fornita in valigetta trasparente

CODICE	DESCRIZIONE	UM	Q.TÀ
• **099850**	MINI SMERIGL.135W"YAMATO"KIT PZ.234 ACC+VALIG	PZ	5

MINI SMERIGLIATRICI - ACCESSORI



MAURER

Set da 52 pz accessori per mini smerigliatrice cod. 099850

CODICE	DESCRIZIONE	UM	Q.TÀ
• **099851**	SET 52 ACCESSORI X MINI SMERIGL.99850 C/VAL	PZ	10

MINI SMERIGLIATRICI - ACCESSORI



MAURER

Set da 186 pz. accessori per minismerigliatrice cod.099850

CODICE	DESCRIZIONE	UM	Q.TÀ
• **099852**	SET 186 ACCESSORI X MINI SMERIGL.99850 C/VAL	PZ	10

SMERIGLIATRICI A BATTERIA METABO



metabo

Smerigliatrice angolare METABO mod. W18 L 9-125 a batteria Li-Ion 4,0Ah - 8.500 giri/min. - filettatura albero M14 - diametro mola 125 mm - batteria girevole per agevolare i punti difficili - filtro parapolvere rimovibile - sostituzione rapida degli utensili - coppia elevata - avviamento elettronico morbido - protezione termica di sovraccarico - tecnologia Air Cooled - 2 batterie Li-Power Extreme (18V/4,0Ah) + 1 in omaggio

CODICE	DESCRIZIONE	UM	Q.TÀ
114514	SMERIGL. BATT. W18 L 9-125 2+1 BATT.4AH LION	PZ	1

SMERIGLIATRICI A BATTERIA METABO



metabo

Smerigliatrice angolare a batteria (solo corpo) METABO mod. WB 18 LT BL - Ø mole 125 mm - profondità di taglio 27 mm - velocità a vuoto 10.000 giri/min - filettatura albero M 14 - batteria e caricabatteria non inclusi

CODICE	DESCRIZIONE	UM	Q.TÀ
114513	CORPO SMERIGL.BATT.BRUSH. WB 18 LT BL 11-125	PZ	1

SMERIGLIATRICI A BATTERIA AEG



AEG POWERTOOLS

Smerigliatrice angolare a batteria brushless litio AEG mod. BEWS18-115BL-502C - 18V - 5,0 Ah - diametro disco 115 mm - 2 batterie 5,0 Ah - motore BRUSHLESS per prestazioni eccezionali - velocità a vuoto: 11.000 giri/min - carter regolabile senza l'utilizzo di chiave - filtro di protezione dalle polveri sostituibile - interruttore a slitta - in dotazione: 2 batterie 5.0Ah, 2 filtri protezione polveri, caricabatterie, valigetta

CODICE	DESCRIZIONE	UM	Q.TÀ
113107	SMERIGL.BRUSHL.18V"BEWS18-115BL"2 BAT.LI 5AH	PZ	1

SMERIGLIATRICI A BATTERIA AEG



AEG POWERTOOLS

Smerigliatrice angolare a batteria (solo corpo) AEG mod. BMMS18SBL-0 SUBCOMPACT - 18V - eccezionale leggerezza ed ergonomia, per un comodo utilizzo con una sola mano - motore brushless (senza spazzole) in grado di erogare fino a 20.000 giri/min - diametro disco 76 mm - griglia di protezione dalle polveri removibile per la pulizia - inclusi 5 per disco da taglio, 1 per disco con riporto in carburo - batteria e caricabatteria non inclusi

CODICE	DESCRIZIONE	UM	Q.TÀ
113908	CORPO SMER.ANG.SUBC.BRU.18V MM.76 BMMS18SBL-0	PZ	1

SMERIGLIATRICI A BATTERIA AEG



AEG POWERTOOLS

Smerigliatrice angolare a batteria litio (solo corpo) AEG mod. BEWS18-115BL/0 - 18V - diametro disco 115 mm - motore brushless (senza spazzole) per prestazioni eccezionali - velocità a vuoto 11.000 giri/min - carter regolabile senza l'utilizzo di chiave - filtro di protezione dalle polveri sostituibile - interruttore a slitta - batteria e caricabatteria non inclusi

CODICE	DESCRIZIONE	UM	Q.TÀ
113099	CORPO SMERIGL.BRUSHL.18V D.115 BEWS18-115BL/0	PZ	1

SMERIGLIATRICI A BATTERIA AEG



AEG POWERTOOLS

Smerigliatrice angolare a batteria litio (solo corpo) AEG mod. BEWS18-125BL/0 - 18V - diametro disco 125 mm - motore brushless (senza spazzole) per prestazioni eccezionali - velocità a vuoto 11.000 giri/min. - carter regolabile senza l'utilizzo di chiave - filtro di protezione dalle polveri sostituibile - interruttore a slitta - batteria e caricabatteria non inclusi

CODICE	DESCRIZIONE	UM	Q.TÀ
113100	CORPO SMERIGL.BRUSHL.18V D.125 BEWS18-125BL/0	PZ	1

SMERIGLIATRICI A BATTERIA YAMATO



YAMATO

Smerigliatrice angolare a batteria litio 20V YAMATO MYX mod. CSA 20LN 115 - mola diam. 115 mm - perno 14 MA - velocità a vuoto 10.000 giri/min - capacità batteria 3,0 Ah - caricabatteria rapido da 1 ora - bloccaggio mola a pulsante - impugnatura supplementare regolabile in 2 posizioni - disco e protezione in dotazione - chiave inclusa - in valigetta

CODICE	DESCRIZIONE	UM	Q.TÀ
• **081396**	SMERIGL.BATT.D.115 "YAMATO MYX" 20V 3AH+ACC	PZ	1

SMERIGLIATRICI A BATTERIA YAMATO



YAMATO

Smerigliatrice angolare a batteria litio (solo corpo) YAMATO MYX mod. CSA-X 20LN 115 - 20V - mola diam. 115 mm - perno 14 MA - velocità a vuoto 10.000 giri/min. - bloccaggio mola a pulsante - impugnatura supplementare regolabile in 2 posizioni - protezione disco per taglio - disco in dotazione - peso (solo corpo macchina) 1,95 kg - chiave inclusa - batteria e caricabatteria non inclusi

CODICE	DESCRIZIONE	UM	Q.TÀ
• **081397**	SMERIGL.BATT.D.115 "YAMATO MYX" 20V CORPO	PZ	1

SMERIGLIATRICI A BATTERIA YAMATO



YAMATO

Smerigliatrice angolare a batteria litio (solo corpo) YAMATO MYX mod. CSA 20 BL - 20V - motore brushless (senza spazzole) - velocità a vuoto: 10.000 giri/min - diametro disco 115 mm - perno 14 MA - impugnatura laterale regolabile in 3 posizioni - protezione disco regolabile senza attrezzi - bloccaggio mola a pulsante - peso (solo corpo macchina) 1,70 kg - disco non in dotazione - batteria e caricabatteria non inclusi

CODICE	DESCRIZIONE	UM	Q.TÀ
• **082087**	SMERIGL.BAT.BRUSHL.D.115"YAMATO MYX"20V CORPO	PZ	1

SMERIGLIATRICI ELETTRICHE METABO



metabo

Smerigliatrice angolare METABO mod. W 750-115 - 750W - mola diametro 115 mm - velocità a vuoto 11.500 giri/min - filettatura albero M14 - coppia 1,9 Nm - peso senza cavo di alimentazione 1,8 kg

CODICE	DESCRIZIONE	UM	Q.TÀ
113453	SMERIGLIATRICE ANGOLARE D115 750W	PZ	1

SMERIGLIATRICI ELETTRICHE METABO



metabo

Smerigliatrice angolare METABO mod. W850-125 - 850W - con nuovo motore Marathon - corpo affusolato per una miglior ergonomia - testata ingranaggi in alluminio pressofuso - n. giri 11500/min - coppia 2 Nm - peso 1,8 kg (senza cavo)

CODICE	DESCRIZIONE	UM	Q.TÀ
113472	SMERIGL. CORPO AFFUS. D.125 850W W850-125	PZ	1

SMERIGLIATRICI ELETTRICHE METABO



metabo

Smerigliatrice angolare METABO mod. W9-115 - 900W - nuovo motore Marathon - griglia parapolvere evoluta con flusso d'aria ottimizzato - rivestimento protettivo dell'indotto con resina epossidica specificatamente realizzata - prese d'aria posteriori - S-automatic frizione di sicurezza - testata ingranaggi ruotante a passi di 90° - spazzole autostaccanti - impugnatura ergonomica più assottiliata

CODICE	DESCRIZIONE	UM	Q.TÀ
111399	SMERIGLIATRICE D.115 900W W 9 115	PZ	1

SMERIGLIATRICI ELETTRICHE METABO



metabo

Smerigliatrice angolare METABO mod. WQ 1100 125 - 1.100W - mole diametro 125 mm - Restart Protection che impedisce l'avviamento accidentale dell'utensile in seguito ad interruzione improvvisa di corrente - motore ancora più robusto e performante - 12.000 giri/min - coppia 3.5 Nm - filettatura albero M14 - peso (senza cavo) 2,2 kg - lunghezza cavo 4 m

CODICE	DESCRIZIONE	UM	Q.TÀ
113872	SMERIGLIATRICE ANGOLARE D.125 WQ 1100	PZ	1

SMERIGLIATRICI ELETTRICHE METABO



metabo

Smerigliatrice angolare METABO mod. W 13-125 - 1.350W - nuovo motore Marathon - griglia parapolvere con flusso d'aria ottimizzato - rivestimento protettivo dell'indotto con resina epossidica - prese d'aria posteriori - impugnatura ergonomica più assottiliata - vibrazioni ridotte grazie al sistema integrato Autobalancer - sistema bloccaggio disco Quick - S-automatic frizione di sicurezza - testata ingranaggi ruotante a passi di 90° - spazzole autostaccanti

CODICE	DESCRIZIONE	UM	Q.TÀ
113643	SMERIGLIATRICE D.125 1350W W13 125 QUICK	PZ	1

SMERIGLIATRICI ELETTRICHE METABO



metabo

Smerigliatrice angolare METABO mod. WEV15-125 - 1.550 W - nuovo motore Marathon - griglia parapolvere con flusso d'aria ottimizzato - rivestimento protettivo dell'indotto con resina epossidica - prese d'aria posteriori - impugnatura ergonomica più assottiliata - sistema bloccaggio disco Quick - elettronica VTC - regolazione dei giri - S-automatic frizione di sicurezza - testata ingranaggi ruotante a passi di 90° - spazzole autostaccanti

CODICE	DESCRIZIONE	UM	Q.TÀ
111401	SMERIGL.D.125 1550W R/GIRI WEV 15 125 QUICK	PZ	1

SMERIGLIATRICI ELETTRICHE METABO



metabo

Smerigliatrice angolare METABO mod. WEV17-150 - 1.700 W - nuovo motore Marathon - griglia parapolvere evoluta con flusso d'aria ottimizzato - rivestimento protettivo dell'indotto con resina epossidica specificatamente realizzata - prese d'aria posteriori - impugnatura ergonomica più assottiliata - sistema bloccaggio disco Quick - elettronica VTC - regolazione dei giri - S-automatic frizione di sicurezza - testata ingranaggi ruotante a passi di 90° - spazzole autostaccanti

CODICE	DESCRIZIONE	UM	Q.TÀ
113642	SMERIGL. D.150 1700W R/GIRI WEV 17 150 QUICK	PZ	1

SMERIGLIATRICI ELETTRICHE METABO



metabo

Smerigliatrice angolare METABO mod. WEV15-125 - 1.550 W - nuovo motore Marathon - griglia parapolvere evoluta e con flusso d'aria ottimizzato - rivestimento protettivo dell'indotto con resina epossidica specificatamente realizzata - prese d'aria posteriori - impugnatura ergonomica più assottiliata - sistema bloccaggio disco Quick - elettronica TC - S-automatic frizione di sicurezza - testata ingranaggi ruotante a passi di 90° - spazzole autostaccanti

CODICE	DESCRIZIONE	UM	Q.TÀ
111400	SMERIGLIATRICE D.125 1550W WE 15 125 QUICK	PZ	1

SMERIGLIATRICI ELETTRICHE METABO



metabo

Smerigliatrice angolare METABO mod. WEA 17 125 - 1700 W - diametro 125 - nuovo motore marathon - sistema Quick - indicata per l'esecuzione di lavori gravosi - frizione di sicurezza - testata ingranaggi ruotabile a passi di 90° - spazzole autostaccanti - impugnatura supplementare MVT - sistema Autobalancer integrato - circonferenza impugnatura corpo 140 mm

CODICE	DESCRIZIONE	UM	Q.TÀ
111499	SMERIGLIATRICE D.125 1700W WEA 17 125 QUICK	PZ	1

SMERIGLIATRICI ELETTRICHE METABO



metabo

Smerigliatrice angolare METABO mod. WE 19 125 - 1900 W - diametro mola 125 mm - tecnologia M-Brush che prevede carboncini che non necessitano di manutenzione garantendo una longevità tripla per l'intera vita di servizio della macchina - frizione di sicurezza meccanica - testata ingranaggi ruotabile e flessibile a passi di 90° - 2800-11000 giri/min - coppia 4 Nm - peso senza cavo 2,5 kg

CODICE	DESCRIZIONE	UM	Q.TÀ
114512	SMERIGLIATR. D.125 1900W WE 19-125 Q M-BRUSH	PZ	1

SMERIGLIATRICI ELETTRICHE METABO



metabo

Smerigliatrice angolare METABO mod. WE 19 180 - 1900 W - diametro 180 mm - motore Marathon con nuovi carboncini a doppia durata - frizione di sicurezza meccanica - testata ingranaggi ridotta per permettere un elevata profondità di troncatura - corpo lungo ed affusolato per una perfetta ergonomia - peso 2,7 kg

CODICE	DESCRIZIONE	UM	Q.TÀ
112618	SMERIGLIATR. D.180 1900W WE 19 180 QUICK RT	PZ	1

SMERIGLIATRICI ELETTRICHE METABO



metabo

Smerigliatrice angolare METABO mod. WE 2000 230 - 2.000W - diam. mola 230 mm - n. giri 6600/min - filettatura albero M14 - coppia 13Nm - peso 5,2 kg - testata ingranaggi in alluminio pressofuso - elettronica con protezione antiriavviamento e limitazione corrente di spunto - carboncini autostaccanti

CODICE	DESCRIZIONE	UM	Q.TÀ
113396	SMERIGLIATRICE ANGOLARE 2000W 230MM	PZ	1

SMERIGLIATRICI ELETTRICHE METABO



metabo

Smerigliatrice angolare METABO mod. WE 24 230 MVT - 2.400W - nuovo motore marathon - griglia parapolvere - elevato grado di presa e coppia maggiorata - sistema Vibra Tech smorzamento vibrazioni - interruttore di sicurezza - limitazione corrente di spunto - protezione di sovraccarico - peso 5,8 kg - 6600 giri/min. - diametro 230 mm - coppia 17 Nm - lunghezza cavo 4 m

CODICE	DESCRIZIONE	UM	Q.TÀ
111603	SMERIGLIATR. ANG. D.230 2400W WE 24 230 MVT	PZ	1

SMERIGLIATRICI ELETTRICHE AEG



AEG

Smerigliatrice angolare AEG mod. WS 8-115S - 800 W - diametro mola 115 mm - 12.000 giri/min. - funzione Line lock out (LLO) per prevenire il riavvio automatico in caso di interruzione della corrente - scatola ingranaggi in metallo - testa ingranaggi piatta per una migliore visibilità - blocco albero - fornita con: impugnatura addizionale, carter, flangia e dado per flangia

CODICE	DESCRIZIONE	UM	Q.TÀ
111975	SMERIGLIATRICE ANGOL.D.115 800W "AEG" WS8115S	PZ	1

SMERIGLIATRICI ELETTRICHE AEG



AEG

Smerigliatrice angolare AEG mod. WS 10-115S - 1000W - diametro mola 115 mm - 11.000 giri/min. - funzione Line lock out (LLO) per prevenire il riavvio automatico in caso di interruzione della corrente - scatola ingranaggi in metallo - testa ingranaggi piatta per una migliore visibilità - blocco albero - fornita con: impugnatura addizionale AVS, carter regolabile senza chiavi, flangia e dado per flangia

CODICE	DESCRIZIONE	UM	Q.TÀ
111974	SMERIGLIATRICE ANGOL.D.115 1000W"AEG"WS10115S	PZ	1

SMERIGLIATRICI ELETTRICHE AEG



Smerigliatrice angolare AEG mod. WS 10-125S - 1.000W - diametro mola 125 mm - 11.000 giri/min. - impugnatura anti-vibrazione (AVS) - carter regolabile senza chiave, flangia, dado per flangia - peso 2,3 kg

CODICE	DESCRIZIONE	UM	Q.TÀ
113104	SMERIGLIATRICE ANGOL.D.125 1000W"AEG"WS10125S	PZ	1

SMERIGLIATRICI ELETTRICHE AEG



Smerigliatrice angolare AEG mod. WS8-125SK - 800W - diametro mola 125 mm - 12.000 giri/min. - dotazione: impugnatura addizionale, flangia, dado per flangia, carter + 2 dischi diamantati e valigetta

CODICE	DESCRIZIONE	UM	Q.TÀ
113425	SMERIGLIATR.D.125"AEG"WS8-125SK C/2 DISC.DIAM	PZ	1

SMERIGLIATRICI ELETTRICHE AEG



Smerigliatrice angolare AEG mod. WS13125SXE - 1.300W - con velocità variabile, per adattarla alla diverse applicazioni - con funzione "Line lock out", per prevenire il riavvio automatico in caso di interruzione della corrente - scatola ingranaggi in metallo - testa ingranaggi piatta per una migliore visibilità - blocco albero

CODICE	DESCRIZIONE	UM	Q.TÀ
111983	SMERIGL.ANG.C/VAR.D.125 1300W"AEG" WS13125SXE	PZ	1

SMERIGLIATRICI ELETTRICHE AEG



Smerigliatrice angolare - AEG mod. WS 22-230 DMS - 2.200 W - diametro mola 230 mm - motore elettrico rivestito - calotta di protezione regolabile - n. giri a vuoto 6600 giri/min. - peso 5 kg

CODICE	DESCRIZIONE	UM	Q.TÀ
110681	SMERIGLIATRICE ANG.D.230 2200W"AEG"WS22230DMS	PZ	1

SMERIGLIATRICI ELETTRICHE YAMATO



Smerigliatrice angolare YAMATO mod. SA 115/K - diametro disco 115 mm - 550W - 12.000 giri/min. - diametro perno 14MA - peso 1,8 kg - bloccaggio mola con pulsante - impugnatura soft touch - disco non in dotazione - in scatola

CODICE	DESCRIZIONE	UM	Q.TÀ
• **052609**	SMERIGLIATRICE ANGOLARE "YAMATO" D.115 550W	PZ	1

SMERIGLIATRICI ELETTRICHE YAMATO



Smerigliatrice angolare YAMATO mod. SA 115/VN - 220-240V - 50/60Hz - potenza 650W - velocità a vuoto: 0-12000 giri/min - diametro disco 115 mm - diametro perno 14 MA - peso 1,7 kg - variatore di velocità - bloccaggio mola a pulsante - soft grip-TPR - disco non in dotazione - in scatola

CODICE	DESCRIZIONE	UM	Q.TÀ
• **052620**	SMERIGLIAT.ANGOL."YAMATO"D.115 650W C/VARIAT.	PZ	1

SMERIGLIATRICI ELETTRICHE YAMATO



Smerigliatrice angolare YAMATO mod. SA 115/SHORTK - diametro disco 115 mm - 850W - 12000 giri/min. - diametro perno 14 MA - peso 2,05 kg - bloccaggio mola con pulsante - impugnatura soft touch - disco non in dotazione - in scatola

CODICE	DESCRIZIONE	UM	Q.TÀ
• **052621**	SMERIGLIATRICE ANGOLARE "YAMATO" D.115 850W	PZ	1

SMERIGLIATRICI ELETTRICHE YAMATO



Smerigliatrice angolare YAMATO mod. SA 125/SHORTK - diametro disco 125 mm - 850W - 12.000 giri/min. - diametro perno 14 MA - bloccaggio mola con pulsante - peso 2,05 kg - impugnatura soft touch - disco non in dotazione - in scatola

CODICE	DESCRIZIONE	UM	Q.TÀ
• **055260**	SMERIGLIATRICE ANGOLARE "YAMATO" D.125 850W	PZ	1

SMERIGLIATRICI ELETTRICHE YAMATO



YAMATO

Smerigliatrice angolare YAMATO mod. SA 230/DK - diam. disco 230 mm - 2100 W - 6500 giri/min. - diam. perno 14 MA - peso 5,30 kg - impugnatura girevole 180° soft touch - bloccaggio mola con pulsante - disco non in dotazione - in scatola

CODICE	DESCRIZIONE	UM	Q.TÀ
• **052622**	SMERIGLIATRICE ANGOLARE "YAMATO" D.230 2100W	PZ	1

SMERIGLIATRICI DIRITTE METABO



metabo

Smerigliatrice diritta elettronica METABO mod. GE-950G da 950 W - potenza resa 510 W - giri a carico nominale 7.200/min, giri a vuoto 2500-8700/min - apertura pinza 6 mm, peso kg 1,7

CODICE	DESCRIZIONE	UM	Q.TÀ
110769	SMERIGLIATRICE DIRITTA GE 950 G PLUS	PZ	1

SMERIGLIATRICI DA BANCO



femi

Smerigliatrice da banco FEMI mod. 240 - motore ad induzione 450 W 2800 giri/min. - interruttore di sicurezza START-STOP con funzione antiripristino, fungo luccettabile e protezioni termiche - quadro comandi di serie e corpo in ghisa - senza mole - peso 9 kg

CODICE	DESCRIZIONE	UM	Q.TÀ
111842	SMERIGLIAT.MONOF. 450W CE S/MOLE 150 2800RPM	PZ	1

SMERIGLIATRICI DA BANCO



femi

Smerigliatrice da banco FEMI mod. 243 - motore ad induzione 850 W 2800 giri/min. - interruttore di sicurezza START-STOP con funzione antiripristino e fungo luccettabile e protezioni termiche - quadro comandi di serie e corpo in ghisa - senza mole - peso 14 kg

CODICE	DESCRIZIONE	UM	Q.TÀ
111843	SMERIGLIAT.TRIF. 850W CE S/MOLE 200 2800RPM	PZ	1

SMERIGLIATRICI DA BANCO



YAMATO

Smerigliatrice da banco YAMATO mod. SB 125 - 120W con schermi protettivi in plexiglass - piedini in gomma antivibrazioni - interruttore magnetotermico - 2.950 giri/min. 36-60 grana - diametro mola 125x16 mm

CODICE	DESCRIZIONE	UM	Q.TÀ
• **086331**	SMERIGLIATRICE BANCO EXTRA 120W YAMATO BG125C	PZ	1

SMERIGLIATRICI DA BANCO



YAMATO

Smerigliatrice da banco YAMATO mod. SB 150S - 150W - 2.950 giri/min. - diametro mola 150x16 mm - grana 36-60 - schermi protettivi plexiglass - piedini in gomma antivibrazioni - interruttore magnetotermico

CODICE	DESCRIZIONE	UM	Q.TÀ
• **086736**	SMERIGLIATRICE BANCO STAND.150W YAMATO BG150S	PZ	1

SMERIGLIATRICI DA BANCO



YAMATO

Smerigliatrice da banco extra YAMATO mod. SB 150 - 200W - 2.950 giri/min. - diametro mola 150x20 mm - grana 36-60 - schermi protettivi plexiglass - piedini in gomma antivibrazioni - interruttore magnetotermico

CODICE	DESCRIZIONE	UM	Q.TÀ
• **086332**	SMERIGLIATRICE BANCO EXTRA 200W YAMATO BG150C	PZ	1

SMERIGLIATRICI DA BANCO



femi

Smerigliatrice da banco FEMI mod. BG31N - motore ad induzione monofase 230V - 50 Hz - 400W - 2950 giri/min. - conformi alle normative CE - dotati di protezioni antinfortunistiche complete - base di sostegno maggiorata con vaschetta acqua asportabile - protezione convogliatore polvere - mole 150x20x12,7 mm - peso 9 kg

CODICE	DESCRIZIONE	UM	Q.TÀ
113613	SMERIGL.BANCO MONOF.400W CE C/MOLE 150 BG31N	PZ	1

SMERIGLIATRICI DA BANCO



Smerigliatrice pulitrice da banco FEMI mod. BG36N - motore ad induzione monofase 230 V - 50 Hz - 450W - 2800 giri/min. - conformi alle normative CE - dotati di protezioni antinfortunistiche complete - base di sostegno maggiorata con vaschetta acqua asportabile - protezione convogliatore polvere - mola 150x20x12,7 mm e spazzola 150x20x16 mm - peso 9 kg

CODICE	DESCRIZIONE	UM	Q.TÀ
113658	SMERIGLIAT.PULITR.C/MOLA+SPAZZOLA 450W D.150	PZ	1

SMERIGLIATRICI DA BANCO



Smerigliatrice e levigatrice FEMI mod. BG56N - motore ad induzione monofase 230V - 50 Hz - 450W - 2800 giri/min. - conformi alle normative CE - dotati di protezioni antinfortunistiche complete - base di sostegno maggiorata con vaschetta acqua asportabile - mola 150x20x12,7 mm e nastro 50x680 mm - peso 9 kg

CODICE	DESCRIZIONE	UM	Q.TÀ
113659	SMERIGL.LEVIGAT.MOLA+NASTRO 450W D.150 50X680	PZ	1

SMERIGLIATRICI DA BANCO



Smerigliatrice affilatrice combinata da banco FEMI mod.BG46N - motore ad induzione monofase 230 V - 50 Hz - 400W - 2800 giri/min. - conformi alle normative CE - dotati di protezioni antinfortunistiche complete - gruppo affilatrice con mola di grandi dimensioni - base di sostegno maggiorata con vaschetta d'acqua asportabile - mola 150x20x12,7 mm e mola 200x40x20 mm - peso 10 kg

CODICE	DESCRIZIONE	UM	Q.TÀ
113614	SMERIG.AFFILAT.COMB.400W C/MOLE 150/200 BG46N	PZ	1

SMERIGLIATRICI DA BANCO



Smerigliatrice combinata da banco YAMATO mod. SBC 150/200 - 250W - 2.950 giri/min. per mola diam. 150x20 mm, 134 giri/min. per mola ad acqua diam. 200x40 mm - schermi protettivi plexiglass - piedini in gomma antivibrazioni - interruttore magnetotermico - con mola ad acqua a grana fine a rotazione lenta e mola a secco a rotazione veloce

CODICE	DESCRIZIONE	UM	Q.TÀ
• **086333**	SMERIGL.AFFILAT.COMB.250W YAMATO BG150/200FG	PZ	1

SATINATRICI METABO



Satinatrice elettronica METABO mod. SE 17-200 RT da 1700 W - motore MARATHON ed ingranaggi planetari per un'elevata coppia - sistema Restart Protection - diametro abrasivi 100-200 mm, larghezza 50-100 mm - elettronica VTC - n. giri a vuoto 800-3000/min - peso 2,9 kg

CODICE	DESCRIZIONE	UM	Q.TÀ
112702	SATINATRICE METABO 1700W SE 17-200 RT	PZ	1

LEVIGATRICI ORBITALI METABO



Levigatrice orbitale METABO mod. SR 2185 - 200 W - dimensione piastra 92x184 mm - n. orbite a vuoto/min 22.300 - compatta e leggera - flangia in alluminio pressofuso - con semplice e pratico sistema di bloccaggio carta e sacchetto raccoglipolvere in tessuto - orbita diametro 2 mm per una ottimale finitura - peso 1,5 kg

CODICE	DESCRIZIONE	UM	Q.TÀ
111864	LEVIGATR.ORBIT.92X184+ASP.POL.SR 2185	PZ	1

LEVIGATRICI ORBITALI AEG



Levigatrice palmare AEG mod. FDS140 da 260 W - piastra 105x110 mm - potenza nominale 260 W - velocità a vuoto 15.000 giri/min. - rapporto d'oscillazione 20.000 giri/min. - diametro d'oscillazione 1.6 mm - dimensione foglio 115x140 mm - peso 1,5 kg - estremamente compatta - fornita con accessori + platorello intercambiabile a punta, ideale per operare in luoghi ristretti sotto e sopra (velcro) - meccanismo per cambio rapido della carta, con sacchetto polvere o sistema di estrazione polvere - impugnatura gommata

CODICE	DESCRIZIONE	UM	Q.TÀ
110491	LEVIGAT.PALM.105X110 260W"AEG"FDS140+ACC.	PZ	1

LEVIGATRICI ORBITALI AEG



Levigatrice orbitale AEG mod. FS250 da 250W - diametro orbita 2 mm - 6.000-12.000 oscillazioni/min - base con velcro 90x187 mm - aspirazione con sacchetto per polveri

CODICE	DESCRIZIONE	UM	Q.TÀ
113765	LEVIGATRICE ORBITALE 90X187 250W "AEG" FS250	PZ	1

LEVIGATRICI ORBITALI AEG



AEG POWERTOOLS

Levigatrice orbitale AEG mod. FS280 da 500 W - piastra 114x260 mm - orbite a vuoto 14.000 - 26.000 - velocità a vuoto 7.000 - 13.000 giri/min. - diametro oscillazione 2,5 mm - aspirazione con sacchetto per polveri

CODICE	DESCRIZIONE	UM	Q.TÀ
110219	LEVIGATRICE ORBIT.114X260 500W "AEG" FS280	PZ	1

LEVIGATRICI ORBITALI YAMATO



YAMATO

Levigatrice orbitale YAMATO mod. LJ24 - 260W - 14.000 orbite/min. - piastra 110x100 mm - piastra in alluminio - serbatoio polveri - piastra con velcro per cambio rapido

CODICE	DESCRIZIONE	UM	Q.TÀ
• **081597**	LEVIGATRICE ORBIT.PALM.YAMATO 260W 110X100 MM	PZ	1

LEVIGATRICI ORBITALI YAMATO



YAMATO

Levigatrice orbitale YAMATO mod. LJ65 - 200W - 12.000 orbite/min. (1 velocità) - piastra 187x90 mm - piastra in plastica - serbatoio polveri - piastra con velcro per cambio rapido

CODICE	DESCRIZIONE	UM	Q.TÀ
• **081598**	LEVIGATRICE ORBITALE YAMATO 200W 187X90 MM.	PZ	1

LEVIGATRICI ORBITALI YAMATO



YAMATO

Levigatrice orbitale YAMATO mod. LJ11 - 220W - 11.000 orbite/min. (velocità variabile) - piastra 187x90 mm - piastra in alluminio - serbatoio polveri - piastra con velcro per cambio rapido

CODICE	DESCRIZIONE	UM	Q.TÀ
• **081600**	LEVIGATRICE ORBITALE YAMATO 220W 187X90 MM.	PZ	1

LEVIGATRICI ORBITALI YAMATO



YAMATO

Levigatrice orbitale YAMATO mod. LJ12 - 300W - 12.000 orbite/min. (velocità variabile) - piastra 230x115 mm - piastra in alluminio - serbatoio polveri - piastra con aggancio carta a leva

CODICE	DESCRIZIONE	UM	Q.TÀ
• **081601**	LEVIGATRICE ORBITALE YAMATO 300W 230X115 MM.	PZ	1

LEVIGATRICI ORBITALI PER PERSIANE



Levigatrice orbitale palmare per persiane e griglie M3L - 170W 230V - piastra 100x170mm - velocità 15000 giri/min. - orbita 1,5 mm - platorello con fermacarta e attacco velcro - peso 860 g

CODICE	DESCRIZIONE	UM	Q.TÀ
108775	LEVIGATRICE X PERSIANE 170W MM.100X170 M3L	PZ	1

LEVIGATRICI ROTO-ORBITALI METABO



metabo

Levigatrice roto-orbitale elettronica METABO mod. SXE 450 TURBO - 350 W con sistema TurboBoost per maggiore potere asportante, platorello a velcro diam. 150 mm con sistema OrbitaDuo 2,8/6,2 mm - aspirazione integrata Intec e impugnatura ergonomica in gomma

CODICE	DESCRIZIONE	UM	Q.TÀ
109007	LEVIGATRICE ROTO-ORBITALE 350W SXE 450 TURBO	PZ	1

LEVIGATRICI ROTO-ORBITALI AEG



AEG POWERTOOLS

Levigatrice roto-orbitale AEG mod. EX 125 ED SET - 300 W - diametro piastra 125 mm - velocità a vuoto 7.000-12.000 g/min - diametro lama/albero 190/30 mm - orbite max 24.000 minuto - diametro orbite 2,4 mm - peso 1,7 mm - in dotazione scatola di cartone + set con 25 fogli di carta abrasiva 125 mm (5 pz per K40, K60, K80, K120 e K180)

CODICE	DESCRIZIONE	UM	Q.TÀ
112704	LEVIGAT.ROT.ORB.D.125 300W EX125EDSET+25FOGLI	PZ	1

LEVIGATRICI ROTO-ORBITALI YAMATO



YAMATO

Levigatrice roto orbitale YAMATO mod. LJ77 - 450W - 12.000 orbite/min. - piastra 125 mm - serbatoio polveri - piastra con velcro

CODICE	DESCRIZIONE	UM	Q.TÀ
• **081602**	LEVIGATRICE ROTO ORBITALE "YAMATO" D.125 450W	PZ	1
081603	PLATORELLO P/LEVIGATRICE ROTO ORBITALE 81602	PZ	1

LEVIGATRICI ROTO-ORBITALI YAMATO



YAMATO

Levigatrice orbitale a batteria litio 20V (solo corpo) YAMATO MYX mod. COS 20 L - 2.000~10.000 oscillazioni al minuto - piastra diam. 125 mm - peso 1,4 kg - attacco aspirazione polveri - sacchetto raccoglipolvere - batteria e caricabatteria non inclusi

CODICE	DESCRIZIONE	UM	Q.TÀ
• **080162**	LEVIGATR.ORBIT."YAMATO MYX"D.125 20V CORPO	PZ	1

LEVIGATRICI TRIANGOLARI YAMATO



YAMATO

Levigatrice triangolare palmare YAMATO mod. LJ23 - 200W - 15.500 orbite/min. - piastra 140x80 mm - serbatoio polveri - piastra con velcro per cambio rapido - con 5 accessori

CODICE	DESCRIZIONE	UM	Q.TÀ
• **081596**	LEVIGATR.TRIANG.PALM.YAMATO 200W 140X80 MM.	PZ	1

LEVIGATRICI PER MURI



YAMATO

Levigatrice a secco per muri YAMATO mod. SW 600 K - 230V/50Hz - 600W - 600-1.500 giri/min. - piastra diam. 215 mm - carta abrasiva diam. 225 mm - lunghezza 110-165 cm - classe di protezione: II 4 m di cavo - interruttore on/off con protezione polveri - impugnatura ergonomica soft grip - sistema cambio rapido foglio levigatura - peso 3,7 kg - accessori: 2 connettori, tubo aspirazione polveri (diam. 32 mm x 4 m), chiavi a due funzioni, 1 chiave esagonale, 6 fogli abrasivi forati (grana 150/180/240, ognuna 2 pezzi) - in valigetta di plastica

CODICE	DESCRIZIONE	UM	Q.TÀ
• **099582**	LEVIGATRICE A SECCO"YAMATO"X MURI D.215 600W	PZ	1
054044	PLATORELLO P/LEVIGATRICE A SECCO 99582	PZ	1

UTENSILI MULTIFUNZIONE



FEIN

Utensile elettrico multifunzione FEIN Multimaster MM 300 Plus Start con nuovo sistema aggancio utensili StarlockPlus - 250W - sistema QuickIn per velocizzare la sostituzione utensile - oscillazioni 11.000-20.000 1/min - ampiezza 2x1,6 gradi - peso 1,4 kg - lunghezza cavo 5 m

CODICE	DESCRIZIONE	UM	Q.TÀ
113960	UTENSILE FEIN MULTIMASTER 250W C.72297261000	PZ	1

UTENSILI MULTIFUNZIONE



YAMATO

Utensile multifunzione elettrico YAMATO mod. MPT260 - 260W - velocità: 15.000/23.000 giri/min - oscillazione automatica: 1,5° - accessori compresi: 1 lama diritta (per tagli su legno, PVC fibra di vetro); 1 raschietto curvo (per rimozione di residui di colla per moquette, rimozione di giunti silicone, vernice); 1 piastra levigatrice triangolare abrasiva; 2 carte abrasive; 1 chiave - in valigetta di plastica - peso 1,5 kg

CODICE	DESCRIZIONE	UM	Q.TÀ
• **081330**	UTENSILE MULTIFUNZIONE "YAMATO" 260W C/ACC.	PZ	1

UTENSILI MULTIFUNZIONE A BATTERIA



YAMATO

Utensile multifunzione (solo corpo) a batteria litio YAMATO MYX mod. CMT X 20L - 20V - 5.000-20.000 giri/min. - angolo oscillazione: 3° - peso: 1,20 kg - cambio lama rapido - luce frontale - impugnatura regolabile 2 posizioni - indicatore di carica - accessori: tubo aspirazione polveri, 2 lame taglio profondo, 1 lama per finiture, 1 raschietto, 1 base per levigare (93x93 mm), 18 fogli di carta abrasiva - batteria e caricabatteria non inclusi

CODICE	DESCRIZIONE	UM	Q.TÀ
• **060453**	UTENSILE MULTIFUNZ."YAMATO MYX" 20V CORPO	PZ	1

UTENSILI MULTIFUNZIONE - ACCESSORI



AEG

Set 9 lame + 2 adattatori OMNIPRO per utensili multifunzione AEG - composto da: 2 lame affondamento bi-metalliche, 2 lame affondamento 28 mm, 2 lame affondamento 9mm, 1 lama taglio a filo bi-metallica, 1 scrostatore, 1 lama rimozione vari materiali, 1 adattatore per utensili Bosch con testa oscillante, 1 adattatore per utensili Dremel con testa oscillante - valigetta in plastica

CODICE	DESCRIZIONE	UM	Q.TÀ
113118	SET 9 LAME + 2 ADATTATORI OMNIPRO "AEG"	PZ	1

UTENSILI MULTIFUNZIONE - ACCESSORI



YAMATO

Lama diritta YAMATO per tagli su legno, PVC, fibra di vetro

CODICE	DESCRIZIONE	UM	Q.TÀ
• **097694**	LAMA DIRITTA X UTENSILE MULTIFUNZIONE 97677	PZ	1

UTENSILI MULTIFUNZIONE - ACCESSORI



YAMATO

Raschietto curvo YAMATO per rimozione di residui di colla per moquette, rimozioni di giunti silicone, vernice

CODICE	DESCRIZIONE	UM	Q.TÀ
• **097692**	RASCHIETTO CURVO X UTENSIL.MULTIFUNZ.97677	PZ	1

UTENSILI MULTIFUNZIONE - ACCESSORI



YAMATO

Piastra levigatrice triangolare YAMATO per carta abrasiva

CODICE	DESCRIZIONE	UM	Q.TÀ
• **097695**	PIASTRA TRIANGOLARE X UTENS.MULTIFUNZ.97677	PZ	1

UTENSILI MULTIFUNZIONE - ACCESSORI



YAMATO

Carta abrasiva YAMATO per piastra triangolare - confezione da 20 pezzi

CODICE	DESCRIZIONE	UM	Q.TÀ
• **097696**	SR. 20 CARTA ABRAS.P/UTENSILE MULFUNZ.97677	CF	1

UTENSILI MULTIFUNZIONE - ACCESSORI



YAMATO

Lama segmentata HSS YAMATO per taglio di legno, PVC, fibra di vetro e metallo fino a 1 mm di spessore

CODICE	DESCRIZIONE	UM	Q.TÀ
• **097678**	LAMA SEGMENTATA HSS X UTENS.MULTIFUNZ.97677	PZ	1

UTENSILI MULTIFUNZIONE - ACCESSORI



YAMATO

Lama diamantata YAMATO per utensile multifunzione

CODICE	DESCRIZIONE	UM	Q.TÀ
• **098424**	LAMA SEGME.DIAMANT.X UTENSILE MULTIFUNZ.97677	PZ	1

UTENSILI MULTIFUNZIONE - ACCESSORI



YAMATO

Lama triangolare YAMATO in metallo duro per fresatura o rimozione di malta, colla per piastrelle, stucco, ecc..

CODICE	DESCRIZIONE	UM	Q.TÀ
• **097693**	LAMA TRIANGOLARE X UTENSILE MULTIFUNZ.97677	PZ	1

LEVIGATRICI A NASTRO AEG



AEG

Levigatrice a nastro elettronica AEG mod. HBS1000E - 1010 W - nastro abrasivo 533x75 mm - velocità nastro a vuoto 240/450 metri/min. - design compatto - selezione variabile della velocità - struttura solida e resistente con comoda impugnatura - aspirazione con sacchetto o aspiratore

CODICE	DESCRIZIONE	UM	Q.TÀ
109250	LEVIGATRICE A NASTRO 1010W "AEG" HBS1000E	PZ	1

LEVIGATRICI A NASTRO YAMATO



YAMATO

Levigatrice a nastro YAMATO mod. LN810/76 N - 810W - velocità 200~380 m/min - nastro 76x533 mm - peso 3 kg - cambio rapido nastro - sacchetto raccoglipolvere - in scatola

CODICE	DESCRIZIONE	UM	Q.TÀ
• **050675**	LEVIGAT.A NASTRO YAMATO LN810/76 76X533 810W	PZ	1

LEVIGATRICI A NASTRO CON BASAMENTO



Levigatrice a nastro con apparato inclinabile FEMI mod. 504B - motore ad induzione trifase 600/900 W 2 velocità 1400/2800 giri/min. - completa di basamento con ripiano porta-oggetti e nastro abrasivo - interruttore START-STOP con funzione antiripristino di sicurezza completo di fungo e di protezione termica - protezioni antinfortunistiche regolabili - predisposizione impianto d'aspirazione polveri - peso 52 kg

CODICE	DESCRIZIONE	UM	Q.TÀ
108895	LEVIGATRICE NASTRO CON BASAM.2V.TRF.1500X120	PZ	1

PIALLE PORTATILI AEG



Pialla AEG mod. PL700 - 700 W - max piallatura 3 mm - fino a 17.000 giri/min - larghezza piallatura 82 mm - espulsione trucioli dx/sx - potente motore da 700W - lame in dotazione

CODICE	DESCRIZIONE	UM	Q.TÀ
113600	PIALLA "AEG" MM.82 700W PL700	PZ	1

PIALLE PORTATILI YAMATO



Pialla a batteria litio (solo corpo) YAMATO MYX art. CPL 20 L - 20V - larghezza piallatura max 82 mm - profondità max 1,5 mm - profondità battuta 20 mm - velocità a vuoto 16.000 giri/min - completa di accessori - attacco aspirazione polveri - 2,55 kg - batteria e caricabatteria non inclusi

CODICE	DESCRIZIONE	UM	Q.TÀ
• **082091**	PIALLA A BATTERIA MM.82 "YAMATO MYX"20V CORPO	PZ	1

PIALLE PORTATILI YAMATO



Pialla portatile YAMATO mod. EP 710/82K - 710W - 230V 50Hz - 16.000 giri/min - capacità piallatura 82x2 mm - peso 2,6 kg - deflettore scarico polveri - verniciatura Soft Touch - in scatola

CODICE	DESCRIZIONE	UM	Q.TÀ
• **052630**	PIALLA ELETTRICA "YAMATO" MM.82 710W	PZ	1

PANTOGRAFI E ACCESSORI



Pantografo YAMATO mod. ER 1200K - potenza 1.200W - 11.000~30.000 giri/min. - mandrino portafrese diam. 6-8 mm - profondità di fresatura 0-50 mm - peso 3,15 kg - squadra guida parallela - soft touch - in valigetta di plastica

CODICE	DESCRIZIONE	UM	Q.TÀ
• **052629**	PANTOGRAFO "YAMATO" MM.8 1200W C/VALIG.	PZ	1

PANTOGRAFI E ACCESSORI



Set pz 15 frese MAURER per pantografo in carburo tungsteno gambo 6 mm - modanature assortite n. 9 da diam. 3 a 19 mm - con cuscinetto per refilare e sagomare n. 6 - punta e taglio in acciaio YG6Z - in valigetta di metallo

CODICE	DESCRIZIONE	UM	Q.TÀ
• **091758**	VALIGETTA IN METALLO C/15 FRESE MM.6 MAURER	ST	10

SEGHETTI GATTUCCIO A BATTERIA AEG



Sega diritta AEG mod. BUS18BL2/0 (solo corpo) 18V Li-ion - motore brushless (senza spazzole) - corsa a vuoto: 3.300 al minuto - aggancio lama FIXTEC - moto pendolare - in scatola - batteria e caricabatteria non inclusi

CODICE	DESCRIZIONE	UM	Q.TÀ
114248	CORPO MACCH.SEGA DIRITT.BRUSH.18V"BUS18BL2/0"	PZ	1

SEGHETTI GATTUCCIO A BATT. YAMATO



Seghetto a gattuccio YAMATO MIX mod. CSG 20 L (solo corpo) a batteria litio 20V - corsa lama 22 mm - oscillazioni al minuto: 0~3.000 - capacità taglio 115 mm legno, 10 mm metallo - peso 2,25 kg - cambio lama rapido - accessori lama per legno 150x19x1,2 mm e lama per metallo 150x19x1,2 mm - batteria e caricabatteria non inclusi

CODICE	DESCRIZIONE	UM	Q.TÀ
• **053156**	SEGHETTO GATTUCCIO "YAMATO MYX" 20V CORPO	PZ	1

SEGHETTI GATTUCCIO ELETTR. AEG



Segaccio a gattuccio elettronico AEG mod. US900XE da 900 W - regolazione del moto della lama pendolare e alternata - adatto a diversi materiali, specifico anche per materiali morbidi - regolazione della velocità da 0-3500 corse/min - attacco FIXTEC, cambio rapido della lama - impugnatura ergonomica softgrip - lunghezza 420 mm - peso 2,9 kg - in valigetta

CODICE	DESCRIZIONE	UM	Q.TÀ
109884	SEGACCIO A GATTUCCIO 900W. "AEG" US900XE	PZ	1

SEGHETTI GATTUCCIO ELETTR. YAMATO



Sega a gattuccio elettronico YAMATO mod. SG 710 - 710W (6A) - corsa lama 20 mm - 0~2.800 oscillazioni/min. - max. capacità taglio legno 115 mm - manico girevole - variatore di velocità - sgancio rapido lama - 1 lama per legno + 1 lama per metallo comprese - pratico pulsante di accensione - peso 3 kg

CODICE	DESCRIZIONE	UM	Q.TÀ
• **099524**	SEGACCIO A GATTUCCIO "YAMATO" 710W	PZ	1

SEGHETTI ALTERNATIVI A BATTERIA AEG



Seghetto alternativo AEG mod. BST18BLX/0 (solo corpo) 18V Li-ion - motore brushless (senza spazzole) per prestazioni eccezionali - regolazione inclinazione della base senza chiave - modalità pendolare regolabile in 4 differenti posizioni - corsa della lama 26 mm - blocco interruttore - fino a 3.100 c/min - regolazione della velocità tramite apposita rotella - funzione auto: partenza lenta all'inizio del taglio e incremento automatico della velocità una volta che la lama ha aggredito il materiale

CODICE	DESCRIZIONE	UM	Q.TÀ
113103	CORPO MACCH.SEGHET.ALTER.BRUSH.18V BST18BLX/0	PZ	1

SEGHETTI ALTERNATIVI A BATT. YAMATO



Seghetto alternativo a batteria litio 20V (solo corpo) YAMATO MYX mod. CJS 20 L - corsa lama 25 mm - oscillazioni al minuto 0~2.400 - capacità di taglio: legno 80 mm, plastica 12 mm, ferro 10 mm, tubo metallo 5-25 mm - angolo taglio 0-45°- peso 2,10 kg - movimento pendolo a 3 posizioni - squadra per tagli paralleli - attacco aspirazione polveri - cambio lama rapido, regolazione pendolo preciso e rapido - accessori lama per legno, guida parallela, tubo estrattore polveri - batteria e caricabatteria non inclusi

CODICE	DESCRIZIONE	UM	Q.TÀ
• **053155**	SEGHETTO ALTERNAT. "YAMATO MYX" 20V CORPO	PZ	1

SEGHETTI ALTERNATIVI ELETT. METABO



Seghetto alternativo elettronico pendolare METABO mod. STEB 100 QUICK da 710W - motore ad ingranaggi per duri impieghi - sistema quick per sostituzione veloce della lama - profondità taglio 70 mm legno, 25 mm metalli non ferrosi, 10 mm lamiera d'acciaio - angolo inclinazione -45/+45° - 4 livelli movimento pendolare - numero corse a vuoto 1000/3100 min - corsa lama 22 mm - peso 2,1 Kg

CODICE	DESCRIZIONE	UM	Q.TÀ
114511	SEGHETTO ALTERNATIVO STEB 100 QUICK	PZ	1

SEGHETTI ALTERNATIVI ELETT. METABO



Seghetto alternativo elettronico METABO da 710 W con elettronica VC - con sistema di sostituzione rapida della lama quick - taglio legno fino a 100 mm - taglio metalli non ferrosi/acciaio 25/10 mm - n. 4 livelli oscillanti - attacco per aspirazione - vetro di protezione - paramano e piastrina protezione antischeggiatura - peso 2 Kg

CODICE	DESCRIZIONE	UM	Q.TÀ
112379	SEGHETTO ALTERNATIVO 710W STE 100 QUICK	PZ	1

SEGHETTI ALTERNATIVI ELETT. AEG



Seghetto alternativo elettronico AEG mod. STEP100X 700W - cambio lama rapido FIXTEC - nuova leva FIXTEC per impostare l'inclinazione di taglio senza l'uso di alcuna chiave - base della scarpa in plastica removibile - moto pendolare regolabile in 4 differenti posizioni - rotella di variazione della velocità - bloccaggio dell'interruttore in funzione con il tasto posto sull'impugnatura - capacità di taglio legno 100 mm - in valigetta

CODICE	DESCRIZIONE	UM	Q.TÀ
111839	SEGHETTO ALTERNATIVO 700W "AEG" STEP100X	PZ	1

SEGHETTI ALTERNATIVI ELETT. YAMATO



Seghetto alternativo elettronico YAMATO mod. JS 400/55 - potenza 400W - corsa lama 18 mm - 0~3.000 oscillazioni/min. - piastra regolabile +/- 45° - attacco lame tp. Bosch, B&D - capacità di taglio: legno 55 mm, acciaio 6 mm - variatore di velocità - NO funzione pendolo - attacco lama a vite - base metallo - attacco aspirazione polveri - peso 1,8 kg - in scatola

CODICE	DESCRIZIONE	UM	Q.TÀ
• **099505**	SEGHETTO ALTERNATIVO 400W YAMATO	PZ	1

SEGHETTI ALTERNATIVI ELETT. YAMATO



YAMATO

Seghetto alternativo elettronico YAMATO mod. JS 570/65 - potenza 570W - corsa lama 18mm - 0~3.000 oscillazioni/min. - piastra regolabile +/-45° - attacco lame tipo Bosch-B&D - profondità di taglio: legno 65 mm, acciaio 8 mm - sgancio rapido per lama - movimento pendolare - attacco aspirazione polveri - variatore di velocità - peso 1,8 kg - in scatola

CODICE	DESCRIZIONE	UM	Q.TÀ
• **094608**	SEGHETTO ALTERNATIVO 570W YAMATO JS570/65	PZ	1

SEGHETTI ALTERNATIVI ELETT. YAMATO



YAMATO

Seghetto alternativo elettronico YAMATO mod. JS800/110 - potenza 800W - corsa lama 18 mm - 0~3.000 oscillazioni/min. - piastra regolabile +/- 45°- attacco lame tipo Bosch, B&D - capacità di taglio: legno 110 mm, acciaio 10 mm - movimento pendolare - guida laser - sgancio rapido lama - deflettore scarico polveri - attacco aspirazione polveri - sportello porta lame integrato - variatore velocità - base alluminio con funzione rilascio rapido - guida laser - peso 2,5 kg - in scatola

CODICE	DESCRIZIONE	UM	Q.TÀ
• **099506**	SEGHETTO ALTERNATIVO C/LASER 800W YAMATO	PZ	1

LAME PER SEGHETTI ALTERNATIVI



metabo

Lama per seghetti alternativi METABO - ondulata fresata HSS - attacco a "T" - per lamiera acciaio e materiali non ferrosi da 1,5-4 mm

CODICE	DESCRIZIONE	UM	Q.TÀ
104583	CF.5 LAME SEGH.MM.100 X METALL.	PZ	10
104584	CF.5 LAME SEGH.MM.106 X METALL.	PZ	1

LAME PER SEGHETTI ALTERNATIVI

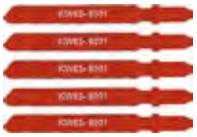

MAURER PLUS

Lame per seghetti alternativi MAURER PLUS - HSS - attacco Bosch a "T" - 32 denti per pollice - per acciaio dolce 2 mm, metalli non ferrosi 2 mm, alluminio 2 mm - per tagli diritti e fine

CODICE	DESCRIZIONE	UM	Q.TÀ
• **087550**	CF5 LAME ALT. HSS TPI X MET. BOSCH T118G	CF	100

LAME PER SEGHETTI ALTERNATIVI

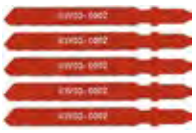

MAURER PLUS

Lame per seghetti alternativi MAURER PLUS - HSS - attacco Bosch a "T" - 24 denti per pollice - per acciaio dolce 1,5-4 mm, metalli non ferrosi 1,5-4 mm - per tagli diritti e fine

CODICE	DESCRIZIONE	UM	Q.TÀ
• **087551**	CF5 LAME ALT. HSS TPI X MET. BOSCH T118A	CF	100

LAME PER SEGHETTI ALTERNATIVI

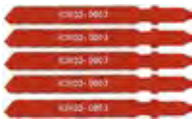

MAURER PLUS

Lame per seghetti alternativi MAURER PLUS - HSS - attacco Bosch a "T" - 12 denti per pollice - per acciaio dolce 3 mm, metalli non ferrosi 3-10 mm, alluminio 3-10 mm - per tagli diritti e fine

CODICE	DESCRIZIONE	UM	Q.TÀ
• **087552**	CF5 LAME ALT. HSS TPI X MET. BOSCH T118B	CF	100

LAME PER SEGHETTI ALTERNATIVI



LENOX

Lame per seghetti alternativi per taglio metalli - con tecnologia T2 che rende il taglio rapido ed efficente - attacco a "T"

CODICE	DESCRIZIONE	UM	Q.TÀ
113226	CF.3 LAME SEGH. 92,2X9,5X0,9 T14 X MET.LENOX	PZ	1
113227	CF.3 LAME SEGH. 92,2X9,5X0,9 T18 X MET.LENOX	PZ	1
113228	CF.3 LAME SEGH. 92,2X9,5X0,9 T24 X MET.LENOX	PZ	1
113229	CF.3 LAME SEGH. 133,4X9,5X0,9 T24 MET. LENOX	PZ	1

LAME PER SEGHETTI ALTERNATIVI



MAURER PLUS

Lame per seghetti alternativi - MAURER PLUS - HSS - attacco Black&Decker - 24 denti per pollice - per acciaio dolce, metalli non ferrosi, alluminio 1,5-4 mm - per tagli diritti e fine

CODICE	DESCRIZIONE	UM	Q.TÀ
• **090129**	CF.5 LAME ALT. HSS MM.66X24TPI PER MET.B&D	CF	100

LAME PER SEGHETTI ALTERNATIVI



MAURER PLUS

Lame per seghetto alternativo MAURER PLUS - HSS - attacco Black&Decker - 12 denti per pollice - per acciaio dolce, mettalli non ferrosi, alluminio 2 mm

CODICE	DESCRIZIONE	UM	Q.TÀ
• **090134**	CF.5 LAME ALT. HSS MM.66X32TPI PER MET. B&D	CF	100

LAME PER SEGHETTI ALTERNATIVI



MAURER PLUS

Lame per seghetto alternativo MAURER PLUS - HSS - attacco Black&Decker - 12 denti per pollice - per acciaio dolce 3-6 mm, metalli non ferrosi 3-10 mm, alluminio 3-10 mm - rettificata 75 mm - per tagli diritti e fine

CODICE	DESCRIZIONE	UM	Q.TÀ
• **090136**	CF.5 LAME ALT. HSS MM.66X12TPI PER MET. B&D	CF	100

LAME PER SEGHETTI ALTERNATIVI



MAURER PLUS

Lame per seghetti alternativi MAURER PLUS - HCS - attacco Black&Decker - 6 denti per pollice - per legno tenero, legno duro e truciolare 60 mm - per tagli curvi

CODICE	DESCRIZIONE	UM	Q.TÀ
• **090130**	CF5 LAME ALT.HCS 75X6TPI RET.CURVO XLEGNO B&D	CF	100

LAME PER SEGHETTI ALTERNATIVI

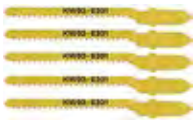

MAURER PLUS

Lame per seghetti alternativi MAURER PLUS - HCS - attacco Bosch a "T" - 12 denti per pollice - per legno (tenero, duro, truciolare, compensato) 20 mm, plastica 20 mm - per tagli curvi stretti

CODICE	DESCRIZIONE	UM	Q.TÀ
• **087553**	5 LAME ALT.HCS TPI CUR.XLEGNO BOSCH T119BO	CF	100

LAME PER SEGHETTI ALTERNATIVI



MAURER PLUS

Lame per seghetti alternativi MAURER PLUS - HCS - attacco Bosch a "T" - 9 denti per pollice - per legno tenero e duro 60 mm, plastica 60 mm - per tagli grezzi diritti

CODICE	DESCRIZIONE	UM	Q.TÀ
• **087554**	CF5 LAME ALT.HCS TPI RET.X LEGNO BOSCH T111C	CF	100

LAME PER SEGHETTI ALTERNATIVI



MAURER PLUS

Lame per seghetti alternativi - MAURER PLUS - HCS - attacco Bosch a "T" - 6 denti per pollice - per legno tenero e duro 60 mm, plastica 60 mm - per tagli grezzi, diritti e rapidi

CODICE	DESCRIZIONE	UM	Q.TÀ
• **087555**	5 LAME ALT.HCS TPI GREZZO LEGNO BOSCH T144D	CF	100

LAME PER SEGHETTI ALTERNATIVI



MAURER PLUS

Lame per seghetti alternativi MAURER PLUS - HCS - attacco Bosch a "T" - 6 denti per pollice - per legno tenero, duro e truciolare 60 mm - per tagli curvi grezzi

CODICE	DESCRIZIONE	UM	Q.TÀ
• **087556**	5 LAME ALT.HCS TPI RET.CUR.LEGN BOSCH T244D	CF	100

LAME PER SEGHETTI ALTERNATIVI



MAURER PLUS

Lame per seghetti alternativi MAURER PLUS - HCS - attacco a "T" - 6 denti per pollice - per legno tenero, legno duro, truciolare, compensato e plastica 30 mm - per tagli rapidi, diritti, fine e puliti

CODICE	DESCRIZIONE	UM	Q.TÀ
• **087557**	CF5 LAME ALT. HCS TPI FINE LEGN BOSCH T101D	CF	100

LAME PER SEGHETTI ALTERNATIVI



MAURER PLUS

Assortimento pz 10 lame per seghetto alternativo MAURER PLUS - HSS - attacco a "T" - dentatura assortita

CODICE	DESCRIZIONE	UM	Q.TÀ
• **087558**	CONF.10 LAME ASSORT.ASTUCCIO SEGHETTO ALTERN.	ST	50

LAME PER SEGHETTI ALTERNATIVI



LENOX

Lame per seghetti alternativi per uso generico - per applicazioni su legno, metallo e plastica - denti spessi e larghi per fornire durata di taglio nel metallo e nel legno con chiodi incorporati - profonde gole tra i denti che permettono il mantenimento della velocità nel legno - attacco a "T"

CODICE	DESCRIZIONE	UM	Q.TÀ
113254	CF.3 LAME SEGH. 101,6X9,5X1,3 T6 MULTI LENOX	PZ	1

LAME PER SEGHETTI ALTERNATIVI



LENOX

Lame per seghetti alternativi per taglio pulito su legno - per applicazioni su legno morbido, legno duro e materiali compositi - denti rettificati con precisione con angoli di taglio ottimizzati per una finitura pulita e resistenza alla combustione - profilo stretto per facilitare il taglio di curve strette - attacco a "T"

CODICE	DESCRIZIONE	UM	Q.TÀ
113255	CF.5 LAME SEGH. 101,6X7,9X1,5 T6 LEGNO LENOX	PZ	1
113256	CF.3 LAME SEGH. 101,6X7,9X1,5 T10 LEGNO LENOX	PZ	1
113257	CF.3 LAME SEGH.114,3X9,5X1,5 T8/12 LEGN.LENOX	PZ	1
113258	CF.3 LAME SEGH. 152,4X7,9X1,5 T6 LEGNO LENOX	PZ	1

LAME PER SEGHETTI ALTERNATIVI



MAURER PLUS

Lame per seghetto alternativo MAURER PLUS - HCS - attacco Black&Decker - 12 denti per pollice - rettificata 64 mm - per legno tenero, legno duro, truciolare, compensato 20 mm - per tagli puliti

CODICE	DESCRIZIONE	UM	Q.TÀ
• **090131**	CF5 LAME ALT. HCS 64X12TPI RET. LEGNO B&D	CF	100

LAME PER SEGHETTI ALTERNATIVI



MAURER PLUS

Lame per seghetto alternativo MAURER PLUS - HCS - attacco Black&Decker - 10 denti per pollice - rettificata 75 mm - per legno tenero, legno duro, truciolare compensato 30 mm e plastica 30 mm - per tagli puliti

CODICE	DESCRIZIONE	UM	Q.TÀ
• **090132**	CF5 LAME ALT. HCS 75X10TPI X LEGNO/PLAST. B&D	CF	100

LAME PER SEGHETTI ALTERNATIVI



MAURER PLUS

Lame per seghetto alternativo MAURER PLUS - HCS - attacco Black&Decker - 6 denti per pollice - rettificata 75 mm - per legno tenero, legno duro, truciolare, compensato 30 mm e plastica 30 mm - per tagli rapidi e puliti

CODICE	DESCRIZIONE	UM	Q.TÀ
• **090133**	CF5 LAME ALT. HCS 75X6TPI X LEGNO/PLAST. B&D	CF	100

LAME PER SEGHETTI ALTERNATIVI



MAURER PLUS

Assortimento pz 10 lame per seghetto alternativo MAURER PLUS - HSS - attacco universale - dentatura assortita

CODICE	DESCRIZIONE	UM	Q.TÀ
• **090135**	CONF.10 LAME ASSOR.ASTUCCIO SEGH.ALT.AT.UNIV.	ST	50

LAME PER SEGHETTI A GATTUCCIO



metabo

Lama METABO per seghetti a gattuccio - sega diritta - bimetallica - lunghezza 130 mm - per acciaio e metalli non ferrosi fino a 3 mm

CODICE	DESCRIZIONE	UM	Q.TÀ
104602	CONF.2 LAME GATTUCCIO X FERRO MM.130	PZ	1
104603	CONF.2 LAME GATTUCCIO X FERRO MM.205	PZ	1
104604	CONF.2 LAME GATTUCCIO X LEGNO MM.280	PZ	1

LAME PER SEGHETTI A GATTUCCIO



LENOX

Lama LENOX per seghetti a gattuccio - sega diritta - HSS - per tubi acciaio

CODICE	DESCRIZIONE	UM	Q.TÀ
109516	LAMA PER SEGA GATTUCCIO TAGLIO METALLO MM.150	PZ	5
109517	LAMA PER SEGA GATTUCCIO TAGLIO METALLO MM.200	PZ	5

LAME PER SEGHETTI A GATTUCCIO



MAURER PLUS

Lama MAURER PLUS per seghetti a gattuccio - attacco tipo Bosch

CODICE	DESCRIZIONE	UM	Q.TÀ
• **051653**	CF.5 LAME GATTUCCIO P/METALL.MM.152 DENTI 18T	ST	12
• **051654**	CF.5 LAME GATTUCCIO P/METALL.MM.228 DENTI 18T	ST	12
• **051655**	CF.5 LAME GATTUCCIO P/LEGNO MM.152 DENTI 6T	ST	12
• **051656**	CF.5 LAME GATTUCCIO P/LEGNO MM.228 DENTI 6T	ST	12

SEGHE CIRCOLARI BATTERIA YAMATO



YAMATO

Sega circolare a batteria litio 20V (solo corpo) YAMATO MYX mod. CCS 20 L - 4.200 giri/min. - dimensione lama: d.150 x 10 mm (disco in dotazione) - max capacità di taglio 90°: 48mm - max. capacità di taglio 45°: 33 mm - peso 3,3 kg - guida laser - squadra per tagli paralleli - attacco aspirazione polveri - batteria e caricabatteria non inclusi

CODICE	DESCRIZIONE	UM	Q.TÀ
• **053154**	SEGA CIRCOLARE D.150 "YAMATO MYX" 20V CORPO	PZ	1

SEGHE CIRCOLARI PORTATILI METABO



Sega circolare METABO mod. KS 55 FS da 1200 W - lama sottile riportata in metallo duro - grazie ad un espulsione ottimale della segatura, la macchina non si intasa - dispositivo di blocco contro l'azionamento accidentale dell'interruttore - raccordo per l'aspirazione - max profondità di taglio 54 mm - lama circolare in metallo duro: 10 denti - frizione di sicurezza Metabo S-automatic - coppia 4 Nm - diametro lama 160 mm - n. giri 6.000 min-1 - n. giri a carico nominale 4.200 min-1

CODICE	DESCRIZIONE	UM	Q.TÀ
110839	SEGA CIRCOLARE D- 160 1200W. MM.56 KS 55 FS	PZ	1

SEGHE CIRCOLARI PORTATILI AEG



Sega circolare AEG mod. KS12-1 da 1200 W - diametro lama 190 mm - profondità di taglio max. 62 mm (90°) - fino a 5.500 giri/min - predisposta per attacco con bidone aspiratore AEG - compatta e leggera - guida laterale inclusa - dotazione: guida laterale, lama, chiave

CODICE	DESCRIZIONE	UM	Q.TÀ
113606	SEGA CIRCOLARE"AEG"D.190 1200W MM.62 KS12-1	PZ	1

SEGHE CIRCOLARI PORTATILI AEG



Sega circolare AEG mod. KS66-2 KIT1 da 1600 W - diametro lama 190 mm - inclinazione 0-56° - protezione superiore ed inferiore della lama in magnesio - predisposta per attacco con bidone aspiratore AEG - dotazione: guida laterale, 1 per lama 24 denti, 1 per lama 48 denti, chiave

CODICE	DESCRIZIONE	UM	Q.TÀ
113975	SEGA CIRCOLARE D.190 2 LAME 1600W KS66-2 KIT1	PZ	1

SEGHE CIRCOLARI PORTATILI YAMATO



Sega circolare portatile YAMATO mod. CS 1200 185 da 1.200W - 4.800 giri/min. - diam. lama denti carburo di tungsteno 185 mm - foro lama 20 mm - max capacità di taglio: (90°) 65 mm, (45°) 45 mm - regolazione profondità taglio - piastra regolabile - squadra per tagli paralleli - peso 3,5 kg - in scatola

CODICE	DESCRIZIONE	UM	Q.TÀ
• **099503**	SEGA CIRCOLARE "YAMATO" 1200W MM.185	PZ	1

SEGHE CIRCOLARI PORTATILI YAMATO



Sega circolare portatile YAMATO mod. CS-L1500 185 da 1.500W - 4.700 giri/min. - diam. lama denti carburo di tungsteno 185 mm - foro lama 20 mm - max capacità di taglio: 63mm (90°), 45mm (45°) - regolazione profondità di taglio - piastra regolabile - guida laser - squadra per tagli paralleli - peso 4,5 kg - in scatola

CODICE	DESCRIZIONE	UM	Q.TÀ
• **099504**	SEGA CIRCOLARE "YAMATO" C/LASER 1500W MM.185	PZ	1

TRONCATRICI PER LEGNO



Troncatrice per legno FEMI mod. TR076 D210 d30 da 1200W - 4500 giri/min. - piano superiore in alluminio rigido e solido - nuova impugnatura e nuova alzata piano regolabile - morsetto verticale - spingilegno - chiavi di corredo - asta fermo barra

CODICE	DESCRIZIONE	UM	Q.TÀ
112635	TRONCATRICE X LEGNO MM.210 1200W FEMI TR076	PZ	1

TRONCATRICI PER LEGNO



Troncatrice per legno FEMI mod. TR305I D305 d30 da 1400W - 2850 giri/min. - struttura interamente in alluminio - motore ad induzione silenzioso - design ergonomico dell'impugnatura - piano superiore in alluminio - in dotazione: morsetto verticale - chiavi di corredo - sacchetto raccoglipolvere - asta fermo barra

CODICE	DESCRIZIONE	UM	Q.TÀ
113044	TRONCATRICE X LEGNO MM.305 1400W FEMI TR305I	PZ	1

TRONCATRICI PER LEGNO



Troncatrice per legno FEMI mod. XXX EVO D305 d30 da 1500W - 2850 giri/min. - struttura interamente in alluminio - motore ad induzione silenzioso - nuova base con appoggio pezzi scorrevole - nuova impugnatura T.P.S - regolazione micrometrica del piano superiore - morsetto verticale - asta fermo barra per l'esecuzione di tagli in serie - protezione supplementare e spingilegno - lama con inserti in Widia cromata e con intagli afoni

CODICE	DESCRIZIONE	UM	Q.TÀ
113471	TRONCATRICE X LEGNO MM.305 1500W FEMI XXX EVO	PZ	1

TRONCATRICI PER LEGNO E ALLUMINIO



Troncatrice per legno e alluminio FEMI mod. TR 250i Double Cut - motore ad induzione silenzioso 1200 W - struttura in alluminio pressofuso - lama da 250 mm f.30 - lama speciale per taglio dell'alluminio e del legno

CODICE	DESCRIZIONE	UM	Q.TÀ
113041	TRONCATRICE X LEGNO/ALLUMINIO MM.250 1200W	PZ	1

TRONCATRICI PER LEGNO



Troncatrice per legno FEMI mod. TR090 D305 d30 da 2000W - 4200 giri/min.- alzata piano con doppia guida - gruppo snodo posteriore solido e resistente - piano superiore maggiorato - barre di appoggio laterali - morsetto verticale - spingilegno - chiavi di corredo - aste fermo barra - sacchetto raccoglipolvere

CODICE	DESCRIZIONE	UM	Q.TÀ
112636	TRONCATRICE X LEGNO MM.305 2000W FEMI TR090	PZ	1

BANCHI SEGA



Banco sega YAMATO mod. TBS 315K - 2000W - tensione di alimentazione e frequenza: 230V - 50Hz - 2.800 giri/min - diametro lama carburo di tungsteno: 315 mm - dimensione piano di lavoro 800x550 mm - dimensione estensione: 800x400 mm - foro della lama: 30 mm - numero denti lama: 24 - max capacità di taglio 45°-90°: 60-83 mm - attacco aspirazione: 35 mm - peso 44kg

CODICE	DESCRIZIONE	UM	Q.TÀ
• **098471**	BANCO SEGA YAMATO 2000W D.315 F.30 CM.80X55	PZ	1

TRONCATRICI PER LEGNO



Troncatrice per legno YAMATO mod. TCS 250 - potenza 1.800W - 230V - 4.200 giri/min. - diametro lama carburo di tungsteno 250x30 mm - capacità di taglio banco 43 mm - capacità di taglio troncatrice 90° 135x70 mm, 45° 90x70 mm - smusso 135x50 mm - piano di lavoro superiore 426x332 mm - peso 16 kg - deflettore scarico polveri - fornita con: lama 24 denti in Widia, spingipezzo, sacchetto raccogli trucioli e goniometro a guida per taglio sul piano superiore

CODICE	DESCRIZIONE	UM	Q.TÀ
• **094797**	TRONCATRICE PROF. X LEGNO MM.250 1800W YAMATO	PZ	1

SEGHE A NASTRO PER METALLI



Sega a nastro FEMI mod. 780XLNEW - 850 W monofase 230V - 50 Hz - capacità di taglio maggiorate: 105 mm - angolo di taglio regolabile da 0° e 45° sinistra - due velocità a commutazione elettronica - funzione antiripristino di sicurezza - taglio senza lubrificazione - dispositivo di blocco arco per un facile trasporto - sviluppo lama 1330x13x0,6 mm - ideale per materiali ferrosi

CODICE	DESCRIZIONE	UM	Q.TÀ
113783	SEGA A NASTRO FEMI-780XL 850W 2V. 1330X13X0,6	PZ	1

SEGHE A NASTRO PER METALLI



Sega a nastro FEMI professionale - motore monofase 1300 W dotato di regolatore elettronico di velocità Constant Speed, limitatore amperometrico e protezione termica - sviluppo lama 1440x13x0,65 - grande capacità di taglio - sistema rotazione lama NG SYSTEM che permette una riduzione dei tempi di taglio fino al 60% - tendilama frizionato - taglio senza lubrificazione - angolo di taglio regolabile da 0° a 60° sinistra con blocco rapido 45° e 60° - doppio guidalama anteriore e posteriore - peso 18 kg

CODICE	DESCRIZIONE	UM	Q.TÀ
111845	SEGA NASTRO DA BANCO FEMI MONOF. 1300W	PZ	1

SEGHE A NASTRO PER METALLI



Sega a nastro FEMI mod. 785XL professionale - 1600 W monofase 230V - 50 Hz - capacità di taglio maggiorata e unica: 205 x 150 mm - sistema esclusivo del braccio rototraslante - taglio senza lubrificazione - angolo di taglio regolabile da 0° a 45° sinistra - base con morsa integrata - tensionatore lama di pratico utilizzo con indicatore visivo - funzione antiripristino di sicurezza - dotata di: asta fermo barra regolabile per l'esecuzione di tagli in serie. (L= 500mm) - maniglie per il trasporto - filtro per l'abbattimento dei disturbi elettromagnetici conforme alle normative vigenti - ideale per materiali ferrosi

CODICE	DESCRIZIONE	UM	Q.TÀ
113043	SEGA A NASTRO FEMI-785XL 1600W 2V.1735X13X0,9	PZ	1

BASAMENTI PER SEGHE A NASTRO



Banco pieghevole SMARTY art. 330 - larghezza banco: 990 mm - estensione max rulliera dal banco: 450 mm - larghezza massima con estensioni: 1890 mm - altezza max rulliera dal banco: 175 mm - altezza banco da terra: 835 mm - portata massima in colonna: 100 kg - in dotazione: due rullierre e due staffe universali

CODICE	DESCRIZIONE	UM	Q.TÀ
113469	BANCO PIEGHEVOLE "SMARTY" C/RULLIERA FEMI 330	PZ	1

PISTOLE TERMICHE



Pistola termica METABO mod. HE 20-600 da 2.000 W - temperatura aria 80-600°C - portata d'aria 150/300/500 L/min - peso 0,62 kg - dotazione: ugello piatto (50 mm), ugello deflettore, ugello di riduzione (9 mm), metaBOX 145

CODICE	DESCRIZIONE	UM	Q.TÀ
113959	PISTOLA TERMICA 2000 W 600°C HE 20-600	PZ	1

PISTOLE TERMICHE



Pistola termica AEG mod. HG600VK - potenza 2.000 W - 6 regolazioni della temperatura 90-600°C - portata d'aria 345/434 l/min. - parte posteriore del termosoffiatore ottimizzata in gomma, per fungere da comoda base di appoggio

CODICE	DESCRIZIONE	UM	Q.TÀ
113974	PISTOLA TERMICA 2000W. 600° "AEG" HG600V	PZ	1

PISTOLE TERMICHE



Pistola termica YAMATO mod. PT 2000 N - 2.000W - volume d'aria 300-500 L/min - temperatura aria 450°C (I), 600°C (II) - peso 0,70 kg - in dotazione: 4 ugelli + raschietto - in scatola

CODICE	DESCRIZIONE	UM	Q.TÀ
• **054503**	PISTOLA TERMICA YAMATO 2000W PT2000 C/SCATOLA	PZ	1

PISTOLE TERMICHE



Pistola termica YAMATO mod. PT 200 DK - 2.000W - temperatura aria 50°C~630° - volume aria: 120-550 L/min. - LCD display con indicatore di temperatura - protezione termica che previene danneggiamenti degli elementi riscaldanti - 5 livelli di flusso aria per un ampio range di utilizzo - 0,84 kg - valigetta in plastica con accessori

CODICE	DESCRIZIONE	UM	Q.TÀ
• **099382**	PISTOLA TERMICA YAMATO 2000W C/VALIGET.+ ACC.	PZ	1

PISTOLE TERMICHE



YAMATO

Pistola termica a batteria litio 20V (solo corpo) YAMATO MYX mod. CGH 20 L - temperatura 550°C - volume aria: 200 L/min - peso 0,6 kg - luce frontale - 3 ugelli - batteria e caricabatteria non inclusi - tecnologia innovativa di riscaldamento delle resistenze con controllo elettronico - 5 secondi per raggiungere la temperatura di utilizzo

CODICE	DESCRIZIONE	UM	Q.TÀ
• **080161**	PISTOLA TERMICA "YAMATO MYX" 550° 20V CORPO	PZ	1

PISTOLE A SPRUZZO



YAMATO

Pistola a spruzzo YAMATO mod. PS 800 - 800W - 220-240V ~50/60Hz - portata: 1.100 ml/min - Max. viscosità : 70 DIN-s - ugello diam. 2,5 mm - pressione aria: 0,1-0,3 Bar - capacità serbatoio: 900 ml - lunghezza tubo aria: 1,8 m - peso 3 kg - ugello regolabile con 3 diversi tipi di spruzzo: verticale, orizzontale e circolare - regolazione flusso uscita colore - accessori compresi: 1 cinghia per facile trasporto, 1 misuratore di viscosità , 1 ago per pulizia ugello

CODICE	DESCRIZIONE	UM	Q.TÀ
• **099523**	PISTOLA A SPRUZZO 800W 1100 ML/MIN YAMATO	PZ	1

PISTOLE SPRAY



YAMATO

Pistola a spruzzo a batteria (solo corpo) YAMATO MYX mod. CPS 20 L - 20V - capacità serbatoio: 900 ml - portata massima spruzzo: 700ml/min - viscosità massima 60Din/sec - ugello standard diam. 2,5mm - riempimento facilitato senza staccare la pistola - 3 modalità di spruzzo (verticale, orizzontale o circolare) - getto regolabile - manopola per regolare il flusso di vernice - punta dell'ugello rimovibile - testa a sgancio rapido per una facile pulizia - accessori: 1 spazzola e 1 ago per pulizia ugello, 1 misurino per viscosità, 1 chiave per ugello, 1 ugello di plastica diam. 2.0mm - 1,45 kg - batteria e caricabatteria non inclusi

CODICE	DESCRIZIONE	UM	Q.TÀ
• **081067**	PISTOLA SPRAY BATT."YAMATO MYX" 20V CORPO	PZ	1

ASPIRATORI A BATTERIA



MAURER

Mini idroaspiratore MAURER per polveri e liquidi - a batteria ricaricabile - 12V - 1300 Ah Ni-Mh - tempo medio di utilizzo 20 minuti - potenza aspirazione 25 Kpa - rumorosità < 75bB - capacità serbatoio polvere 0,4 L - peso 1,3 kg - accessori bocchetta per liquidi, bocchetta per fessure, spazzola, supporto da muro, caricabatterie

CODICE	DESCRIZIONE	UM	Q.TÀ
• **096999**	IDROASPIRATORE PORT."MAURER"12V C/BAT.RIC+ACC	PZ	1

ASPIRATORI PER SOLIDI E LIQUIDI



KÄRCHER

Idroaspiratore per solidi e liquidi KARCHER mod. WD2 PLUS V-12/4/18 - potenza d'aspirazione reale: 180 Air W - assorbimento: 1000 W - capacità vano raccolta: 12 L

CODICE	DESCRIZIONE	UM	Q.TÀ
114383	IDROASPIRATORE 1000W WD2 PLUS V-12/4/18 LT.12	PZ	1

ASPIRATORI PER SOLIDI E LIQUIDI



KÄRCHER

Idroaspiratore per solidi e liquidi KARCHER mod. WD 3 V-19/4/20 - potenza d'aspirazione reale: 180 Air W - assorbimento 1000 W - capacità vano raccolta: 19 L

CODICE	DESCRIZIONE	UM	Q.TÀ
114384	IDROASPIRATORE 1000W WD 3 V-19/4/20 LT.19	PZ	1

ASPIRATORI PER SOLIDI E LIQUIDI



KÄRCHER

Idroaspiratore per solidi e liquidi KARCHER mod. WD 4 V-20/5/20 - potenza d'aspirazione reale: 220 Air W - assorbimento 1000 W - capacità vano raccolta: 20 L

CODICE	DESCRIZIONE	UM	Q.TÀ
114529	IDROASPIRATORE 1000W WD 4 V-20/5/22 LT.20	PZ	1

ASPIRATORI PER SOLIDI E LIQUIDI



KÄRCHER

Idroaspiratore per solidi e liquidi KARCHER mod. KWD 5 V-25/5/22 - potenza d'aspirazione reale: 240 Air W - assorbimento 1100 W - capacità vano raccolta: 25 L

CODICE	DESCRIZIONE	UM	Q.TÀ
114386	IDROASPIRATORE 1100W KWD 5 V-25/5/22 LT.25	PZ	1

ASPIRATORI PER SOLIDI E LIQUIDI



KÄRCHER

Idroaspiratore per solidi e liquidi KARCHER mod. NT 30/1 ME CLASSIC - potenza 1500W - capacità serbatoio 30 L - portata aria: 59 L/s - depressione: 227/27,7 mbar/kPa - DN tubo 35 mm - cavo elettrico: 6,5 m - 78 dB(A) - 220-240V - 50-60 Hz - peso senza accessori: 8 kg - dimensioni (Lu x La x H): 375 x 360 x 645 mm - turbina potente, aspirazione ottima - filtro a cartuccia, permette di aspirare senza sacchetto filtro - paraurti tondo di protezione - vano di raccolta in acciaio inox - maniglia per il trasporto

CODICE	DESCRIZIONE	UM	Q.TÀ
114382	IDROASPIRATORE 1500W NT30/1MECLASSIC IN LT.30	PZ	1

ASPIRATORI PER SOLIDI E LIQUIDI



KÄRCHER

Idroaspiratore per solidi e liquidi KARCHER mod. NT 50/2 Me CLASSIC - serbatoio inox da 50L - 2.300W - portata d'aria 2x53 l/s - depressione: 225 mbar - 2 motori - rumorosità 76 dB/A - lunghezza cavo 7,5 m - diametro tubo 40 mm - montato su ruote - in dotazione tubo aspirazione completo, tubo metallo 2 x 0,55 m, lancia piatta, bocchetta pavimento doppio uso e filtro a cartuccia - (L x P x H) 560x502x687 mm

CODICE	DESCRIZIONE	UM	Q.TÀ
112226	IDROASPIRATORE 2300W NT50/2MECLASSIC IN LT.50	PZ	1

ASPIRATORI PER SOLIDI E LIQUIDI



YAMATO

Idroaspiratore YAMATO per solidi e liquidi mod. 1,2/15 - serbatoio in polipropilene da 15 L - potenza 1.200 W - potenza aspirazione 17 Kpa - diametro serbatoio: 295 mm - lunghezza cavo: 4,5 m - tubo flessibile: diam.32 mm x 1,5 m - montato su ruote - peso 7 kg - completo di accessori

CODICE	DESCRIZIONE	UM	Q.TÀ
• **095815**	IDROASPIRATORE YAMATO 1200W VASCA PLAST.LT.15	PZ	1
096199	CF.5 SACCHETTI X IDROASPIR.DA LT.15 95815	CF	1

ASPIRATORI PER SOLIDI E LIQUIDI



YAMATO

Idroaspiratore YAMATO per solidi e liquidi e funzione soffiante mod. 1,2/20 - potenza 1.200 W - potenza aspirazione: 17Kpa - serbatoio acciaio inox da 20L - diametro serbatoio: 295 mm - materiale - lunghezza cavo: 4,5 m - tubo flessibile: diam. 32 mm x 1,5 m - montato su ruote - completo di accessori - peso 7 kg

CODICE	DESCRIZIONE	UM	Q.TÀ
• **095821**	IDROASPIRATORE YAMATO 1200W VASCA INOX LT.20	PZ	1
096200	CF.5 SACCHETTI X IDROASPIR.DA LT.20 95821	CF	1

ASPIRATORI PER SOLIDI E LIQUIDI



YAMATO

Idroaspiratore YAMATO per solidi e liquidi e funzione soffiante mod. 1,4/30N - serbatoio inox da 30 L - potenza 1.400W - potenza aspirazione: 17 Kpa - diametro serbatoio: 295 mm - lunghezza cavo: 4,5 m - tubo flessibile: diam. 32 mm x 1,5 m - presa elettroutensile sincronizzata - filtro a cartuccia - montato su ruote - peso 9 kg - completo di accessori

CODICE	DESCRIZIONE	UM	Q.TÀ
• **095827**	IDROASPIRATORE YAMATO 1400W VASCA INOX LT.30	PZ	1
096202	CF.5 SACCHETTI X IDROASPIR.DA LT.30 95827	CF	1

ASPIRATORI PER SOLIDI E LIQUIDI



YAMATO

Idroaspiratore per solidi e liquidi YAMATO mod. 1,4/30k con funzione soffiante - serbatoio inox da 30L - potenza 1.400W - potenza aspirazione 18 Kpa - doppio filtro (filtro tessuto - filtro HEPA) + pulsante pulizia filtro - presa elettroutensile sincronizzata - motore 500 ore 100% rame - rumorosità 80 dB - tubo flessibile: diam. 32 mm x 1,5 m - montato su ruote - completo di accessori - peso 8,5 kg

CODICE	DESCRIZIONE	UM	Q.TÀ
• **099289**	IDROASPIRATORE 1400W INOX LT.30 DOPPIO FILTRO	PZ	1

ASPIRATORI PER SOLIDI E LIQUIDI



YAMATO

Idroaspiratore YAMATO per solidi e liquidi mod. 1,2/50 N - serbatoio acciaio inox da 50 L - potenza 1.200W bistadio - potenza aspirazione: 19Kpa - diametro serbatoio: 350 mm - lunghezza cavo: 4,5 m - tubo flessibile: diam. 35 mm x 1,5 m - presa elettroutensile sincronizzata - filtro a cartuccia - montato su ruote - peso 13,8 - completo di accessori

CODICE	DESCRIZIONE	UM	Q.TÀ
• **095893**	IDROASPIRATORE YAMATO 1200W VASCA INOX LT.50	PZ	1
061676	TUBO FLESS.D.35 MT.1,5 X IDROASP.LT.50 95893	PZ	1
096201	CF.5 SACCHETTI X IDROASPIRAT. DA LT.50 95893	CF	1

ASPIRATORI PER SOLIDI E LIQUIDI



YAMATO

Idroaspiratore per solidi e liquidi YAMATO mod. 1,0/70 3POWER - potenza 1.000 x 3 W - potenza aspirazione: 20 Kpa - serbatoio inox da 70L - diametro serbatoio: 420 mm - materiale serbatoio: acciaio inox 0,7 mm - lunghezza cavo: 4,5 m - tubo flessibile: diam. 38 mm x 2,5 m - filtro in panno - montato su ruote - peso 27 kg - completo di accessori

CODICE	DESCRIZIONE	UM	Q.TÀ
• **095894**	IDROASPIRATORE YAMATO 3X1000W VASCA INOX LT70	PZ	1
061674	TUBO FLESS.D.38 MT.2,5 X IDROASP.LT.70 95894	PZ	1
061675	FILTRO IN PANNO X IDROASPIRAT.LT.70 95894	PZ	1

ASPIRATORI PER SOLIDI E LIQUIDI



YAMATO

Idroaspiratore per solidi e liquidi a batteria litio (solo corpo) YAMATO MYX mod. CV 20/20L - 20V - potenza aspirazione: 8 KPa - diametro tubo: 39mm - serbatoio acciaio inox: 20L - peso 4,3 kg - accessori: filtro HEPA, filtro spugna, sacchetto di carta, 3 tubi rigidi, 1 bocchetta piccola e 1 spazzola larga - batteria e caricabatteria non inclusi

CODICE	DESCRIZIONE	UM	Q.TÀ
• **080688**	IDROASPIRAT.YAMATO "MYX" 20LT.INOX 20V CORPO	PZ	1
• **080928**	TUBO FLESSIBILE"YAMATO"P/IDROASPIRATORE 80688	PZ	1
080919	FILTRO SPUGNA"YAMATO"X IDROASPIRATORE 80688	PZ	40
080929	SACCHETTO LT.20 X IDROASPIRAT."YAMATO" 80688	PZ	110

ASPIRATORI PER SOLIDI E LIQUIDI



YAMATO

Aspiracenere elettrico YAMATO mod. CINIX con motore silenziato - funzione aspirazione e soffiaggio - potenza 800 W - capacità di aspirazione 16 Kpa - serbatoio in acciaio inox da 15 L - tubo flessibile e metallo diam. 44 mm x 1,25 m - doppia lancia di aspirazione cilindrica e con riduzione - filtro in microfibra ignifugo e lavabile - peso 3 kg

CODICE	DESCRIZIONE	UM	Q.TÀ
• **093740**	ASPIRACEN. INOX SIL.YAMATO 800W LT.15 MT.1,2	PZ	1
061414	TUBO FLESS.+ LANCIA X ASPIRACEN. FI93740 800W	PZ	1

ASPIRATORI PER SOLIDI E LIQUIDI



YAMATO

Aspiracenere elettrico YAMATO mod. CINDEX - 1200 W - funzione aspirazione - serbatoio acciaio inox: 15 L - tubo di aspirazione flessibile in metallo rivestito in plastica diam. 30 mm x 1 m - tubo alluminio 20 cm - filtro a cartuccia - rumore 81 dB - peso: 3 kg - lunghezza cavo 2 m - colore nero

CODICE	DESCRIZIONE	UM	Q.TÀ
• **051206**	ASPIRACEN.ELETR."YAMATO"1200W LT.15 MT.2 NERO	PZ	1

ASPIRATORI PER SOLIDI E LIQUIDI



YAMATO

Aspiracenere a batteria litio (solo corpo) YAMATO MYX mod. AV 15/20L - 20V - potenza aspirazione: 8 KPa - serbatoio in acciaio verniciato nero 15L - tubo aspirazione: diam. 36mm x 1,2 m - tubo alluminio: 20cm - tempo di utilizzo con batteria 2.0Ah: circa 13-15 min - filtro: HEPA + filtro in tessuto ignifugo - peso 2,70 kg - batteria e caricabatteria non incluse

CODICE	DESCRIZIONE	UM	Q.TÀ
• **080691**	ASPIRACENERE YAMATO"MYX" 15LT. 20V CORPO	PZ	1
• **080910**	TUBO FLESSIBILE+LANCIA"YAMATO"X ASPIRAC.80691	PZ	1
080930	FILTRO IN TESSUTO "YAMATO" P/ASPIRACEN. 80691	PZ	40

ASPIRATORI PER SOLIDI E LIQUIDI - ACCESSORI



Tubo flessibile per aspiracenere cod. 098467 diam. 35 mm

CODICE	DESCRIZIONE	UM	Q.TÀ
061616	TUBO FLESSIBILE X ASPIRACENERE 800W 98467	PZ	1

ASPIRATORI PER SOLIDI E LIQUIDI - ACCESSORI



Tubo flessibile per idroaspiratori cod.095815, 095821, 095827 diametro 32 mm

CODICE	DESCRIZIONE	UM	Q.TÀ
061671	TUBO FLESS.D.32 MT.1,5 X IDROASP.LT.15/20/30	PZ	1
099876	TUBO FLESS.D.32 MT. 3 X IDROASP.LT.15/20/30	PZ	1

ASPIRATORI PER SOLIDI E LIQUIDI - ACCESSORI.



Filtro di ricambio per aspiracenere YAMATO cod. 093740, 095815 e 095821

CODICE	DESCRIZIONE	UM	Q.TÀ
061413	FILTRO RICAMBIO P/93740-95815-95821	CF	50

ASPIRATORI PER SOLIDI E LIQUIDI - ACCESSORI.



Tubo telescopico - diametro 32 mm - per idroaspiratori da 15/20/30 litri

CODICE	DESCRIZIONE	UM	Q.TÀ
061673	TUBO TELESCOP.X IDROASP."YAMATO"D.32 MT.1,5	PZ	1

ASPIRATORI PER SOLIDI E LIQUIDI - ACCESSORI



KÄRCHER

Filtro a cartuccia per idroaspiratore mod. WD 2 Plus V-12/4/18/C e WD 3 S V-17/4/21 e WD 3 V-17/4/21

CODICE	DESCRIZIONE	UM	Q.TÀ
114387	FILTRO A CARTUCCIA X IDROASPIRATORI WD2/WD3	PZ	1

ASPIRATORI PER SOLIDI E LIQUIDI - ACCESSORI



YAMATO

Filtro a cartuccia per idroaspiratore cod. 099289

CODICE	DESCRIZIONE	UM	Q.TÀ
099332	FILTRO A CARTUCCIA X IDROASPIRATORE 99289	PZ	1

ASPIRATORI PER SOLIDI E LIQUIDI - ACCESSORI



Filtro a cartuccia per idroaspiratori YAMATO da 30/50 L

CODICE	DESCRIZIONE	UM	Q.TÀ
061672	FILTRO CARTUC.X IDROASP.LT.30/50 95827/95893	PZ	1

ASPIRATORI PER SOLIDI E LIQUIDI - ACCESSORI



YAMATO

Filtro a tessuto per idroaspiratore cod. 099289

CODICE	DESCRIZIONE	UM	Q.TÀ
099333	FILTRO A TESSUTO X IDROASPIRATORE 99289	PZ	1

ASPIRATORI PER SOLIDI E LIQUIDI - ACCESSORI



YAMATO

Filtro hepa YAMATO per aspiracenere cod. 080691 e idroaspiratore cod. 080688

CODICE	DESCRIZIONE	UM	Q.TÀ
080918	FILTRO HEPA P/ASPIRAC.80691 E IDROASP.80688	PZ	1

ASPIRATORI PER SOLIDI E LIQUIDI - ACCESSORI



YAMATO

Filtro hepa YAMATO per aspiracenere cod. 080691 e idroaspiratore cod. 080688

CODICE	DESCRIZIONE	UM	Q.TÀ
097413	FILTRO HEPA P/YAMATO MYX 80691 E 80688	PZ	24

ASPIRATORI PER SOLIDI E LIQUIDI - ACCESSORI



YAMATO

Spazzola con ruote YAMATO - per idroaspiratori - diametro 32 mm

CODICE	DESCRIZIONE	UM	Q.TÀ
• **061143**	SPAZZOLA PLAST.C/RUOT"YAMATO"X IDROASPIRATORI	PZ	1

ASPIRATORI PER SOLIDI E LIQUIDI - ACCESSORI



KÄRCHER

Sacchetti filtro in pile per idroaspiratore mod. NT 38/1 Me Classic Edition - confezione 5 pezzi

CODICE	DESCRIZIONE	UM	Q.TÀ
114364	CF.5 SACCHETTI FILTRO PILE X IDROASP.NT38/1ME	PZ	1

ASPIRATORI PER SOLIDI E LIQUIDI - ACCESSORI



KÄRCHER

Sacchetti di carta per idroaspiratore KARCHER mod. NT 50/2 Me CLASSIC - confezione da 5 pezzi

CODICE	DESCRIZIONE	UM	Q.TÀ
112244	CF.5 SACCHETTI CARTA X IDROASPIRATORE NT 50/2	PZ	1

ASPIRATORI PER SOLIDI E LIQUIDI - ACCESSORI



KÄRCHER

Sacchetti filtro carta per idroaspiratore KARCHER mod. WD 2 - confezione da 5 pezzi

CODICE	DESCRIZIONE	UM	Q.TÀ
112245	CF.5 SACCHETTI FILTRO CARTA X IDROASPIRA. WD2	PZ	1

ASPIRATORI PER SOLIDI E LIQUIDI - ACCESSORI



KÄRCHER

Sacchetti filtro in vello per idroaspiratori KARCHER mod. WD - macchine compatibili: WD 2 Plus V-12/4/18/C - WD 3 S V-17/4/21 - WD 3 V-17/4/21 - dimensioni (Lu x La x H) (mm) 230 x 200 x 12

CODICE	DESCRIZIONE	UM	Q.TÀ
114388	CF.4 SACCHETTI FILTRO VELLO X IDROASP. WD2-WD3	PZ	1

ASPIRATORI PER SOLIDI E LIQUIDI - ACCESSORI



KÄRCHER

Sacchetti filtro carta per idroaspiratore KARCHER mod. WD

CODICE	DESCRIZIONE	UM	Q.TÀ
113927	CF.4 SACC. FILTRO IN VELLO IDROASP.WD 4-5-6	PZ	1

IDROPULITRICI A CALDO



KÄRCHER

Idropulitrice a caldo KARCHER mod. HDS 5/11 U per l'artigiano o piccole officine - pressione max: 110 bar - 2,2 kW - portata max: 450 L/h - serbatoio combustibile: 6,5L - consumo gasolio: 2,4 Kg/h - temperatura max: 80°C - 65,4 kg - (Lu x La x H) 618x618x994 mm - pompa anti perdita e serbatoio carburante pensati per il trasporto in orizzontale - pistola ad alta pressione EASY!Force, lancia a spruzzo inox 840 mm, un ugello triplo (0°/25°/40°), raccordi rapidi EASY!Lock, tubo alta pressione in gomma da 10 m - maniglia telescopica - vano accessori integrato

CODICE	DESCRIZIONE	UM	Q.TÀ
112370	IDROPUL. CALDO KARCHER 110 BAR HDS 5/11U NEW	PZ	1

IDROPULITRICI A CALDO



KÄRCHER

Idropulitrice verticale a caldo KARCHER mod. HDS 5/15 U - 230V monofase 2 poli - per soluzioni di pulizia professionali - filtro acqua - protegge efficacemente la pompa ad alta pressione dalle impurità - design compatto - pompa e serbatoio carburante con chiusura di sicurezza per il trasporto sdraiato - tensione ~/V/Hz 1/230/50 - 2,7 kW - portata 450 L/h - pressione bar 150 - serbatoio combustibile 6,5L - 77 dB(A) - consumo gasolio 2,4 Kg/h - Max temperatura uscita 80°C - resa oraria teorica 280 m2/h - 74 Kg - (Lu x La x H) 620 x 620 x 990 mm - in dotazione: pistola, tubo alta pressione 10 m, tubo alta pressione 15 m (solo Versione UX), lancia Inox 840 mm, ugello triplo (0°/25°/40°)

CODICE	DESCRIZIONE	UM	Q.TÀ
113694	IDROPULITRICE CALDO KARCHER 120 BAR HDS 5/15U	PZ	1

IDROPULITRICI A FREDDO



KÄRCHER

Idropulitrice a freddo KARCHER mod. K3 art. 1.601-888.0 - con ruote - pressione massima 120 bar - potenza 1600 W - portata massima 380 lt/h - leggera e maneggevole - La dotazione comprende: una pistola con aggancio Quick Connect, un tubo alta pressione in gomma da 6 metri, una lancia Vario Power per regolare la pressione e un ugello mangiasporco - il detergente va versato direttamente nell'apposito serbatoio, facile e veloce - con Quick Connect per aggancio e sgancio rapido del tubo - peso: 5,8 kg - dimensioni: (Lu x La x H) 27,5x27,5x80,3 cm

CODICE	DESCRIZIONE	UM	Q.TÀ
114372	IDROPULITRICE A FREDDO 120 BAR KARCHER K3	PZ	1

IDROPULITRICI A FREDDO



KÄRCHER

Idropulitrice a freddo KARCHER mod. K3 COMPACT - pressione max: 120 bar - portata max: 380 l/h - resa: 25 mq/h - potenza: 1,6 kW - temperatura ingresso acqua max 40°C - tubo alta pressione 6 m - peso senza acessori 4,2 kg - dimensioni (Lu x La x H) 264 x 256 x 450 mm - compatta e leggera, facile da trasportare - manico telescopico - tubo d'aspirazione per l'utilizzo di detergenti - dotata di una pistola a spruzzo Quick Connect, lance Vario Power e Dirt blaster - ideale per sporco leggero

CODICE	DESCRIZIONE	UM	Q.TÀ
114110	IDROPUL.A FREDDO 120 BAR KARCHER K3 COMPACT	PZ	1

IDROPULITRICI A FREDDO



KÄRCHER

Idropulitrice a freddo KARCHER mod. K4 X RANGE - WCM: (motore raffreddato ad acqua: utilizzo continuo, lunga durata - ugello rotante DIRTBLASTER: 60% di efficacia in più - regolazione detergente: niente sprechi, minor impatto ecologico - pressione max: 130 bar - potenza 1,8 kW - portata max: 420 l/h - resa: 30 mq/h - temperatura ingresso acqua max 40°C - tubo ad alta pressione 6 m - peso senza accessori 11,8 kg - dimensioni (Lu x La x H) 300 x 394 x 876 mm - compatta, leggera, facile da trasportare - manico telescopico - tubo di aspirazione per l'utilizzo di detergenti - pistola a spruzzo ad alta pressione - lance Vario Power e Dirt Blaster - ideale per sporco medio

CODICE	DESCRIZIONE	UM	Q.TÀ
112217	IDROPULIT.FREDDO 130 BAR KARCHER K4 X RANGE	PZ	1

IDROPULITRICI A FREDDO



KÄRCHER

Idropulitrice a freddo KÄRCHER mod. K5 POWER CONTROL - pressione max 145 bar - portata max 500 L/h - resa 40 mq/h - potenza allacciata 2,1 kW - temperatura ingresso acqua max 40°C - tubo ad alta pressione 10 m - peso senza accessori 13 kg - dimensioni (Lu x La x H) 402 x 306 x 588 mm - supporto tramite App Home&Garden (tutta l'esperienza Kärcher per ottenere risultati di pulizia ottimali) - maniglia telescopica - motore raffreddato ad acqua - pistola a spruzzo ad alta pressione con display manuale per controllo pressione e detersivo - lance Vario Power e Dirt Blaster - Plug 'n' Clean: innovativo dispositivo di inserimento per flaconi di detergente Kärcher

CODICE	DESCRIZIONE	UM	Q.TÀ
113990	IDROP.FREDDO 145 BAR KARCHER K5 POWER CONTROL	PZ	1

IDROPULITRICI A FREDDO



KÄRCHER

Idropulitrice a freddo KARCHER mod. K5 X RANGE - WCM (motore raffreddato ad acqua): utilizzo continuo, lunga durata - ugello mangiasporco - regolazione detergente: niente sprechi, minor impatto ecologico - pressione max: 145 bar - potenza 1,8 kW - portata max: 500 L/h - resa: 40 mq/h - temperatura ingresso acqua max 40°C - potenza 2100W - tubo ad alta pressione 8 m - compatta, leggera, facile da trasportare - manico telescopico - tubo di aspirazione per l'utilizzo di detergenti - pistola a spruzzo ad alta pressione - lancia Vario Power

CODICE	DESCRIZIONE	UM	Q.TÀ
114401	IDROPULIT.FREDDO 145 BAR KARCHER K5 X RANGE	PZ	1

IDROPULITRICI A FREDDO



KÄRCHER

Idropulitrice a freddo KARCHER mod. K7 COMPACT - pressione max 180 bar - portata max 600 L/h - resa 60 mq/h - potenza allacciata 3 kW - temperatura ingresso acqua max 60°C - tubo ad alta pressione Flex anti twist 10 m - peso senza accessori 16 kg - dimensioni (Lu x La x H) 378 x 291 x 516 mm - extra compatta per uso frequente su sporco ostinato - supporto tramite App Home&Garden (tutta l'esperienza Kärcher per ottenere risultati di pulizia ottimali) - maniglia telescopica - motore raffreddato ad acqua - pistola a spruzzo ad alta pressione - lance Vario Power e Dirt Blaster - Plug 'n' Clean: innovativo dispositivo di inserimento per flaconi di detergente Kärcher

CODICE	DESCRIZIONE	UM	Q.TÀ
113666	IDROPUL.A FREDDO 180 BAR KARCHER K7 COMPACT	PZ	1

IDROPULITRICI A FREDDO



KÄRCHER

Idropulitrice a freddo KARCHER mod. K4 POWER CONTROL - pressione max 130 bar - portata max 420 L/h - resa 30 mq/h - potenza 1,8 kW - temperatura ingresso acqua max 40°C - tubo ad alta pressione 8 m - peso senza accessori 11,5 kg - dimensioni (Lu x La x H) 402 x 306 x 588 mm - supporto tramite App Home&Garden (tutta l'esperienza Kärcher per ottenere risultati di pulizia ottimali) - maniglia telescopica - motore raffreddato ad acqua - pistola a spruzzo ad alta pressione con display manuale per controllo pressione e detersivo - lance Vario Power e Dirt Blaster - Plug 'n' Clean: innovativo dispositivo di inserimento per flaconi di detergente Kärcher

CODICE	DESCRIZIONE	UM	Q.TÀ
113989	IDROP.FREDDO 130 BAR KARCHER K4 POWER CONTROL	PZ	1

IDROPULITRICI A FREDDO



papillon

Idropulitrice a freddo PAPILLON mod. ORGUS - potenza 1.500 W - pressione max 105 bar (esercizio 70 bar) - portata max: 408 L/h - portata di esercizio 300 L/h - 3 m tubo alta pressione con attacco rapido per mistola e macchina - Auto Stop Function sistema di attivazione o arresto totale azionando la leva della pistola - carrello con manico ergonomico e porta accessori - pistola con attacco rapido - lancia con ugello getto regolabile - ugelli ad innesto e sgancio rapido - diffusore detergente con barattolo

CODICE	DESCRIZIONE	UM	Q.TÀ
• **099547**	IDROPULITRICE A FREDDO"PAPILLON"105 BAR ORGUS	PZ	1

IDROPULITRICI A FREDDO



papillon

Idropulitrice a freddo PAPILLON mod. ISARUS - potenza 1.900 W - pressione max: 135 bar (esercizio 90 bar) - portata max: 420 L/h - portata di esercizio 330 L/h - 5 m tubo alta pressione con attacco rapido per mistola e macchina - Auto Stop Function sistema di attivazione o arresto totale azionando la leva della pistola - carrello con manico ergonomico e porta accessori - pistola con attacco rapido - lancia con ugello getto regolabile - ugelli ad innesto e sgancio rapido - serbatoio detergente integrato

CODICE	DESCRIZIONE	UM	Q.TÀ
• **099548**	IDROPULITRIC.A FREDDO"PAPILLON"135 BAR ISARUS	PZ	1

IDROPULITRICI A FREDDO



papillon

Idropulitrice a freddo PAPILLON mod. AUSER - potenza: 2.200 W - pressione max:165 bar (esercizio 110 bar) - portata max: 420 L/h - portata di esercizio 330 L/h - 8 m tubo alta pressione con attacco rapido per pistola e macchina - sistema di attivazione o arresto totale azionando la leva della pistola - carrello con manico ergonomico e porta accessori - lancia con ugello getto regolabile - ugello schiumogeno - serbatoio detergente integrato - avvolgitubo integrato

CODICE	DESCRIZIONE	UM	Q.TÀ
• **099549**	IDROPULITRICE A FREDDO"PAPILLON"165 BAR AUSER	PZ	1

IDROPULITRICI - ACCESSORI



KÄRCHER

Pistola di ricambio KÄRCHER con aggancio Clip G 160 - adatta a tutti i tipi di idropulitrice

CODICE	DESCRIZIONE	UM	Q.TÀ
112240	PISTOLA RICAMBIO G 160 C/CLIP X IDROPUL.	PZ	1

IDROPULITRICI - ACCESSORI



papillon

Kit impugnatura + lancia PAPILLON per idropulitrici a freddo mod. AVENS-LIRIS-NURE

CODICE	DESCRIZIONE	UM	Q.TÀ
• **096591**	KIT IMPUGNAT+LANCIA X IDROPULITRICI	PZ	15

IDROPULITRICI - ACCESSORI



papillon

Kit impugnatura + lancia PAPILLON per idropulitrice a freddo mod. AUSER

CODICE	DESCRIZIONE	UM	Q.TÀ
• **055118**	KIT IMPUGNAT+LANCIA X IDROPULITR.AUSER 99549	PZ	10

IDROPULITRICI - ACCESSORI



KÄRCHER

Raccordo KARCHER M22 per giunzione tubi Easy Lock prolunga per idropulitrici a caldo mod. HDS 5/11 e HDS 5/12

CODICE	DESCRIZIONE	UM	Q.TÀ
112373	RACC. GIUN. TUBI EASY LOCK X IDROPUL.HDS 5/..	PZ	1

IDROPULITRICI - ACCESSORI



KÄRCHER

Filtro idrico KÄRCHER di ricambio per tutti i tipi di idropulitrice

CODICE	DESCRIZIONE	UM	Q.TÀ
112242	FILTRO IDRICO RICAMBIO PER IDROPULITRICI	PZ	1

IDROPULITRICI - ACCESSORI



papillon

Ugello turbo PAPILLON per idropulitrici a freddo mod. AVENS-LIRIS-NURE

CODICE	DESCRIZIONE	UM	Q.TÀ
• **096584**	UGELLO TURBO X IDROPULITRICI	PZ	50

IDROPULITRICI - ACCESSORI



papillon

Ugello angolare PAPILLON per idropulitrici a freddo mod. AVENS-LIRIS-NURE

CODICE	DESCRIZIONE	UM	Q.TÀ
• **096585**	UGELLO ANGOLARE X IDROPULITRICI	PZ	50

IDROPULITRICI - ACCESSORI



papillon

Ugello spray normale PAPILLON per idropulitrici a freddo mod. ORGUS-ISARUS-AUSER

CODICE	DESCRIZIONE	UM	Q.TÀ
• **099546**	UGELLO SPRAY X IDROPULITRICI 99547/8/9	PZ	50

IDROPULITRICI - ACCESSORI



papillon

Bottiglia detergente con ugello e regolatore PAPILLON per idropulitrici a freddo mod. AVENS-LIRIS-NURE

CODICE	DESCRIZIONE	UM	Q.TÀ
• **096592**	BOTTIGLIA DETERGENTE X IDROPULITRICI	PZ	30

IDROPULITRICI - ACCESSORI



papillon

Tubo alta pressione con attacco rapido PAPILLON per idropulitrici a freddo mod. AVENS-LIRIS-NURE

CODICE	DESCRIZIONE	UM	Q.TÀ
• **096589**	TUBO ALTA PRESS. MT.5 X IDROPULITRICI	PZ	18
• **096590**	TUBO ALTA PRESS. MT.8 X IDROPULITRICI	PZ	15

IDROPULITRICI - ACCESSORI



KÄRCHER

Tubo alta pressione KÄRCHER da 10 m per pistola AVS - per idropulitrici a caldo mod. HDS 5/11 U e HDS 5/12 C

CODICE	DESCRIZIONE	UM	Q.TÀ
112227	TUBO ALTA PRESS. MT.10 X IDROPUL. HDS 5/11-2	PZ	1

IDROPULITRICI - ACCESSORI



papillon

Spazzola rotante lavapavimenti PAPILLON per idropulitrici a freddo mod. AVENS-LIRIS-NURE

CODICE	DESCRIZIONE	UM	Q.TÀ
• **096587**	SPAZZOLA ROTANTE X IDROPULITRICI	PZ	8

IDROPULITRICI - ACCESSORI



papillon

Spazzola lavaggio auto PAPILLON per idropulitrici a freddo mod. AVENS-LIRIS-NURE

CODICE	DESCRIZIONE	UM	Q.TÀ
• **096586**	SPAZZOLA LAVAGGIO AUTO X IDROPULITRICI	PZ	25

IDROPULITRICI - ACCESSORI



papillon

Kit spurgatubi PAPILLON per la pulizia degli scarichi domestici - da 10 m - per idropulitrici a freddo mod. AVENS-LIRIS-NURE

CODICE	DESCRIZIONE	UM	Q.TÀ
• **096593**	KIT PULIZIA TUBI MT.10 X IDROPULITRICI	PZ	12
050867	RACCORDO X KIT 96593/4 X IDROPULITRICE AUSER	PZ	1

IDROPULITRICI - ACCESSORI



papillon

Kit lancia sabbiante da 5 m PAPILLON per idropulitrici a freddo mod. AVENS-LIRIS-NURE

CODICE	DESCRIZIONE	UM	Q.TÀ
• **096594**	KIT LANCIA SABBIANTE MT.5 X IDROPULITRICI	PZ	12

IDROPULITRICI - ACCESSORI



KÄRCHER

Dispositivo sturatubi KÄRCHER da 7,5 m - consigliato per idropulitrici mod. K4

CODICE	DESCRIZIONE	UM	Q.TÀ
112235	DISPOSITIVO STURATUBI 7,5 MT PER IDROPUL. K4	PZ	1

IDROPULITRICI - ACCESSORI



KÄRCHER

Tubo sturatubi KÄRCHER Easy Lock 20 m - per idropulitrici a caldo mod. HDS 5/11 e HDS 5/12

CODICE	DESCRIZIONE	UM	Q.TÀ
112375	TUBO STURATUBI 20 MT EASY LOCK PER HDS 5/..	PZ	1

TUBI E GETTI COMPONIBILI LOC-LINE



Regolatore di flusso LOC-LINE costruito con polimeri di alta classe - inattaccabile da agenti chimici - adatto per liquidi di raffreddamento - con attacco filettato femmina

CODICE	DESCRIZIONE	UM	Q.TÀ
104771	REGOLAT.FLUSSO NPT MASCH.29452 X LOCLINE 1/4"	PZ	10

TUBI E GETTI COMPONIBILI LOC-LINE



Regolatore di flusso intermedio LOC-LINE costruito con polimeri di alta classe - inattaccabile da agenti chimici - adatto per liquidi di raffreddamento - con attacco a pressione

CODICE	DESCRIZIONE	UM	Q.TÀ
104773	REGOL.FLUSSO INTERM.MM.6 29454 X LOCLINE 1/4"	PZ	10

TUBI E GETTI COMPONIBILI LOC-LINE



Segmento componibile a pressione LOC-LINE per tubi di refrigerazione

CODICE	DESCRIZIONE	UM	Q.TÀ
104775	SEGMENTO TUBO REFRIG. 49421 PER LOCLINE 1/4"	PZ	20
104776	SEGMENTI TUBO REFRIG. 59861 PER LOCLINE 1/2"	PZ	20

TUBI E GETTI COMPONIBILI LOC-LINE



Getto per tubo componibile LOC-LINE

CODICE	DESCRIZIONE	UM	Q.TÀ
104777	GETTO MM. 1,6 ART.41402 PER LOCLINE 1/4"	PZ	4
104778	GETTO MM. 3,17 ART.49423 PER LOCLINE 1/4"	PZ	50
104779	GETTO MM. 6,35 ART.41404 PER LOCLINE 1/4"	PZ	4
104780	GETTO MM. 9,3 ART.59862 PER LOCLINE 1/2"	PZ	50

TUBI E GETTI COMPONIBILI LOC-LINE



Getto piatto per tubo componibile LOC-LINE

CODICE	DESCRIZIONE	UM	Q.TÀ
104781	GETTO PIATTO 24X0,8 ART49427 PER LOCLINE 1/4"	PZ	20
104782	GETTO PIATTO 60X3 ART.59871 PER LOCLINE 1/2"	PZ	20

TUBI E GETTI COMPONIBILI LOC-LINE



Raccordo maschio per segmenti LOC-LINE

CODICE	DESCRIZIONE	UM	Q.TÀ
104783	RACCORDO 1/4 NPT ART.49426 PER LOCLINE 1/4"	PZ	50
104784	RACCORDO 1/2 NPT ART.59865 PER LOCLINE 1/2"	PZ	50

POMPE DI LUBRIFICAZIONE



Pompa autoadescante per servizio continuo per circolazione di liquidi di raffreddamento

CODICE	DESCRIZIONE	UM	Q.TÀ
104495	POMPA AUTOAD.CONTINUA DA MM.120 FEMI 228	PZ	1

BETONIERE



Betoniera YAMATO mod. HCM 650 - 650W - capacità 160 L - velocità rotazione bicchiere 32 giri/min - diametro bicchiere 620 mm - diametro apertura bicchiere 400 mm - ruota dentata in ghisa - spessore lamiera bicchiere 1,2/1,8 mm - peso 52 kg - fornita smontata - CE - IP44

CODICE	DESCRIZIONE	UM	Q.TÀ
• **098623**	BETONIERA YAMATO 650W VASCA LT.160	PZ	1

GRUETTE IDRAULICHE



Gru idraulica pieghevole con valvola limitatrice di carico - montata su ruote in nylon - comando tipo uomo presente - comando di discesa proporzionale - stelo cromato

CODICE	DESCRIZIONE	UM	Q.TÀ
104853	GRU IDRAULICA PIEGHEVOLE SEMP.EFFETTO KG. 500	PZ	⌂1

GRUETTE IDRAULICHE



Gru idraulica con valvola limitatrice di carico - montata su ruote in nylon - comando tipo uomo presente - stelo cromato

CODICE	DESCRIZIONE	UM	Q.TÀ
104854	GRU IDRAULICA ART.W141 DOPPIO EFFETTO KG.1000	PZ	⌂ 1

ELEVATORI A FUNE



YAMATO

Paranco elettrico YAMATO a fune - 500W - tensione 230 V 50 Hz - portata 125-250 kg - altezza sollevamento 18/9 m - servizio intermittente periodico S3 20% - pulsantiera pensile - cavo acciaio antigiro 3,05 mm - velocità salita e discesa 10m/min - peso 12 kg - completo di carrucola

CODICE	DESCRIZIONE	UM	Q.TÀ
• **091421**	ELEVATORE FUNE YAMATO 500W KG.125-250 MT.18/9	PZ	1

ELEVATORI A FUNE



YAMATO

Paranco elettrico YAMATO a fune - 900W - tensione 230V 50 Hz - portata 250-500 kg - altezza sollevamento 18/9 m - servizio intermittente periodico S3 25% - pulsantiera pensile - cavo acciaio antigiro 4,2 mm - velocità salita-discesa 10m/min - peso 17 kg - completo di carrucola

CODICE	DESCRIZIONE	UM	Q.TÀ
• **091422**	ELEVATORE FUNE YAMATO 900W KG.250-500 MT.18/9	PZ	1

ELEVATORI A FUNE - ACCESSORI



YAMATO

Asta a bandiera per elevatore

CODICE	DESCRIZIONE	UM	Q.TÀ
• **080983**	ASTA A BANDIERA PER ELEVATORE CM.110 KG.300	PZ	1
• **080995**	ASTA A BANDIERA PER ELEVATORE CM. 75 KG.600	PZ	1

PARANCHI ELETTRICI A CATENA



R·W·M

Paranco elettrico a catena - 2 velocità 2-8 m/min - sospensione a golfare - completo di raccoglicatena e pulsantiera - catena in acciaio ad alta resistenza - con frizione di sicurezza

CODICE	DESCRIZIONE	UM	Q.TÀ
104858	PARANCO CAT.RWM 230/400V DEC 250W28 MT3 KG200	PZ	⌂ 1

PARANCHI ELETTRICI A CATENA



R·W·M

Paranco elettrico a catena - 2 velocità 1-4 m/min - sospensione a golfare - completo di raccoglicatena e pulsantiera - catena in acciaio ad alta resistenza - con frizione di sicurezza

CODICE	DESCRIZIONE	UM	Q.TÀ
111851	PARANCO CAT.RWM 230/400V 250W14 MT4 DEC KG200	PZ	⌂ 1

PULSANTIERE PER PARANCHI



R·W·M

Pulsantiera di comando a 2 tasti RWM per paranchi elettrici a catena da 125 Kg a 3.000 Kg

CODICE	DESCRIZIONE	UM	Q.TÀ
107618	PULSANTIERA PARANCO RWM 2 TASTI 2 VEL.W602022	PZ	⌂ 1

SOLLEVATORI MAGNETICI



Sollevatore magnetico - permanente a comando manuale, atto alla movimentazione di materiale ferromagnetico quale lamiere, piatti, tondi, ecc.

CODICE	DESCRIZIONE	UM	Q.TÀ
110673	SOLLEVATORE MAGNETICO PORT.KG.300 PESO KG.8	PZ	1
110674	SOLLEVATORE MAGNETICO PORT.KG.500 PESO KG.16	PZ	1

BILANCIATORI



Bilanciatore in alluminio pressofuso - cavo di sostegno in acciaio: ø 2 mm per art. 630, 631, 632 e ø 2,5 mm per art. 634, 635 - regolazione del carico e della corsa fune - con due punti di sospensione e quattro punti d'ancoraggio

CODICE	DESCRIZIONE	UM	Q.TÀ
110549	BILANCIATORE ALLUMINIO KG. 0,4-1 ART.630	PZ	1
110550	BILANCIATORE ALLUMINIO KG. 1-2 ART.631	PZ	1
110551	BILANCIATORE ALLUMINIO KG. 2-3 ART.632	PZ	1
110552	BILANCIATORE ALLUMINIO KG. 4-6 ART.634	PZ	1
110553	BILANCIATORE ALLUMINIO KG. 6-8 ART.635	PZ	1

GENERATORI PORTATILI



YAMATO

Motogeneratore portatile a benzina YAMATO mod. G800 2T - motore 2 tempi 2HP 63 cc - potenza nominale 0,65kW - potenza max 0,8kW - monocilindrico, raffreddamento aria - carburante miscela: 2,5% - capacità serbatoio benzina: 4 L - peso 17 kg - 94 dB - caricabatterie - LxPxH: 370x310x320 mm

CODICE	DESCRIZIONE	UM	Q.TÀ
• **094716**	GENERATORE PORTATILE 2T BENZINA CC.63 KW.0,8	PZ	1

GENERATORI PORTATILI



YAMATO

Motogeneratore portatile a benzina YAMATO mod. G2200 4T - monofase, AVR, raffreddamento aria, 4 tempi 230V/50Hz 196cc - potenza nominale: 2kW - potenza max: 2,2kW - regolatore automatico di tensione (AVR) - capacità serbatoio benzina: 15L - capacità serbatoio olio: 0,37L - con 2x230V prese output - con 1xDC 12V output 6.5 A - consumo benzina: 310g kw/h - autonomia: 13h - con cavo 12V - 100 dB - peso 42 kg - caricabatterie - LxPxH: 605x445x450 mm

CODICE	DESCRIZIONE	UM	Q.TÀ
• **094717**	GENERATORE PORTATILE 4T BENZINA HP.6,5 KW.2	PZ	1

GENERATORI PORTATILI



YAMATO

Motogeneratore portatile a benzina YAMATO mod. G3300 4T - monofase, AVR, raffreddamento aria, 4 tempi 230V 50Hz 270cc - potenza nominale 3kW - potenza max: 3,3kW - con 2x 230V VDE output prese - capacità serbatoio benzina: 25 L - capacità serbatoio olio 1L - consumo benzina 313g kw/h - autonomia 16h - 96 dB - peso 63 kg - regolatore automatico di tensione (AVR) - caricabatterie - LxPxH: 695x530x560 mm

CODICE	DESCRIZIONE	UM	Q.TÀ
• **094718**	GENERATORE PORTATILE 4T BENZINA HP.8 KW.3	PZ	1

GENERATORI PORTATILI



YAMATO

Motogeneratore portatile a benzina YAMATO mod. G5500 4T - monofase, AVR, raffreddamento aria, 4 tempi 230V 50Hz 389cc - potenza nominale 5kW - potenza max: 5,5kW - 12V/8.3A output - con 2x230V VDE prese - capacità serbatoio benzina: 25L - capacità serbatoio olio 1L - consumo 313g kw/h - autonomia 10h - 96 dB - peso 85 kg - regolatore automatico di tensione (AVR) - caricabatterie - LxPxH: 695x530x560 mm

CODICE	DESCRIZIONE	UM	Q.TÀ
• **094719**	GENERATORE PORTATILE 4T BENZINA HP.13 KW.5	PZ	1

GENERATORI PORTATILI



YAMATO

Generatore portatile carrellato a benzina YAMATO - 5,5 Kw - avviamento elettrico a batteria - una presa 16A e una 32A - monofase - display digitale 3in1 - presa DC - frequenza: 50 HZ - 230V - tipo di motore: 4 tempi monocilindrico raffreddato ad aria - cilindrata 389 cc - capacità serbatoio: 25 L - (L x P x H) 72,5x59,5x59,5 cm - 92 Kg

CODICE	DESCRIZIONE	UM	Q.TÀ
• **052806**	GENERATORE PORTATILE 4T BENZINA C/ATS KW.5,5	PZ	1

GENERATORI PORTATILI



YAMATO

Generatore portatile carrellato diesel YAMATO - 5,5 Kw - avviamento elettrico a batteria - stessa potenza di uscita monofase e trifase - display digitale 5 in 1 - ruote e manici - ATE sistema avviamento automatico + 15m cavo - frequenza: 50/60 HZ - 110, 120, 220, 230, 240, 380V - con motore diesel - cilindrata 456 cc - capacità serbatoio: 12,5 L - (LxPxH) 76x56x62 cm - 110 Kg

CODICE	DESCRIZIONE	UM	Q.TÀ
• **052812**	GENERATORE TRIF.AVV.ELET. DIESEL C/ATS KW.5,5	PZ	1

GENERATORI PORTATILI INVERTER



YAMATO

Motogeneratore portatile inverter silenziato a benzina YAMATO mod. G800K - potenza nominale 0,7 kW - potenza max 0,8 kW - frequenza: 50/60 HZ - Max.AC output 800 KVA - rated AC output: 700 KVA - 220 V - tipo di motore: 4 tempi monocilindrico raffreddato ad aria OHV - cilindrata 40 cc - capacità serbatoio: 2,1 L - capacità serbatoio olio: 0,25L - 4 ore di autonomia (funzionamento continuo) - accensione a strappo - livello rumorosità a 7 metri a 50% di carico: 56 dB - livello di potenza sonora 93 dB - peso 8,5 kg - Lx PxH: 395x209x355 mm

CODICE	DESCRIZIONE	UM	Q.TÀ
• **052813**	GENERATORE PORTAT.INVERTER 4T BENZINA KW.0,80	PZ	1

GENERATORI PORTATILI INVERTER



YAMATO

Motogeneratore portatile inverter silenziato a benzina YAMATO mod. G1800 - potenza nominale 1,7 kW - potenza max 1,8 kW - frequenza: 50/60 HZ - Max.AC output 1700 KVA - rated AC output: 2000 KVA - 220 V - tipo di motore: 4 tempi monocilindrico raffreddato ad aria OHV - cilindrata 99 cc - capacità serbatoio: 4,1 L - capacità serbatoio olio 0,52 L - 3,8 ore di autonomia (funzionamento continuo) - accensione a strappo - livello rumorosità a 7 metri a 50% carico: 60 dB - livello di potenza sonora 93 dB - LxPxH: 525x282x457 mm - peso 18,5 kg

CODICE	DESCRIZIONE	UM	Q.TÀ
• **052814**	GENERATORE PORTAT.INVERTER 4T BENZINA KW.1,8	PZ	1

GENERATORI - ACCESSORI



YAMATO

Kit carrello YAMATO per generatori

CODICE	DESCRIZIONE	UM	Q.TÀ
• **099277**	KIT CARRELLO PER GENERATORI 94717-18-19	PZ	1

CARICABATTERIE



YAMATO

Caricabatterie YAMATO mod. BAT 14 - portatile e monofase - caricabatterie ad elettrolita libero (WET) - tensione di rete: 230V-50Hz- 1Ph - 105W - tensione nominale di carica: 12/24V - corrente di carica 0,56A - carica corrente nominale: 6A/3A - capacità nominale di riferimento: 20/90 Ah - grado di protezione: IP20 - peso: 4,5 kg - LxPxH: 310x215x195 mm

CODICE	DESCRIZIONE	UM	Q.TÀ
• **098485**	CARICABATTERIA "YAMATO" BAT14 12/24V	PZ	1

CARICABATTERIE



YAMATO

Caricabatterie YAMATO mod. BOOST 130 - portatile e monofase con avviamento - caricabatterie ad elettrolita libero (WET) - tensione di rete: 230V 50Hz 1Ph - potenza: 480/750W - tensione nominale di carica: 12/24V - corrente di carica 2,2A/4.1A - carica corrente nominale: 25A - capacità nominale di riferimento: 120-320 Ah - grado di protezione: IP20 - fusibile principale: 6.3/40A - selezione carica normale, carica rapida (BOOST), avviamento rapido - LxPxH: 410x265x265 mm - peso: 14,5 kg

CODICE	DESCRIZIONE	UM	Q.TÀ
• **098486**	CARICABATTERIA"YAMATO"BOOST130 C/AVV. 12/24V	PZ	1

CAVI PER BATTERIE



MAURER

Cavo MAURER per batteria, completo di pinze

CODICE	DESCRIZIONE	UM	Q.TÀ
• **086595**	CAVI RAME C10 MT.3 C/PINZE 120A X BATTERIA	CF	20
• **086596**	CAVI RAME C16 MT.3 C/PINZE 300A X BATTERIA	PZ	20
• **086597**	CAVI RAME C25 MT.4 C/PINZE 400A X BATTERIA	PZ	20
• **053560**	CAVI RAME MT.4 C/PINZE 500A X BATTERIA	PZ	10

PINZE PER BATTERIE



MAURER

Pinze ramate MAURER per cavi batteria

CODICE	DESCRIZIONE	UM	Q.TÀ
• **086670**	PINZE RAMATE X CAVI BATTERIA NERE MOD.A8 50A	PZ	5
• **086671**	PINZE RAMATE X CAVI BATTER.ROSSE MOD.A8 50A	PZ	5
• **086674**	PINZE RAMATE X CAVI BATTERIA NERE MOD.A9 120A	PZ	5
• **086675**	PINZE RAMATE X CAVI BATTER. ROSSE MOD.A9 120A	PZ	5
• **086678**	PINZE RAMATE X CAVI BATTERIA NERE MOD.A1 200A	PZ	5
• **086679**	PINZE RAMATE X CAVI BATTER. ROSSE MOD.A1 200A	PZ	5
• **086682**	PINZE RAMATE X CAVI BATTERIA NERE MOD.B1 400A	PZ	5
• **086683**	PINZE RAMATE X CAVI BATTER. ROSSE MOD.B1 400A	PZ	5
• **053561**	PINZE RAMATE X CAVI BATTERIA NERE 500A	PZ	5
• **053562**	PINZE RAMATE X CAVI BATTERIA ROSSE 500A	PZ	5

ACCESSORI PER MANUTENZIONE BATTERIE



Mescitore d'acqua distillata per batterie - con dispositivo automatico di livello

CODICE	DESCRIZIONE	UM	Q.TÀ
104878	MESCITORE LT.1 ACQUA DISTILLATA BATTERIE	PZ	1
104879	MESCITORE LT.2 ACQUA DISTILLATA BATTERIE	PZ	1

PROLUNGHE E AVVOLGICAVI INDUSTRIALI



MAURER PLUS

Prolunga da cantiere MAURER PLUS con cavo in neoprene H07RN-F - presa e spina 2P+T 16A - 220V - IP67 - sez. 3x2,5mm^2

CODICE	DESCRIZIONE	UM	Q.TÀ
094666	PROLUNGA "MPLUS" IP67 MT.20 3X2,5 16A 220V	PZ	1
094667	PROLUNGA "MPLUS" IP67 MT.30 3X2,5 16A 220V	PZ	1

PROLUNGHE E AVVOLGICAVI INDUSTRIALI



Cavo per prolunghe e avvolgicavi industriali

CODICE	DESCRIZIONE	UM	Q.TÀ
113781	CAVO FLEX NEOPRENE NERO H3X1.5 H07RN-F	MT	100
113782	CAVO FLEX NEOPRENE NERO H3X2.5 H07RN-F	MT	100

PROLUNGHE E AVVOLGICAVI INDUSTRIALI



MAURER PLUS

Prolunga da cantiere MAURER PLUS con cavo in neoprene H07RN-F - presa e spina 3P+T 16A - 400 V - IP67 - sez. 4x2,5mm^2

CODICE	DESCRIZIONE	UM	Q.TÀ
094668	PROLUNGA "MPLUS" IP67 MT.20 4X2,5 16A 380V	PZ	1

PROLUNGHE E AVVOLGICAVI INDUSTRIALI



MAURER PLUS

Avvolgicavo industriale MAURER PLUS - cavo neoprene H07RN-F sez. 3x2,5 mm^2 da 30 m - 3 prese 2P+T 16A 230 V BLU IP44 + disgiuntore IP44 - spina 2P+T16A 230V IP44 - tamburo 330 mm

CODICE	DESCRIZIONE	UM	Q.TÀ
094670	AVVOLGICAVO"MPLUS" MT.30 3X2,5 2P+T 16A IP44	PZ	1

PROLUNGHE E AVVOLGICAVI INDUSTRIALI



MAURER PLUS

Avvolgicavo industriale MAURER PLUS - cavo in neoprene H07RN-F sez. 3x2,5 mm^2 da 30 m - 3 prese 2P+T 16A 220 V IP67 BLU + disgiuntore IP44 - spina 2P+T 16A - IP 67 - tamburo diam. 330 mm

CODICE	DESCRIZIONE	UM	Q.TÀ
094671	AVVOLGICAVO"MPLUS" MT.30 3X2,5 2P+T 16A IP67	PZ	1

PROLUNGHE E AVVOLGICAVI INDUSTRIALI



MAURER PLUS

Avvolgicavo industriale MAURER PLUS - cavo neoprene H07RN-F sez. 4x2,5 mm^2 da 30m - 3 prese 3P+T 16A 400 V IP67 rosso - dotato di disgiuntore termico per la protezione contro il sovraccarico di corrente - spina 3P+T 16A 400V IP67 - tamburo 330 mm

CODICE	DESCRIZIONE	UM	Q.TÀ
094673	AVVOLGICAVO"MPLUS" MT.30 4X2,5 3P+T 16A IP67	PZ	1

PROLUNGHE E AVVOLGICAVI INDUSTRIALI



Avvolgicavo a molla ZECA serie X - orientabile - cavo 10 m - riavvolgimento automatico a molla - costruito in plastica antiurto - dispositivo di arresto ogni 50 cm

CODICE	DESCRIZIONE	UM	Q.TÀ
104889	AVVOLGICAVO MOLLA MT.10 3X1,5 ZECA 5827/XF	PZ	1

PROLUNGHE E AVVOLGICAVI INDUSTRIALI



Avvolgicavo a molla ZECA con lampada portatile - cavo 15,5 m - avvolgimento automatico a molla con arresto ogni 50 cm - con staffa a muro orientabile - attenzione: questo modello deve essere alimentato esclusivamente a 24 V

CODICE	DESCRIZIONE	UM	Q.TÀ
104891	AVVOLGICAVO PORTALAMPADA MT.15,5 2X1 220VT306	PZ	1

ADATTATORI INDUSTRIALI CEE



MAURER PLUS

Adattatore di sistema MAURER PLUS da spina Schuko 2P+T 16A 250V - 1 presa 2P+T CEE 16A 6H 230V blu

CODICE	DESCRIZIONE	UM	Q.TÀ
094661	ADATT"MPLUS"DA SPINA SCHUKO A PRESA CEE 2P+T	PZ	10

ADATTATORI INDUSTRIALI CEE



MAURER PLUS

Adattatore di sistema MAURER PLUS da spina 2P+T 16A 250V 90°- 1 presa 2P+T CEE 16A 250V blu - IP44

CODICE	DESCRIZIONE	UM	Q.TÀ
094658	ADATTAT"MPLUS"DA SPINA 2P+T A PRESA CEE BLU	PZ	10

ADATTATORI INDUSTRIALI CEE



MAURER PLUS

Adattatore di sistema MAURER PLUS da spina 2P+T CEE 16A 250V blu - 1 presa 2P+T 16A Bipasso/Schuko 250V - IP44

CODICE	DESCRIZIONE	UM	Q.TÀ
094659	ADATT"MPLUS"DA SPINA CEE 2P+T A PRES.BIP/SCH	PZ	10

ADATTATORI INDUSTRIALI CEE



MAURER PLUS

Adattatore di sistema MAURER PLUS da spina 2P+T CEE 16A 250V blu - a 2 prese 2P+T 16A bipasso - IP44

CODICE	DESCRIZIONE	UM	Q.TÀ
094660	ADATT"MPLUS"DA SPINA CEE BLU A 2 PRES.BIPASS	PZ	10

ADATTATORI INDUSTRIALI CEE



MAURER PLUS

Adattatore industriale MAURER PLUS - 1 spina 2P+T 230V IP44 blu - 2 prese 2P+T 16A CEE 230V IP44 blu

CODICE	DESCRIZIONE	UM	Q.TÀ
094662	ADAT"MPLUS"DA SPINA CEE BLU A 2 PRES.CEE BLU	PZ	20

ADATTATORI INDUSTRIALI CEE



MAURER PLUS

Adattatore industriale MAURER PLUS multiplo - 1 spina 2P+T 16A CEE 220-250V IP44 blu - 1 presa 2P+T 16A CEE 220-250V IP44 blu e 1 presa 2P+T 16A bipasso/Schuko - IP44

CODICE	DESCRIZIONE	UM	Q.TÀ
094663	ADAT."MPLUS"SPIN.CEE BLU-PRES.CEE+SCHU .IP44	PZ	20

ADATTATORI INDUSTRIALI CEE



MAURER PLUS

Adattatore industriale MAURER PLUS multiplo a tre vie - spina 2P+T 16A 230V 6H IP67 blu - 3 prese 2P+T 16A CEE 230V 6H IP67 blu

CODICE	DESCRIZIONE	UM	Q.TÀ
094665	ADAT"MPLUS"SPIN.CEE BLU-3 PRESE CEE BLU IP67	PZ	24

ADATTATORI INDUSTRIALI CEE



MAURER PLUS

Adattatore industriale MAURER PLUS a tre vie, con cavo - spina 2P+T 16A 230V 6H IP67 - 3 prese 2P+T 16A 230V 6H IP67 - con cavo H07RN-F 3x2,5 mm^2 L=2,2 m

CODICE	DESCRIZIONE	UM	Q.TÀ
095449	ADAT"MPLUS"3PRESE 2P+T 16A 250V C/CAVO CEE	PZ	1

ADATTATORI INDUSTRIALI CEE



MAURER PLUS

Adattatore industriale MAURER PLUS con cavo - spina CEE 220V 2P+T IP44 blu - presa Scuko in gomma standard tedesco IP44- cavo H05VV-F 3x1,5mm^2 L=30cm - max 3.500W

CODICE	DESCRIZIONE	UM	Q.TÀ
060171	ADATT.IND.C/CAVO SP.CEE 220V 2P+T 3PRESE IP44	PZ	50

ADATTATORI INDUSTRIALI CEE



Adattatore industriale art. 20567 - permette di trasformare ogni spina civile (10A - 16A - standard tedesco) in una spina industriale 2P+T 16A senza dover tagliare nessun cavo mantenendo così la garanzia dell'apparecchio - grado di protezione IP44

CODICE	DESCRIZIONE	UM	Q.TÀ
113912	ADATT. SPINA CIVIL A IND. 230V 2P+T 16A IP44	PZ	10

ADATTATORI INDUSTRIALI CEE



MAURER PLUS

Adattatore industriale multiplo MAURER PLUS a tre vie - spina 3P+T 16A 380V 6H IP67- 3 prese 3P+T 16A 380V 6H IP67

CODICE	DESCRIZIONE	UM	Q.TÀ
095448	ADAT.MPLUS 3PRESE+1SPINA 380V 16A IP67 ROSSO	PZ	1

ADATTATORI INDUSTRIALI CEE



MAURER PLUS

Adattatore di sistema MAURER PLUS multiplo da spina 2P+T CEE 16A 250V blu - 2 prese 2P+T 10/16A bipasso 250V e 1 presa Schuko - IP44

CODICE	DESCRIZIONE	UM	Q.TÀ
094657	ADATTAT. 3 PRESE SCHUKO BIVALE.10/16A MPLUS	PZ	10

SPINE E PRESE INDUSTRIALI



MAURER PLUS

Spina diritta industriale MAURER PLUS - 2P+T 16A 6H IP44 - 230V - colore blu

CODICE	DESCRIZIONE	UM	Q.TÀ
094645	SPINA DIRITTA"MPLUS"2P+T 230V 16A BLU IP44	PZ	10

SPINE E PRESE INDUSTRIALI



MAURER PLUS

Spina diritta industriale MAURER PLUS - 2P+T 16A 6H IP67 - 230V - colore blu

CODICE	DESCRIZIONE	UM	Q.TÀ
094648	SPINA DIRITTA"MPLUS"2P+T 230V 16A BLU IP67	PZ	10

SPINE E PRESE INDUSTRIALI



MAURER PLUS

Spina diritta industriale MAURER PLUS - 3P+T 16A 6H IP44 - 400V - colore rosso

CODICE	DESCRIZIONE	UM	Q.TÀ
094646	SPINA DIRITTA"MPLUS"3P+T 400V 16A ROSSA IP44	PZ	10

SPINE E PRESE INDUSTRIALI



MAURER PLUS

Spina diritta industriale MAURER PLUS - 3P+N+T 16A 6H IP44 - 400V - colore rosso

CODICE	DESCRIZIONE	UM	Q.TÀ
094647	SPINA DIRIT"MPLUS"3P+N+T 400V 16A ROSSA IP44	PZ	10

SPINE E PRESE INDUSTRIALI



MAURER PLUS

Spina diritta industriale MAURER PLUS - 3P+T 16A 6H IP67 - 400V - colore rosso

CODICE	DESCRIZIONE	UM	Q.TÀ
094649	SPINA DIRITTA"MPLUS"3P+T 400V 16A ROSSA IP67	PZ	10

SPINE E PRESE INDUSTRIALI



MAURER PLUS

Spina diritta industriale MAURER PLUS - 3P+N+T 16A 6H IP67 - 400V - colore rosso

CODICE	DESCRIZIONE	UM	Q.TÀ
094650	SPINA DIRIT"MPLUS"3P+N+T 400V 16A ROSSA IP67	PZ	10

SPINE E PRESE INDUSTRIALI



MAURER PLUS

Presa mobile industriale MAURER PLUS - 2P+T 16A 6H IP44 - 230V - colore blu

CODICE	DESCRIZIONE	UM	Q.TÀ
094651	PRESA MOBILE"MPLUS"2P+T 230V 16A BLU IP44	PZ	10

SPINE E PRESE INDUSTRIALI



MAURER PLUS

Presa mobile industriale MAURER PLUS - 2P+T 16A 6H IP67 - 230V - colore blu

CODICE	DESCRIZIONE	UM	Q.TÀ
094654	PRESA MOBILE"MPLUS"2P+T 230V 16A BLU IP67	PZ	10

SPINE E PRESE INDUSTRIALI



MAURER PLUS

Presa mobile industriale MAURER PLUS - 3P+T 16A 6H IP44 - 400V - colore rosso

CODICE	DESCRIZIONE	UM	Q.TÀ
094652	PRESA MOBILE"MPLUS"3P+T 400V 16A ROSSA IP44	PZ	10

SPINE E PRESE INDUSTRIALI



MAURER PLUS

Presa mobile industriale MAURER PLUS - 3P+T 16A 6H IP67 - colore rosso - 400V

CODICE	DESCRIZIONE	UM	Q.TÀ
094655	PRESA MOBILE"MPLUS"3P+T 400V 16A ROSSA IP67	PZ	10

SPINE E PRESE INDUSTRIALI



MAURER PLUS

Presa mobile industriale MAURER PLUS - 3P+N+T - 400V - 16A - IP44 - colore rosso

CODICE	DESCRIZIONE	UM	Q.TÀ
094653	PRESA MOBIL"MPLUS"3P+N+T 400V 16A ROSSA IP44	PZ	10

SPINE E PRESE INDUSTRIALI



MAURER PLUS

Presa mobile industriale MAURER PLUS - 3P+N+T 16A 6H IP67 colore rosso - 400V

CODICE	DESCRIZIONE	UM	Q.TÀ
094656	PRESA MOBIL"MPLUS"3P+N+T 400V 16A ROSSA IP67	PZ	10

QUADRI ELETTRICI



MAURER PLUS

Quadro elettrico da cantiere MAURER PLUS - IP55 - 136x425,5x94,5 mm con cavo in neoprene H07RN-F da 2 m - spina 2P+T 16A 6H IP67 230V - 3 prese 2P+T 16A 6H IP67 230V - con interruttore differenziale magnetico

CODICE	DESCRIZIONE	UM	Q.TÀ
094674	QUADRO EL"MPLUS"IP55 3PRE.BLU IP67+DIF.MAGN	PZ	8

QUADRI ELETTRICI



MAURER PLUS

Quadro elettrico da cantiere MAURER PLUS - IP44 - 210x410x97,5 mm - con cavo H07RN-F da 2 m e spina 2P+T 16A 6H IP44 230V - 4 prese 2P+T 16A 6H IP44 230V - con interruttore differenziale magnetico

CODICE	DESCRIZIONE	UM	Q.TÀ
094675	QUADRO EL"MPLUS"IP44 4PRES.BLU IP44+DIF.MAGN	PZ	4

QUADRI ELETTRICI



MAURER PLUS

Quadro elettrico da cantiere MAURER PLUS - IP55 - 210x410x97,5 mm - cavo in neoprene H07RN-F da 2,2 m - spina 2P+T 16A 6H 230V IP67 - 4 prese 2P+T 16A 6H 230V IP67 - con interruttore differenziale magnetico

CODICE	DESCRIZIONE	UM	Q.TÀ
094676	QUADRO EL"MPLUS"IP55 4PRES.BLU IP67+DIF.MAGN	PZ	4

QUADRI ELETTRICI



FME

Quadro elettrico da cantiere IP55 dimensione 250x403x177 mm, cavo 2 m, 3G2,5 H07RN-F spina 2P+T 16A 200-250V 6h IP67 - prese: 4 x 2P+T 16A 200-250V 6h IP67 - protezioni: 1 interruttore magnetotermico 2P 16A C - 1 interruttore differenziale 2P 25A 30mA AC

CODICE	DESCRIZIONE	UM	Q.TÀ
114346	QUADRO ELETTRICO IP55 4PRES.BLU IP67+DIF.MAGN	PZ	1

QUADRI ELETTRICI



MAURER PLUS

Quadro elettrico da cantiere MAURER PLUS - 210x410x97,5 mm - cavo H07RN-F da 2 m - spina 3P+N+T 16A IP67 380V-415V - 2 prese 2P+T 16A IP67 220V-250V + 2 prese 3P+T 16A 380-415V IP67 - con interruttore differenziale magnetico

CODICE	DESCRIZIONE	UM	Q.TÀ
094677	QUADRO EL"MPLUS"IP67"4PRES.CEE 2X230V+2X415V	PZ	4

PROLUNGHE E AVVOLGICAVI CIVILI



MAURER

Avvolgicavo civile MAURER con disgiuntore termico - cavo 3Gx1,5 mm^2 - lunghezza cavo 50 m - spina 2P+T 16A - 4 prese 2P+T 16A bipasso/Schuko - tamburo termoplastico

CODICE	DESCRIZIONE	UM	Q.TÀ
• **092877**	AVVOLGIC."MAURER" MT.50 4X2P+T 16A SCH-BIP	PZ	1

PROLUNGHE E AVVOLGICAVI CIVILI



MAURER

Prolunga MAURER da giardino - spina e presa pressofusa Schuko - lunghezza cavo 25 m - sez.2x1,5 mm^2

CODICE	DESCRIZIONE	UM	Q.TÀ
• **082250**	PROLUNGA GARDEN"MAURER"H05VV 2X1 2P SCH MT.25	PZ	2

PROLUNGHE E AVVOLGICAVI CIVILI



MAURER

Avvolgicavo da giardino MAURER - spina e presa Schuko 16A - lunghezza cavo 25 m - sez.3x1 mm^2 - tamburo termoplastico

CODICE	DESCRIZIONE	UM	Q.TÀ
• **093865**	AVVOLGIC."GARDEN"MT.25 3X1 16A SP./PR.SCHUKO	CF	1

PROLUNGHE E AVVOLGICAVI CIVILI



MAURER

Prolunga lineare MAURER - spina e presa 2P+T 10A - sez. 3x0,75mm^2

CODICE	DESCRIZIONE	UM	Q.TÀ
• **082045**	PROLUNGA BIANCA 2P+T 10A MT. 3 MAURER	PZ	10
• **082049**	PROLUNGA NERA 2P+T 10A MT. 3 MAURER	PZ	10
• **082051**	PROLUNGA BIANCA 2P+T 10A MT. 5 MAURER	PZ	10
• **082052**	PROLUNGA NERA 2P+T 10A MT. 5 MAURER	PZ	10

PROLUNGHE E AVVOLGICAVI CIVILI



FME

Prolunga lineare FANTON - spina e presa 2P+T 10A - sez. 3x0,75 mm^2

CODICE	DESCRIZIONE	UM	Q.TÀ
114393	PROLUNGA BIANCA 2P+T 10A MT. 3 FANTON	PZ	25
114571	PROLUNGA NERA 2P+T 10A MT. 3 FANTON	PZ	25
114394	PROLUNGA BIANCA 2P+T 10A MT. 5 FANTON	PZ	25
114399	PROLUNGA NERA 2P+T 10A MT. 5 FANTON	PZ	25

PROLUNGHE E AVVOLGICAVI CIVILI



MAURER

Prolunga lineare MAURER spina 2P+T 16A - presa 2P+T 16A bipasso - sez. 3x1,5mm^2

CODICE	DESCRIZIONE	UM	Q.TÀ
• **082043**	PROLUNGA BIANCA "MAURER" 2P+T 16A 3X1,5 MT.3	PZ	10
• **082044**	PROLUNGA BIANCA MAURER 2P+T 16A 3X1,5 MT.5	PZ	10

PROLUNGHE E AVVOLGICAVI CIVILI



FME

Prolunga lineare FANTON spina 2P+T 16A - presa 2P+T 16A bipasso - sez. 3x1,5 mm^2 H05VV-F

CODICE	DESCRIZIONE	UM	Q.TÀ
114396	PROLUNGA BIANCA 2P+T 16A 3X1,5 MT.3 FANTON	PZ	12
114397	PROLUNGA BIANCA 2P+T 16A 3X1,5 MT.5 FANTON	PZ	12

PROLUNGHE E AVVOLGICAVI CIVILI



FME

Prolunga lineare FANTON - spina 2P+T 16A - presa 2P+T 16A bipasso - sez. 3x1 mm^2 H05VV-F

CODICE	DESCRIZIONE	UM	Q.TÀ
114566	PROLUNGA BIANCA 2P+T 16A 3X1 MT.3 FANTON	PZ	12
114567	PROLUNGA BIANCA 2P+T 16A 3X1 MT.5 FANTON	PZ	12

PROLUNGHE E AVVOLGICAVI CIVILI



FME

Prolunga lineare FANTON tensione: 250V~ - frequenza: 50/60Hz - corrente: 16A - spina 2P+T 16A - presa 2P+T 16A Bipasso Standard Italiano/Tedesco - cavo: 10 metri 3G1 ,5 mm 2 H05VV-F

CODICE	DESCRIZIONE	UM	Q.TÀ
114569	PROLUNGA LIN.BIAN.FANTON 3G1,5 S17+P40 MT.10	PZ	6

PROLUNGHE E AVVOLGICAVI CIVILI



MAURER

Prolunga TV MAURER con adattatore - 9,5 mm - lunghezza 5 m

CODICE	DESCRIZIONE	UM	Q.TÀ
• **093226**	PROLUNGA TV 9,5 MM.LUNGH. 5 MT C/ADATTATORE	PZ	100

PROLUNGHE E AVVOLGICAVI CIVILI



MAURER

Cavo di prolunga MAURER per collegamenti TV/VCR - 2 spine diritte 9,5 mm + adattatore presa

CODICE	DESCRIZIONE	UM	Q.TÀ
• **091004**	PROL.TV-VCR MT.2 HM.750 2SPIN+ADAT.PRE.MAURER	PZ	20

PROLUNGHE E AVVOLGICAVI CIVILI



MAURER

Prolunga MAURER per collegamenti TV/VCR - 2 spine diritte 9,5 mm + adattatore presa - 2m nero

CODICE	DESCRIZIONE	UM	Q.TÀ
• **094406**	PROL.TV-VCR MT.2HM.750 2SP/AD.PRE.MAURER NERA	PZ	20

PROLUNGHE E AVVOLGICAVI CIVILI



MAURER

Prolunga MAURER per collegamenti TV/VCR - con 2 spine diritte + adattatore presa - 3m

CODICE	DESCRIZIONE	UM	Q.TÀ
• **094409**	PROL.TV-VCR MT.3HM750 2SP/AD.PR.MAURER BIANCA	PZ	25

PROLUNGHE E AVVOLGICAVI CIVILI



FME

Cavo HDMI FANTON per collegamenti Audio/ Video - Digitale High Definition 2 m

CODICE	DESCRIZIONE	UM	Q.TÀ
114535	CAVO HDMI P/COLLEGAM. AUDIO/VIDEO MT.2 NERO	PZ	12

PROLUNGHE E AVVOLGICAVI CIVILI



MAURER

Avvolgicavo domestico MAURER con disgiuntore - lunghezza cavo 8m - 2 prese 2P+T 16A bipasso + 1 presa Schuko - spina 2P+T 16A - diametro tamburo 195 mm

CODICE	DESCRIZIONE	UM	Q.TÀ
• **096544**	AVVOLGICAVO C/DISG.MT.8 2 PR.2P+T 16A+1 SCH.	PZ	1

PROLUNGHE E AVVOLGICAVI CIVILI



FME

Avvolgicavo FANTON Ø 195 mm - cavo 10 m 3G1,5 H05VV-F - spina italiana 2P+T 16A - 2 prese bipasso italiane 2P+T 16A - 1 presa italo/ tedesca 2P+T 16A - + disgiuntore termico

CODICE	DESCRIZIONE	UM	Q.TÀ
114530	AVVOLGICAVO C/DISG.MT.10 2PR.2P+T 16A+1SCHUKO	PZ	10

PROLUNGHE E AVVOLGICAVI CIVILI



FME

Avvolgicavo FANTON Ø 245 mm - cavo 15 m 3G1,5 H05VV-F - spina italiana 2P+T 16A - 4 prese bipasso italo/tedesche 2P+T 16A - disco prese Ø 145 mm + disgiuntore termico

CODICE	DESCRIZIONE	UM	Q.TÀ
114531	AVVOLGICAVO C/DISG.MT.15 4X2P+T 16A SCHUK-BIP	PZ	1

PROLUNGHE E AVVOLGICAVI CIVILI



MAURER

Avvolgicavo domestico MAURER con disgiuntore termico - cavo H05VV-F 3x1,5 mm^2 - lunghezza cavo 25 m - spina 2P+T 16A - 4 prese 2P+T 16A bipasso/Schuko - tamburo termoplastico

CODICE	DESCRIZIONE	UM	Q.TÀ
• **096546**	AVVOLGICAVO C/DISG.MT.25 4X2P+T 16A SCH-BIP.	PZ	1

PROLUNGHE E AVVOLGICAVI CIVILI



MAURER

Avvolgicavo domestico MAURER con disgiuntore termico - cavo H05VV-F 3x1,5 mm^2 - lunghezza cavo 15 m - spina 2P+T 16A - 4 prese 2+T 16A bipasso/Schuko - tamburo termoplastico

CODICE	DESCRIZIONE	UM	Q.TÀ
• **095659**	AVVOLGICAVO "MAURER" MT.15 4P SCHUKO 10/16A	PZ	1

PROLUNGHE E AVVOLGICAVI CIVILI



Avvolgicavo domestico FANTON con disgiuntore termico - tamburo avvolgicavo Ø 195mm con cavalletto metallico - 4 prese 2P+T 16A 250V~ Bip. St. Ital./Ted P40 - cavo alimentazione lungo 20m tipo H05VV-F 3G1,5 - spina 2P+T 10A 250V~ St. Italiano - tensione nominale: 220-250V~ 50/60Hz - massima potenza prelevabile: 1700W a cavo avvolto 2400W a cavo svolto - grado di protezione: IP20 - con interruttore limitatore di corrente - marcatura CE - costruito in riferimento alle norme EN 61242

CODICE	DESCRIZIONE	UM	Q.TÀ
114532	AVVOLGICAVO"FANTON"4P BIP/SC+INT.10/16A MT.10	PZ	7
114533	AVVOLGICAVO"FANTON"4P BIP/SC+INT.10/16A MT.15	PZ	7
114534	AVVOLGICAVO"FANTON"4P BIP/SC+INT.10/16A MT.20	PZ	7

PRESE MULTIPLE



Multipresa bipasso FANTON - prese bipasso italiane 2P+T 16A - cavo 1,5 m 3G1 H05VV-F - spina a squadra italiana 2P+T 16A

CODICE	DESCRIZIONE	UM	Q.TÀ
114536	MULTIPRESA BIP.3 POSTI 2P+T 16A MT.1,5 FANTON	PZ	25
114537	MULTIPRESA BIP.4 POSTI 2P+T 16A MT.1,5 FANTON	PZ	25
114538	MULTIPRESA BIP.6 POSTI 2P+T 16A MT.1,5 FANTON	PZ	12

PRESE MULTIPLE



Multipresa FANTON - 4 prese bipasso italo/tedesche 2P+T 16A - cavo 1,5 m. 3G1 H05VV-F - spina a squadra italiana 2P+T 16A

CODICE	DESCRIZIONE	UM	Q.TÀ
114542	MULTIPR.BIP.4 POS.2P BIP/SC+T 16A MT.1,5 BIAN	PZ	12
114543	MULTIPR.BIP.4 POS.2P BIP/SC+T 16A MT.1,5 NERA	PZ	12

PRESE MULTIPLE



Multipresa MAURER a 4 uscite bipasso 2P+T 16 A - spina 2P+T 16A - cavo 1,5 m

CODICE	DESCRIZIONE	UM	Q.TÀ
• **092653**	MULTIPRESA 4 POSTI"MAURER"2P+T 16A BIP.MT.1,5	PZ	5

PRESE MULTIPLE



Multipresa da tavolo MAURER a 3 uscite Schuko/bipasso 2P+T 16A - spina VDE Schuko - cavo 1,5 m - con interruttore luminoso - bianca

CODICE	DESCRIZIONE	UM	Q.TÀ
• **092864**	MULTIPRESA 3 USC.MT.1,5 16A SCHUK/BIP.C/INTER	PZ	50

PRESE MULTIPLE



Multipresa MAURER a 4 uscite Schuko/bipasso 2P+T 16A - spina 2P+T 16A - con interruttore luminoso - cavo 1,5 m

CODICE	DESCRIZIONE	UM	Q.TÀ
• **092656**	MULTIPRESA 4 POSTI"MAURER"2P+T 16A BIP/SC+INT	PZ	5

PRESE MULTIPLE



Multipresa FANTON - 4 prese bipasso italo/tedesche 2P+T 16A - cavo 1,5 m 3G1 H05VV-F - spina a squadra italiana 2P+T 16A + interruttore bipolare luminoso

CODICE	DESCRIZIONE	UM	Q.TÀ
114539	MULTIPR.4 POS.2P+T 16A BIP/SC+INT.FANTON BIAN	PZ	12
114540	MULTIPR.4 POS.2P+T 16A BIP/SC+INT.FANTON NERA	PZ	12
114541	MULTIPR.6 POS.2P+T 16A BIP/SC+INT.FANTON BIAN	PZ	12

PRESE MULTIPLE



Multipresa MAURER a 6 uscite Schuko/bipasso 2P+T 16A - spina 2P+T 16A - interruttore luminoso e protezione al sovraccarico - cavo 1,5 m

CODICE	DESCRIZIONE	UM	Q.TÀ
• **092658**	MULTIP.6 POS."MAURER"2P+T 16A BIP/SC+INT+PROT	PZ	5

PRESE MULTIPLE



Multipresa FANTON 3+3 prese bipasso italo/tedesche 2P+T 16A - cavo 1,5 m 3G1 H05VV-F - spina a squadra italiana 2P+T 16A + interruttore bipolare luminoso

CODICE	DESCRIZIONE	UM	Q.TÀ
114544	MULTIP.6 POS.2P+T 16A BIP/SC+INT+PROT.FANTON	PZ	12

PRESE MULTIPLE



Multipresa MAURER a 5 uscite Schuko - 2P+T 10/16A bipasso/Schuko - spina 2P+T 16A - cavo H05W-F3G 1,0 2 mm - cavo 1,5 m - protezione sovratensioni e interruttore luminoso indipendente

CODICE	DESCRIZIONE	UM	Q.TÀ
• **094556**	MULTIP.5 POS.SCHU.INT.IND."MAURER"MT.1,5 BIAN	PZ	5

PRESE MULTIPLE



Multipresa MAURER a 3 uscite - 2 prese laterali 2P+T 10/16A bipasso + 1 presa superiore Schuko P30 - spina 2P+T 16A - cavo 1,5 m

CODICE	DESCRIZIONE	UM	Q.TÀ
• **092981**	MULTIP."MAURER"1 SCH/SUPER.+2 LATER.BIP.2P.T	PZ	10

PRESE MULTIPLE



Multipresa FANTON 3 prese bipasso italo/tedesche 2P+T 16A in testa - 6 prese bipasso italiane 2P+T 16A laterali - cavo 1,5 m. 3G1 H05VV-F - spina a squadra italiana 2P+T 16A + interruttore bipolare luminoso

CODICE	DESCRIZIONE	UM	Q.TÀ
114572	MULTIP."FANTON"3 POS.SCHUKO+6 LATER.BIP.+INT.	PZ	12

PRESE MULTIPLE



Multipresa MAURER a 4 uscite superiori 2P+T 16A Schuko e 8 uscite laterali bipasso 2P+T 16A - spina 2P+T 16A - con interruttore luminoso - cavo 1,5 m

CODICE	DESCRIZIONE	UM	Q.TÀ
• **092662**	MULTIP."MAURER"4 POS.SCHUKO+8 LATER.BIP.+INT.	PZ	5

PRESE MULTIPLE



Multipresa MAURER a 2 prese superiori 2P+T 16A bipasso/Schuko e 4 prese laterali 2P+T 16A bipasso - con interruttore - cavo 1,5 m - bianca

CODICE	DESCRIZIONE	UM	Q.TÀ
• **060056**	MULTIPRESA 2 POS.SCHUKO/BIPASSO+4 LAT.+INT.	PZ	40

PRESE MULTIPLE



Multipresa MAURER 4 prese laterali bipasso 2P+T 10/16A bipasso + 2 prese superiori 2P+T bipasso/Schuko P40 - spina 2P+T 10A -con interruttore automatico di sicurezza in caso di sovraccarico

CODICE	DESCRIZIONE	UM	Q.TÀ
• **051923**	MULTIPRESA 2 POS.SCHU.+4 LATER.BIP.+INT.P40	PZ	5

PRESE MULTIPLE



Multipresa MAURER a 1 uscita Schuko e 2 uscite laterali bipasso 2P+T 10/16A , spina 2P +T 10A - con interruttore automatico di sicurezza in caso di sovraccarico - cavo 1,5 m

CODICE	DESCRIZIONE	UM	Q.TÀ
• **099561**	MULTIPRESA SP2P+T10A SCHUKO.BIP+2 LAT.C/INT	PZ	5

PRESE MULTIPLE



Multipresa MAURER a 3 uscite superiori 2P+T 16A bipasso/Schuko e 6 uscite laterali 2P+T 16A bipasso - spina 2P+T 16A - con interruttore luminoso - cavo 1,5 m

CODICE	DESCRIZIONE	UM	Q.TÀ
• **092660**	MULTIP 3 POS.BIP/SCH+6 LAT.BIP C/INT.BIAN.16A	PZ	5
• **094401**	MULTIP.MAURER 3 POS.BIP/SCH+6 LAT.BI/IN.NERA	PZ	10

PORTALAMPADINE



Portalampade MAURER con filetto parziale e ghiera

CODICE	DESCRIZIONE	UM	Q.TÀ
• **093202**	PORTALAMPADE E27 C/FILETTO PARZ+GHIERA BIANCO	PZ	50
• **093203**	PORTALAMPADE E27 C/FILETTO PARZ+GHIERA NERO	PZ	50
• **093204**	PORTALAMPADE E14 C/FILETTO PARZ+GHIERA BIANCO	PZ	50
• **093205**	PORTALAMPADE E14 C/FILETTO PARZ+GHIERA NERO	PZ	50

PORTALAMPADINE



MAURER

Portalampade MAURER GU10 con filo connettore

CODICE	DESCRIZIONE	UM	Q.TÀ
• **095966**	PORTALAMPADE "MAURER" GU10 C/FILO CONNETTORE	PZ	25

INTERRUTTORI



MAURER

Interruttore in linea bipolare MAURER

CODICE	DESCRIZIONE	UM	Q.TÀ
• **093207**	INTERRUTTORE IN LINEA BIPOLARE BIANCO	PZ	25
• **093208**	INTERRUTTORE IN LINEA BIPOLARE NERO	PZ	25

SPINE E PRESE MOBILI USO CIVILE



MAURER

Spina con spinotti allineati MAURER per uso civile 2P+T 10A

CODICE	DESCRIZIONE	UM	Q.TÀ
• **091019**	SPINA EASY "MAURER" 2P+T 10A BIANCA	PZ	12
• **091020**	SPINA EASY "MAURER" 2P+T 10A NERA	PZ	12

SPINE E PRESE MOBILI USO CIVILE



FME

Spina con spinotti allineati FANTON per uso civile 2P+T 10A

CODICE	DESCRIZIONE	UM	Q.TÀ
114545	SPINA EASY "FANTON" 2P+T 10A BIANCA	PZ	100
114546	SPINA EASY "FANTON" 2P+T 10A NERA	PZ	50

SPINE E PRESE MOBILI USO CIVILE



MAURER

Spina con spinotti allineati MAURER per uso civile 2P+T 16A

CODICE	DESCRIZIONE	UM	Q.TÀ
• **091021**	SPINA EASY "MAURER" 2P+T 16A BIANCA	PZ	12
• **091022**	SPINA EASY "MAURER" 2P+T 16A NERA	PZ	12

SPINE E PRESE MOBILI USO CIVILE



FME

Spina con spinotti allineati FANTON per uso civile 2P+T 16A

CODICE	DESCRIZIONE	UM	Q.TÀ
114547	SPINA EASY "FANTON" 2P+T 16A BIANCA	PZ	50
114548	SPINA EASY "FANTON" 2P+T 16A NERA	PZ	50

SPINE E PRESE MOBILI USO CIVILE



MAURER

Spina ribassata con spinotti allineati MAURER per uso civile 2P+T 10A

CODICE	DESCRIZIONE	UM	Q.TÀ
• **090902**	SPINA RIBASSATA 2P+T 10A MAURER	PZ	12

SPINE E PRESE MOBILI USO CIVILE



FME

Spina ribassata con spinotti allineati FANTON per uso civile 2P+T 10A

CODICE	DESCRIZIONE	UM	Q.TÀ
114549	SPINA RIBASSATA "FANTON" 2P+T 10A BIANCA	PZ	100
114550	SPINA RIBASSATA "FANTON" 2P+T 10A NERA	PZ	100

SPINE E PRESE MOBILI USO CIVILE



MAURER

Spina ribassata con spinotti allineati MAURER per uso civile 2P+T 16A

CODICE	DESCRIZIONE	UM	Q.TÀ
• **090985**	SPINA RIBASSATA 2P+T 16A MAURER	PZ	12

SPINE E PRESE MOBILI USO CIVILE



FME

Spina ribassata con spinotti allineati FANTON per uso civile 2P+T 16A

CODICE	DESCRIZIONE	UM	Q.TÀ
114551	SPINA RIBASSATA "FANTON" 2P+T 16A BIANCA	PZ	50
114552	SPINA RIBASSATA "FANTON" 2P+T 16A NERA	PZ	50

SPINE E PRESE MOBILI USO CIVILE



MAURER

Spina ribassata salvaspazio MAURER con spinotti orientabili per uso civile - 2P+T

CODICE	DESCRIZIONE	UM	Q.TÀ
• **095661**	SPINA RIBASSATA DOPPIO USO 2P+T 10A MAURER	PZ	12
• **095662**	SPINA RIBASSATA DOPPIO USO 2P+T 16A MAURER	PZ	12

SPINE E PRESE MOBILI USO CIVILE



MAURER

Spina piatta schuko salvaspazio MAURER - 16A 250V - 2P+T

CODICE	DESCRIZIONE	UM	Q.TÀ
• **081354**	SPINA PIATTA SCHUKO SALVASPAZ.2P+T 16A MAURER	PZ	25

SPINE E PRESE MOBILI USO CIVILE



MAURER

Spina mobile MAURER per uso civile - 2P+T 16A Schuko

CODICE	DESCRIZIONE	UM	Q.TÀ
• **090986**	SPINA SCHUKO 2P+T 16A MAURER	PZ	12

SPINE E PRESE MOBILI USO CIVILE



FME

Spina mobile FANTON per uso civile - 2P+T 16A Schuko

CODICE	DESCRIZIONE	UM	Q.TÀ
114557	SPINA SCHUKO "FANTON" 2P+T 16A BIANCA	PZ	50

SPINE E PRESE MOBILI USO CIVILE



MAURER

Presa mobile MAURER per uso civile 2P+T 10A

CODICE	DESCRIZIONE	UM	Q.TÀ
• **090987**	PRESA MOBILE 2P+T 10A MAURER BIANCA	PZ	12
• **094403**	PRESA MOBILE 2P+T 10A MAURER NERA	PZ	12

SPINE E PRESE MOBILI USO CIVILE



FME

Presa mobile FANTON per uso civile 2P+T 10A

CODICE	DESCRIZIONE	UM	Q.TÀ
114554	PRESA MOBILE "FANTON" 2P+T 10A BIANCA	PZ	50
114555	PRESA MOBILE "FANTON" 2P+T 10A NERA	PZ	100

SPINE E PRESE MOBILI USO CIVILE



MAURER

Presa mobile MAURER per uso civile 2P+T 16A bipasso

CODICE	DESCRIZIONE	UM	Q.TÀ
• **090901**	PRESA MOBILE BIPASSO 2P+T 16A MAURER BIANCA	PZ	12
• **094402**	PRESA MOBILE BIPASSO 2P+T 16A MAURER NERA	PZ	12

SPINE E PRESE MOBILI USO CIVILE



FME

Presa mobile FANTON per uso civile 2P+T 16A

CODICE	DESCRIZIONE	UM	Q.TÀ
114553	PRESA MOBILE "FANTON" 2P+T 16A BIANCA	PZ	50
114568	PRESA MOBILE "FANTON" 2P+T 16A NERA	PZ	50

SPINE E PRESE MOBILI USO CIVILE



MAURER

Presa mobile per uso civile MAURER - 2P+T 16A Schuko

CODICE	DESCRIZIONE	UM	Q.TÀ
• **092814**	PRESA SCHUKO 2P+T 16A MAURER	PZ	12

SPINE E PRESE MOBILI USO CIVILE



FME

Presa mobile per uso civile FANTON - 2P+T 16A Schuko

CODICE	DESCRIZIONE	UM	Q.TÀ
114556	PRESA SCHUKO "FANTON" 2P+T 16A BIANCA	PZ	50

ADATTATORI SEMPLICI



MAURER

Adattatore semplice MAURER - spina 2P+T 10A - presa 2P+T 16A Schuko

CODICE	DESCRIZIONE	UM	Q.TÀ
• **090903**	ADAT.SPINA 2P+T10A PRES.2P+T16A SCHUKO MAURER	PZ	12

ADATTATORI SEMPLICI



Adattatore semplice FANTON - spina 2P+T 10A - presa 2P+T 16A Schuko

CODICE	DESCRIZIONE	UM	Q.TÀ
114558	ADAT.SPINA 2P+T10A PRES.2P+T16A SCHUKO BIANCO	PZ	50
114559	ADAT.SPINA 2P+T10A PRES.2P+T16A SCHUKO NERO	PZ	50

ADATTATORI SEMPLICI



Adattatore semplice salvaspazio MAURER - spina 2P+T 10A - presa 2P+T 16A Schuko

CODICE	DESCRIZIONE	UM	Q.TÀ
• **094100**	ADAT.SP.2P+T10A PR.SCH.2P+T16A SALVASP.MAURER	PZ	12

ADATTATORI SEMPLICI



Adattatore semplice MAURER - spina 2P+T 16A - presa Schuko P40 bipasso 16A - colore bianco

CODICE	DESCRIZIONE	UM	Q.TÀ
• **051921**	ADAT.SPINA 2P+T16A PRES.2P+T16A SCHU.P40 BIAN	PZ	30

ADATTATORI SEMPLICI



Adattatore semplice FANTON - spina 2P+T 16A - presa 2P+T 16A Schuko

CODICE	DESCRIZIONE	UM	Q.TÀ
114560	ADAT.SPINA 2P+T16A PRES.2P+T16A SCHUKO BIANCO	PZ	50
114561	ADAT.SPINA 2P+T16A PRES.2P+T16A SCHUKO NERO	PZ	50

ADATTATORI MULTIPLI



Adattatore triplo MAURER spina 16A 2P+T - 2 prese 16A bipasso + 1 presa Schuko bipasso P40 - colore bianco

CODICE	DESCRIZIONE	UM	Q.TÀ
• **051905**	ADAT.2P+T16A 2PRE.2P+T16A/BIP+SCHUK.P40 BIAN.	PZ	30

ADATTATORI MULTIPLI



Adattatore triplo MAURER spina 16A 2P+T - 2 prese 16A bipasso + 1 presa Schuko bipasso

CODICE	DESCRIZIONE	UM	Q.TÀ
114565	ADAT.2P+T16A 2PRE.2P+T16A/BIP+SCHUKO BIANCO	PZ	50

ADATTATORI MULTIPLI



Adattatore triplo salvaspazio MAURER - spina 2P+T 16A - 2 prese 16A bipasso + 1 presa Schuko P40 bipasso - colore bianco

CODICE	DESCRIZIONE	UM	Q.TÀ
• **051908**	ADAT.TRIP.2P+T16A PR.2BIP+1SCH.SALVASP.P40	PZ	30

ADATTATORI MULTIPLI



Adattatore triplo salvaspazio MAURER - spina 2P+T 16A - 2 prese 16A bipasso + 1 Schuko P40 bipasso - con interruttore - colore bianco

CODICE	DESCRIZIONE	UM	Q.TÀ
• **051897**	ADAT.TRIP.2P+T16A PR.2BIP+1SCH.P40 C/INT.	PZ	30

ADATTATORI MULTIPLI



Adattatore triplo salvaspazio MAURER - spina: 2P+T 10A - prese: 2P bipasso + 1 Shuko/ bipasso - con interruttore

CODICE	DESCRIZIONE	UM	Q.TÀ
• **099560**	ADAT.TRIP.2P+T10A PR.2BIP+1SCH.SALVASP.C/INT.	PZ	12

ADATTATORI MULTIPLI



Adattatore triplo MAURER - spina 2P+T 16A - 3 prese 2P+T 16A bipasso

CODICE	DESCRIZIONE	UM	Q.TÀ
• **054823**	ADATT.SPINA 2P+T16A 3PRESE 2P+T16A BIP MAURER	PZ	12

ADATTATORI MULTIPLI



Adattatore triplo FANTON - spina 2P+T 10A - 2 prese 2P+T 10A + 1 presa Schuko

CODICE	DESCRIZIONE	UM	Q.TÀ
114564	ADATT.TRIPLO "FANTON"2P+T10A 2P+T+SCHUKO BIAN	PZ	50

ADATTATORI MULTIPLI



Adattatore triplo FANTON - spina 2P+T 16A - 3 prese 2P+T 16A bipasso

CODICE	DESCRIZIONE	UM	Q.TÀ
114562	ADATT.SPINA 2P+T16A 3PRESE 2P+T16A BIP.BIANCO	PZ	50

ADATTATORI MULTIPLI



Adattatore triplo MAURER - spina 2P+T 10A - 3 prese 2P+T 10A

CODICE	DESCRIZIONE	UM	Q.TÀ
• **054822**	ADATTATORE TRIPLO 2P+T 10A PR.2P+T 10A 82200	PZ	12

ADATTATORI MULTIPLI



Adattatore triplo FANTON - spina 2P+T 10A - 3 prese 2P+T 10A

CODICE	DESCRIZIONE	UM	Q.TÀ
114563	ADATTATORE TRIPLO 2P+T 10A PR.2P+T 10A BIANCO	PZ	50

ADATTATORI MULTIPLI



Adattatore triplo MAURER - spina 2P+T 10A - 2 prese 2P+T 10A + 1 presa Schuko

CODICE	DESCRIZIONE	UM	Q.TÀ
• **090993**	ADATTATORE TRIPLO 2P+T10A 2P+T+SCHUKO BIANCO	PZ	12

ADATTATORI MULTIPLI



Adattatore semplice MAURER - presa 2P+T 16A bipasso - spina 2P+T 16A Schuko

CODICE	DESCRIZIONE	UM	Q.TÀ
• **090990**	ADAT.SPINA 2P+T16A SCH+PRE.2P+T16A BIP MAURER	PZ	12

ADATTATORI MULTIPLI



Adattatore MAURER - 2 prese Schuko + 2 prese laterali bipasso - spina 2P+T 16A

CODICE	DESCRIZIONE	UM	Q.TÀ
• **060149**	ADATTATORE "MAURER" 2 P.SCHUKO + 2 P.LATERALI	PZ	24

ADATTATORI MULTIPLI



Adattatore MAURER 3 prese Schuko + 1 spina Schuko

CODICE	DESCRIZIONE	UM	Q.TÀ
• **060169**	ADATTATORE "MAURER" 3 P.SCHUKO+1 SPINA SCHUKO	PZ	6

ADATTATORI UNIVERSALI



Adattatore universale da viaggio MAURER - spina/presa

CODICE	DESCRIZIONE	UM	Q.TÀ
• **093115**	ADATTATORE UNIVERSALE SPINA/PRESA DA VIAGGIO	PZ	10

ADATTATORI UNIVERSALI



Adattatore bispina MAURER - con 2 porte USB

CODICE	DESCRIZIONE	UM	Q.TÀ
• **082019**	ADATTATORE BISPINA "MAURER" C/2 PORTE USB	PZ	12

ADATTATORI UNIVERSALI



MAURER

Adattatore per auto MAURER - con 2 porte USB

CODICE	DESCRIZIONE	UM	Q.TÀ
• **082033**	ADATTATORE PER AUTO "MAURER" C/2 PORTE USB	PZ	12

ACCESSORI PER TV/HI-FI



Piattina rosso-nera per HI-FI a 2 conduttori - guaina in PVC morbida

CODICE	DESCRIZIONE	UM	Q.TÀ
113778	PIATTINA ROSSO-NERA CEI 2X0.75 MT.100	MT	100

ACCESSORI PER TV/HI-FI



Piattina costa stretta oro per HI-FI a 2 conduttori - guaina in PVC morbida

CODICE	DESCRIZIONE	UM	Q.TÀ
113779	PIATTINA ORO CEI 2X0.50 H03VH-H 2X0,50 MT.100	MT	100

ACCESSORI PER TV/HI-FI



MAURER

Cavo MAURER per ricezione TV digitale terrestre e satellitare Ø 6,1 mm x 100 m - guaina in PVC - colore bianco

CODICE	DESCRIZIONE	UM	Q.TÀ
• **096903**	CAVO"MAURER"X TV DIGITALE SATELLITARE MM. 6,1	MT	100

ACCESSORI PER TV/HI-FI



MAURER

Spina coassiale TV diritta MAURER - diametro 9,5 mm per cavo max. 7 mm

CODICE	DESCRIZIONE	UM	Q.TÀ
• **091005**	SPINA COASS.TV DIRIT.D.9,5 X CAVO MM.7 MAURER	PZ	100

ACCESSORI PER TV/HI-FI



MAURER

Presa coassiale TV diritta MAURER - diametro 9,5 mm per cavo max. 7 mm

CODICE	DESCRIZIONE	UM	Q.TÀ
• **091006**	PRESA COASS.TV DIRIT.D.9,5 X CAVO MM.7 MAURER	PZ	100

ACCESSORI PER TV/HI-FI



MAURER

Telecomando universale MAURER - funzioni 8 in 1: TV, SAT(DVBT), DVD, VCR, CABLE, SKY, DVR, AUX, CD, HI-FI - compatibile con le principali marche - ricerca automatica o con codice marchio - pulsanti retroilluminati - funziona con 2 batterie AAA (non incluse)

CODICE	DESCRIZIONE	UM	Q.TÀ
• **080149**	TELECOMANDO "MAURER" UNIVERSALE 8 IN 1	PZ	50

TIMER ANALOGICI



MAURER

Timer analogico 24 ore MAURER - spina 2P+T 16A - presa bipasso

CODICE	DESCRIZIONE	UM	Q.TÀ
• **093111**	TIMER ANALOGICO SPINA 16A PRESA BIPASSO	PZ	12

TIMER ANALOGICI



MAURER

Timer analogico MAURER presa/spina Schuko 16A 250V

CODICE	DESCRIZIONE	UM	Q.TÀ
• **093195**	TIMER ANALOGICO"MAURER"PRESA SCHUKO 16A 250V	PZ	12

LUCI NOTTURNE



MAURER

Luce notturna MAURER a 3 LED - sensore crepuscolare con accensione automatica quando la luce scende sotto i 10 Lux - 3 funzioni (ON-OFF-AUTO) - 5A - 230 V

CODICE	DESCRIZIONE	UM	Q.TÀ
• **097000**	LUCE NOTTURNA 3 LED/FUNZ."MAURER" 5A 230V	PZ	10

SENSORI DI PRESENZA



MAURER

Sensore di presenza con crepuscolare integrato MAURER - 220 V IP44 - distanza massima 12 m - copertura 180° - tempo accensione regolabile 5 sec./ 8 min. - temperatura di funzionamento -20° +40°C

CODICE	DESCRIZIONE	UM	Q.TÀ
• **093112**	SENSORE PRESENZA C/CREPUSCOL.INTEGRATO 220V	PZ	50

SENSORI DI PRESENZA



MAURER

Sensore di presenza con crepuscolare integrato MAURER - alimentazione: 220V - frequenza di alimentazione: 50/60 Hz - impostazione tempo: min: 8 ± 3 sec, max: 7 ± 2 min - angolo di rilevamento: 360° - distanza di rilevamento (22° C): 6m max

CODICE	DESCRIZIONE	UM	Q.TÀ
• **081352**	SENSORE PRESENZA C/CREP.INTEGR."MAURER"220V	PZ	50

ALLARMI



MAURER

Allarme senza fili MAURER per porte e finestre - batterie 3 x LR44 incluse

CODICE	DESCRIZIONE	UM	Q.TÀ
• **093113**	ALLARME SENZA FILI PORTE/FINESTRE C/BATT.LR44	CF	100

ALLARMI



MAURER

Campanello senza fili MAURER per porta - telecomando con batteria A23 inclusa - ricevitore con 3 batterie AA non incluse - 16 diverse melodie - portata 60m

CODICE	DESCRIZIONE	UM	Q.TÀ
• **093114**	CAMPANELLO SENZA FILI X PORTA BATT.AA NO/INC.	PZ	50

ALLARMI



MAURER

Campanello MAURER 220V

CODICE	DESCRIZIONE	UM	Q.TÀ
• **081351**	CAMPANELLO "MAURER" DING-DONG 220V	PZ	50

RILEVATORI



MAURER

Rilevatore di gas metano, GPL, butano MAURER - basso consumo di energia 6W - temperatura di utilizzo: -10°C + 50°C - umidità di utilizzo: 10%-85% RH - dimensioni: 126x73x76 mm - flash rosso di attivazione allarme - intensità di allarme 85 dB - livello di allarme gas <=25% lel

CODICE	DESCRIZIONE	UM	Q.TÀ
• **096158**	RILEVATORE DI GAS MET./GPL/BUT. 230V MAURER	PZ	5

RILEVATORI



MAURER

Rilevatore di fumo MAURER- alimentazione a batteria 9V (inclusa) - pulsante silenzio per disattivazione temporanea del dispositivo - rilevatore fotoelettrico - flash rosso di attivazione allarme (85 dB a 3 m) - segnale di batteria in esaurimento - pulsante di test - dimensioni 101x34 mm

CODICE	DESCRIZIONE	UM	Q.TÀ
• **096157**	RILEVATORE DI FUMO A BATTERIA 9V "MAURER"	PZ	10

PROIETTORI A LED



MAURER

Proiettore a LED MAURER - 4000 K (luce bianca calda) - indice colore: Ra>80 - grado di protezione: IP65 - con supporto e maniglia - angolo del fascio luminoso 120° - cavo 1,5m x 3G 1,5mm^2

CODICE	DESCRIZIONE	UM	Q.TÀ
• **082007**	PROIETTORE LED C/SUPP. 30W 4000K IP65 2400LM	PZ	1
• **082015**	PROIETTORE LED C/SUPP. 50W 4000K 4000LM IP65	PZ	1
• **082016**	PROIETTORE LED C/SUPP. 100W 4000K 8000LM IP65	PZ	1

PROIETTORI A LED



MAURER

Proiettore a LED MAURER con supporto e maniglia - con batteria ricaricabile - 4000 K (luce bianca neutra) - indice colore: Ra>80 - angolo del fascio luminoso 120° - caricabatteria AC/DC e adattatore per auto - IP65

CODICE	DESCRIZIONE	UM	Q.TÀ
• **082081**	PROIET.LED BAT.RIC.C/SUP.20W 4000K IP65 600LM	PZ	1
• **082082**	PROIET.LED BAT.RIC.C/SUP.30W 4000K 900LM IP65	PZ	1

PROIETTORI A LED



MAURER

Proiettore a LED MAURER portatile con batteria ricaricabile - temperatura di colore: 4.000 K - indice colore: Ra>80 - angolo del fascio luminoso: 120° - durata batteria: 3h - tempo di ricarica: 3,5h - grado di protezione: IP 44 - cavo USB incluso

CODICE	DESCRIZIONE	UM	Q.TÀ
• **082017**	PROIETTORE LED RICARICAB.PORTATILE 10W 800LM	PZ	1

PROIETTORI A LED



MAURER

Proiettore a LED portatile MAURER ricaricabile - in plastica - 10W - 700 lumen - con batteria al litio - tempo di ricarica 4-5h cavo incluso, durata batteria 1,5h/3 h - 2 modalità di illuminazione - LED alta luminosità - supporto/maniglia regolabile a 360° - caricabatteria AC/DC e adattatore per auto

CODICE	DESCRIZIONE	UM	Q.TÀ
• **099835**	PROIET.LED PLASTIC."MAURER"BAT.LIT.10W 700LM	PZ	10

PROIETTORI A LED



MAURER

Mini proiettore a LED portatile MAURER in plastica - 5W - 500 lumen - 4 potenti calamite sul retro - supporto da pavimento e maniglia di trasporto regolabile a 180° - funziona con 3 batterie tipo AA (non incluse)

CODICE	DESCRIZIONE	UM	Q.TÀ
• **054038**	MINI PROIET.LED PORTATILE"MAURER"5W 500LM	PZ	6

PROIETTORI A LED



MAURER

Proiettore a LED MAURER con staffa - 4000 K (luce bianca neutra) - indice colore: Ra>80 - grado di protezione IP 65 - angolo del fascio luminoso 120° - corpo in alluminio anticorrosione

CODICE	DESCRIZIONE	UM	Q.TÀ
• **082075**	PROIETTORE LED C/STAFFA 10W 4000K IP65 800LM	PZ	1
• **082076**	PROIETTORE LED C/STAFFA 20W 4000K IP65 1600LM	PZ	1
• **082077**	PROIETTORE LED C/STAFFA 30W 4000K IP65 2400LM	PZ	1
• **082078**	PROIETTORE LED C/STAFFA 50W 4000K IP65 4000LM	PZ	1
• **082002**	PROIETTORE LED C/STAFFA 70W 4000K IP65 5600LM	PZ	1
• **082003**	PROIETTORE LED C/STAFF.100W 4000K IP65 8000LM	PZ	1

PROIETTORI A LED



MAURER

Proiettore a LED MAURER con sensore crepuscolare di movimento - 4000 K (luce bianca neutra) - indice colore: Ra>70 - grado di protezione IP54 - con staffa - tempo di illuminazione: 10±3sec~10±2min - angolo del fascio luminoso 120°

CODICE	DESCRIZIONE	UM	Q.TÀ
• **082079**	PROIET.LED C/SENS.C/STAF.10W 4000K IP54 800LM	PZ	1
• **082080**	PROIET.LED C/SEN.C/STAF.30W 4000K IP54 2400LM	PZ	1

SUPPORTI PER PROIETTORI



MAURER

Supporto a treppiede universale MAURER per proiettore - altezza regolabile fino a 165 cm

CODICE	DESCRIZIONE	UM	Q.TÀ
• **097761**	SUPPORT.TREPPIEDE"MAURER"X PROIETTORE MT.1,65	PZ	6

LAMPADE ALOGENE



MAURER

Lampada alogena lineare MAURER per faretti - attacco R7s - 2850 K - posizione di funzionamento orizzontale ± 15° - UV STOP filamento assiale

CODICE	DESCRIZIONE	UM	Q.TÀ
• **081753**	LAMPADA ALOGENA LINEARE"MAURER" MM.78 120W	PZ	1

LAMPADE DA OFFICINA



MAURER

Lampada portatile MAURER - riflettore e gabbia metallica - con interruttore

CODICE	DESCRIZIONE	UM	Q.TÀ
• **092819**	LAMPADA PORTATILE MT.5 MAURER	PZ	20
• **092820**	LAMPADA PORTATILE MT.10 MAURER	PZ	20

LAMPADE DA OFFICINA



MAURER

Lampada portatile a LED MAURER - 14 LED bianchi - 8W - IP20 - con interruttore - cavo 5 m

CODICE	DESCRIZIONE	UM	Q.TÀ
099562	LAMPADA PORTATILE A LED "MAURER" 8W MT.5	PZ	20

TORCE LANTERNE E LAMPADE



Lampada portatile e ricaricabile 4,5 W - sorgente luminosa COB LED - autonomia 4 h, ricarica 3,5 h - grado di protezione all`acqua IP64 - calotta trasparente sostituibile, interruttore protetto, impugnatura bicomponente - spia luminosa sul caricatore e sulla lampada

CODICE	DESCRIZIONE	UM	Q.TÀ
113120	LAMPADA RICARIC. COB LED+CARICAB. ART. 345	PZ	1

TORCE LANTERNE E LAMPADE



MAURER

Torcia/lanterna a LED MAURER 3 in 1 - luce laterale 200 Lumen - 2 modalità di illuminazione in modalità frontale 120 Lumen - fascio luminoso profondo 200 m - durata batteria 8h circa - peso 324 g - impugnatura girevole e base d'appoggio - funziona con 3 batterie AA (non incluse)

CODICE	DESCRIZIONE	UM	Q.TÀ
• **060019**	LANTERNA LED LUCE FRONTALE/LATERALE 3W	PZ	1

TORCE LANTERNE E LAMPADE



Lampada ricaricabile a LED - potente, flessibile, soft touch - compatta e maneggevole, si reclina nella direzione desiderata grazie ai magneti e al gancio estraibile, può essere appesa ovunque - 1 interruttore - 2 funzioni: SMD LED e spot - potenza 4W + 1W (spot)- batteria 3,7V Li-PO - autonomia 3 ore - tempo di ricarica 3,5 ore - caricatore 100/240V USB/MICRO USB

CODICE	DESCRIZIONE	UM	Q.TÀ
113962	LAMPADA LED RICARICABILE COD.KB140	PZ	1

TORCE LANTERNE E LAMPADE



MAURER

Lanterna LED ricaricabile MAURER - 2 modalità di illuminazione: fascio profondo con alta/bassa luminosità e intermittenza (400 Lumen), lanterna con fascio ampio (245 Lumen) - batteria litio integrata 4000 m/Ah - tempo di funzionamento: al 100% 5h, al 50% 15h, intermittenza 15h, lanterna 5h - tempo di ricarica 12h - caricabatterie(4,2V 500 mA) inclusa

CODICE	DESCRIZIONE	UM	Q.TÀ
• **051892**	LANTERNA LED "MAURER" 2 FUNZ. RICARICABILE	PZ	1

TORCE LANTERNE E LAMPADE



MAURER

Lampada a LED MAURER 3W - 2 bracci orientabili 360° - 3 funzioni: luce piena, luce bassa, spenta - 3 batterie AAA non incluse

CODICE	DESCRIZIONE	UM	Q.TÀ
• **099028**	LAMPADA LED MULTIUSO"MAURER" 2 BRACCI ORIENT.	PZ	6

TORCE LANTERNE E LAMPADE



Lampada ricaricabile con sorgente luminosa COB LED dotata di controllo elettronico di sicurezza della carica - ricaricabile tramite USB-C e base di ricarica induzione (inclusa) - dimmerabile: riduci l`intensità luminosa per aumentare la durata elettronica di controllo: luce costante durante l'utilizzo 4,5 W batteria: 3,7 V LiPo 5200 mAh tempi di ricarica: USB 4h induzione, 8h durata batteria (massima potenza): 3h (risparmio energetico): 6/12h

CODICE	DESCRIZIONE	UM	Q.TÀ
114491	LAMPADA RICARIC.+CARICAB. ART. 39400 LEDALUX	PZ	1

TORCE LANTERNE E LAMPADE



MAURER

Lampada portatile a LED MAURER - con luce d'emergenza - 300 Lumen - magnete sulla base e sul lato posteriore - con gancio appendibile - alimentazione: 3 batterie AA (non incluse)

CODICE	DESCRIZIONE	UM	Q.TÀ
• **099430**	LAMPADA PORTATILE LED"MAURER"C/FLASH C/GANCIO	PZ	12

TORCE LANTERNE E LAMPADE



MAURER

Torcia magnetica ricaricabile MAURER 8+1 LED - struttura in gomma soft touch - batteria interna litio 3,7V - tempo di ricarica 4h - caricabatterie in dotazione - Led alta luminosità 250 Lumen - calamita posteriore e due sulla base - gancio girevole a scomparsa - supporto regolabile a 180°

CODICE	DESCRIZIONE	UM	Q.TÀ
• **097411**	TORCIA MULTIFUNZ.RICAR."MAURER" 4,5V LED 8+1	PZ	6

TORCE LANTERNE E LAMPADE



MAURER

Torcia a 14 LED MAURER in alluminio soft touch - 55 Lumen - alimentazione: 3 batterie AAA (non incluse)

CODICE	DESCRIZIONE	UM	Q.TÀ
• **099016**	TORCIA 14 LED ALLUM."MAURER" 3 BAT.AAA N/INC.	PZ	12

TORCE LANTERNE E LAMPADE



MAURER

Torcia a LED professionale MAURER in alluminio - alta luminosità 3W 120 Lumen - 3 modalità di illuminazione: luce forte, luce bassa, intermittenza - alimentazione con 2 batterie D (non incluse)

CODICE	DESCRIZIONE	UM	Q.TÀ
• **099025**	TORCIA LED"MAURER"ALTA POTEN.3W 2 BAT.D N/INC	PZ	12

TORCE LANTERNE E LAMPADE



MAURER

Torcia a LED MAURER con zoom - in plastica - 50 Lumen - alimentazione: 3 batterie AAA (non incluse)

CODICE	DESCRIZIONE	UM	Q.TÀ
• **099014**	TORCIA LED PLAST.C/ZOOM 3 BAT.AAA N/INC.	PZ	12

TORCE LANTERNE E LAMPADE



MAURER

Torcia a LED MAURER in gomma - 55 Lumen, 3 Led super luminosi e laccio di sicurezza - alimentazione: 2 batterie AA (non incluse)

CODICE	DESCRIZIONE	UM	Q.TÀ
• **082316**	TORCIA LED IN GOMMA "MAURER" 2 BAT.AA N/INC.	PZ	20

TORCE LANTERNE E LAMPADE



MAURER

Torcia LED a penna MAURER - alimentazione: 2 batterie AAA (non incluse)

CODICE	DESCRIZIONE	UM	Q.TÀ
• **082315**	TORCIA LED A PENNA "MAURER" 2 BAT.AAA N/INC	PZ	24

TORCE LANTERNE E LAMPADE



MAURER

Torcia/lanterna a LED multifunzione MAURER da campeggio - corpo in alluminio - alta luminosità 110 Lumen 3W - alimentazione: 3 batterie AAA (non incluse)

CODICE	DESCRIZIONE	UM	Q.TÀ
• **095265**	TORCIA LANTERNA ALLUMINIO "MAURER" LED 3W	PZ	25

TORCE LANTERNE E LAMPADE



MAURER

Torcia a LED in alluminio MAURER ricaricabile - luce frontale 5W 300 Lumen con zoom, ampia luce laterale 5w 300 Lumen - tempo di ricarica: 2,5h circa - tempo di funzionamento: luce frontale 1,5h-4h circa, luce laterale 1h circa - batteria integrata ricaricabile via cavo USB (incluso)

CODICE	DESCRIZIONE	UM	Q.TÀ
• **080713**	TORCIA LED ALLUMINIO"MAURER"RICARICABILE USB	PZ	6

TORCE LANTERNE E LAMPADE



MAURER

Torcia a LED MAURER con funzione "ZOOM" per regolare il fascio luminoso - 5W - 300 Lumen - alimentazione: 3 batterie AAA (non incluse)

CODICE	DESCRIZIONE	UM	Q.TÀ
• **080711**	TORCIA LED MAURER ALL.ALTA LUM.3AAA BAT.N/INC	PZ	12

TORCE LANTERNE E LAMPADE



MAURER

Torcia a LED MAURER ricaricabile - pieghevole a 270° e testa girevole a 360° - luce frontale ampia 400 Lumen, luce superiore 60 Lumen - tempo di ricarica 4h, tempo di funzionamento 4h/10h - interruttore con dimmer - potente calamita sulla base - gancio a scomparsa in metallo - indicatore di carica luminoso - batteria al litio 2000 mAh ricaricabile via cavo USB

CODICE	DESCRIZIONE	UM	Q.TÀ
• **080714**	TORCIA LED GIREVOLE "MAURER" RICARICABILE USB	PZ	24

TORCE LANTERNE E LAMPADE



MAURER

Doppia torcia a LED da collo MAURER - 2 LED (36 lumen) che possono essere accesi indipendentemente, con 3 modalità di illuminazione: luce ampia / messa a fuoco / massima luminosità - bracci luminosi altamente flessibili con una superficie soft touch - comodo supporto per collo con pannello in velluto - batteria al litio polimerica 650mAh ricaricabile via cavo USB (incluso)

CODICE	DESCRIZIONE	UM	Q.TÀ
• **080716**	TORCIA LED DA COLLO "MAURER" RICARICABILE USB	PZ	6

TORCE LANTERNE E LAMPADE



MAURER

Torcia a LED con pinza MAURER - 3W 250 Lumen - utilizzabile con pinza per un rapido fissaggio su superfici piane, tubi, scale, vani, veicoli - testa orientabile - lampada sganciabile per essere usata senza pinza - due potenti calamite sul fondo - funzionamento con batterie 3xAA (non incluse)

CODICE	DESCRIZIONE	UM	Q.TÀ
• **080717**	TORCIA LED A PINZA "MAURER" CON CALAMITA	PZ	1

TORCE LANTERNE E LAMPADE



MAURER

Torcia magnetica MAURER soft touch 24+4 LED alta luminosità 60 Lumen - con gancio appendibile girevole a scomparsa e calamita posteriore - alimentazione: 3 batterie AAA (non incluse)

CODICE	DESCRIZIONE	UM	Q.TÀ
• **093770**	TORCIA 24+4 LED SOFT TOUCH C/CALAM. E GANCIO	PZ	12

TORCE LANTERNE E LAMPADE



MAURER

Torcia da lavoro a LED MAURER con calamita - alimentazione: 4 batterie AA (non incluse)

CODICE	DESCRIZIONE	UM	Q.TÀ
• **082318**	TORCIA LED DA LAVORO C/CALAM. 4 BAT.AA N/INC.	PZ	10

TORCE LANTERNE E LAMPADE



MAURER

Torcia a LED pieghevole MAURER - potente calamita sul fondo - luce frontale ampia 210 Lumen, luce superiore 20 Lumen - gancio girevole a scomparsa - alimentazione: 3 batterie AAA (non incluse)

CODICE	DESCRIZIONE	UM	Q.TÀ
• **054036**	TORCIA A LED PIEGHEVOLE "MAURER" C/CALAMITA	PZ	12

TORCE LANTERNE E LAMPADE



MAURER

Lampada per armadi MAURER con frontale diffondente - luce a 3 LED 15 Lumen - alimentazione: 3 batterie AAA (non incluse)

CODICE	DESCRIZIONE	UM	Q.TÀ
• **099020**	LAMPADA X ARMADI"MAURER"3 LED 3 BAT.AAA N/INC	PZ	20

TORCE LANTERNE E LAMPADE



MAURER

Kit 3 lampade per armadi MAURER - accensione spegnimento con telecomando o manualmente - 2 livelli di luminosità - funzione timer con spegnimento dopo 30 minuti - luci alimentate con 3 batterie AAA (non incluse) - telecomando alimentato con 2 batterie AAA (non incluse)

CODICE	DESCRIZIONE	UM	Q.TÀ
• **054041**	LAMPADA X ARMADI"MAURER"SET 3 LUCI C/TELECOM.	PZ	30

TORCE LANTERNE E LAMPADE



MAURER

Lampada LED appendibile MAURER mod. GLOBO - 3W (120 Lumen) - in abs - misure:70x68mm - batterie: 3xAAA (non incluse) - luce stroboscopica - 3 modalità di illuminazione (luce forte, luce bassa, intermittenza) inclusa base magnetica che permette di regolare l'angolazione della lampada

CODICE	DESCRIZIONE	UM	Q.TÀ
• **051896**	LAMPADA GLOBO "MAURER" A BATT. C/SUPP.MAGNET.	PZ	6

TORCE LANTERNE E LAMPADE



MAURER

Luce a LED da parete con interruttore MAURER - 250 Lumen - con magnete - alimentazione: 4 batterie AAA (non incluse)

CODICE	DESCRIZIONE	UM	Q.TÀ
• **099432**	LUCE LED DA PARETE "MAURER" C/INTERRUTTORE	PZ	12

TORCE LANTERNE E LAMPADE



MAURER

Lampada da tavolo a LED MAURER richiudibile - 23 LED ad alta luminosità - 180 Lumen - 3 livelli di luminosità - braccio di sostegno regolabile per direzionare facilmente la luce - interruttore ON/OFF a sfioramento - alimentata tramite cavo USB (incluso) o con 4 batterie AA (non incluse)

CODICE	DESCRIZIONE	UM	Q.TÀ
• **054040**	LAMPADA TAVOLO A LED "MAURER" RICHIUDIBILE	PZ	60

TORCE LANTERNE E LAMPADE



MAURER

Lampada solare MAURER con sensore crepuscolare/movimento - appendibile - 20 LED (200 Lumen) - 5V, 0,44W pannello solare 18650 1200 mAh - con 3 modalità di illuminazione - dimensione: 122x95x47mm

CODICE	DESCRIZIONE	UM	Q.TÀ
• **081548**	LAMPADA SOLARE 20 LED C/SENS.CREPUSC/MOVIM	PZ	20

TORCE LANTERNE E LAMPADE



MAURER

Lampada solare doppia a LED MAURER con sensore crepuscolare e movimento - 42 LED (450 lumen) - 5,5V 2,0W - 3 modalità di commutazione: (luce fioca se non rileva e luce luminosa se rileva, luce spenta se non rileva e luce accesa se rileva, luce media tutta la notte) - dimensioni: 28x17,5x23 cm - IP65 - area sensore 120° 3/7 m - tempo di ricarica: 8 h circa

CODICE	DESCRIZIONE	UM	Q.TÀ
• **060018**	LAMPADA SOLARE DOPPIA 42 LED C/SENS.CREP/MOV	PZ	1

TORCE LANTERNE E LAMPADE



MAURER

Torcia da testa a LED MAURER con banda elastica - in ABS - inclinazione regolabile - modalità illuminazione 1 LED, 3 LED, 7 LED, SOS lampeggiante - alimentazione: 3 batterie AAA (non incluse)

CODICE	DESCRIZIONE	UM	Q.TÀ
• **099018**	TORCIA DA TESTA 7 LED"MAURER"3 BAT.AAA N/INC	PZ	25

TORCE LANTERNE E LAMPADE



MAURER

Torcia da testa a LED MAURER con banda elastica - in ABS - funzione zoom per regolare il fascio luminoso - luce a 3 LED - modalità luce fissa o SOS lampeggiante - inclinazione regolabile - la torcia può essere staccata dalla sua base ed essere usata su elmetti da lavoro o cappellini - alimentazione: 3 batterie AAA (non incluse)

CODICE	DESCRIZIONE	UM	Q.TÀ
• **099019**	TORCIA DA TESTA 3 LED C/ZOOM 3 BAT.AAA N/INC	CF	12

ACCESSORI E RICAMBI PER BICI



MAURER

Kit fanali a LED MAURER per biciclette - faro anteriore bianco a 5 LED a 3 modalità di illuminazione - luce posteriore rossa a 5 led a 7 modalità di illuminazione - 20 Lumen - funziona con 2 batterie AAA (non incluse) - con staffe di fissaggio a innesto e disinnesto rapido

CODICE	DESCRIZIONE	UM	Q.TÀ
• **099022**	KIT FARI X BICI 5 LED ANT.3AA POST.2AA N/INC	PZ	10

ACCESSORI E RICAMBI PER BICI



MAURER

Kit 2 fari per bici a 2 LED MAURER in silicone impermeabile - luce anteriore bianca - luce posteriore rossa - 3 funzioni: luce fissa, intermittente, lampeggiante - 2 batterie CR2032 - lunghezza flusso luminoso 7m - 5.6 lumen

CODICE	DESCRIZIONE	UM	Q.TÀ
• **097391**	KIT 2 FARI X BICI"MAURER"ANT/ POS.IN SILICONE	PZ	10

LENTI INGRANDIMENTO CON LUCE



MAURER

Lente ingrandimento 2,5x MAURER - con LED, 50 Lumen - dimensione: 11x2,1x23,5 cm - alimentazione: 2 batterie AA (non incluse)

CODICE	DESCRIZIONE	UM	Q.TÀ
• **099431**	LENTE INGRANDIMENTO "MAURER" CON LED	PZ	6

PILE



MAURER

Confezione 2 pile alkaline MAURER - torcia 1,5V “D” LR20

CODICE	DESCRIZIONE	UM	Q.TÀ
• **052639**	BLIS.2 PILE ALKALINE “MAURER” TORCIA 1,5V “D”	CF	10

PILE



MAURER

Confezione pile alkaline MAURER - stilo 1,5V “AA”

CODICE	DESCRIZIONE	UM	Q.TÀ
• **052637**	BL.4 PILE ALKALINE “MAURER” STILO 1,5V “AA”	CF	12
• **080585**	BL.8 PILE ALKALINE “MAURER” STILO 1,5V “AA”	CF	10

PILE



DURACELL

Confezione 2 pile alkaline DURACELL PLUS 100 - torcia 1,5 V “D” MN1300

CODICE	DESCRIZIONE	UM	Q.TÀ
114363	BL.2”DURACELL PLUS 100” TORCIA D 1,5V MN1300	PZ	10

PILE



DURACELL

Confezione pile alkaline DURACELL PLUS POWER - stilo 1,5 V “AA” MN1500

CODICE	DESCRIZIONE	UM	Q.TÀ
114338	BL.4 DURACELL PLUS100 POWER STILO AA 1,5V	PZ	20
114336	BL.8 DURACELL PLUS100 POWER STILO AA 1,5V	PZ	12

PILE



MAURER

Confezione 2 pile alkaline MAURER - 1/2 torcia 1,5 V “C” LR14

CODICE	DESCRIZIONE	UM	Q.TÀ
• **052638**	BL.2 PILE ALKALINE”MAURER”1/2 TORCIA 1,5V “C”	CF	12

PILE



MAURER

Confezione pile alkaline MAURER - ministilo 1,5V “AAA”

CODICE	DESCRIZIONE	UM	Q.TÀ
• **052636**	BL.4 PILE ALKALINE”MAURER”MINISTILO 1,5V”AAA”	CF	12
• **080565**	BL.8 PILE ALKALINE”MAURER”MINISTILO 1,5V”AAA”	CF	10

PILE



DURACELL

Confezione 2 pile alkaline DURACELL PLUS 100 - 1/2 torcia 1,5 V “C” MN1400

CODICE	DESCRIZIONE	UM	Q.TÀ
114362	BL.2”DURACELL PLUS 100” 1/2 T. C 1,5V MN1400	PZ	10

PILE



DURACELL

Confezione pile alkaline DURACELL PLUS 100 - ministilo 1,5 V “AAA” MN2400V

CODICE	DESCRIZIONE	UM	Q.TÀ
114331	BL.4”DURACELL”PLUS 100”MINIST. AAA1,5V MN2400	PZ	10

PILE



DURACELL

Scatola 10 pile alkaline DURACELL PROCELL - stilo 1,5 V "AA" MN1500

CODICE	DESCRIZIONE	UM	Q.TÀ
114083	SCAT.10 DURACELL PROCELL STILO AA1,5V MN1500	PZ	10

PILE



DURACELL

Confezione pile alkaline DURACELL PLUS POWER - ministilo 1,5 V "AAA" MN2400V

CODICE	DESCRIZIONE	UM	Q.TÀ
114337	BL.8 DURACEL PLUS100 POWER MINIST.AAA 1,5V	PZ	10

PILE



DURACELL

Scatola 10 pile alkaline DURACELL PROCELL - ministilo 1,5 V "AAA" MN2400

CODICE	DESCRIZIONE	UM	Q.TÀ
114084	SCAT.10 DURACELL PROCELL MINIS.AAA1,5V MN2400	PZ	10

PILE



DURACELL

Confezione 2 pile alkaline DURACELL security N 1,5V - lunga durata - utilizzate per molteplici apparecchi, in particolare telecomandi, piccoli orologi e sveglie

CODICE	DESCRIZIONE	UM	Q.TÀ
109911	BLIS.2 PILA "DURACELL SECURITY" N 1,5V LR1	PZ	10

PILE



MAURER

Confezione 1 pila alkalina MAURER - piatta 4,5V 3LR12

CODICE	DESCRIZIONE	UM	Q.TÀ
• **052640**	BL.1 PILA ALKALINA "MAURER" PIATTA 4,5V	PZ	10

PILE



DURACELL

Confezione 1 pila alkaline DURACELL PLUS 100 - piatta 4,5V MN1203

CODICE	DESCRIZIONE	UM	Q.TÀ
114332	BL.1"DURACELL "PLUS 100" PIATTA 4,5V MN1203	PZ	10

PILE



MAURER

Confezione 1 pila alkalina MAURER - transistor 9V 6LR61

CODICE	DESCRIZIONE	UM	Q.TÀ
• **052641**	BL.1 PILA ALKALINA"MAURER"TRANSISTOR 9V 6LR61	PZ	12

PILE



DURACELL

Confezione pile alkaline "DURACELL PLUS100 POWER" - transistor 9 V MN1604

CODICE	DESCRIZIONE	UM	Q.TÀ
114339	BL.1"DURACELL PLUS100 POWER" TRANS. 9V MN1604	PZ	10

PILE



MAURER

Confezione 1 pila alkalina MAURER per telecomandi - 12V 23A

CODICE	DESCRIZIONE	UM	Q.TÀ
• **052642**	BL.1 PILA ALKALINA 12V "MAURER" P/TELECOMANDI	PZ	12

PILE



DURACELL

Confezione 2 pile alkaline DURACELL microstilo MN2500 “AAAA” 1,5V - batterie specialistiche progettate appositamente per applicazioni specializzate come i dispositivi di sicurezza e medicali, fotocamere digitali, orologi e apparecchi elettronici che necessitano di batterie più piccole o di pile a bottone

CODICE	DESCRIZIONE	UM	Q.TÀ
112711	BL.2” DURACELL MICROSTILO AAAA 1,5V MN2500	PZ	10

PILE



DURACELL

Confezione 2 pile alkalina DURACELL security - MN21 12V - lunga durata - utilizzata per molteplici apparecchi, in particolare per telecomandi auto/cancelli/allarmi

CODICE	DESCRIZIONE	UM	Q.TÀ
110148	BLIS.2 PILE “DURACELL TWIN PACK” MN21 12V	PZ	10

PILE



DURACELL

Confezione 1 pila alkalina DURACELL security MN 11 6V - ideale per: portachiavi per chiusure centralizzate, allarmi per l’auto, GPS, dispositivi medici, apparecchiature di sicurezza e dispositivi di localizzazione per bambini

CODICE	DESCRIZIONE	UM	Q.TÀ
112749	BLIS.1 PILA ALKALINA SECURITY MN11 6V	PZ	10

PILE



DURACELL

Confezione 1 pila alkalina DURACELL security MN27 12V - ideale per: portachiavi per chiusure centralizzate, allarmi per l’auto, GPS, dispositivi medici, apparecchiature di sicurezza e dispositivi di localizzazione per bambini

CODICE	DESCRIZIONE	UM	Q.TÀ
112748	BLIS.1 PILA ALKALINA SECURITY MN27 12V	PZ	10

PILE



DURACELL

Confezione 1 pila DURACELL ULTRA LITIO 123 3V - specifica per fotocamere digitali e lampeggiatori fotografici, luci portatili, dispositivi medici (analizzatore O2 portatile), dispositivi medici (orologio elettronico) e altra elettronica (come indicatore a laser, microscopi, dispositivi per la visione notturna)

CODICE	DESCRIZIONE	UM	Q.TÀ
112710	BL.1” DURACELL LITIO 123 ULTRA 3V FOTO	PZ	10

PILE



DURACELL

Confezione 2 pile argento a bottone DURACELL ELECTRONICS 357/303 1,5V - batteria idonea a tutte le apparecchiature sia a basso che ad alto consumo energetico - ideale per apparecchiature elettroniche, macchine fotografiche, giochi, organizer, orologi e calcolatrici

CODICE	DESCRIZIONE	UM	Q.TÀ
109745	BLIS.2 PILE ARG.BOTT”ELECTRONICS”357/303 1,5V	PZ	10

PILE

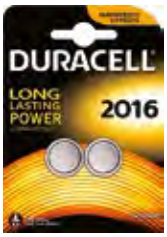

DURACELL

Confezione 2 pile litio a bottone DURACELL ELECTRONICS 3V - batteria idonea a tutte le apparecchiature sia a basso che ad alto consumo energetico - ideale per apparecchiature elettroniche, macchine fotografiche, giochi, organizer, orologi e calcolatrici

CODICE	DESCRIZIONE	UM	Q.TÀ
112852	BLIS.2 PILE LIT.A BOTTONE”ELECTRONICS”2016 3V	PZ	10
112853	BLIS.2 PILE LIT.A BOTTONE”ELECTRONICS”2025 3V	PZ	10
112854	BLIS.2 PILE LIT.A BOTTONE”ELECTRONICS”2032 3V	PZ	10

PILE



DURACELL

Confezione 1 pila litio a bottone DURACELL elettronica 3V - specializzate per dispositivi di sicurezza e medicali, fotocamere digitali, orologi e apparecchi elettronici che necessitano di batterie più piccole o di pile a bottone

CODICE	DESCRIZIONE	UM	Q.TÀ
112717	BLIS.1 PILA LIT.A BOTTONE”ELETTRONICA”2450 3V	PZ	10
112718	BLIS.1 PILA LIT.A BOTTONE”ELETTRONICA”1620 3V	PZ	10
112719	BLIS.1 PILA LIT.A BOTTONE”ELETTRONICA”2430 3V	PZ	10

PILE



DURACELL

Confezione 1 pila a bottone, all'ossido di argento DURACELL elettronica 389/390 1,5 V - ideale per giocattoli, orologi e dispositivi medici - la batteria contiene 0% di mercurio

CODICE	DESCRIZIONE	UM	Q.TÀ
112723	BL.1 PILA A BOTTONE "ELETTRONICA"389/390 1,5V	PZ	10

PILE



MAURER

Pile a bottone MAURER

CODICE	DESCRIZIONE	UM	Q.TÀ
• **081113**	BLIS.2 PILE A BOTTONE "MAURER" LR44 1.5V	CF	50
• **081114**	BLIS.2 PILE A BOTTONE "MAURER" CR2032 3V	CF	50

PILE



DURACELL

Confezione 2 pile alkaline a bottone DURACELL electronics LR44 1,5V - batteria idonea a tutte le apparecchiature sia a basso che ad alto consumo energetico - ideale per apparecchiature elettroniche, macchine fotografiche, giochi, organizer, orologi e calcolatrici

CODICE	DESCRIZIONE	UM	Q.TÀ
111170	BLIS.2 PILE ALKAL.BOTT"ELECTRONICS"LR44 1,5V	PZ	10

PILE

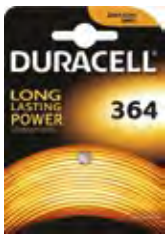

DURACELL

Confezione 1 pila alkaline a bottone DURACELL orologi 1,5V - batteria idonea per dispositivi di sicurezza e medicali, fotocamere digitali, orologi e apparecchi elettronici

CODICE	DESCRIZIONE	UM	Q.TÀ
112747	BLIS.1 PILA ALKAL.BOTTONE "OROLOGI" 364 1,5V	PZ	10
112751	BL.1 PILA ALKAL.BOTTONE"OROLOGI"399/395 1,5V	PZ	10
112752	BL.1 PILA ALKAL.BOTTONE"OROLOGI"392/384 1,5V	PZ	10
112753	BL.1 PILA ALKAL.BOTTONE"OROLOGI"394 1,5V	PZ	10

PILE



DURACELL

Confezione 6 pile DURACELL acustica easy tab - batteria per apparecchi acustici

CODICE	DESCRIZIONE	UM	Q.TÀ
112809	BL.6 PILE "ACUSTICA" EASY TAB 10 GIALLO	PZ	10
112810	BL.6 PILE "ACUSTICA" EASY TAB 312 MARRONE	PZ	10
112811	BL.6 PILE "ACUSTICA" EASY TAB 13 ARANCIO	PZ	10
112812	BL.6 PILE "ACUSTICA" EASY TAB 675 BLU	PZ	10

PILE



MAURER

Confezione 2 pile stilo "AA" ricaricabili MAURER - capacità 2.500 mAh - Nichel Metal Idrogeno - può essere caricata fino a 500 volte

CODICE	DESCRIZIONE	UM	Q.TÀ
• **052644**	BL.2 PILE RICARICABILI "MAURER" STILO "AA"	CF	12

PILE



MAURER

Confezione 2 pile mini stilo "AAA" ricaricabili MAURER - capacità 900 mAh - Nichel Metal Idrogeno - può essere caricata fino a 500 volte

CODICE	DESCRIZIONE	UM	Q.TÀ
• **052643**	BL.2 PILE RICARICABILI"MAURER"MINISTILO "AAA"	CF	12

PILE



DURACELL

Confezione 2 pile stilo "AA" ricaricabili DURACELL - capacità 1300 mAh

CODICE	DESCRIZIONE	UM	Q.TÀ
110758	BL.2 PILE RICARIC.DURACELL 1300 MAH "AA" HR06	PZ	10

PILE



DURACELL

Confezione 2 pile ministilo “AAA” ricaricabili DURACELL - capacità 750 mAh

CODICE	DESCRIZIONE	UM	Q.TÀ
110762	BL.2 PILE RICARIC.DURACELL 750 MAH “AAA” HR03	PZ	10

PILE



DURACELL

Confezione pile stilo “AA” ricaricabili DURACELL DURALOCK precaricata - capacità 2500 mAh

CODICE	DESCRIZIONE	UM	Q.TÀ
111171	BL.2 PILE RIC.DURALOCK PREC.2500 MAH”AA” HR06	PZ	10
111172	BL.4 PILE RIC.DURALOCK PREC.2500 MAH”AA” HR06	PZ	10

PILE



DURACELL

Confezione pile stilo “AAA” ricaricabili DURACELL DURALOCK precaricata - capacità 900 mAh

CODICE	DESCRIZIONE	UM	Q.TÀ
111169	BL.2 PILE RIC.DURALOCK PREC.900 MAH”AAA” HR03	PZ	10

CARICABATTERIE PER PILE



MAURER

Caricabatterie portatile MAURER per pile (in NiMh, NiCd) AA stilo, AAA ministilo - 230V/12V - carica 2 o 4 pezzi in tre ore - con attacco per porta USB e adattatore per auto - due LED per indicazione di carica

CODICE	DESCRIZIONE	UM	Q.TÀ
• **052645**	CARICABATTERIE “MAURER” X PILE RICARICABILI	PZ	24

CARICABATTERIE PER PILE



DURACELL

Caricabatterie DURACELL mod. DU101 - per pile AA-AAA in NiMh - con una carica di 45’, fino a 4 ore di utilizzo - é possibile caricare in contemporanea 2 batterie AA + 2 batterie AAA - dimensioni H123xL72xP42 mm - incluse 2 pile AA1300mAh e 2 pile AAA750mAh

CODICE	DESCRIZIONE	UM	Q.TÀ
112693	CARICABATTERIE DURACELL DU101 X AA/AAA 4 H.	PZ	3

LAMPADE ALOGENE



MAURER

Lampadina alogena bispina MAURER - attacco G9 - 3000 K (luce bianca calda)

CODICE	DESCRIZIONE	UM	Q.TÀ
• **081755**	LAMPADINA ALOGENA “MAURER” G9 18W 3000K	PZ	100
• **081756**	LAMPADINA ALOGENA “MAURER” G9 33W 3000K	PZ	100
• **081757**	LAMPADINA ALOGENA “MAURER” G9 48W 3000K	PZ	100

LAMPADINE A INCANDESCENZA



MAURER

Lampadina a incandescenza MAURER piccola pera - per forni max 300° C - attacco E14 - 2700 K (luce calda)

CODICE	DESCRIZIONE	UM	Q.TÀ
• **091392**	LAMPADINA “PICCOLA PERA” E14 15W FORNO MAURER	PZ	10

LAMPADINE A LED



MAURER

Lampadina a LED con filamento MAURER goccia trasparente - attacco E27 - 2700° K (luce calda)

CODICE	DESCRIZIONE	UM	Q.TÀ
• **081687**	LAMPADIN.GOCCIA LED C/FIL.7W E27 806L 2700K	PZ	5
• **081688**	LAMPAD.GOCCIA LED C/FIL.10W E27 1521L 2700K	PZ	5
• **081689**	LAMPAD.GOCCIA LED C/FIL.18W E27 2452L 2700K	PZ	5

LAMPADINE A LED



MAURER

Lampadina a LED con filamento MAURER goccia trasparente - attacco E27 - 4000K (luce bianca neutra)

CODICE	DESCRIZIONE	UM	Q.TÀ
• **082123**	LAMPADIN.GOCCIA LED C/FIL.7W E27 4000K 806L	PZ	5
• **082124**	LAMPAD.GOCCIA LED C/FIL.10W E27 4000K 1521L	PZ	5
• **082125**	LAMPAD.GOCCIA LED C/FIL.18W E27 4000K 2452L	PZ	5

LAMPADINE A LED



MAURER

Lampadina a LED con filamento MAURER goccia milky (vetro bianco latte) - attacco E27 - 2700 K (luce calda)

CODICE	DESCRIZIONE	UM	Q.TÀ
• **081698**	LAMP.LED MILKY GOCCIA C/FIL.7W E27 806L 2700K	PZ	5
• **081700**	LAMP.LED MILKY GOCC.C/FIL.10W E27 1055L 2700K	PZ	5

LAMPADINE A LED



MAURER

Lampadina a LED con filamento MAURER goccia milky (vetro bianco latte) - attacco E27 - 4000 K (luce bianca neutra)

CODICE	DESCRIZIONE	UM	Q.TÀ
• **082137**	LAMP.LED MILKY GOCCIA C/FIL.7W E27 4000K 806L	PZ	5
• **082138**	LAMP.LED MILKY GOCC.C/FIL.10W E27 4000K 1055L	PZ	5

LAMPADINE A LED



MAURER

Lampadina a LED MAURER goccia smerigliata - supporto in plastica - attacco E27 - 2700 K (luce calda)

CODICE	DESCRIZIONE	UM	Q.TÀ
• **081703**	LAMPA.GOCCIA LED SMERIGL.4,9W E27 480L 2700K	PZ	5
• **081705**	LAMPAD. GOCCIA LED SMERIGL.8W E27 2700K 806L	PZ	5
• **081708**	LAMPA.GOCCIA LED SMERIGL.9,5W E27 2700K 1055L	PZ	5
• **081711**	LAMPA.GOCCIA LED SMERIG.13,5W E27 2700K 1521L	PZ	5
• **081714**	LAMPA.GOCCIA LED SMERIG.16W E27 2700K 1901L	PZ	5
• **082152**	LAMPA.GOCCIA LED SMERIG.20W E27 2700K 2452L	PZ	5

LAMPADINE A LED



MAURER

Lampadina a LED MAURER goccia smerigliata - supporto in plastica - attacco E27 - 4000 K (luce bianca neutra)

CODICE	DESCRIZIONE	UM	Q.TÀ
• **081704**	LAMPA.GOCCIA LED SMERIGL.4,9W E27 480L 4000K	PZ	5
• **081706**	LAMPAD.GOCCIA LED SMERIGL.8W E27 4000K 806L	PZ	5
• **081709**	LAMPA.GOCCIA LED SMERIGL.9,5W E27 4000K 1055L	PZ	5
• **081712**	LAMPA.GOCCIA LED SMERIG.13,5W E27 4000K 1521L	PZ	5
• **081715**	LAMPAD.GOCCIA LED SMERIG.16W E27 4000K 1901L	PZ	5
• **081717**	LAMPAD.GOCCIA LED SMERIG. 20W E27 4000K 2452L	PZ	5

LAMPADINE A LED



MAURER

Lampadina a LED MAURER goccia smerigliata - supporto in plastica - attacco E27 - 6500 K (luce bianca fredda)

CODICE	DESCRIZIONE	UM	Q.TÀ
• **082151**	LAMPAD.GOCCIA LED SMERIGL.4,9W E27 480L 6500K	PZ	5
• **081707**	LAMPAD.GOCCIA LED SMERIGL. 8W E27 806L 6500K	PZ	5
• **081710**	LAMPA.GOCCIA LED SMERIGL.9,5W E27 6500K 1055L	PZ	5
• **081713**	LAMPA.GOCCIA LED SMERIG.13,5W E27 6500K 1521L	PZ	5
• **081716**	LAMPAD. GOCCIA LED SMERIG.16W E27 6500K 1901L	PZ	5
• **082153**	LAMPAD.GOCCIA LED SMERIG.20W E27 6500K 2452L	PZ	5

LAMPADINE A LED



MAURER

Lampadina a LED con filamento MAURER oliva trasparente - attacco E14 - 2700 K (luce calda)

CODICE	DESCRIZIONE	UM	Q.TÀ
• **081693**	LAMPLED OLIVA TRAS.C/FIL.4,5W E14 470L 2700K	PZ	5

LAMPADINE A LED



MAURER

Lampadina a LED con filamento MAURER oliva trasparente - attacco E14 - 4000 K (luce bianca neutra)

CODICE	DESCRIZIONE	UM	Q.TÀ
• **082129**	LAMP.LED OLIVA TRAS.C/FIL.4,5W E14 4000K 470L	PZ	5

LAMPADINE A LED



MAURER

Lampadina a LED con filamento MAURER oliva milky (vetro bianco latte) - attacco E14 - 2700 K (luce calda)

CODICE	DESCRIZIONE	UM	Q.TÀ
• **081702**	LAMP.LED MILKY OLIV.C/FIL.4,5W E14 470L 2700K	PZ	5

LAMPADINE A LED



MAURER

Lampadina a LED con filamento MAURER oliva milky (vetro bianco latte) - attacco E14 - 4000 K (luce bianca neutra)

CODICE	DESCRIZIONE	UM	Q.TÀ
• **082144**	LAMP.LED MILKY OLIV.C/FIL.4,5W E14 4000K 470L	PZ	5

LAMPADINE A LED



MAURER

Lampadina a LED MAURER oliva smerigliata - supporto in plastica - attacco E14 - 2700 K (luce calda)

CODICE	DESCRIZIONE	UM	Q.TÀ
• **081736**	LAMPAD.LED OLIVA "MAURER" 4,5W E14 2700K 470L	PZ	5

LAMPADINE A LED



MAURER

Lampadina a LED MAURER oliva smerigliata - supporto in plastica - attacco E14 - 4000 K (luce bianca neutra)

CODICE	DESCRIZIONE	UM	Q.TÀ
• **082163**	LAMPAD.LED OLIVA "MAURER" 4,5W E14 4000K 470L	PZ	5

LAMPADINE A LED



MAURER

Lampadina a LED MAURER oliva smerigliata - supporto in plastica - attacco E14 - 6500 K (luce bianca fredda)

CODICE	DESCRIZIONE	UM	Q.TÀ
• **082164**	LAMPAD.LED OLIVA "MAURER" 4,5W E14 6500K 470L	PZ	5

LAMPADINE A LED



MAURER

Lampadina a LED con filamento MAURER tortiglione trasparente - attacco E14 - 2700° K (luce calda)

CODICE	DESCRIZIONE	UM	Q.TÀ
• **082131**	LAMPLED TORTIGLION.C/FIL.4,5W E14 2700K 470L	PZ	5

LAMPADINE A LED



MAURER

Lampadina a LED con filamento MAURER tortiglione trasparente - attacco E14 - 4000 K (luce bianca neutra)

CODICE	DESCRIZIONE	UM	Q.TÀ
• **082132**	LAMPLED TORTIGLION.C/FIL.4,5W E14 4000K 470L	PZ	5

LAMPADINE A LED



MAURER

Lampadina a LED con filamento MAURER colpo di vento trasparente - attacco E14 - 2700 K (luce calda)

CODICE	DESCRIZIONE	UM	Q.TÀ
• **082133**	LAMPCOLPO DI VENTO C/FIL.4,5W E14 2700K 470L	PZ	5

LAMPADINE A LED



MAURER

Lampadina a LED con filamento MAURER colpo di vento trasparente - attacco E14 - 4000 K (luce bianca neutra)

CODICE	DESCRIZIONE	UM	Q.TÀ
• **082134**	LAMPCOLPO DI VENTO C/FIL.4,5W E14 4000K 470L	PZ	5

LAMPADINE A LED



MAURER

Lampadina a LED con filamento MAURER globo trasparente - diametro 125 mm - attacco E27 - 2700 K (luce calda)

CODICE	DESCRIZIONE	UM	Q.TÀ
• **082135**	LAMPLED GLOBO TRAS.C/FIL.11W E27 2700K 1521L	PZ	5

LAMPADINE A LED



MAURER

Lampadina a LED con filamento MAURER globo trasparente - diametro 125 mm - attacco E27 - 4000 K (luce bianca neutra)

CODICE	DESCRIZIONE	UM	Q.TÀ
• **082136**	LAMPLED GLOBO TRAS.C/FIL.11W E27 4000K 1521L	PZ	5

LAMPADINE A LED



MAURER

Lampadina a LED con filamento MAURER globo milky (vetro bianco latte) - diametro 125 mm - attacco E27 - 2700 K (luce calda)

CODICE	DESCRIZIONE	UM	Q.TÀ
• **082149**	LAMPLED MILKY GLOBO C/FIL18W E27 2700K 2452L	PZ	5

LAMPADINE A LED



MAURER

Lampadina a LED con filamento MAURER globo milky (vetro bianco latte) - diametro 125 mm - attacco E27 - 4000 K (luce bianca neutra)

CODICE	DESCRIZIONE	UM	Q.TÀ
• **082150**	LAMPLED MILKY GLOBO C/FIL18W E27 4000K 2452L	PZ	5

LAMPADINE A LED



MAURER

Lampadina a LED MAURER globo smerigliata - supporto in plastica - attacco E27 - 2700K (luce calda)

CODICE	DESCRIZIONE	UM	Q.TÀ
• **082169**	LAMPAD.GLOBO LED"MAURER"13,5W E27 2700K 1521L	PZ	4
• **081733**	LAMPAD.GLOBO LED "MAURER" 16W E27 2700K 1901L	PZ	4
• **082172**	LAMPAD.GLOBO LED "MAURER" 20W E27 2700K 2452L	PZ	4

LAMPADINE A LED



MAURER

Lampadina a LED MAURER globo smerigliata - supporto in plastica - attacco E27 - 4000° K (luce bianca neutra)

CODICE	DESCRIZIONE	UM	Q.TÀ
• **081732**	LAMPAD.GLOBO LED"MAURER"13,5W E27 4000K 1521L	PZ	4
• **081734**	LAMPAD.GLOBO LED"MAURER"16W E27 4000K 1901L	PZ	4
• **082173**	LAMPAD.GLOBO LED "MAURER" 20W E27 4000K 2452L	PZ	4

LAMPADINE A LED



MAURER

Lampadina a LED con filamento MAURER sfera trasparente - attacco E14 - 2700 K (luce calda)

CODICE	DESCRIZIONE	UM	Q.TÀ
• **081690**	LAMPLED SFERA C/FIL.4,5W E14 470L 2700K	PZ	5

LAMPADINE A LED



MAURER

Lampadina a LED con filamento MAURER sfera trasparente - attacco E14 - 4000 K (luce bianca neutra)

CODICE	DESCRIZIONE	UM	Q.TÀ
• **082126**	LAMPLED SFERA C/FIL.4,5W E14 4000K 470L	PZ	5

LAMPADINE A LED



MAURER

Lampadina a LED con filamento MAURER sfera milky (vetro bianco latte) - attacco E14 - 2700 K (luce calda)

CODICE	DESCRIZIONE	UM	Q.TÀ
• **081701**	LAMP.LED MILKY SFERA C/FIL.4,5W E14 2700K	PZ	5
• **082140**	LAMP.LED MILKY SFERA C/FIL.6W E14 2700K	PZ	5

LAMPADINE A LED



MAURER

Lampadina a LED con filamento MAURER sfera milky (vetro bianco latte) - attacco E14 - 4000 K (luce bianca neutra)

CODICE	DESCRIZIONE	UM	Q.TÀ
• **082139**	LAMP.LED MILKY SFERA C/FIL.4,5W E14 4000K	PZ	5
• **082141**	LAMP.LED MILKY SFERA C/FIL.6W E14 4000K	PZ	5

LAMPADINE A LED



MAURER

Lampadina a LED MAURER sfera smerigliata - supporto in plastica - attacco E14 - 2700 K (luce calda)

CODICE	DESCRIZIONE	UM	Q.TÀ
• **081721**	LAMP.LED SFERA SMER. 4,5W E14 470L 2700K	PZ	5
• **081727**	LAMPAD.LED SFERA SME.6,5W E14 806L 2700K	PZ	5

LAMPADINE A LED



MAURER

Lampadina a LED MAURER sfera smerigliata - supporto in plastica - attacco E14 - 4000 K (luce bianca neutra)

CODICE	DESCRIZIONE	UM	Q.TÀ
• **082154**	LAMP.LED SFERA SMER. 4,5W E14 4000K 470L	PZ	5
• **082158**	LAMPAD.LED SFERA SME.6,5W E14 4000K 806L	PZ	5

LAMPADINE A LED



MAURER

Lampadina a LED MAURER sfera smerigliata - supporto in plastica - attacco E14 - 6500° K (luce bianca fredda)

CODICE	DESCRIZIONE	UM	Q.TÀ
• **082155**	LAMP.LED SFERA SMER. 4,5W E14 6500K 470L	PZ	5
• **081728**	LAMPAD.LED SFERA SME.6,5W E14 6500K 806L	PZ	5

LAMPADINE A LED



MAURER

Lampadina a LED con filamento MAURER sfera trasparente - attacco E27 - 2700 K (luce calda)

CODICE	DESCRIZIONE	UM	Q.TÀ
• **082127**	LAMP.LED SFERA C/FIL.4,5W E27 2700K 470L	PZ	5

LAMPADINE A LED



MAURER

Lampadina a LED MAURER sfera smerigliata - supporto in plastica - attacco E27 - 4000 K (luce bianca neutra)

CODICE	DESCRIZIONE	UM	Q.TÀ
• **082159**	LAMPAD.LED SFERA SME.6,5W E27 4000K 806L	PZ	5
• **082156**	LAMP.LED SFERA SMER. 4,5W E27 4000K 470L	PZ	5

LAMPADINE A LED



MAURER

Lampadina a LED con filamento MAURER sfera trasparente - attacco E27 - 4000 K (luce bianca neutra)

CODICE	DESCRIZIONE	UM	Q.TÀ
• **082128**	LAMP.LED SFERA C/FIL.4,5W E27 470L 4000K	PZ	5

LAMPADINE A LED



MAURER

Lampadina a LED MAURER sfera smerigliata - supporto in plastica - attacco E27 - 6500 K (luce bianca fredda)

CODICE	DESCRIZIONE	UM	Q.TÀ
• **082157**	LAMP.LED SFERA SMER. 4,5W E27 6500K 470L	PZ	5
• **081730**	LAMPAD.LED SFERA SME.6,5W E27 6500K 806L	PZ	5

LAMPADINE A LED



MAURER

Lampadina a LED con filamento MAURER sfera milky (vetro bianco latte) - attacco E27 - 2700 K (luce calda)

CODICE	DESCRIZIONE	UM	Q.TÀ
• **082142**	LAMP.LED MILKY SFERA C/FIL.6W E27 2700K	PZ	5

LAMPADINE A LED



MAURER

Lampadina a LED MAURER reflector smerigliata - supporto in plastica - attacco E14 - 2700 K (luce calda)

CODICE	DESCRIZIONE	UM	Q.TÀ
• **081718**	LAMPAD.LED REFLECTOR E14 4,9W 470L 2700K	PZ	5

LAMPADINE A LED



MAURER

Lampadina a LED con filamento MAURER sfera milky (vetro bianco latte) - attacco E27 - 4000 K (luce bianca neutra)

CODICE	DESCRIZIONE	UM	Q.TÀ
• **082143**	LAMP.LED MILKY SFERA C/FIL.6W E27 4000K	PZ	5

LAMPADINE A LED



MAURER

Lampadina a LED MAURER reflector smerigliata - supporto in plastica - attacco E27 - 2700 K (luce calda)

CODICE	DESCRIZIONE	UM	Q.TÀ
• **082167**	LAMPAD.LED REFLECTOR E27 11W 2700K 1055L	PZ	10

LAMPADINE A LED



MAURER

Lampadina a LED MAURER sfera smerigliata - supporto in plastica - attacco E27 - 2700 K (luce calda)

CODICE	DESCRIZIONE	UM	Q.TÀ
• **081724**	LAMP.LED SFERA SMER. 4,5W E27 470L 2700K	PZ	5
• **081729**	LAMPAD.LED SFERA SME.6,5W E27 806L 2700K	PZ	5

LAMPADINE A LED



MAURER

Lampadina a LED MAURER reflector smerigliata - supporto in plastica - attacco E27 - 4000 K (luce bianca neutra)

CODICE	DESCRIZIONE	UM	Q.TÀ
• **081720**	LAMPAD.LED REFLECTOR E2 E27 11W 1055L 4000K	PZ	1

LAMPADINE A LED



MAURER

Lampadina a LED MAURER con sensore crepuscolare - goccia smerigliata - supporto in plastica - attacco E27 - 3000 K (luce bianca calda)

CODICE	DESCRIZIONE	UM	Q.TÀ
• **081743**	LAMPAD.GOCCIA LED C/CREPUSC.E27 3000K 1055L	PZ	6

LAMPADINE A LED



MAURER

Lampadina a LED MAURER con sensore di movimento - goccia smerigliata - supporto in plastica - attacco E27 - 3000 K (luce bianca calda)

CODICE	DESCRIZIONE	UM	Q.TÀ
• **081745**	LAMPAD.GOCCIA LED SENS.MOVIM.E27 3000K 1055L	PZ	6

LAMPADINE A LED



MAURER

Lampadina a LED MAURER - attacco G4 - 3000 K (luce bianca calda)

CODICE	DESCRIZIONE	UM	Q.TÀ
• **082178**	LAMPADINA LED "MAURER" G4 2W 3000K 200L	PZ	20

LAMPADINE A LED



MAURER

Lampadina a LED MAURER - attacco G4 - 6500 K (luce bianca fredda)

CODICE	DESCRIZIONE	UM	Q.TÀ
• **081750**	LAMPADINA LED "MAURER" G4 2W 6500K 200L	PZ	20

LAMPADINE A LED



MAURER

Lampadina a LED bispina MAURER - attacco G9 - 3000 K (luce bianca calda)

CODICE	DESCRIZIONE	UM	Q.TÀ
• **082176**	LAMPAD.LED BISPINA MAURER G9 2,2W 3000K 250L	PZ	1
• **082177**	LAMPAD.LED BISPINA MAURER G9 4,2W 3000K 470L	PZ	1

LAMPADINE A LED



MAURER

Lampadina a LED lineare MAURER - attacco R7S - 3000 K (luce bianca calda)

CODICE	DESCRIZIONE	UM	Q.TÀ
• **081751**	LAMPAD.LED LINEARE MM.118 R7S 7,7W 3000K 850L	PZ	10
• **082179**	LAMPAD.LED LINEARE MM.118 R7S 4,2W 3000K 470L	PZ	1

LAMPADINE A LED



MAURER

Lampadina a LED MAURER piccola pera - attacco E14 - 1,5W - ideale per l'uso in frigorifero, non è adatta per il forno - 6500K (luce fredda)

CODICE	DESCRIZIONE	UM	Q.TÀ
• **081752**	LAMPADINA LED PERA C/FIL.E14 1,5W 136L 6500K	PZ	10

LAMPADINE A LED



MAURER

Faretto a LED MAURER - attacco MR16 - 3000 K (luce bianca calda) - 12V

CODICE	DESCRIZIONE	UM	Q.TÀ
• **081737**	FARETTO LED "MAURER" 5W MR16 3000K 450L	PZ	5

LAMPADINE A LED



MAURER

Faretto a LED MAURER - attacco GU10 - 2700 K (luce calda)

CODICE	DESCRIZIONE	UM	Q.TÀ
• **081738**	FARETTO LED "MAURER" 5W GU10 2700K 500L	PZ	5

LAMPADINE A LED



MAURER

Faretto a LED MAURER - attacco GU10 - 4000 K (luce bianca neutra)

CODICE	DESCRIZIONE	UM	Q.TÀ
• **082175**	FARETTO LED "MAURER" 5W GU10 4000K 500L	PZ	5

LAMPADINE A LED



MAURER

Faretto a LED MAURER - attacco GU10 - 6500 K (luce bianca fredda)

CODICE	DESCRIZIONE	UM	Q.TÀ
• **081739**	FARETTO LED "MAURER" 5W GU10 6500K 500L	PZ	5

LAMPADINE A LED DIMMERABILI



MAURER

Lampadina a LED dimmerabile MAURER goccia - supporto in plastica - attacco E27 - 3000 K (luce bianca calda)

CODICE	DESCRIZIONE	UM	Q.TÀ
• **081648**	LAMP.GOCCIA LED DIMMERAB.11W E27 3000K 1055L	PZ	1

LAMPADINE A LED DIMMERABILI



MAURER

Lampadina a LED dimmerabile MAURER sfera - supporto in plastica - attacco E14 - 3000 K (luce bianca calda)

CODICE	DESCRIZIONE	UM	Q.TÀ
• **081686**	LAMP.MINI SFERA DIMMERABILE 5W E14 3000K	PZ	1

LAMPADE DI EMERGENZA A LED



MAURER

Lampada solo emergenza a LED MAURER - 220-240V 50-60 Hz consumo: 1,8W - 6400K (luce bianca fredda) - tempo di carica: 24H - durata batteria: 3H - IP65 - 352x110x67 mm

CODICE	DESCRIZIONE	UM	Q.TÀ
• **099325**	LAMPADA EMERGENZA A LED "MAURER" IP65	PZ	12

LAMPADE DI EMERGENZA A LED



MAURER

Lampada di emergenza portatile MAURER con batteria al litio ricaricabile 3,7 V - 30 LED - se collegata alla rete elettrica si accende automaticamente in caso di mancanza di corrente - installabile a parete - maniglia a scomparsa estraibile - 2 modalità di illuminazione: 100/150 Lumen - autonomia 3-6 ore - tempo di ricarica 20/24 ore, indicatore luminoso di carica - caricabatteria auto in dotazione - 24x6x4,5 cm

CODICE	DESCRIZIONE	UM	Q.TÀ
• **052683**	LAMPADA EMERGENZA"MAURER"A LED BATT.RICAR.LT	PZ	20

STARTER PER LAMPADE FLUORESCENTI



MAURER

Starter convenzionale MAURER per circuiti di lampade a fluorescenza modello universale da 4 a 65 W

CODICE	DESCRIZIONE	UM	Q.TÀ
• **093206**	STARTER LAMPAD. ST-U UNIVERSALE DA 4 - 65 W.	PZ	25

TUBI LED



MAURER

Tubo a LED T8 MAURER con corpo in vetro e attacchi in alluminio - starter incluso - attacco G13 - 6500 K (luce bianca fredda)

CODICE	DESCRIZIONE	UM	Q.TÀ
• **081741**	TUBO LED VETRO D.28X1213 T8 17,5W 1800L 6500K	PZ	25
• **081742**	TUBO LED VETRO D.28X1514 T8 22W 2300L 6500K	PZ	25

TUBI LED



MAURER

Tubo a LED T8 MAURER con corpo in vetro e attacchi in alluminio - starter incluso - attacco G13 - 4000 K (luce bianca neutra)

CODICE	DESCRIZIONE	UM	Q.TÀ
• **082180**	TUBO LED VETRO D.28X1213 T8 17,5W 4000K 1800L	PZ	25
• **082181**	TUBO LED VETRO D.28X1514 T8 22W 4000K 2300L	PZ	25

PLAFONIERE SOTTOPENSILI



MAURER

Plafoniera sottopensile MAURER con tubo LED attacco T5 - 4000 K (luce bianca neutra)

CODICE	DESCRIZIONE	UM	Q.TÀ
• **082182**	PLAFONIERA SOTTOPENSILE"MAURER"T5 6,5W 4000K	PZ	40
• **082183**	PLAFONIERA SOTTOPENSILE"MAURER"T5 12W 4000K	PZ	24

LUMINARIE NATALIZIE



MAURER

Luci decorative MAURER - 100 microLED su corda di canapa - uso interno ed esterno (IP44) - lunghezza catena luminosa 10 m - lunghezza cavo di alimentazione trasparente: 3 m - luce fissa di colore bianco caldo

CODICE	DESCRIZIONE	UM	Q.TÀ
• **080805**	LUCI CORDA CANAPA 100 MICROLED MT.10 BIANCO	PZ	12

LUMINARIE NATALIZIE



MAURER

Luci decorative MAURER a batteria - 40 microLED per uso interno (IP20) - lunghezza catena luminosa 2 m - filo metallico argentato - funziona con 3 batterie CR2032 (incluse) - luce fissa bianca fredda

CODICE	DESCRIZIONE	UM	Q.TÀ
• **081616**	LUCI NATALE A BAT.40 MICROLED MT.2 BIANC.FRED	PZ	36

LUMINARIE NATALIZIE



MAURER

Luci decorative MAURER - 100 microLED con filo metallico - per uso interno ed esterno (IP44) - con telecomando - lunghezza catena luminosa 10 m - 8 giochi di luce - funziona con cavo USB o con 3 batterie AA (non incluse) - luce bianca fredda

CODICE	DESCRIZIONE	UM	Q.TÀ
• **081618**	LUCI NATALE 100MICROL.FIL.RAM.MT.10 BIAN.FRED	PZ	12

LUMINARIE NATALIZIE

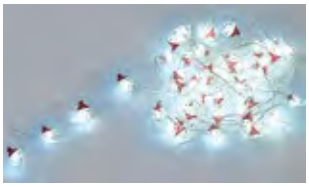

MAURER

Luci natalizie MAURER a batteria - 50 microLED a forma di Babbo Natale, con filo metallico argentato - per uso interno - lunghezza catena luminosa 5 m - funziona con 3 batterie batterie AA (non incluse) - luce fissa bianca fredda

CODICE	DESCRIZIONE	UM	Q.TÀ
• **053518**	LUCI BABBO NATALE DEC.A BAT.50LED MT.5 BIANCO	PZ	36

LUMINARIE NATALIZIE



MAURER

Luci natalizie MAURER per uso interno ed esterno (IP44) - 180/300 LED - 8 giochi di luce e funzione memory - controller integrato nel trasformatore - lunghezza catena luminosa: 9 m (180 LED) e 15 m (300 LED) - lunghezza cavo di alimentazione: 3 m

CODICE	DESCRIZIONE	UM	Q.TÀ
• **097559**	LUCI NATALE X EST"MAURER"180LED MT.9 MULTICOL	PZ	6
• **097560**	LUCI NATALE X EST"MAURER"180 LED MT.9 BIANCO	PZ	6
• **097667**	LUCI NATALE X EST"MAURER"300LED MT.15 MULTIC.	PZ	6
• **097668**	LUCI NATALE X EST"MAURER"300 LED MT.15 BIANCO	PZ	6
• **053549**	LUCI NATALE X ESTER.300LED MT.15 BLU GHIACCIO	PZ	6

LUMINARIE NATALIZIE



MAURER

Luci natalizie MAURER - per uso interno ed esterno (IP44) - 500/1000 LED - 8 giochi di luce e funzione memory - controller integrato nel trasformatore, - lunghezza catena luminosa: 22,5 m (500 LED) e 45 m (1000 LED) - lunghezza cavo alimentazione: 5 m

CODICE	DESCRIZIONE	UM	Q.TÀ
• **080722**	LUCI NATALE X ESTERNO 500LED MT.22,5 MULTICOL	PZ	6
• **080723**	LUCI NATALE X EST.500LED MT.22,5 BIANCO FRED	PZ	6
• **080729**	LUCI NATALE X EST.500LED MT.22,5 BLU GHIACCIO	PZ	6
• **080735**	LUCI NATALE X ESTERNO 1000LED MT.45 MULTICOL	PZ	6
• **080736**	LUCI NATALE X EST.1000LED MT.45 BIANCO FRED	PZ	6
• **080740**	LUCI NATALE X EST.1000LED MT.45 BLU GHIACCIO	PZ	6

LUMINARIE NATALIZIE



MAURER

Luci natalizie MAURER con pannello solare e picchetto, uso esterno (IP44) - 100 LED - lunghezza 10 m - (luce bianca fredda) - si accende automaticamente al crepuscolo - 2 modalità di illuminazione: luce fissa e lampeggiante - 1 batteria AA Ni-Mh 1,2V 600mAh ricaricabile inclusa

CODICE	DESCRIZIONE	UM	Q.TÀ
• **053532**	LUCI NATAL SOL C/PICC P/EST 10M 100LED BIANCO	PZ	12

LUMINARIE NATALIZIE



MAURER

Luci natalizie a tenda sfalsata MAURER - uso interno ed esterno (IP44) - 108 LED - 8 giochi di luce e funzione memory - controller integrato nel trasformatore - lunghezza catena luminosa 3 m, altezza massima 1 m - lunghezza cavo di alimentazione 5 m - cavo trasparente - luce bianca fredda

CODICE	DESCRIZIONE	UM	Q.TÀ
• **080742**	LUCI NATALE A TENDA 108 LED MT.3X1 H BIANCO	PZ	6

LUMINARIE NATALIZIE



MAURER

Luci natalizie a tenda sfalsata MAURER - uso interno ed esterno (IP44) - 182 LED - 8 giochi di luce e funzione memory - controller integrato nel trasformatore - lunghezza catena luminosa 5 m, altezza massima 1 m - lunghezza cavo alimentazione: 5 m - cavo trasparente - luce bianca fredda

CODICE	DESCRIZIONE	UM	Q.TÀ
• **097566**	LUCI NATALE A TENDA 182 LED MT.5X1 H BIANCO	PZ	6

LUMINARIE NATALIZIE



MAURER

Luci natalizie a tenda sfalsata MAURER - uso interno ed esterno (IP44) - 345 LED con 8 giochi di luce e funzione memory - controller integrato nel trasformatore - lunghezza catena luminosa 10 m, altezza massima 1 m - lunghezza cavo alimentazione: 5 m - cavo trasparente - luce bianca fredda

CODICE	DESCRIZIONE	UM	Q.TÀ
• **080749**	LUCI NATALE A TENDA 345 LED MT.10X1 H BIANCO	PZ	4

LUMINARIE NATALIZIE



MAURER

Luci natalizie a tenda MAURER 160 LED colore RGB sincrono, con telecomando e presa USB - per uso interno (IP20) - L 5m x 70cm H max, bassa tensione (senza trasformatore), cavo trasparente 3,5m - con timer 6 ore ON + 18 ore OFF, 32 cadute, cavo trasparente - colore RGB (combinazione dei colori rosso verde e blu)

CODICE	DESCRIZIONE	UM	Q.TÀ
• **081620**	LUCI NATALE TENDA 160LED C/TELEC.MT.5X70H RGB	PZ	12

LUMINARIE NATALIZIE



MAURER

Luci natalizie MAURER a batteria - uso interno ed esterno (IP44) - 100 LED - 8 giochi di luce - timer pre-impostato automatico: 6h ON - 18h OFF - lunghezza catena luminosa 10m - funziona con 3 batterie di tipo AA (non incluse)

CODICE	DESCRIZIONE	UM	Q.TÀ
• **051270**	LUCI NATALE A BATT.100LED 8 FUNZ.MT.10 MULTIC	PZ	12
• **051271**	LUCI NATALE A BATT.100LED 8 FUNZ.MT.10 BIANC	PZ	12

LUMINARIE NATALIZIE



MAURER

Luci natalizie MAURER a batteria - uso interno ed esterno (IP44) - 300 LED - 8 giochi di luce e funzione memory - lunghezza catena luminosa 30 m - cavo verde - funziona con 3 batterie di tipo AA (non incluse) - luce bianca fredda

CODICE	DESCRIZIONE	UM	Q.TÀ
• **053529**	LUCI NATALE A BAT.300LED 8 FUNZ.MT.30 BIANCO	PZ	6

PLAFONIERE PER ESTERNI



papillon

Plafoniera/applique PAPILLON - mezza luna aperta - colore grigio

CODICE	DESCRIZIONE	UM	Q.TÀ
• **050140**	PLAFON.MEZZA LUNA APERTA GRIGIA 25X13,2X12	PZ	18

PLAFONIERE PER ESTERNI



papillon

Plafoniera PAPILLON - colore bianco - diffusore in vetro e portalampada in porcellana IP44

CODICE	DESCRIZIONE	UM	Q.TÀ
• **050141**	PLAFONIERA BIANCA CM.17X11X11,5	PZ	24

PLAFONIERE PER ESTERNI



papillon

Plafoniera per esterni PAPILLON mod. ovale - diffusore in vetro - portalampada in porcellana E27 - IP44

CODICE	DESCRIZIONE	UM	Q.TÀ
• **050142**	PLAFONIERA INDUS.OVALE NERA CM.21,3X10,7X9,5	PZ	24
• **050143**	PLAFONIER.INDUS.OVALE BIANCA CM.21,3X10,7X9,5	PZ	24

PLAFONIERE PER ESTERNI



papillon

Plafoniera per esterni PAPILLON mod. tonda - diffusore in vetro - portalampada in porcellana E27 - IP44

CODICE	DESCRIZIONE	UM	Q.TÀ
• **050144**	PLAFONIERA INDUS.TONDA NERA CM.17,5X10,7X9,5	PZ	20
• **050145**	PLAFONIERA IND.TONDA BIANCA CM.17,5X10,7X9,5	PZ	20

PLAFONIERE PER ESTERNI



papillon

Plafoniera per esterni PAPILLON mod. PALPEBRA ovale - diffusore in vetro - portalampada in porcellana E27 - IP44

CODICE	DESCRIZIONE	UM	Q.TÀ
• **050146**	PLAFONIERA PALPEBRA OVALE NERA 22,5X11,5X11,5	PZ	24
• **050147**	PLAFON.PALPEBRA OVALE BIANCA 22,5X11,5X11,5	PZ	24
• **050148**	PLAFON.PALPEBRA OVALE MAXI NERA 30X13X17	PZ	20
• **050149**	PLAFON.PALPEBRA OVALE MAXI BIANCA 30X13X17	PZ	20

PLAFONIERE A LED



MAURER

Plafoniera a LED MAURER a soffitto/parete - 4000 K - - grado di protezione IP20

CODICE	DESCRIZIONE	UM	Q.TÀ
• **097928**	PLAFONIERA LED SOF/PAR.12W CM.26X9,5 840 LM.	PZ	1
• **097929**	PLAFONIERA LED SOF/PAR.16W CM.33X9,5 1120 LM	PZ	1

CAVI ELETTRICI ISOLATI



Cavo antifiamma FS180R “CE” colore marrone

CODICE	DESCRIZIONE	UM	Q.TÀ
113298	CAVO FS180R ANTIFIAMMA”CE”3X1,5 MARR.MT.100	MT	100
113300	CAVO FS180R ANTIFIAMMA CE”3X2,5 MARR.MT.100	MT	100
113301	CAVO FS180R ANTIFIAMMA”CE”5X1,5 MARR.MT.100	MT	100

CAVI ELETTRICI ISOLATI



Cavo piatto (piattina) H03VVH2+F - “CE” colore bianco o nero

CODICE	DESCRIZIONE	UM	Q.TÀ
113302	CAVO PIATTO H03VVH2-F”CE”2X0,75 BIANCO MT.100	MT	100
113303	CAVO PIATTO H03VVH2-F “CE” 2X0,75 NERO MT.100	MT	100

CAVI ELETTRICI ISOLATI



Cavo similgomma H05 “CE” colore bianco o nero

CODICE	DESCRIZIONE	UM	Q.TÀ
113305	CAVO SIMILGOMMA “CE” 2X1,00 NERO MT.100	MT	100
113306	CAVO SIMILGOMMA “CE” 2X1,00 BIANCO MT.100	MT	100
113307	CAVO SIMILGOMMA “CE” 2X1,50 NERO MT.100	MT	100
113308	CAVO SIMILGOMMA “CE” 2X1,50 BIANCO MT.100	MT	100
113309	CAVO SIMILGOMMA “CE” 3X1,00 NERO MT.100	MT	100
113310	CAVO SIMILGOMMA “CE” 3X1,00 BIANCO MT.100	MT	100
113311	CAVO SIMILGOMMA “CE” 3X1,50 NERO MT.100	MT	100
113313	CAVO SIMILGOMMA “CE” 3X1,50 BIANCO MT.100	MT	100

CAVI ELETTRICI ISOLATI



Cavo unipolare (cordicella) FS17 “CE” - colori nero, marrone, grigio, blu, giallo-verde

CODICE	DESCRIZIONE	UM	Q.TÀ
113314	CAVO UNIPOLARE “CE” NERO 1,5 MT.100	MT	100
113315	CAVO UNIPOLARE “CE” NERO 2,5 MT.100	MT	100
113316	CAVO UNIPOLARE “CE” NERO 4 MT.100	MT	100
113317	CAVO UNIPOLARE “CE” MARRONE 1,5 MT.100	MT	100
113319	CAVO UNIPOLARE “CE” MARRONE 2,5 MT.100	MT	100
113320	CAVO UNIPOLARE “CE” MARRONE 4 MT.100	MT	100
113321	CAVO UNIPOLARE “CE” GRIGIO 1,5 MT.100	MT	100
113322	CAVO UNIPOLARE “CE” GRIGIO 2,5 MT.100	MT	100
113323	CAVO UNIPOLARE “CE” GRIGIO 4 MT.100	MT	100
113324	CAVO UNIPOLARE “CE” BLU 1,5 MT.100	MT	100
113325	CAVO UNIPOLARE “CE” BLU 2,5 MT.100	MT	100
113326	CAVO UNIPOLARE “CE” BLU 4 MT.100	MT	100
113327	CAVO UNIPOLARE “CE” GIALLO/VERDE 1,5 MT.100	MT	100
113328	CAVO UNIPOLARE “CE” GIALLO/VERDE 2,5 MT.100	MT	100
113329	CAVO UNIPOLARE “CE” GIALLO/VERDE 4 MT.100	MT	100
113330	CAVO UNIPOLARE “CE” GIALLO/VERDE 6 MT.100	MT	100

PASSACAVI PER ELETTRICISTI



MAURER PLUS

Sonda passacavi in nylon MAURER PLUS con terminali in acciaio ottonato spiralato

CODICE	DESCRIZIONE	UM	Q.TÀ
095443	PASSACAVI IN NYLON”MPLUS”C/SFERA MM.4 MT.5	PZ	20
095444	PASSACAVI IN NYLON”MPLUS”C/SFERA MM.4 MT.10	PZ	15
095445	PASSACAVI IN NYLON”MPLUS”C/SFERA MM.4 MT.15	PZ	10
095446	PASSACAVI IN NYLON”MPLUS”C/SFERA MM.4 MT.20	PZ	8

TUBI CORRUGATI



Tubo corrugato con filo pilota colore nero

CODICE	DESCRIZIONE	UM	Q.TÀ
053263	TUBO CORRUGATO NERO C/PILOTA D.16 MT.100	MT	100
053264	TUBO CORRUGATO NERO C/PILOTA D.20 MT.100	MT	100
053265	TUBO CORRUGATO NERO C/PILOTA D.25 MT.50	MT	50
053269	TUBO CORRUGATO NERO C/PILOTA D.32 MT.25	MT	25

TUBI PVC RIGIDI



Tubo in PVC rigido colore grigio da 3 m

CODICE	DESCRIZIONE	UM	Q.TÀ
053270	TUBO PVC RIGIDO GRIGIO D.16 MT.3	MT	102
053272	TUBO PVC RIGIDO GRIGIO D.20 MT.3	MT	102
053273	TUBO PVC RIGIDO GRIGIO D.25 MT.3	MT	60

CANALINE



MAURER

Canalina MAURER con coperchio frontale

CODICE	DESCRIZIONE	UM	Q.TÀ
082299	CANALINA C/COPERCHIO FRONTALE MM.22X10 MT.2	PZ	15
082300	CANALINA C/COPERCHIO FRONTALE MM.30X18 MT.2	PZ	12

CANALINE



MAURER

Canalina MAURER con biadesivo e coperchio a cerniera

CODICE	DESCRIZIONE	UM	Q.TÀ
082297	CANALINA C/BIAD.COPERCH.CERN.MM.10X10 MT.2	PZ	20
082298	CANALINA C/BIAD.COPERCH.CERN.MM.22X10 MT.2	PZ	20

SCATOLE DERIVAZIONI



Scatola deriviazione con coperchio

CODICE	DESCRIZIONE	UM	Q.TÀ
053696	SCATOLA DER. C/COP. 92X92X45 ART. FPT001	PZ	160
053697	SCATOLA DER. C/COP. 118X98X50 ART. FPT002	PZ	105
053708	SCATOLA DER. C/COP. 118X98X70 ART. FPT003	PZ	80
053712	SCATOLA DER. C/COP. 153X98X70 ART. FPT004	PZ	60
053713	SCATOLA DER. C/COP. 160X130X70 ART. FPT005	PZ	40
053714	SCATOLA DER. C/COP. 196X152X70 ART. FPT006	PZ	30
053720	SCATOLA DER. C/COP. 294X152X70 ART. FPT007	PZ	17

SCATOLE EXTRALARGE



Scatola da parete extralarge gialla

CODICE	DESCRIZIONE	UM	Q.TÀ
053721	SCATOLA GIALLA EXTRALARGE A75 3P ART. FSR503	PZ	10
053722	SCATOLA GIALLA EXTRALARGE A75 4P ART. FSR504	PZ	5

SCATOLE PER CARTONGESSO



Scatola incasso per cartongesso

CODICE	DESCRIZIONE	UM	Q.TÀ
053723	SCATOLA BLU P/CARTONGESSO A75 3P ART. FSC203	PZ	3
053724	SCATOLA BLU P/CARTONGESSO A75 4P ART. FSC204	PZ	5

FISSACAVI ELETTRICI



Graffetta fissacavo con chiodo - per cavi tondi - colore bianco

CODICE	DESCRIZIONE	UM	Q.TÀ
111927	GRAFFETTA FISSACAVO CON CHIODO X CAVI MM.5/6	PZ	50
111928	GRAFFETTA FISSACAVO CON CHIODO X CAVI MM.7/8	PZ	50
111929	GRAFFETTA FISSACAVO CON CHIODO X CAVI MM.9/10	PZ	50

FISSACAVI ELETTRICI



MAURER PLUS

Stecca da 5 morsetti isolati singoli MAURER PLUS per cavi elettrici - trasparente

CODICE	DESCRIZIONE	UM	Q.TÀ
095430	SR.5 MORSETTI ISOLATI IN STRISCIA SEZ.2,5 MMQ	PZ	20
095431	SR.5 MORSETTI ISOLATI IN STRISCIA SEZ.4 MMQ	PZ	20
095432	SR.5 MORSETTI ISOLATI IN STRISCIA SEZ.6 MMQ	PZ	10

MORSETTI A VITE



MAURER PLUS

Serie 12 morsetti a vite MAURER PLUS trasparenti

CODICE	DESCRIZIONE	UM	Q.TÀ
095435	SR.12 MORSETTI A VITE 3A SEZ.2,5 MM. TRASP.	PZ	10
095436	SR.12 MORSETTI A VITE 3A SEZ.4 MM. TRASP.	PZ	10
095437	SR.12 MORSETTI A VITE 3A SEZ.6 MM. TRASP.	PZ	10
095438	SR.12 MORSETTI A VITE 3A SEZ.16 MM. TRASP.	PZ	10

ACCESSORI DI CABLAGGIO



Clip fissatubo a scatto su guida

CODICE	DESCRIZIONE	UM	Q.TÀ
052309	CLIPS FISSATUBO"CLIS016"PER TUBI DIAM. 16 MM	PZ	100
052310	CLIPS FISSATUBO"CLIS020"PER TUBI DIAM. 20 MM	PZ	100
052311	CLIPS FISSATUBO"CLIS025"PER TUBI DIAM. 25 MM	PZ	100
052312	CLIPS FISSATUBO"CLIS032"PER TUBI DIAM. 32 MM	PZ	100

ACCESSORI DI CABLAGGIO



Fissatubo a fascetta - autoestinguente - CE - grigio RAL 7035

CODICE	DESCRIZIONE	UM	Q.TÀ
113721	CLIPS FISSATUBO A FASCETTA MM. 16 32	PZ	100
113722	CLIPS FISSATUBO A FASCETTA MM. 40 63	PZ	100

ACCESSORI DI CABLAGGIO



Manicotto di giunzione tubo tubo stagno IP65

CODICE	DESCRIZIONE	UM	Q.TÀ
052337	MANICOTTO GIUNZIONE TUBO"BLOT016"IP65 16 MM	PZ	50
052338	MANICOTTO GIUNZIONE TUBO"BLOT020"IP65 20 MM	PZ	50
052339	MANICOTTO GIUNZIONE TUBO"BLOT025"IP65 25 MM	PZ	30

ACCESSORI DI CABLAGGIO



Manicotto di giunzione termoplastico trasparente per tubo corrugato - ideale per agevolare la posa dei tubi

CODICE	DESCRIZIONE	UM	Q.TÀ
113723	MANICOTTO DI GIUNZIONE TUBO CORRUG. D.16	PZ	100
113728	MANICOTTO DI GIUNZIONE TUBO CORRUG. D.20	PZ	100
113729	MANICOTTO DI GIUNZIONE TUBO CORRUG. D.25	PZ	50
113730	MANICOTTO DI GIUNZIONE TUBO CORRUG. D.32	PZ	25

ACCESSORI DI CABLAGGIO



Curve flessibili tubo-tubo

CODICE	DESCRIZIONE	UM	Q.TÀ
053725	CURVA FLESSIBILE TUBO/TUBO MM.16	PZ	10
053726	CURVA FLESSIBILE TUBO/TUBO MM.20	PZ	50
053727	CURVA FLESSIBILE TUBO/TUBO MM.25	PZ	10

ACCESSORI DI CABLAGGIO



Curva a 90° a innesto rapido a tenuta stagna con grado di protezione IP65, autoestinguente RAL7035

CODICE	DESCRIZIONE	UM	Q.TÀ
113725	CURVA 90° IP65 TUBO/TUBO MM.16	PZ	50
113726	CURVA 90° IP65 TUBO/TUBO MM.20	PZ	50
113727	CURVA 90° IP65 TUBO/TUBO MM.25	PZ	25

ACCESSORI DI CABLAGGIO



Raccordo tubo guaina per connessione tubo rigido con guaina spiralata - IP65

CODICE	DESCRIZIONE	UM	Q.TÀ
052341	RACCORDO TUBO GUAINA"MTGS016"IP65 16 MM	PZ	50
052342	RACCORDO TUBO GUAINA"MTGS020"IP65 20 MM	PZ	50
052343	RACCORDO TUBO GUAINA"MTGS025"IP65 25 MM	PZ	30

ACCESSORI DI CABLAGGIO



Raccordo tubo scatola per connessione tubo a scatole di deviazione - IP65

CODICE	DESCRIZIONE	UM	Q.TÀ
052345	RACCORDO TUBO SCATOLA"BLOS016"IP65 16 MM	PZ	50
052346	RACCORDO TUBO SCATOLA"BLOS020"IP65 20 MM	PZ	50
052347	RACCORDO TUBO SCATOLA"BLOS025"IP65 25 MM	PZ	30

ACCESSORI DI CABLAGGIO



Guaina spiralata flessibile autoestinguente - lunghezza 30m

CODICE	DESCRIZIONE	UM	Q.TÀ
052349	GUAINA SPIR.GRIG.RAL7035 IMQ GUS D.16 RT 30MT	MT	30
052350	GUAINA SPIR.GRIG.RAL7035 IMQ GUS D.20 RT 30MT	MT	30
052351	GUAINA SPIR.GRIG.RAL7035 IMQ GUS D.25 RT 30MT	MT	30
052352	GUAINA SPIR.GRIG.RAL7035 IMQ GUS D.32 RT 30MT	MT	30

INVOLUCRI PER MINICANALINE



MAURER

Presa Schuko MAURER per minicanalina - 2P+T 16A

CODICE	DESCRIZIONE	UM	Q.TÀ
052360	PRESA SCHUKO 2P-16A+T MINICANAL.IP20 P/PARETE	PZ	50

INVOLUCRI PER MINICANALINE



MAURER

Portafrutti 1P MAURER per minicanalina

CODICE	DESCRIZIONE	UM	Q.TÀ
052361	PORTAFRUTTI 1P MINICANALINA IP30 DA PARETE	PZ	100

INVOLUCRI PER MINICANALINE



MAURER

Portafrutti 2P MAURER per minicanalina

CODICE	DESCRIZIONE	UM	Q.TÀ
052365	PORTAFRUTTI 2P MINICANALINA IP30 DA PARETE	PZ	100

INVOLUCRI PER MINICANALINE



MAURER

Portafrutti 3P MAURER per minicanalina

CODICE	DESCRIZIONE	UM	Q.TÀ
052367	PORTAFRUTTI 3P MINICANALINA IP30 DA PARETE	PZ	60

INVOLUCRI PER MINICANALINE



MAURER

Portafrutti 1P MAURER da parete con portello a finestra - IP55

CODICE	DESCRIZIONE	UM	Q.TÀ
053728	PORTAFRUTTI DA PARETE C/FINESTRA IP55 1P	PZ	18

INVOLUCRI PER MINICANALINE



MAURER

Portafrutti 2P MAURER da parete con portello a finestra - IP55

CODICE	DESCRIZIONE	UM	Q.TÀ
053729	PORTAFRUTTI DA PARETE C/FINESTRA IP55 2P	PZ	18

INVOLUCRI PER MINICANALINE



MAURER

Portafrutti 3P MAURER da parete con portello a finestra - IP55

CODICE	DESCRIZIONE	UM	Q.TÀ
053730	PORTAFRUTTI DA PARETE C/FINESTRA IP55 3P	PZ	12

INVOLUCRI STAGNI E PROTETTI



MAURER

Supporto da incasso 3P MAURER serie BASIC - con portello a finestra - colore avorio - IP44

CODICE	DESCRIZIONE	UM	Q.TÀ
052368	SUPPORTO INCASSO BASIC IP44 3P-C/FIN. AVORIO	PZ	40

INVOLUCRI STAGNI E PROTETTI



MAURER

Supporto da incasso Schuko + 1P MAURER serie BASIC - con portello a finestra - colore avorio - IP44

CODICE	DESCRIZIONE	UM	Q.TÀ
052369	SUPPORTO INCAS BASIC IP44 SCH+1P C/FIN AVORIO	PZ	24

SUPPORTI IN TECNOPOLIMERI



MAURER

Supporto 3P MAURER serie BASIC - in policarbonato resina

CODICE	DESCRIZIONE	UM	Q.TÀ
052370	SUPPORTO POLICARBONATO RESINA 3P BASIC	PZ	100

SUPPORTI IN TECNOPOLIMERI



MAURER

Supporto Schuko + 1P MAURER serie BASIC - in policarbonato resina

CODICE	DESCRIZIONE	UM	Q.TÀ
052371	SUPPORTO POLICARB. RESINA SCHUKO+1P BASIC	PZ	50

SUPPORTI IN TECNOPOLIMERI



MAURER

Supporto 1P MAURER serie BASIC - in policarbonato resina

CODICE	DESCRIZIONE	UM	Q.TÀ
052372	SUPPORTO POLICARBONATO RESINA 1F BASIC	PZ	50

SUPPORTI IN TECNOPOLIMERI



MAURER

Supporto 2P MAURER serie BASIC - in policarbonato resina

CODICE	DESCRIZIONE	UM	Q.TÀ
052373	SUPPORTO POLICARBONATO RESINA 2F BASIC	PZ	50

SUPPORTI PER PLACCHE



MAURER

Supporto per placche 3P MAURER serie STANDARD grigio

CODICE	DESCRIZIONE	UM	Q.TÀ
052465	SUPPORTO P/PLACC. 3 POSTI GRIGIO STANDARD	PZ	50

SUPPORTI PER PLACCHE



MAURER

Supporto per placche 4P MAURER serie STANDARD grigio

CODICE	DESCRIZIONE	UM	Q.TÀ
052467	SUPPORTO P/PLACC. 4 POSTI GRIGIO STANDARD	PZ	40

SUPPORTI PER PLACCHE



MAURER

Supporto per placche 6P MAURER serie STANDARD grigio

CODICE	DESCRIZIONE	UM	Q.TÀ
052468	SUPPORTO P/PLACC. 6 POSTI GRIGIO STANDARD	PZ	20

SUPPORTI PER PLACCHE



MAURER

Supporto per placche Schuko + 1P MAURER serie STANDARD grigio

CODICE	DESCRIZIONE	UM	Q.TÀ
052466	SUPPORTO P/PLACC, 1P+SCH GRIGIO STANDARD	PZ	50

SUPPORTI PER PLACCHE



MAURER

Supporto per placche 3P MAURER serie Plus grigio

CODICE	DESCRIZIONE	UM	Q.TÀ
052417	SUPPORTO P/PLACCHE 3 POSTI GRIGIO PLUS	PZ	50

SUPPORTI PER PLACCHE



MAURER

Supporto per placche 4P MAURER serie Plus grigio

CODICE	DESCRIZIONE	UM	Q.TÀ
052418	SUPPORTO P/PLACCHE 4 POSTI GRIGIO PLUS	PZ	40

SUPPORTI PER PLACCHE



MAURER

Supporto per placche 6P MAURER serie Plus grigio

CODICE	DESCRIZIONE	UM	Q.TÀ
052419	SUPPORTO P/PLACCHE 6 POSTI GRIGIO PLUS	PZ	20

PULSANTI SPECIALI



MAURER

Pulsante doppio MAURER serie BASIC

CODICE	DESCRIZIONE	UM	Q.TÀ
052503	PULSANTE DOPPIO 2NA - 10A BASIC	PZ	60

PULSANTI SPECIALI



MAURER

Pulsante doppio MAURER serie STANDARD grigio

CODICE	DESCRIZIONE	UM	Q.TÀ
052464	PULSANTE DOPPIO 2NA 10A GRIGIO STANDARD	PZ	45

PULSANTI SPECIALI



MAURER

Pulsante doppio per serrande MAURER serie Plus grigio

CODICE	DESCRIZIONE	UM	Q.TÀ
052421	PULSANTE DOPPIO PER SERRANDE 10A GRIGIO PLUS	PZ	60

PLACCHE CON PRESE



MAURER

Presa Schuko MAURER serie BASIC 2P+T 16A - colore avorio

CODICE	DESCRIZIONE	UM	Q.TÀ
052374	PLACCA C/PRESA SCH.2P-16A+T INC.AVORIO BASIC	PZ	10

PLACCHE CON PRESE



MAURER

Presa bivalente 2P+T 10/16A da incasso MAURER serie BASIC - colore avorio - 76x76 mm

CODICE	DESCRIZIONE	UM	Q.TÀ
052377	PLACCA C/PRESA BIV. 10-16A INC. AVORIO BASIC	PZ	10

PLACCHE



MAURER

Placca autoportante 1P MAURER serie BASIC - colore avorio - 76x76 mm

CODICE	DESCRIZIONE	UM	Q.TÀ
052376	PLACCA AUTOPORTANTE 1 FORO AVORIO BASIC	PZ	50

PLACCHE



MAURER

Placca autoportante 2P MAURER serie BASIC - colore avorio

CODICE	DESCRIZIONE	UM	Q.TÀ
052378	PLACCA AUTOPORTANTE 2 FORI AVORIO BASIC	PZ	50

PLACCHE



MAURER

Placca 1 foro MAURER serie BASIC - in resina - 115x80mm - colore avorio

CODICE	DESCRIZIONE	UM	Q.TÀ
052379	PLACCA RESINA 1 FORO AVORIO BASIC	PZ	2

PLACCHE



MAURER

Placca 2 fori MAURER serie BASIC - in resina - 115x80mm - colore avorio

CODICE	DESCRIZIONE	UM	Q.TÀ
052380	PLACCA RESINA 2 FORI AVORIO BASIC	PZ	2

PLACCHE



MAURER

Placca 3 fori MAURER serie BASIC - in resina - 115x80mm - colore avorio

CODICE	DESCRIZIONE	UM	Q.TÀ
052381	PLACCA RESINA 3 FORI AVORIO BASIC	PZ	2

PLACCHE



MAURER

Placca 2 fori MAURER serie BASIC - in resina - colore avorio - 115x80 mm

CODICE	DESCRIZIONE	UM	Q.TÀ
052383	PLACCA RESINA 2 FORI RAVV.AVORIO BASIC	PZ	2

PLACCHE



MAURER

Placca Schuko FQ+1 foro MAURER serie BASIC - in resina - colore avorio - 115x80 mm

CODICE	DESCRIZIONE	UM	Q.TÀ
052386	PLACCA RESINA 1FOR+SCH.QUAD. AVORIO BASIC	PZ	2

PLACCHE



MAURER

Placca 3 fori MAURER serie MODERN

CODICE	DESCRIZIONE	UM	Q.TÀ
052472	PLACCA MODERN 3 FORI BIANCO	PZ	15
052473	PLACCA MODERN 3 FORI NERO	PZ	15

PLACCHE



MAURER

Placca 4 fori MAURER serie MODERN

CODICE	DESCRIZIONE	UM	Q.TÀ
052475	PLACCA MODERN 4 FORI BIANCO	PZ	15
052476	PLACCA MODERN 4 FORI NERO	PZ	15

PLACCHE



MAURER

Placca 6 fori MAURER serie MODERN

CODICE	DESCRIZIONE	UM	Q.TÀ
052479	PLACCA MODERN 6 FORI BIANCO	PZ	10
052480	PLACCA MODERN 6 FORI NERO	PZ	10

CENTRALINI A PARETE



MAURER

Centralino esterno MAURER colore grigio - 142x210x100 mm - IP65

CODICE	DESCRIZIONE	UM	Q.TÀ
052507	CENTRALINO ESTERNO MAURER IP65-4M GRIGIO	PZ	20

CENTRALINI A PARETE



MAURER

Centralino esterno MAURER colore grigio - 215x210x100 mm - IP65

CODICE	DESCRIZIONE	UM	Q.TÀ
052508	CENTRALINO ESTERNO MAURER IP65-8M GRIGIO	PZ	5

CENTRALINI A PARETE



MAURER

Centralino esterno MAURER colore grigio - 215x210x100 mm - IP65

CODICE	DESCRIZIONE	UM	Q.TÀ
052509	CENTRALINO ESTERNO MAURER IP65-12M GRIGIO	PZ	5

CENTRALINI DA INCASSO



MAURER

Centralino da incasso MAURER colore bianco - 230x200x22 mm - IP40

CODICE	DESCRIZIONE	UM	Q.TÀ
052514	CENTRALINO INCASSO “MAURER” IP40 6-10M BIANCO	PZ	14

CENTRALINI DA INCASSO



MAURER

Centralino da incasso MAURER colore bianco - 300x200x22 mm - IP40

CODICE	DESCRIZIONE	UM	Q.TÀ
052515	CENTRALINO INCASSO”MAURER” IP40 10-14M BIANCO	PZ	10

INTERRUTTORI UNIPOLARI



MAURER

Interruttore unipolare MAURER serie BASIC

CODICE	DESCRIZIONE	UM	Q.TÀ
052497	INTERRUTTORE UNIPOLARE 16AX BASIC	PZ	60

INTERRUTTORI UNIPOLARI



MAURER

Interruttore unipolare MAURER serie STANDARD grigio

CODICE	DESCRIZIONE	UM	Q.TÀ
052449	INTERRUTTORE UNIPOLARE 16A GRIGIO STANDARD	PZ	45

INTERRUTTORI BIPOLARI LUMINOSI



MAURER

Interruttore bipolare luminoso MAURER serie Plus grigio

CODICE	DESCRIZIONE	UM	Q.TÀ
052415	INTERRUTTORE BIPOL. 16A LUMINOSO GRIGIO PLUS	PZ	60

INTERRUTTORI UNIPOLARI



MAURER

Interruttore unipolare MAURER serie Plus grigio

CODICE	DESCRIZIONE	UM	Q.TÀ
052407	INTERRUTTORE UNIPOLARE 16A-GRIGIO PLUS	PZ	60

DEVIATORI UNIPOLARI



MAURER

Deviatore unipolare MAURER serie BASIC

CODICE	DESCRIZIONE	UM	Q.TÀ
052498	DEVIATORE UNIPOLARE 16AX BASIC	PZ	60

INTERRUTTORI BIPOLARI



MAURER

Interruttore bipolare MAURER serie BASIC

CODICE	DESCRIZIONE	UM	Q.TÀ
052394	INTERRUTTORE BIPOLARE "MAURER" 16AX BASIC	PZ	60

DEVIATORI UNIPOLARI



MAURER

Deviatore unipolare MAURER serie STANDARD grigio

CODICE	DESCRIZIONE	UM	Q.TÀ
052450	DEVIATORE UNIPOLARE 16AX GRIGIO STANDARD	PZ	45

INTERRUTTORI BIPOLARI



MAURER

Interruttore bipolare MAURER serie STANDARD grigio

CODICE	DESCRIZIONE	UM	Q.TÀ
052463	INTERRUTTORE BIPOLARE 16A GRIGIO STANDARD	PZ	45

DEVIATORI UNIPOLARI



MAURER

Deviatore unipolare MAURER serie Plus grigio

CODICE	DESCRIZIONE	UM	Q.TÀ
052408	DEVIATORE 16AX GRIGIO PLUS	PZ	60

INTERRUTTORI BIPOLARI



MAURER

Interruttore bipolare MAURER serie Plus grigio

CODICE	DESCRIZIONE	UM	Q.TÀ
052416	INTERRUTTORE BIPOLARE 16A GRIGIO PLUS	PZ	60

INVERTITORI UNIPOLARI



MAURER

Invertitore unipolare MAURER serie STANDARD grigio

CODICE	DESCRIZIONE	UM	Q.TÀ
052452	INVERTITORE UNIPOLARE 10AX GRIGIO STANDARD	PZ	45

INVERTITORI UNIPOLARI



MAURER

Invertitore unipolare MAURER serie BASIC

CODICE	DESCRIZIONE	UM	Q.TÀ
052500	INVERTITORE UNIPOLARE 16AX BASIC	PZ	60

PRESE DI SICUREZZA



MAURER

Presa Schuko trivalente MAURER serie Plus grigio - con sicurezza - 2P+T 10/16A

CODICE	DESCRIZIONE	UM	Q.TÀ
052423	PRESA SCH.TRIVAL C/SIC.10-16A+T GRIGIO PLUS	PZ	16

PRESE DI SICUREZZA



MAURER

Presa di sicurezza standard MAURER serie BASIC

CODICE	DESCRIZIONE	UM	Q.TÀ
052400	PRESA BIVALENTE SICURezza 2P-10-16A+T BASIC	PZ	60

PRESE DI SICUREZZA



MAURER

Presa bivalente di sicurezza MAURER serie STANDARD grigio

CODICE	DESCRIZIONE	UM	Q.TÀ
052487	PRESA SICUREZZA 2P-10-16A+T GRIGIO STANDARD	PZ	45

PRESE DI SICUREZZA



MAURER

Presa bivalente con sicurezza MAURER serie Plus grigio - 2P+T 10/16A

CODICE	DESCRIZIONE	UM	Q.TÀ
052445	PRESA BIVAL. SICUR. 2P-10-16A+T GRIGIO PLUS	PZ	60

PRESE COASSIALI TV/SAT



MAURER

Presa coassiale TV diretta passante MAURER serie BASIC

CODICE	DESCRIZIONE	UM	Q.TÀ
052396	PRESA COASSIALE 9,5MM PASSANTE SERIE “BASIC”	PZ	60

PRESE DI SICUREZZA



MAURER

Presa 2P+T Schuko P30 con sicurezza MAURER serie STANDARD grigio

CODICE	DESCRIZIONE	UM	Q.TÀ
052493	PRESA SCHUKO 10-16A+T GRIGIO STANDARD	PZ	24

PRESE COASSIALI TV/SAT



MAURER

Presa coassiale diretta passante MAURER serie STANDARD grigio

CODICE	DESCRIZIONE	UM	Q.TÀ
052481	PRESA COASSIALE 9,5MM DIRETTA GRIGIO STANDARD	PZ	45

PRESE DI SICUREZZA



MAURER

Presa Schuko trivalente MAURER serie BASIC

CODICE	DESCRIZIONE	UM	Q.TÀ
052395	PRESA SCHUKO TRIVAL.10-16A+T C/SICUREZ.BASIC	PZ	16

PRESE COASSIALI TV/SAT



MAURER

Presa coassiale TV diretta passante MAURER serie Plus grigio

CODICE	DESCRIZIONE	UM	Q.TÀ
052430	PRESA COASSIALE 9,5MM DIRETTA “PLUS” GRIGIO	PZ	60

PRESE COASSIALI TV/SAT



MAURER

Presa coassiale terminale TV MAURER serie BASIC

CODICE	DESCRIZIONE	UM	Q.TÀ
052399	PRESA COASSIALE 9,5MM TERMINALE SERIE "BASIC"	PZ	60

PRESE COASSIALI TV/SAT



MAURER

Presa coassiale terminale TV MAURER serie Plus grigio

CODICE	DESCRIZIONE	UM	Q.TÀ
052442	PRESA COASSIALE 9,5MM TERMINALE "PLUS" GRIGIO	PZ	60

PRESE/CONNETTORI COASSIALI TV/SAT



MAURER

Presa/connettore coassiale TV/SAT MAURER serie STANDARD tipo F di giunzione - grigio

CODICE	DESCRIZIONE	UM	Q.TÀ
052482	PRESA CONNETTORE TV-SAT TIPO F GRIGIO STAND	PZ	20

PRESE TELEFONO E TRASMISSIONE DATI



MAURER

Presa telefonica MAURER serie STANDARD grigio

CODICE	DESCRIZIONE	UM	Q.TÀ
052483	PRESA TELEFONO RJ11-6P-4C GRIGIO STANDARD	PZ	45

COPRIFORI E PASSAFILI



MAURER

Copriforo 1P MAURER serie BASIC

CODICE	DESCRIZIONE	UM	Q.TÀ
052402	COPRIFORO COMPONIBILE 1P BASIC	PZ	50

COPRIFORI E PASSAFILI



MAURER

Copriforo semplice 1P MAURER serie STANDARD grigio

CODICE	DESCRIZIONE	UM	Q.TÀ
052491	COPRIFORO SEMPLICE GRIGIO STANDARD	PZ	20

COPRIFORI E PASSAFILI



MAURER

Copriforo 1P e passafilo MAURER serie Plus grigio

CODICE	DESCRIZIONE	UM	Q.TÀ
052448	COPRIFORO SEMPLICE "MAURER" GRIGIO PLUS	PZ	20

UNITÀ DI SEGNALAZIONE



MAURER

Unità di segnalazione MAURER con attacco a innesto utilizzabili per tutte le serie modulari - cavo 10 cm - colore bianco

CODICE	DESCRIZIONE	UM	Q.TÀ
052308	SEGNALATORE AD INNESTO 220V- A LED-BIANCO	PZ	100

CASSETTE STAGNE



MAURER

Cassetta stagna MAURER con 4 passacavi - IP44

CODICE	DESCRIZIONE	UM	Q.TÀ
052301	CASSETTA STAGNA TONDA IP44 R.65X35 4 PASSAC.	PZ	150

CASSETTE STAGNE



MAURER

Cassetta stagna MAURER con 4 passacavi - IP44

CODICE	DESCRIZIONE	UM	Q.TÀ
052302	CASSETTA STAGNA TONDA IP44 R.80X40 4 PASSAC.	PZ	99

CASSETTE STAGNE



MAURER

Cassetta stagna MAURER con 6 passacavi - IP44

CODICE	DESCRIZIONE	UM	Q.TÀ
052303	CASSETTA STAGNA QUAD.IP44 80X80X40 6 PASSAC.	PZ	60

CASSETTE STAGNE



MAURER

Cassetta stagna MAURER con 6 passacavi - IP65

CODICE	DESCRIZIONE	UM	Q.TÀ
052304	CASSETTA STAGNA QUAD.IP65 100X100X50 6 PASS.	PZ	78

CASSETTE STAGNE



MAURER

Cassetta stagna MAURER con 10 passacavi - IP65

CODICE	DESCRIZIONE	UM	Q.TÀ
052305	CASSETTA STAGNA RET.IP65 150X110X70 10 PASS.	PZ	44
052306	CASSETTA STAGNA RET.IP65 190X145X70 10 PASS.	PZ	25

CAMPANELLI E RONZATORI



MAURER

Pulsante campanello unipolare MAURER serie BASIC

CODICE	DESCRIZIONE	UM	Q.TÀ
052499	PULSANTE CAMPANELLO 16A BASIC	PZ	60

CAMPANELLI E RONZATORI



MAURER

Pulsante a campanello MAURER serie STANDARD grigio

CODICE	DESCRIZIONE	UM	Q.TÀ
052451	PULSANTE CAMPANELLO 16A GRIGIO STANDARD	PZ	45

ELETTROCOMPRESSORI



YAMATO

Elettrocompressore fisso YAMATO OILLES - trasmissione diretta - senza manutenzione e lubrificazione - capacità serbatoio 6 L - motore monofase 1,5 HP - 2.850 giri/min. - aria aspirata 170 L/min. - pressione massima 8 bar - tensione di esercizio 230 V 50 Hz - manometro in metallo - peso 15,7 kg - LxPxH: 420x232x440 mm

CODICE	DESCRIZIONE	UM	Q.TÀ
• **092845**	COMPRESSORE S/OLIO YAMATO LT.6/170 HP.1,5 M1D	PZ	1

ELETTROCOMPRESSORI



Elettrocompressore coassiale lubrificato FIAC mod. STRATOS 50 - alimentazione 230V 50Hz - alimentazione 230 Vac - capacità serbatoio 50 L - potenza 1,5 Kw - aria pompante 170 l/min - CFM 6 - aria aspirata 10,3 m3/h - pressione di lavoro 8 bar - 116 psi - rumorosità 72 db (A) - peso 32 Kg - LxPxH: 695 x 330 x 745 mm

CODICE	DESCRIZIONE	UM	Q.TÀ
114223	COMPRESSORE COASS."STRATOS 50" 50LT 2HP 1,5KW	PZ	1

ELETTROCOMPRESSORI



Elettrocompressore portatile FIAC mod. CUBY 6/1100 - ideale per: soffiaggio, gonfiaggio pneumatici, piccoli areografi enebulizzazione detergenti - alimentazione 230V 50Hz - capacità serbatoio 6L - potenza 1,1Kw - cavalli 1,5Hp - aria pompante 160 l/min - aria aspirata 9,6 m3/h - pressione di lavoro 8 bar - giri al minuto 3450 rpm - peso 9 Kg - LxPxH395x370x340mm

CODICE	DESCRIZIONE	UM	Q.TÀ
114221	COMPRESSORE PORTAT.CUBY6/1100 6LT 1,5HP 1,1KW	PZ	1

ELETTROCOMPRESSORI



YAMATO

Compressore oilless YAMATO silenziato carrellato - potenza 750W 1,0Hp - tensione di esercizio 230 V 50 Hz - 2.850 giri/min. - capacità serbatoio 24L - avvolgimento motore in alluminio - max pressione 8 bar - portata aria 130 L/min - doppio manometro in plastica - 1 raccordo ottonato - livello rumorosità 60 dB - ruote da 8" (20 cm) - con maniglia maggiorata - peso 22 kg - LxPxH: 520x315x510 mm

CODICE	DESCRIZIONE	UM	Q.TÀ
• **054431**	COMPRESSORE OILLESS "YAMATO" SILENZIATO LT.24	PZ	1

ELETTROCOMPRESSORI



Elettrocompressore coassiale lubrificato FIAC mod. STRATOS 24 - ideale per: hobbisti e dopolavoristi - alimentazione 230V 50Hz - alimentazione 230 Vac - capacità serbatoio 24 L - potenza 1,5 Kw - aria pompante 160 l/min - CFM 5.1 - aria aspirata 9,6 m3/h - pressione di lavoro 8 bar - 116 psi - giri motore 2850 min-1 - rumorosità 95 db (A) - peso 28 Kg - LxPxH : 585 x 250 x 560 mm

CODICE	DESCRIZIONE	UM	Q.TÀ
114222	COMPRESSORE COASS."STRATOS 24"24 LT 2HP 1,5KW	PZ	1

ELETTROCOMPRESSORI



YAMATO

Elettrocompressore carrellato YAMATO mod. 24/2 M1CD - trasmissione diretta - capacità serbatoio 24 L - motore monofase 2 HP monocilindrico - 2.850 giri/min. - aria aspirata 155 L/min. - pressione massima 8 bar - tensione di esercizio 230 V 50 Hz - doppio manometro in metallo e connettore rapido in ottone - peso 25 kg - LxPxH: 580x255x580 mm

CODICE	DESCRIZIONE	UM	Q.TÀ
• **092847**	ELETTROC.LUBRIF.YAMATO LT.24/155 HP.2 M1CD	PZ	1

ELETTROCOMPRESSORI



YAMATO

Elettrocompressore carrellato mod. YAMATO mod. 50/2 M1CD - trasmissione diretta - capacità serbatoio 50 L - motore monofase 2 HP monocilindrico - tensione di esercizio 230 V 50 Hz - 2.850 giri/min. - aria aspirata 240 L/min. - pressione massima 8 bar - peso 34 kg - LxPxH: 765x330x715 mm

CODICE	DESCRIZIONE	UM	Q.TÀ
• **092848**	ELETTROC.LUBRIF.YAMATO LT.50/240 HP.2 M1CD	PZ	1

ELETTROCOMPRESSORI



Elettrocompressore carrellato, bicilindrico - lubrificato, monofase HP2, monostadio, con trasmissione a cinghia - serbatoio 50 L - montato su ruote - 2 cilindri - aria aspirata 250/min - 10 bar

CODICE	DESCRIZIONE	UM	Q.TÀ
111748	ELETTROC.CARRELL.MONOF.A CINGHIA LT.50 HP.2	PZ	1

ELETTROCOMPRESSORI



Elettrocompressore carrellato, bicilindrico - lubrificato, monofase HP2, monostadio, con trasmissione a cinghia - serbatoio 100 L - montato su ruote - 2 cilindri - aria aspirata 250/min - 10 bar

CODICE	DESCRIZIONE	UM	Q.TÀ
111747	ELETTROC.CARRELL.MONOF.A CINGHIA LT.100 HP.2	PZ	1

ELETTROCOMPRESSORI



Elettrocompressore bicilindrico - trasmissione a cinghia serbatoio 200 L - motore trifase HP 4 - 3 Kw - 11 Bar

CODICE	DESCRIZIONE	UM	Q.TÀ
111745	COMPRESSORE TRIF.2 CILIND.HP.4 CINGHIA LT.200	PZ	1

ELETTROCOMPRESSORI



Elettrocompressore bicilindrico - trasmissione a cinghia serbatoio 270 L - motore trifase HP 5,5 - 4 Kw - 11 Bar - con ruote

CODICE	DESCRIZIONE	UM	Q.TÀ
111746	COMPRESSORE TRIF.2 CILIND.HP.5,5 CING. LT.270	PZ	1

COMPRESSORI A BATTERIA AEG



AEG

Compressore compatto AEG mod. BK18C-0 (solo corpo) - 18V - ad alta pressione per gonfiaggio di pneumatici - max pressione 10.3 Bar/150 PS - schermo LCD - peso 1,05 kg - modalità “auto”: il compressore si fermerà automaticamente non appena raggiunto il livello di pressione pre-impostato - fornito con ago per palloni, accessorio per valvola Presta e ugello riduttore - compatibile con il sistema a batteria PRO18V - batteria e caricabatteria non inclusi

CODICE	DESCRIZIONE	UM	Q.TÀ
113977	CORPO COMPRESSORE COMPATTO 18V BK18C-0	PZ	1

COMPRESSORI BATTERIA YAMATO



YAMATO

Compressore a batteria litio YAMATO MYX mod. CCK20L (solo corpo) - 20V - pressione max: 11 Bar - lunghezza tubo: 790 mm - auto spegnimento - funzioni: ad alta pressione, ad alto volume aria, sgonfiamento - manometro digitale - attacco 12V accendisigari auto - con luce LED - peso 1,5 kg - batteria e caricabatteria non inclusi

CODICE	DESCRIZIONE	UM	Q.TÀ
• **082092**	COMPRESSORE A BATTERIA “YAMATO MYX” 20V CORPO	PZ	1

POMPE DI GONFIAGGIO



Pompa a pedale MONDIAL con manometro a orologio infrangibile - bar 0-10

CODICE	DESCRIZIONE	UM	Q.TÀ
105296	POMPA A PEDALE C/MANOM. MONDIAL F.B.131	PZ	1

POMPE DI GONFIAGGIO



MAURER

Pompa a pedale MAURER - corpo in metallo - con manometro

CODICE	DESCRIZIONE	UM	Q.TÀ
• **083263**	POMPA A PEDALE C/MANOMETRO TIPO PESANTE	PZ	10

POMPE DI GONFIAGGIO



MAURER

Pompa a pedale MAURER - a doppio cilindro - corpo in metallo - con manometro

CODICE	DESCRIZIONE	UM	Q.TÀ
• **085954**	POMPA A PEDALE C/MANOMETRO C/2 PISTONI	PZ	10

POMPE DI GONFIAGGIO



MAURER

Mini pompa MAURER da telaio per bici - con staffa di fissaggio

CODICE	DESCRIZIONE	UM	Q.TÀ
• **097060**	MINI POMPA "MAURER" PER TELAIO BICI	PZ	50

POMPE DI GONFIAGGIO



Pompa a mano a tre piedi per cicli

CODICE	DESCRIZIONE	UM	Q.TÀ
105297	POMPA X BICICLETTA F.B.145 MISURA 3	PZ	35
105298	POMPA X BICICLETTA F.B.145 MISURA 4	PZ	30

POMPE DI GONFIAGGIO



MAURER

Pompa a mano per cicli MAURER - corpo in acciaio con base in plastica - doppio attacco con ugelli - 43x570 mm - 5,5 bar

CODICE	DESCRIZIONE	UM	Q.TÀ
• **082280**	POMPA A MANO X CICLI "MAURER" ACCIAIO/PLASTIC	PZ	10

POMPE DI GONFIAGGIO



MAURER

Pompa a mano per cicli MAURER - con ugelli e manometro - corpo in alluminio - 32x500 mm - 6 bar

CODICE	DESCRIZIONE	UM	Q.TÀ
• **082201**	POMPA A MANO X CICLI "MAURER" C/MANOM.ALLUM	PZ	10

POMPE DI GONFIAGGIO



MAURER

Pompa a mano per cicli MAURER - con ugelli e manometro - corpo in acciaio - 32x62 mm - 8 bar

CODICE	DESCRIZIONE	UM	Q.TÀ
• **082281**	POMPA A MANO X CICLI"MAURER"C/MAN.ACCIA.8 BAR	PZ	1

POMPE DI GONFIAGGIO



MAURER

Pompa a mano per cicli MAURER - con ugelli e manometro - corpo in alluminio - 38x525 mm - 11 bar

CODICE	DESCRIZIONE	UM	Q.TÀ
• **099459**	POMPA A MANO X CICLI "MAURER" C/MANOM.ACCIAIO	PZ	10

POMPE DI GONFIAGGIO - ACCESSORI



Testina per pompe da bicicletta

CODICE	DESCRIZIONE	UM	Q.TÀ
105299	TESTINA X POMPA DA BICICLETTA F.B. 147	PZ	1

ACCESSORI E RICAMBI PER BICI



MAURER

Spray ripara e gonfia MAURER per gomme da bicicletta - formulato con particolari sostanze in grado di riparare i fori provocati da chiodi, oggetti appuntiti, e di rigonfiare lo pneumatico istantaneamente senza bisogno di smontare la ruota

CODICE	DESCRIZIONE	UM	Q.TÀ
096898	SPRAY "MAURER"RIPARA/GONFIA GOMME BICI ML.100	PZ	20

FILTRI RIDUTTORI LUBRIFICATORI



Riduttore di pressione ANI con rubinetto di linea 1/4" maschio e dado fresato AIR/11 - con manometro

CODICE	DESCRIZIONE	UM	Q.TÀ
105302	RIDUTTORE PRES.12A AIR/11 C/MANOMETRO ANI31A4	PZ	1

FILTRI RIDUTTORI LUBRIFICATORI



Riduttore di pressione con filtro ANI da 3/8" maschio serie mignon - con manometro e uscita con 2 rubinetti

CODICE	DESCRIZIONE	UM	Q.TÀ
105303	RIDUTTORE PRESS.MIGNON C/FILTRO+MANOM.ANI31A5	PZ	1

FILTRI RIDUTTORI LUBRIFICATORI



Riduttore di pressione con filtro ANI da 1/2" maschio serie media - con manometro e uscita con 2 rubinetti

CODICE	DESCRIZIONE	UM	Q.TÀ
105304	RIDUTTORE PRESS.MEDIO C/FILTRO+MANOMET.ANI31I	PZ	1

FILTRI RIDUTTORI LUBRIFICATORI



Filtro regolatore aria da 1/4 FR1 - regolazione 0-12 bar - portata 1650 Nl/min - grado di filtrazione 20 micron - scarico semiautomatico/manuale

CODICE	DESCRIZIONE	UM	Q.TÀ
110341	FILTRO REGOLATORE ARIA DA 1/4 T030103241000	PZ	1

FILTRI RIDUTTORI LUBRIFICATORI



Filtro regolatore aria da 1/2 FR2 regolazione 0-12 bar - portata 3000 Nl/min - grado di filtrazione 20 micron - scarico semiautomatico/manuale

CODICE	DESCRIZIONE	UM	Q.TÀ
110342	FILTRO REGOLATORE ARIA DA 1/2 T030205241000	PZ	1

FILTRI RIDUTTORI LUBRIFICATORI



Filtro depuratore aria da 1/4 FIL1 portata 1900 Nl/min - scarico semiautomatico/manuale

CODICE	DESCRIZIONE	UM	Q.TÀ
110343	FILTRO DEPURATORE ARIA DA 1/4 T010103201000	PZ	1

FILTRI RIDUTTORI LUBRIFICATORI



Filtro depuratore aria da ½ FIL2 portata 3750 Nl/min scarico semiautomatico/manuale

CODICE	DESCRIZIONE	UM	Q.TÀ
110344	FILTRO DEPURATORE ARIA DA 1/2 T010205201000	PZ	1

FILTRI RIDUTTORI LUBRIFICATORI



Lubrificatore aria da 1/4 LUB1 portata 2600 Nl/min - carico olio manuale

CODICE	DESCRIZIONE	UM	Q.TÀ
110345	LUBRIFICATORE ARIA DA 1/4 T040103000100	PZ	1

FILTRI RIDUTTORI LUBRIFICATORI



Lubrificatore aria da ½ LUB2 portata 5600 Nl/min - carico olio manuale

CODICE	DESCRIZIONE	UM	Q.TÀ
110346	LUBRIFICATORE ARIA DA 1/2 T040205000100	PZ	1

FILTRI RIDUTTORI LUBRIFICATORI



Miniregolatore aria da ¼ REG1 portata 2050 Nl/min - 0-12 bar

CODICE	DESCRIZIONE	UM	Q.TÀ
110348	MINIREGOLATORE ARIA DA 1/4 T020103040000	PZ	1

FILTRI RIDUTTORI LUBRIFICATORI



Regolatore aria da ½ REG2 portata 3200 Nl/min 0-12 bar

CODICE	DESCRIZIONE	UM	Q.TÀ
110349	REGOLATORE ARIA DA 1/2 T020205040000	PZ	1

FILTRI PER COMPRESSORI



Gruppo pressostato per compressore

CODICE	DESCRIZIONE	UM	Q.TÀ
061232	GRUPPO PRESSOSTATO PER COMPRESSORE	PZ	1

MANOMETRI



Manometro di pressione con attacco assiale da 1/8” per compressori

CODICE	DESCRIZIONE	UM	Q.TÀ
061614	MANOMETRO D.42 PERNO ASS. 1/8 GAS AT. 12	PZ	1

MANOMETRI



Manometro di pressione con attacco assiale da 1/4” per compressori

CODICE	DESCRIZIONE	UM	Q.TÀ
061231	SR.2 MANOMETRI D.52 PERN.ASS. 1/4 GAS AT. 16	CF	1

MANOMETRI



Manometro di pressione con attacco posteriore maschio 1/8”

CODICE	DESCRIZIONE	UM	Q.TÀ
105325	MANOM.ABS D.50 C/PERNO POSTERIOR.1/8GAS AT.12	PZ	1

MANOMETRI



Manometro con attacco assiale

CODICE	DESCRIZIONE	UM	Q.TÀ
111711	MANOMETRO C/PERNO ASSIALE D.63 1/4 GAS AT. 6	PZ	1
111712	MANOMETRO C/PERNO ASSIALE D.63 1/4 GAS AT.12	PZ	1

MANOMETRI



Manometro di pressione con attacco radiale maschio 1/4”

CODICE	DESCRIZIONE	UM	Q.TÀ
105326	MANOMETRO D.63 C/PERNO RAD. 1/4GAS AT. 6	PZ	1
050874	MANOMETRO D.63 C/PER RAD.1/4G AT.12 MN1120112	PZ	1

MANOMETRI



Manometro di pressione con attacco radiale a bagno d'olio attacco maschio 1/4"

CODICE	DESCRIZIONE	UM	Q.TÀ
105329	MANOMETRO D.63 BAGNO OLIO 1/4GAS AT.10	PZ	1
105330	MANOMETRO D.63 BAGNO OLIO 1/4GAS AT.25	PZ	1
105331	MANOMETRO D.63 BAGNO OLIO 1/4GAS AT.60	PZ	1

TUBI E RACCORDI PER ARIA



TRICOFLEX

Tubo in gomma per aria compressa 20 bar - con inserti tessili - in rotoli

CODICE	DESCRIZIONE	UM	Q.TÀ
113050	TUBO NERO ARIA COMPRESSA 20 BAR MM.6X14 MT.50	MT	50
113051	TUBO NERO ARIA COMPRESSA 20 BAR MM.8X17 MT.50	MT	50

TUBI E RACCORDI PER ARIA



SPIRALFLEX

Tubo Rilsan PA12E AF neutro in resina termoplastica

CODICE	DESCRIZIONE	UM	Q.TÀ
111604	TUBO NEUTRO RILSAN SCPHF4X6X25N.25 MM. 6X4	RT	1
111605	TUBO NEUTRO RILSAN SCPHF6X8X25N MT.25 MM. 8X6	RT	1
111606	TUBO NEUTRO RILSAN SCPHF8X10X25N MT.25 MM10X8	RT	1
111607	TUBO NEUTRO RILSAN SCPHF10X12X25N MT25 M12X10	RT	1

TUBI E RACCORDI PER ARIA



SPIRALFLEX

Tubo in PVC retinato raccordato per aria - raccordato con rubinetto universale e innesco tedesco - ideale per autofficine e autolavaggi

CODICE	DESCRIZIONE	UM	Q.TÀ
113686	TUBO ARIA PVC RETINATO RACCORDATO 13X8 MT.10	RT	1
113687	TUBO ARIA PVC RETINATO RACCORDATO 13X8 MT.20	RT	1

TUBI E RACCORDI PER ARIA



SPIRALFLEX

Tubo in poliuretano retinato flessibile raccordato per aria - ideale per carrozzerie e autofficine

CODICE	DESCRIZIONE	UM	Q.TÀ
113688	TUBO ARIA POLIU.RETIN.RACCOR.1/4"F 12X8 MT.10	RT	1

TUBI E RACCORDI PER ARIA



Gomito doppio istantaneo per tubi Rilsan

CODICE	DESCRIZIONE	UM	Q.TÀ
109533	GOMITO DOPPIO ISTANTANEO MM. 6	PZ	10
109534	GOMITO DOPPIO ISTANTANEO MM. 8	PZ	10
109535	GOMITO DOPPIO ISTANTANEO MM.10	PZ	10
109536	GOMITO DOPPIO ISTANTANEO MM.12	PZ	10

TUBI E RACCORDI PER ARIA



Raccordo a TE istantaneo per tubi Rilsan

CODICE	DESCRIZIONE	UM	Q.TÀ
109537	RACCORDO A TE ISTANTANEO MM. 6	PZ	10
109538	RACCORDO A TE ISTANTANEO MM. 8	PZ	10
109539	RACCORDO A TE ISTANTANEO MM.10	PZ	10
109540	RACCORDO A TE ISTANTANEO MM.12	PZ	10

TUBI E RACCORDI PER ARIA



Manicotto istantaneo per tubi Rilsan

CODICE	DESCRIZIONE	UM	Q.TÀ
109541	MANICOTTO ISTANTANEO MM. 6	PZ	10
109542	MANICOTTO ISTANTANEO MM. 8	PZ	10
109543	MANICOTTO ISTANTANEO MM.10	PZ	10
109544	MANICOTTO ISTANTANEO MM.12	PZ	10

TUBI E RACCORDI PER ARIA



Gomito maschio istantaneo per tubi Rilsan

CODICE	DESCRIZIONE	UM	Q.TÀ
109545	GOMITO MASCHIO ISTANTANEO 1/8 MM. 6	PZ	10
109546	GOMITO MASCHIO ISTANTANEO 1/4 MM. 6	PZ	10
109547	GOMITO MASCHIO ISTANTANEO 1/8 MM. 8	PZ	10
109548	GOMITO MASCHIO ISTANTANEO 1/4 MM. 8	PZ	10
109549	GOMITO MASCHIO ISTANTANEO 1/4 MM.10	PZ	10
109550	GOMITO MASCHIO ISTANTANEO 3/8 MM.10	PZ	10
109551	GOMITO MASCHIO ISTANTANEO 3/8 MM.12	PZ	10

TUBI E RACCORDI PER ARIA



Unione maschio istantanea per tubi Rilsan

CODICE	DESCRIZIONE	UM	Q.TÀ
109552	UNIONE MASCHIO ISTANTANEA 1/8 MM. 6	PZ	10
109553	UNIONE MASCHIO ISTANTANEA 1/4 MM. 6	PZ	10
109554	UNIONE MASCHIO ISTANTANEA 1/8 MM. 8	PZ	10
109555	UNIONE MASCHIO ISTANTANEA 1/4 MM. 8	PZ	10
109556	UNIONE MASCHIO ISTANTANEA 1/4 MM.10	PZ	10
109557	UNIONE MASCHIO ISTANTANEA 3/8 MM.10	PZ	10
109558	UNIONE MASCHIO ISTANTANEA 1/4 MM.12	PZ	10
109559	UNIONE MASCHIO ISTANTANEA 3/8 MM.12	PZ	10

RUBINETTI E INNESTI PER ARIA



Rubinetto di linea attacco maschio e uscita con dado fresato

CODICE	DESCRIZIONE	UM	Q.TÀ
054782	RUBINETTO DI LINEA DADO CAP.FIL.M. 1/4 110/1	PZ	20

RUBINETTI E INNESTI PER ARIA



MAURER

Rubinetto di linea MAURER attacco maschio e uscita con dado fresato

CODICE	DESCRIZIONE	UM	Q.TÀ
052031	RUBINET.LINEA 1/4 C/DADO AIR/11 BLIST. MAURER	PZ	60
051987	RUBINET.LINEA 3/8 C/DADO AIR/12 BLIST. MAURER	PZ	60

RUBINETTI E INNESTI PER ARIA



Rubinetto rapido universale a sfere attacco maschio

CODICE	DESCRIZIONE	UM	Q.TÀ
054778	RUBINETTO RAPIDO FILETTO MASCHIO 1/4 107/1	PZ	20
054779	RUBINETTO RAPIDO FILETTO MASCHIO 3/8 107/2	PZ	20

RUBINETTI E INNESTI PER ARIA



MAURER

Rubinetto rapido universale MAURER a sfere attacco maschio

CODICE	DESCRIZIONE	UM	Q.TÀ
052006	RUBINETTO RAPIDO 1/4 M 17/A BLISTER MAURER	PZ	60
052007	RUBINETTO RAPIDO 3/8 M 17/B BLISTER MAURER	PZ	60

RUBINETTI E INNESTI PER ARIA



Rubinetto rapido universale a sfere attacco femmina

CODICE	DESCRIZIONE	UM	Q.TÀ
105368	RUBINETTO RAPIDO FILETTO FEMMINA 1/4 107/4	PZ	20
105369	RUBINETTO RAPIDO FILETTO FEMMINA 3/8 107/5	PZ	20

RUBINETTI E INNESTI PER ARIA



Rubinetto rapido universale a sfere con mascherina portagomma

CODICE	DESCRIZIONE	UM	Q.TÀ
054776	RUBINETTO RAPIDO PER TUBO GOMMA 6X14 106/1	PZ	20
054777	RUBINETTO RAPIDO PER TUBO GOMMA 8X17 106/2	PZ	20

RUBINETTI E INNESTI PER ARIA



MAURER

Rubinetto rapido universale MAURER con portagomma

CODICE	DESCRIZIONE	UM	Q.TÀ
052004	RUBINETTO RAP.PORTAGOM.6X14 16/A BLIST.MAURER	PZ	60
052005	RUBINETTO RAP.PORTAGOM.8X17 16/B BLIST.MAURER	PZ	60

RUBINETTI E INNESTI PER ARIA



Innesto rapido profilo Italia filetto maschio

CODICE	DESCRIZIONE	UM	Q.TÀ
054773	INNESTO X RUBINETTO RAPIDO FILETT.M.1/4 105/2	PZ	50
054774	INNESTO X RUBINETTO RAPIDO FILETT.M.3/8 105/3	PZ	20

RUBINETTI E INNESTI PER ARIA



MAURER

Innesto rapido MAURER profilo Italia filetto maschio - blister di 2 pezzi

CODICE	DESCRIZIONE	UM	Q.TÀ
052001	INNESTO RAPIDO 1/4M 15/A PZ. 2 BLISTER MAURER	PZ	60

RUBINETTI E INNESTI PER ARIA



MAURER

Innesto rapido MAURER filetto femmina 1/4"

CODICE	DESCRIZIONE	UM	Q.TÀ
• **094041**	INNESTO RAPIDO MAURER X RUBINETT.FILETT.F.1/4	PZ	50

RUBINETTI E INNESTI PER ARIA



Innesto rapido profilo Italia filetto femmina

CODICE	DESCRIZIONE	UM	Q.TÀ
105375	INNESTO X RUBINETTO RAPIDO FILETT.F.3/8 105/6	PZ	20

RUBINETTI E INNESTI PER ARIA



Innesto rapido profilo Italia con mascherina portagomma

CODICE	DESCRIZIONE	UM	Q.TÀ
054771	INNESTO X RUBINETTO RAPIDO X TUBO 6X14 104/1	PZ	20
054772	INNESTO X RUBINETTO RAPIDO X TUBO 8X17 104/3	PZ	20

RUBINETTI E INNESTI PER ARIA



MAURER

Innesto rapido MAURER profilo Italia con mascherina portagomma

CODICE	DESCRIZIONE	UM	Q.TÀ
051999	INNESTO RAP.PORTAGOM. 6X14 14/A F.T MAURER	PZ	60
052000	INNESTO RAP.PORTAGOM.8X17 14/B BLISTER MAURER	PZ	60

RUBINETTI E INNESTI PER ARIA



Innesto rapido profilo Italia con attacco a baionetta

CODICE	DESCRIZIONE	UM	Q.TÀ
054775	INNESTO RUBINETTO RAPIDO ATT.BAIONETTA 105/7	PZ	20

RUBINETTI E INNESTI PER ARIA



MAURER

Innesto rapido MAURER profilo Italia con attacco a baionetta - blister di 2 pezzi

CODICE	DESCRIZIONE	UM	Q.TÀ
052003	INNESTO RAP.BAIONET.15/B PZ. 2 BLISTER MAURER	PZ	60

RUBINETTI E INNESTI PER ARIA



Raccordo maschio con dado fresato per attacco a baionetta

CODICE	DESCRIZIONE	UM	Q.TÀ
054767	RACCORDO C/DADO CAPETTATO FILETTO M.1/4 101/1	PZ	20

RUBINETTI E INNESTI PER ARIA



Raccordo maschio con dado fresato per attacco a baionetta

CODICE	DESCRIZIONE	UM	Q.TÀ
105381	RACCORDO C/DADO CAPETTATO FILETTO M.3/8 101/2	PZ	20

RUBINETTI E INNESTI PER ARIA



MAURER

Raccordo maschio MAURER con dado fresato per attacco a baionetta - blister di 2 pezzi

CODICE	DESCRIZIONE	UM	Q.TÀ
051995	RACCORDO DADO CAP.1/4 11/A PZ.2 BLIST. MAURER	PZ	60

RUBINETTI E INNESTI PER ARIA



Attacco a baionetta con filetto femmina

CODICE	DESCRIZIONE	UM	Q.TÀ
105384	ATTACCO BAIONETTA-FEMMINA 1/4 FEMM. 100/A2	PZ	20

RUBINETTI E INNESTI PER ARIA



Raccordo di giunzione con due dadi fresati per innesto a baionetta

CODICE	DESCRIZIONE	UM	Q.TÀ
054768	RACCORDO GIUNZIONE DADI CAPETTATI 1/4 102/1	PZ	20

RUBINETTI E INNESTI PER ARIA



Attacco a baionetta con mascherina portagomma

CODICE	DESCRIZIONE	UM	Q.TÀ
054765	ATTACCO BAIONETTA X TUBO GOMMA 6X14 100/B1	PZ	20
054766	ATTACCO BAIONETTA X TUBO GOMMA 8X17 100/B3	PZ	20

RUBINETTI E INNESTI PER ARIA



MAURER

Raccordo di giunzione MAURER con due dadi fresati per innesto a baionetta - blister di 2 pezzi

CODICE	DESCRIZIONE	UM	Q.TÀ
051996	RACCORDO GIUN.2 DADI CAPET.12/A BLIST. MAURER	PZ	60

RUBINETTI E INNESTI PER ARIA



MAURER

Attacco a baionetta MAURER con mascherina portagomma - blister di 2 pezzi

CODICE	DESCRIZIONE	UM	Q.TÀ
051993	ATTACCO BAIONET.6X14 10/A PZ. 2 BLIST. MAURER	PZ	60
051994	ATTACCO BAIONET.8X17 10/B PZ. 2 BLIST. MAURER	PZ	60

RUBINETTI E INNESTI PER ARIA



Dado fresato per attacco a baionetta

CODICE	DESCRIZIONE	UM	Q.TÀ
054769	DADO CAPETTATO 1/4 103/1NP	PZ	20

RUBINETTI E INNESTI PER ARIA



Guarnizione per attacco a baionetta

CODICE	DESCRIZIONE	UM	Q.TÀ
105387	GUARNIZIONE X ATTACCO BAIONETTA G/100	PZ	100

RUBINETTI E INNESTI PER ARIA



MAURER

Dado fresato MAURER per attacco a baionetta - blister di 2 pezzi

CODICE	DESCRIZIONE	UM	Q.TÀ
051997	DADO CAPETTATO 1/4 13/A PZ. 2 BLISTER MAURER	PZ	60

RUBINETTI E INNESTI PER ARIA



Rubinetto a corsoio con dado fresato attacco filettato maschio

CODICE	DESCRIZIONE	UM	Q.TÀ
105388	RUBINETTO CORSOIO DADO CAPET.FIL.M.1/4 121/1	PZ	20

RUBINETTI E INNESTI PER ARIA



Rubinetto di scarico attacco filettato maschio

CODICE	DESCRIZIONE	UM	Q.TÀ
105392	RUBINETTO SPURGO FILETTO MASCHIO 1/8 108	PZ	20
105393	RUBINETTO SPURGO FILETTO MASCHIO 1/4 108/1	PZ	20
105394	RUBINETTO SPURGO FILETTO MASCHIO 3/8 108/2	PZ	20

ATTACCHI PORTAGOMMA



Attacco portagomma a resca filettato maschio

CODICE	DESCRIZIONE	UM	Q.TÀ
105395	ATTACCO PORTAGOMMA A RESCA 1/8M X 6 100/E1	PZ	20
105396	ATTACCO PORTAGOMMA A RESCA 1/8M X 7 100/E2	PZ	20
105397	ATTACCO PORTAGOMMA A RESCA 1/8M X 8 100/E3	PZ	20
105399	ATTACCO PORTAGOMMA A RESCA 1/4M X 7 100/E6	PZ	20
105400	ATTACCO PORTAGOMMA A RESCA 1/4M X 8 100/E7	PZ	20
105401	ATTACCO PORTAGOMMA A RESCA 1/4M X 9 100/E8	PZ	20
105402	ATTACCO PORTAGOMMA A RESCA 1/4M X10 100/E9	PZ	20
105403	ATTACCO PORTAGOMMA A RESCA 1/4M X12 100/E10	PZ	20
105404	ATTACCO PORTAGOMMA A RESCA 3/8M X 8 100/E11	PZ	20
105405	ATTACCO PORTAGOMMA A RESCA 3/8M X 9 100/E12	PZ	20
105406	ATTACCO PORTAGOMMA A RESCA 3/8M X10 100/E13	PZ	20
105407	ATTACCO PORTAGOMMA A RESCA 3/8M X12 100/E14	PZ	20
105408	ATTACCO PORTAGOMMA A RESCA 3/8M X14 100/E15/I	PZ	20
105409	ATTACCO PORTAGOMMA A RESCA 1/2M X12 100/E17	PZ	20
105410	ATTACCO PORTAGOMMA A RESCA 1/2M X14 100/E18	PZ	20
105411	ATTACCO PORTAGOMMA A RESCA 1/2M X16 100/E19	PZ	20

ATTACCHI PORTAGOMMA



Attacco filettato maschio con mascherina portagomma

CODICE	DESCRIZIONE	UM	Q.TÀ
105416	ATTACCO FILETTATO F.1/4 X TUBO 6X14 100/C1	PZ	20
105417	ATTACCO FILETTATO F.1/4 X TUBO 8X17 100/C2	PZ	20
105412	ATTACCO FILETTATO M.1/4 X TUBO 6X14 100/D1	PZ	20
105413	ATTACCO FILETTATO M.1/4 X TUBO 8X17 100/D2	PZ	20

RACCORDI PER IMPIANTI ARIA



Raccordo a "L" filettato M-F

CODICE	DESCRIZIONE	UM	Q.TÀ
105420	RACCORDO A L MASCHIO-FEMMINA 1/8 206/1	PZ	20
105421	RACCORDO A L MASCHIO-FEMMINA 1/4 206/2	PZ	20
105422	RACCORDO A L MASCHIO-FEMMINA 1/2 206/4	PZ	20
105423	RACCORDO A L MASCHIO-FEMMINA 3/8 206/3	PZ	20

RACCORDI PER IMPIANTI ARIA



Raccordo a "T" filettato 1 Maschio + 2 Femmine

CODICE	DESCRIZIONE	UM	Q.TÀ
105424	RACCORDO A T 1 MASCHIO+2 FEMMINE 1/8 207/1	PZ	20
105425	RACCORDO A T 1 MASCHIO+2 FEMMINE 1/4 207/2	PZ	20
105426	RACCORDO A T 1 MASCHIO+2 FEMMINE 3/8 207/3	PZ	20
105427	RACCORDO A T 1 MASCHIO+2 FEMMINE 1/2 207/4	PZ	20

RACCORDI PER IMPIANTI ARIA



Raccordo a "V" filettato 1 Maschio + 2 Femmine

CODICE	DESCRIZIONE	UM	Q.TÀ
105429	RACCORDO A V 1 MASCHIO+2 FEMMINE 1/4 209/2	PZ	20
105430	RACCORDO A V 1 MASCHIO+2 FEMMINE 3/8 209/3	PZ	20

RACCORDI PER IMPIANTI ARIA



Raccordo a "V" filettato 3 Femmine

CODICE	DESCRIZIONE	UM	Q.TÀ
105431	RACCORDO A V 3 FILETTI FEMMINA 1/4 209/6	PZ	20

RACCORDI PER IMPIANTI ARIA



Niples maschio/maschio filetto cilindrico

CODICE	DESCRIZIONE	UM	Q.TÀ
105433	NIPLES MASCHIO FILETTO.CILINDR.1/8X1/8 201/1	PZ	20
105434	NIPLES MASCHIO FILETTO CILIND. 1/4X1/4 201/5	PZ	20
105435	NIPLES MASCHIO FILETTO CILIND. 1/4X1/2 201/7	PZ	20
105436	NIPLES MASCHIO FILETTO CILIND. 3/8X3/8 201/8	PZ	20
105437	NIPLES MASCHIO FILETTO CILIND. 1/2X1/2 201/10	PZ	20

RACCORDI PER IMPIANTI ARIA



Manicotto femmina/femmina filetto cilindrico

CODICE	DESCRIZIONE	UM	Q.TÀ
105438	MANICOTTO FEMMINA FILETTO CILIN.1/8X1/8 203/1	PZ	20
105439	MANICOTTO FEMMINA FILETTO CILIN.1/4X1/4 203/5	PZ	20
105440	MANICOTTO FEMMINA FILETTO CILIN.3/8X3/8 203/8	PZ	20
105441	MANICOTTO FEMMINA FILETTO CIL. 1/2X1/2 203/10	PZ	20

RACCORDI PER IMPIANTI ARIA



Riduzione maschio/femmina filetto cilindrico

CODICE	DESCRIZIONE	UM	Q.TÀ
105442	RIDUZIONE FILETTO CILINDR. 1/4MX1/8F 205/1	PZ	20
105443	RIDUZIONE FILETTO CILINDR. 3/8MX1/4F 205/3	PZ	20
105444	RIDUZIONE FILETTO CILINDR. 1/2MX1/4F 205/5	PZ	20
105445	RIDUZIONE FILETTO CILINDR. 1/2MX3/8F 205/6	PZ	20
105446	RIDUZIONE FILETTO CILINDR. 1/4MX1/4F 204/5	PZ	20
105447	RIDUZIONE FILETTO CILINDR. 1/4MX3/8F 204/6	PZ	20
105448	RIDUZIONE FILETTO CILINDR. 1/4MX1/2F 204/7	PZ	20
105449	RIDUZIONE FILETTO CILINDR. 3/8MX3/8 204/8	PZ	20
105450	RIDUZIONE FILETTO CILINDR. 3/8MX1/2F 204/9	PZ	20

RACCORDI PER IMPIANTI ARIA



Tappo maschio filetto cilindrico

CODICE	DESCRIZIONE	UM	Q.TÀ
105451	TAPPO MASCHIO FILETTO CILINDRICO 1/8 200/1	PZ	20
105452	TAPPO MASCHIO FILETTO CILINDRICO 1/4 200/2	PZ	20
105453	TAPPO MASCHIO FILETTO CILINDRICO 3/8 200/3	PZ	20
105454	TAPPO MASCHIO FILETTO CILINDRICO 1/2 200/4	PZ	20

RACCORDI PER IMPIANTI ARIA



Rubinetto rapido serie “SM” in acciaio temprato e cromato filetto maschio

CODICE	DESCRIZIONE	UM	Q.TÀ
105455	RUBINETTO RAPIDO FILETTO MASCHIO 1/4 20SM	PZ	5
105456	RUBINETTO RAPIDO FILETTO MASCHIO 3/8 30SM	PZ	5

RACCORDI PER IMPIANTI ARIA



Rubinetto rapido serie “SF” in acciaio temprato e cromato filetto femmina

CODICE	DESCRIZIONE	UM	Q.TÀ
105457	RUBINETTO RAPIDO FILETTO FEMMINA 1/4 20SF	PZ	5
105458	RUBINETTO RAPIDO FILETTO FEMMINA 3/8 30SF	PZ	5

RACCORDI PER IMPIANTI ARIA



Innesto per rubinetto rapido serie “PM” filetto maschio

CODICE	DESCRIZIONE	UM	Q.TÀ
105459	INNESTO C/FILETTO MASCHIO 1/4 20 PM	PZ	10
105460	INNESTO C/FILETTO MASCHIO 3/8 30 PM	PZ	10

RACCORDI PER IMPIANTI ARIA



Innesto per rubinetto rapido serie “PF” filetto femmina

CODICE	DESCRIZIONE	UM	Q.TÀ
105461	INNESTO C/FILETTO FEMMINA 1/4 20 PF	PZ	10
105462	INNESTO C/FILETTO FEMMINA 3/8 30 PF	PZ	10

RACCORDI PER IMPIANTI ARIA



Attacco a baionetta con molla

CODICE	DESCRIZIONE	UM	Q.TÀ
054784	ATTACCO A BAIONETTA C/MOLLA COM/2M/8 MM. 8/6	PZ	20
105470	ATTACCO A BAIONETTA C/MOLLA COM/2M/10 MM.10/8	PZ	20
052030	ATTACCO BAIONET.6X8 MOLLA 60/MF BLIST. MAURER	PZ	60

RACCORDI PER IMPIANTI ARIA



Innesto rapido profilo Italia con molla a spirale

CODICE	DESCRIZIONE	UM	Q.TÀ
054780	INNESTO X RUBINETTI C/MOLLA COM/3M/8 MM. 8/6	PZ	20
105472	INNESTO X RUBINETTI C/MOLLA COM/3M/10 MM.10/8	PZ	20
107523	INNESTO X RUBINETTI GIR.C/MOLLA COM3M5 5 X 8	PZ	20
107526	INNESTO X RUBINETTI GIR.C/MOLLA COM3M 6,5X10	PZ	20
107568	INNESTO X RUBINETTO GIR.C/MOLLA COM3M11 8X12	PZ	20
052008	INNESTO RAPIDO.63/MF C/MOLLA 6X8 BLIS.MAURER	PZ	60

RACCORDI PER IMPIANTI ARIA



MAURER

Rubinetto rapido universale MAURER con molla a spirale

CODICE	DESCRIZIONE	UM	Q.TÀ
052009	RUBINETTO RAP. 6X8 C/MOLLA 64/MF BLIST.MAURER	PZ	60

RACCORDI PER IMPIANTI ARIA



Rubinetto rapido universale con molla

CODICE	DESCRIZIONE	UM	Q.TÀ
054781	RUBINETTO RAPIDO C/MOLLA COM/4M/8 MM. 8/6	PZ	20

RACCORDI PER IMPIANTI ARIA



Rubinetto rapido universale con molla

CODICE	DESCRIZIONE	UM	Q.TÀ
105474	RUBINETTO RAPIDO C/MOLLA COM/4M/10 MM.10/8	PZ	20
107524	RUBINETTO RAPIDO C/MOLLA 403/4U 5 X 8	PZ	20
107525	RUBINETTO RAPIDO C/MOLLA 403/5U 6,5X10	PZ	20

RACCORDI PER IMPIANTI ARIA



Attacco filettato maschio con molla

CODICE	DESCRIZIONE	UM	Q.TÀ
105475	ATTACCO MASCH.C/MOLLA FIL.1/4" COM/1M/8 MM. 8	PZ	20
105476	ATTACCO MASCH.C/MOLLA FIL.1/4"COM/1M/10 MM.10	PZ	20
107527	ATTACCO MASCH.GIR.C/MOLLA F.1/4"COMGP1 5 X 8	PZ	20
107520	ATTACCO MASCH.GIR.C/MOLLA F.1/4"COMGP2 6,5X10	PZ	20
107567	ATTACCO MASCH.GIR.C/MOLLA F.1/4"COMGP3 8X12	PZ	20

TUBI A SPIRALE PER ARIA



SPIRALFLEX

Tubo a spirale Rilsan in resina termoplastica

CODICE	DESCRIZIONE	UM	Q.TÀ
105463	TUBO A SPIRALE RILSAN MM. 6X 8 MT. 10 SRA0810	PZ	30
105464	TUBO A SPIRALE RILSAN MM. 8X10 MT. 10 SRA1010	PZ	20
105465	TUBO A SPIRALE RILSAN MM. 6X 8 MT. 20 SRA0820	PZ	15
105466	TUBO A SPIRALE RILSAN MM. 8X10 MT. 20 SRA1020	PZ	12

TUBI A SPIRALE PER ARIA



SPIRALFLEX

Tubo a spirale per aria in poliuretano

CODICE	DESCRIZIONE	UM	Q.TÀ
107496	SPIRALE TUBO POLIURETANO 8X5 L 8 MT-SPTAZ0808	PZ	1
107497	SPIRALE TUBO POLIURETANO 8X5 L12 MT-SPTAZ0812	PZ	1
107498	SPIRALE TUBO POLIURETANO 10X6,5 MT8-SPTAZ1008	PZ	1
107499	SPIRALE TUBO POLIURETANO 10X6,5 M12-SPTAZ1012	PZ	1
107572	SPIRALE TUBO POLIURETANO 12X8 MT12-SPTAZ1212	PZ	9

AVVOLGITUBO ARIA



Avvolgitubo con dispositivo d'arresto per tubi Rilsan per fissaggio a parete

CODICE	DESCRIZIONE	UM	Q.TÀ
110164	AVVOLGITUBO ARIA 8X10 ZECA 804/8 MT.10	PZ	1

AVVOLGITUBO ARIA



Avvolgitubo con dispositivo automatico di arresto del tubo alla lunghezza desiderata - tubo in poliuretano lucido - staffa di fissaggio metallica orientabile - particolarmente idoneo per alimentazioni con svolgimento manuale - pressione max. 15 Bar - raccordo in uscita 3/8 "M

CODICE	DESCRIZIONE	UM	Q.TÀ
108324	AVVOLGITUBO ARIA 10X16 ZECA805/10 MT.16	PZ	1

PISTOLE SOFFIATRICI PER ARIA



Pistola soffiatrice professionale ad apertura progressiva

CODICE	DESCRIZIONE	UM	Q.TÀ
105477	PISTOLA SOFFIAGGIO PROFESS.AP3 AH051315	PZ	1

PISTOLE SOFFIATRICI PER ARIA



Pistola soffiatrice professionale silenziata ad apertura progressiva antinfortunistica

CODICE	DESCRIZIONE	UM	Q.TÀ
105480	PISTOLA SOFFIAGGIO "PROFI" ART.50006"CE"	PZ	6

PISTOLE DI GONFIAGGIO



Pistola di gonfiaggio con comando a pulsante e testina 25/w

CODICE	DESCRIZIONE	UM	Q.TÀ
105482	PISTOLA GONF.MANOMETRO ORIZZ.COMANDO PULSANTE	PZ	1

PISTOLE DI GONFIAGGIO



Pistola di gonfiaggio con manometro digitale diam. 80 mm - alimentazione elettrica DC 3V - 2 batterie tipo AAA (1,5V) - regolazione automatica dello zero - spegnimento automatico dopo 15 secondi - risoluzione +/- 0,01 BAR - precisione 1,6% - pressione di lavoro 0-12 BAR

CODICE	DESCRIZIONE	UM	Q.TÀ
113871	PISTOLA GONFIAGG. C/MANOM. DIGIT. ANI 25/GR-D	PZ	1

MANOMETRI PER PISTOLE ARIA



Manometro di controllo pressione da 0-10 bar

CODICE	DESCRIZIONE	UM	Q.TÀ
105484	MANOMETRO CONTROLLO 0-10ATM.0 C/TUBO ANI 25	PZ	1

TESTINE DI GONFIAGGIO



Testina di gonfiaggio in ottone

CODICE	DESCRIZIONE	UM	Q.TÀ
054785	TESTINA GONFIAGGIO MICHELIN 133/3	PZ	20

TESTINE DI GONFIAGGIO



MAURER

Testina di gonfiaggio in ottone MAURER mod. 25 W

CODICE	DESCRIZIONE	UM	Q.TÀ
051985	TESTINA GONFIAGGIO 25/W BLISTER MAURER	PZ	60

PISTOLE PER SABBIATURA



Pistola per sabbiatura ad apertura progressiva e attacco a baionetta

CODICE	DESCRIZIONE	UM	Q.TÀ
105487	PISTOLA X SABBIATURA ATTACC.BAIONETTA ANIA209	PZ	1

PISTOLE PER SABBIATURA



Pistola per sabbiatura per serbatoio - ad apertura progressiva e attacco a baionetta

CODICE	DESCRIZIONE	UM	Q.TÀ
113905	PISTOLA X SABBIATURA MINI A-211-M 11/A	PZ	1

PISTOLE PER SABBIATURA



Pistola per sabbiatura a recupero automatico - ad apertura progressiva e attacco a baionetta

CODICE	DESCRIZIONE	UM	Q.TÀ
113906	PISTOLA SABBIATURA RECUPERO AUTOM.ANIKIT A211	PZ	1

LANCE PER LAVAGGIO



Lancia di lavaggio aria/acqua sabbiata, apertura progressiva e attacco a baionetta

CODICE	DESCRIZIONE	UM	Q.TÀ
114123	PISTOLA LAVAGGIO ARIA-ACQUA SABBIATA 26/LR	PZ	1

SIRINGHE PER CARTUCCE



Siringa ad aria compressa per cartucce di sigillanti - attacco a baionetta

CODICE	DESCRIZIONE	UM	Q.TÀ
105493	PISTOLA PER CARTUCCE DI SIGILLANTE	PZ	1

AEROGRAFI PER VERNICIATURA



Aerografo per verniciatura serie “GF” con getto fisso a rosa - serbatoio superiore in nylon

CODICE	DESCRIZIONE	UM	Q.TÀ
113457	AEROGRAFO GETTO F.MM.0,5 S.SUP.NYL GR.250”GF”	PZ	1

AEROGRAFI PER VERNICIATURA



MAURER

Aerografo per verniciatura MAURER serie SELENA/E a getto fisso - serbatoio inferiore

CODICE	DESCRIZIONE	UM	Q.TÀ
089450	AEROGRAFO GETTO MAURER S.INFER.GR.1000 F1E18	PZ	1

AEROGRAFI PER VERNICIATURA



Aerografo per verniciatura serie “RV/S” a getto RV rosa/ventaglio - serbatoio superiore

CODICE	DESCRIZIONE	UM	Q.TÀ
105501	AEROGRAFO GETTO R/V S.SUPER.GR. 500 ANIRV15S	PZ	1
105502	AEROGR.GETTO R/V S.SUP.GR.500 ANIRV18S 80339	PZ	1
105503	AEROGR.GETTO R/V S.SUP.GR.500 ANIRV20S 80340	PZ	1
105504	AEROGR.GETTO R/V S.SUP.GR.1000 ANIRV15S 80338	PZ	1
105506	AEROG.GETTO R/V S.SUP.GR.1000 ANIRV20SA 80309	PZ	1
105507	AEROGR.GETTO R/V S.SUP.GR.1000 ANIRV25S 80311	PZ	1
105508	AEROGR.GETTO R/V S.SUP.GR.1000 ANIRV30S 80313	PZ	1

AEROGRAFI PER VERNICIATURA



Aerografo per verniciatura serie “RV” 11/A con getto a ventaglio - serbatoio superiore

CODICE	DESCRIZIONE	UM	Q.TÀ
108807	AEROGRAFO GETTO RV/18/S 11/A S.SUPER.GR.1000	PZ	1

AEROGRAFI PER VERNICIATURA



Aerografo per verniciatura serie ANI a getto rosa/ventaglio - serie RV-S serbatoio inferiore

CODICE	DESCRIZIONE	UM	Q.TÀ
105512	AEROG.GETTO R/V S.INF.GR.1000 ANIRV15IA 80407	PZ	1
105513	AEROG.GETTO R/V S.INF.GR.1000 ANIRV18IA 80409	PZ	1
105514	AEROGR.GETTO R/V S.INF.GR.1000 ANIRV20I 80411	PZ	1
105515	AEROGR.GETTO R/V S.INF.GR.1000 ANIRV25I 80413	PZ	1
105516	AEROGR.GETTO R/V S.INF.GR.1000 ANIRV30I 80415	PZ	1

AEROGRAFI PER VERNICIATURA-RICAMBI



Ugello di ricambio in ottone per aerografi ANI mod. RV

CODICE	DESCRIZIONE	UM	Q.TÀ
105539	UGELLO COMPLETO PER RV MM. 1,5	PZ	1
105541	UGELLO COMPLETO PER RV MM. 2	PZ	1
105542	UGELLO COMPLETO PER RV MM. 2,5	PZ	1
105543	UGELLO COMPLETO PER RV MM. 3	PZ	1

TRAPANI PNEUMATICI



Trapano pneumatico reversibile - mandrino autoserrante mm. 10 - capacità punta 1-10 mm - 500 W - velocità 2000 giri/min - peso 1,15 Kg - consumo aria 460-620 l/min - attacco aria 1/4" - rumorosità 92,7 dB

CODICE	DESCRIZIONE	UM	Q.TÀ
110010	TRAPANO 10 MM REVERS.2000 RPM RC4500 RODCRAFT	PZ	1

TRAPANI PNEUMATICI



Trapano pneumatico reversibile - mandrino autoserrante 13 mm - capacità punta 1,5-13 mm - 400 W - velocità 800 giri/min - peso 1,33 Kg - consumo aria 1,92 Nl/s - attacco aria 1/4" - rumorosità 89 dB

CODICE	DESCRIZIONE	UM	Q.TÀ
114403	TRAPANO MM.13 REVERS. 800 RPM RC4560	PZ	1

TRAPANI PNEUMATICI



Trapano pneumatico YAMATO reversibile - mandrino a cremagliera da 1-10 mm - 1.800 giri/min. - 6,3 Bar - consumo a vuoto 106 L/ min.- lunghezza 170 mm - peso 1,1 kg

CODICE	DESCRIZIONE	UM	Q.TÀ
• **099453**	TRAPANO AD ARIA "YAMATO" REVERS. 3/8 MM.10 CE	PZ	1

MASCHIATRICI PNEUMATICHE



Maschiatrice pneumatica a pistola OBER mod. ERGOMAS120 per maschiature fino a 12 mm - con mandrino universale - completa di bussole per maschi - velocità a vuoto 360 giri/min DX, 720 giri/min SX - consumo aria litri 650/min - peso 1,470 kg - attacco aria 1/4

CODICE	DESCRIZIONE	UM	Q.TÀ
107673	MASCHIAT.PNEUM.PISTOLA FINO M12 C/MANDR.UNIV.	PZ	1

AVVITATORI PNEUMATICI



Coppia massima 100 Nm - livello rumorosità ISO15744 89.2 db(A) - dimensione attacco aria 1/4 in. - dimensione minima tubo 10 mm - attacco quadro 1/2 " - peso 1,23 Kg - consumo aria a velocità libera 2 l/s - standard europei EN ISO 11148-6:2012 - consumo effettivo aria 12 l/s - consumo medio aria 4 l/s - velocità libera giri/min 190 - lunghezza mm 260 - livello sonoro ISO15744 100.2 db(A)

CODICE	DESCRIZIONE	UM	Q.TÀ
113980	AVVIT.PNEUM.CRICCHETTO Q.1/2" 100NM ART.3678	PZ	1

AVVITATORI PNEUMATICI A IMPULSO



Avvitatore pneumatico a impulsi corpo ultra compatto (90 mm) cover in acciaio e corpo in alluminio - attacco quadro 1/2" - velocità 10.500 giri/min - coppia di lavoro in avv. 90-450 Nm coppia max in svitatura 650 Nm - peso 1,1 Kg - consumo medio aria 3,33 l/sec - rumorosità ISO15744 95 dB(A).

CODICE	DESCRIZIONE	UM	Q.TÀ
114398	AVVITATORE AD IMPULSI ULTRA COMPATTO Q. 1/2"	PZ	1

AVVITATORI PNEUMATICI A IMPULSO



RODCRAFT

Avvitatore pneumatico a impulsi quadro manovra 1/2"- con meccanismo a frizione - coppia 660 Nm - 10.200 giri/min - peso 2,6 kg - consumo aria 190-570 l/min. - rumorosità 93 db

CODICE	DESCRIZIONE	UM	Q.TÀ
110381	AVVITATORE PNEUM.IN COMPOSITO Q.1/2" 2267	PZ	1

AVVITATORI PNEUMATICI A IMPULSO



RODCRAFT

Avvitatore pneumatico in materiale composito - quadro di manovra 1/2" - coppia max 1300 Nm - velocità 8.200 giri/min - funzione impulsi - peso 2 Kg - consumo aria medio 378 l/min - consumo aria in continuo 760 l/min - emissioni sonore 94 db(A)

CODICE	DESCRIZIONE	UM	Q.TÀ
112873	AVVITAT. PNEUM.COMPOS. Q.1/2" 1300NM ART.2277	PZ	1

AVVITATORI PNEUMATICI A IMPULSO



RODCRAFT

Avvitatore pneumatico - quadro di manovra 1/2" - coppia max 580 Nm - 7.800 giri/min - peso 2,4 kg - consumo aria da 130 a 350 l/min - rumorosità 87,4 db

CODICE	DESCRIZIONE	UM	Q.TÀ
111429	AVVITATORE PNEUMATICO Q.1/2" 2205 RODCRAFT	PZ	1

AVVITATORI PNEUMATICI A IMPULSO



RODCRAFT

Avvitatore pneumatico a impulso in alluminio - quadro portabussole 3/4" - coppia max 1.100 - 1.500 Nm - velocità 5.600 giri/min - peso Kg. 4,7 - consumo aria 340-990 l/min - attacco aria 3/8" - rumorosità 91,1 dB

CODICE	DESCRIZIONE	UM	Q.TÀ
110007	AVVITATORE PNEUMATICO Q.3/4" 2315 RODCRAFT	PZ	1

AVVITATORI PNEUMATICI A IMPULSO



YAMATO

Avvitatore pneumatico a impulsi YAMATO attacco 1/2" - manopola di regolazione della velocità - comando inversione a pulsante - 7.000 giri/min. - consumo aria a vuoto 114 L/min. - coppia massima 310 N/m - 6,3 Bar - lunghezza 193 mm - frizione flottante battente - peso 2,2 kg

CODICE	DESCRIZIONE	UM	Q.TÀ
• **099449**	AVVITATORE ARIA AD IMPULSI "YAMATO" 1/2" CE	PZ	1

AVVITATORI PNEUMATICI A IMPULSO



YAMATO

Avvitatore pneumatico a impulsi YAMATO mod. PROFESSIONAL - attacco 1/2" - comando inversione a pulsante - consumo a vuoto 184 L/min. - coppia massima 610 N/m - 7.500 giri/min. - impugnatura rivestita - 6,3 Bar - lunghezza 190 mm - frizione flottante battente - peso 2,10 kg

CODICE	DESCRIZIONE	UM	Q.TÀ
• **099448**	AVVITATORE ARIA AD IMPUL.PROF."YAMATO"1/2" CE	PZ	1

AVVITATORI PNEUMATICI A IMPULSO



YAMATO

Avvitatore pneumatico a impulsi kit 17 pezzi YAMATO - attacco 1/2" - manopola di regolazione della velocità - comando inversione a pulsante - 7.000 giri/min. - consumo aria a vuoto 114 L/min. - coppia massima 310 N/m - 6,3 Bar - lunghezza 193 mm - frizione flottante battente - peso 2,2 kg - accessori: 10 bussole esagonali 9 ± 27 mm, prolunga 120 mm - in valigetta di plastica

CODICE	DESCRIZIONE	UM	Q.TÀ
• **099451**	AVVITATORE IMPULSI"YAMATO"1/2" KIT/17 ACC.CE	ST	1

AVVITATORI PNEUMATICI - ACCESSORI



RODCRAFT

Siringa per ingrassaggio testata ingranaggi (cod. RC2277-RC2267-RC2177-RC2377) per la lubrificazione della massa battente - siringa già caricata - dimensioni 168x34 mm

CODICE	DESCRIZIONE	UM	Q.TÀ
111784	SIRINGA DA INGRASSAGGIO PIENA COD. 8150F	PZ	1

AVVITATORI PNEUMATICI - ACCESSORI



RODCRAFT

Confezione da 5 cartucce di ricarica per siringa cod.RC8150F

CODICE	DESCRIZIONE	UM	Q.TÀ
111785	CF.5 PEZZI CARTUCCIA DI RICARICA COD. 8150K	PZ	1

SMERIGLIATRICI PNEUMATICHE



YAMATO

Smerigliatrice diritta pneumatica YAMATO per mole con gambo - mandrino diam. 3-6 mm - consumo a vuoto 128,3 L/min. - 22.000 giri/min - rivestimento anti scivolo - 6,3 Bar - lunghezza 173 mm - scarico aria posteriore - peso 0,58 kg

CODICE	DESCRIZIONE	UM	Q.TÀ
• **099454**	SMERIGLIATRICE ARIA "YAMATO" DIRITTA D.6 CE	PZ	1

SMERIGLIATRICI PNEUMATICHE



YAMATO

Smerigliatrice diritta pneumatica kit 14 pezzi YAMATO per mole, con gambo - mandrino diam. 3-6 mm - consumo a vuoto 128,3 L/min. - 22.000 giri/min - rivestimento anti scivolo - 6,3 Bar - lunghezza 173 mm - scarico aria posteriore - peso 0,58 kg - kit contenente 10 mole a gambo, accessori in valigetta

CODICE	DESCRIZIONE	UM	Q.TÀ
• **099455**	SMERIGLIATR.ARIA"YAMATO"DIRITTA KIT/15 ACC.CE	ST	1

SMERIGLIATRICI PNEUMATICHE



RODCRAFT

Smerigliatrice pneumatica serie lunga - pinza serraggio 6 mm - 400 W - velocità 27.000 giri/min - peso 800 gr - consumo aria 144 l/min - attacco aria 1/4" - rumorosità 85,7 dB

CODICE	DESCRIZIONE	UM	Q.TÀ
112338	SMERIGL.PNEUM.DIRITTA ALBERO LUNGO RC7048	PZ	1

SMERIGLIATRICI PNEUMATICHE



RODCRAFT

Smerigliatrice pneumatica diritta compatta - pinza di serraggio 6 mm - 300 W - velocità 30.000 giri/min - peso 0,37 Kg - consumo aria 564 l/min - attacco aria 1/4" - rumorosità 98,3 dB

CODICE	DESCRIZIONE	UM	Q.TÀ
112344	SMERIGL.PNEUM.DIRITTA ALBERO CORTO RC7009	PZ	1

SMERIGLIATRICI PNEUMATICHE



RODCRAFT

Smerigliatrice pneumatica serie corta in composito - pinza serraggio 6 mm - 400 W - velocità 27.000 giri/min - peso 0,72 kg- consumo aria 144 l/min - rumorosità 85,2 dB - con sistema Spindle lock per cambio rapido degli accessori

CODICE	DESCRIZIONE	UM	Q.TÀ
112469	SMERIGL.PNEUM.DIRITTA ALBERO CORTO RC7028	PZ	1

SCALPELLATORI PNEUMATICI



YAMATO

Kit scalpellatore pneumatico YAMATO con 4 scalpelli - attacco cilindrico 10,20 mm - consumo a vuoto 79,2 L/min - 4.500 colpi/min. - corsa scalpelli 43 mm - lunghezza 130 mm - impugnatura rivestita - 6,3 Bar - peso 1,30 kg

CODICE	DESCRIZIONE	UM	Q.TÀ
• **099457**	SET SCALPELLATORE ARIA"YAMATO"KIT/4 SCALP.CE	ST	1

SCALPELLATORI PNEUMATICI



YAMATO

Kit scalpellatore pneumatico con 5 scalpelli YAMATO - attacco esagonale 19,05 mm - consumo a vuoto 65,1 L/min. - 3.500 colpi/min. - corsa scalpelli 66 mm - lunghezza 170 mm - impugnatura rivestita - 6,3 Bar - peso 1,55 kg - accessori e valigetta in plastica

CODICE	DESCRIZIONE	UM	Q.TÀ
• **099458**	SET SCALPELLATORE ARIA"YAMATO"KIT/11 ACC.CE	ST	1

SCALPELLATORI PNEUMATICI



RODCRAFT

Scalpellatore pneumatico RODCRAFT art. 5100 completo di: 1 scalpello a punta mm 240 SS10, 1 scalpello piatto mm 240x20 SS20, 1 scalpello piatto mm 240x30 SS30, 1 scalpello piatto mm 240x40 SS40, 1 scalpello per gole mm 240 SS50 - fornito in cassetta

CODICE	DESCRIZIONE	UM	Q.TÀ
110014	SET MARTELLO SCALPELLATORE ATT.ES.11 MM	PZ	1

SCALPELLATORI PNEUM. - ACCESSORI



YAMATO

Set di 2 molle ritegno per scalpellatori YAMATO

CODICE	DESCRIZIONE	UM	Q.TÀ
• **083593**	SET 2 MOLLE RICAMBIO X SCALPELLI A.C.	CF	36

SIRINGHE PER GRASSO



MAURER PLUS

Siringa a pressione MAURER PLUS tipo rientrante - corpo in acciaio

CODICE	DESCRIZIONE	UM	Q.TÀ
095790	SIRINGA A PRESS.RIENTRANTE ACC. MPLUS GR.125	PZ	1

COMPRESSORI PER INGRASSAGGIO



Compressore d'ingrassaggio a mano con leva e avanzamento automatico del grasso - esecuzione verniciata

CODICE	DESCRIZIONE	UM	Q.TÀ
105554	COMPRESSORE INGRASSAGGIO FBN106 GR. 500	PZ	1
105555	COMPRESSORE INGRASSAGGIO FBN107 GR. 800	PZ	1

COMPRESSORI PER INGRASSAGGIO



MAURER PLUS

Compressore d'ingrassaggio MAURER PLUS per grasso sfuso o in cartuccia - a mano 500 g o in cartuccia D.53 400 g - corpo in acciaio

CODICE	DESCRIZIONE	UM	Q.TÀ
095773	COMPRESS.INGRASS.X CARTUCCE D.53 GR.400 MPLUS	PZ	1

COMPRESSORI PER INGRASSAGGIO



MAURER PLUS

Compressore d'ingrassaggio MAURER PLUS per grasso sfuso o in cartuccia - a mano o in cartuccia D.56 600 g - corpo in acciaio

CODICE	DESCRIZIONE	UM	Q.TÀ
095774	COMPRESS.INGRASS.X CARTUCCE D.56 GR.600 MPLUS	PZ	1

COMPRESSORI PER INGRASSAGGIO



MAURER PLUS

Compressore d'ingrassaggio MAURER PLUS a mano per grasso sfuso - corpo in acciaio

CODICE	DESCRIZIONE	UM	Q.TÀ
095771	COMPRESSORE INGRASSAGGIO A MANO GR.500 MPLUS	PZ	1
095772	COMPRESSORE INGRASSAGGIO A MANO GR.800 MPLUS	PZ	1

TUBI ALTA PRESSIONE PER INGRASSAGGIO



MAURER PLUS

Tubo in nylon ad alta pressione MAURER PLUS per pompe d'ingrassaggio

CODICE	DESCRIZIONE	UM	Q.TÀ
095775	ATTACCO ALTA PRESS.NY X COMPRESS.MPLUS MM.300	PZ	1
095776	ATTACCO ALTA PRESS.NY X COMPRESS.MPLUS MM.400	PZ	1
095777	ATTACCO ALTA PRESS.NY X COMPRESS.MPLUS MM.500	PZ	1
095778	ATTACCO ALTA PRESS.NY X COMPRESS.MPLUS MM.600	PZ	1

TUBI ALTA PRESSIONE PER INGRASSAGGIO



MAURER PLUS

Tubo in gomma antiolio ad alta pressione MAURER PLUS per pompe d'ingrassaggio

CODICE	DESCRIZIONE	UM	Q.TÀ
095779	ATTACCO ALTA PRESS.GOMMA X COMPR.MPLUS MM.400	PZ	1

POMPE PER INGRASSAGGIO



MAURER PLUS

Pompa a barile MAURER PLUS per grasso - completa di tubo flessibile 1,5 m, rubinetto, tubo rigido e testina Hydraulic

CODICE	DESCRIZIONE	UM	Q.TÀ
095791	POMPA A BARILE X INGRASSAGGIO MPLUS KG.8	PZ	1
095792	POMPA A BARILE X INGRASSAGGIO MPLUS KG.12	PZ	1

PISTOLE PER INGRASSAGGIO



MAURER PLUS

Pistola ingrassaggio pneumatica MAURER PLUS - per 800 g di grasso sfuso - corpo in acciaio

CODICE	DESCRIZIONE	UM	Q.TÀ
095785	PISTOLA INGR.ARIA AR175 MPLUS GR800 X G.SFUSO	PZ	1

PISTOLE PER INGRASSAGGIO



MAURER PLUS

Pistola ingrassaggio pneumatica MAURER PLUS per cartucce di grasso da 400 g d. 53 - corpo in acciaio

CODICE	DESCRIZIONE	UM	Q.TÀ
095787	PISTOLA INGR.ARIA AR178/A MPLUS CAR.D53 GR400	PZ	1

PISTOLE PER INGRASSAGGIO



MAURER PLUS

Pistola ingrassaggio pneumatica MAURER PLUS - per cartucce di grasso da 600 g d.56 - corpo in acciaio

CODICE	DESCRIZIONE	UM	Q.TÀ
095786	PISTOLA INGR.ARIA AR175/A MPLUS CAR.D56 GR600	PZ	1

AEROPULSOMETRI PER GRASSO



MAURER PLUS

Aeropulsometro per grasso MAURER PLUS - premigrasso con membrana - completo di carrello portafusto e accessori - per fusti da 25 kg

CODICE	DESCRIZIONE	UM	Q.TÀ
095794	AEROPULSOMETRO X GRASSO MPLUS C/CARRELL.+ACC.	PZ	1

AEROPULSOMETRI PER GRASSO-ACCESSORI



MAURER PLUS

Pistola per grasso per aeropulsometro MAURER PLUS con tubo flessibile e testina

CODICE	DESCRIZIONE	UM	Q.TÀ
095797	PISTOLA MPLUS X GRASSO X AEROPULSOMETRO	PZ	1

INGRASSATORI



MAURER PLUS

Ingrassatore diritto “GAS” tipo Hydraulic MAURER PLUS - testa sferica

CODICE	DESCRIZIONE	UM	Q.TÀ
095806	INGRASSATORE HYDRAULIC DIRITTO MPLUS 1/4 GAS	PZ	20
095803	INGRASSATORE HYDRAULIC DIRITTO MPLUS 1/8 GAS	PZ	20

INGRASSATORI



MAURER PLUS

Ingrassatore diritto MAURER PLUS tipo Hydraulic - testa sferica - in acciaio

CODICE	DESCRIZIONE	UM	Q.TÀ
095800	INGRASSATORE HYDRAULIC DIRITTO MPLUS 6X1	PZ	20
095805	INGRASSATORE HYDRAULIC DIRITTO MPLUS 8X1,25	PZ	20
095804	INGRASSATORE HYDRAULIC DIRITTO MPLUS 8X1	PZ	20
095802	INGRASSATORE HYDRAULIC DIRITTO MPLUS 10X1,5	PZ	20
095801	INGRASSATORE HYDRAULIC DIRITTO MPLUS 10X1	PZ	20

INGRASSATORI



MAURER PLUS

Ingrassatore a 45° tipo Hydraulic MAURER PLUS - testa sferica - in acciaio

CODICE	DESCRIZIONE	UM	Q.TÀ
095807	INGRASSATORE HYDRAULIC 45° MPLUS 6X1	PZ	20

INGRASSATORI



MAURER PLUS

Ingrassatore a 90° tipo Hydraulic MAURER PLUS - testa sferica - in acciaio

CODICE	DESCRIZIONE	UM	Q.TÀ
095808	INGRASSATORE HYDRAULIC 90° MPLUS 6X1	PZ	20
095809	INGRASSATORE HYDRAULIC 90° MPLUS 8X1	PZ	20
095810	INGRASSATORE HYDRAULIC 90° MPLUS 8X1,25	PZ	20

TESTINE PER INGRASSATORI



MAURER PLUS

Testina per ingrassatore MAURER PLUS a 4 griffe

CODICE	DESCRIZIONE	UM	Q.TÀ
095780	TESTINA A 4 GRIFFE REGISTRAB. MPLUS 413 BAR	PZ	10

TESTINE PER INGRASSATORI



MAURER PLUS

Testina per ingrassatore MAURER PLUS a 4 griffe

CODICE	DESCRIZIONE	UM	Q.TÀ
095781	TESTINA A 4 GRIFFE REGISTRAB. MPLUS 207 BAR	PZ	10

TESTINE PER INGRASSATORI



MAURER PLUS

Testina per ingrassatori MAURER PLUS 4 griffe a 90 gradi registrabile

CODICE	DESCRIZIONE	UM	Q.TÀ
095784	TESTINA A 4 GRIFFE 90 GRADI REGISTRAB. MPLUS	PZ	100

TESTINE PER INGRASSATORI



MAURER PLUS

Testina rovesciata MAURER PLUS in acciaio, per ingrassatori

CODICE	DESCRIZIONE	UM	Q.TÀ
095782	TESTINA ROVESCIATA X INGRASSATORI MPLUS	PZ	10

TESTINE PER INGRASSATORI



MAURER PLUS

Testina diritta MAURER PLUS in acciaio, per ingrassatori

CODICE	DESCRIZIONE	UM	Q.TÀ
095783	TESTINA DIRITTA X INGRASSATORI MPLUS	PZ	10

SIRINGHE PER OLIO



Siringa per olio tipo aspirante/premente - esecuzione in ottone con tubo rigido

CODICE	DESCRIZIONE	UM	Q.TÀ
105599	SIRINGA X OLIO ASPIRANTE-PREMENTE GR.250	PZ	1
105600	SIRINGA X OLIO ASPIRANTE-PREMENTE GR.500	PZ	1

SIRINGHE PER OLIO



MAURER PLUS

Siringa per olio tipo aspirante/premente MAURER PLUS - corpo in acciaio

CODICE	DESCRIZIONE	UM	Q.TÀ
095788	SIRINGA X OLIO ASP./PREM. ACCIAIO MPLUS 500ML	PZ	1

OLIATORI A PRESSIONE



MAURER PLUS

Oliatore a pressione con canna flessibile MAURER PLUS - corpo in acciaio verniciato

CODICE	DESCRIZIONE	UM	Q.TÀ
095811	OLIATORE LAMIERA CANNA FLEX MPLUS GR. 300	PZ	1
095813	OLIATORE LAMIERA CANNA FLEX MPLUS GR. 500	PZ	1

CHIODATRICI PNEUMATICHE



Chiodatrice pneumatica OMER mod.14-50 , adatta per chiodi groppini da 20 a 50 mm

CODICE	DESCRIZIONE	UM	Q.TÀ
107338	CHIODATRICE PNEUMATICA OMER 14.50	PZ	1

GROPPINATRICI A BATTERIA YAMATO



YAMATO

Groppinatrice/chiodatrice e pistola a punti a batteria litio (solo corpo) YAMATO MYX art. CNSG 20 L - 20V - modalità sparo singolo o a contatto - chiodi a T calibro 18, 20-50 mm - graffette a U calibro 18, 19,40 mm - velocità sparo media: 60 chiodi al minuto - velocità sparo max: 100 chiodi al minuto - 6 livelli pressione regolabile - regolazione della profondità senza attrezzi - 2,60 kg - batteria e caricabatteria non inclusi

CODICE	DESCRIZIONE	UM	Q.TÀ
• **082088**	GROPPINATRICE A BATTERIA"YAMATO MYX"20V CORPO	PZ	1

CHIODI PER CHIODATRICI



Chiodo tipo GROP per chiodatrici

CODICE	DESCRIZIONE	UM	Q.TÀ
105610	SCAT.7000 CHIODI GROP 12.20 MM.20 X OMER 3012	SC	1
105611	SCAT.7000 CHIODI GROP 12.25 MM.25 X OMER 3012	SC	1
105612	SCAT.7000 CHIODI GROP 12.30 MM.30 X OMER 3012	SC	1
105613	SCAT.4000 CHIODI GROP 14.25 MM.25 X OMER 3514	SC	1
105614	SCAT.4000 CHIODI GROP 14.30 MM.30 X OMER 3514	SC	1
105615	SCAT.4000 CHIODI GROP 14.35 MM.35 X OMER 3514	SC	1
108209	SCAT.4000 CHIODI GROP 14.40 MM.40 X OMER 1450	SC	1
108210	SCAT.4000 CHIODI GROP 14.50 MM.50 X OMER 1450	SC	1

CHIODI PER CHIODATRICI



Chiodo per chiodatrici

CODICE	DESCRIZIONE	UM	Q.TÀ
110916	SC.5000 CHIODI T22.55 X CHIODATRIC.OMER T50	CF	2

AGGRAFFATRICI PNEUMATICHE



maestri

Aggraffatrice pneumatica RO-MA 8016 RED LINE - per punti metallici 80/ da 6 a 16 mm - atmosfere: 4/8 - consumo aria a 60 cicli/min: 51 L/min - peso: 1 Kg

CODICE	DESCRIZIONE	UM	Q.TÀ
113695	AGGRAFFATRICE PNEUMATICA RO-MA 8016 RED LINE	PZ	1

AGGRAFFATRICI PNEUMATICHE



maestri

Aggraffatrice pneumatica ELPABOX BA per cartoni - corpo macchina pressofuso in lega di alluminio molto resistente - dotata di regolatore della profondità di cucitura - per punti metallici 35/ da 15 e 19 mm - atmosfere: 5/7 - peso: 1,60 Kg

CODICE	DESCRIZIONE	UM	Q.TÀ
111496	AGGRAFFATRICE PNEUMAT."ELPABOX" 35/15-35/19	PZ	1

GRAFFE METALLICHE PER AGGRAFFATRICI



maestri

Punti metallici Maestri per fissatrici

CODICE	DESCRIZIONE	UM	Q.TÀ
110695	SCAT.10000 GRAFFE ELPA 80/06 X RO-MA 8016	SC	1
110696	SCAT.10000 GRAFFE ELPA 80/08 X RO-MA 8016	SC	1
110697	SCAT.10000 GRAFFE ELPA 80/10 X RO-MA 8016	SC	1
110698	SCAT.10000 GRAFFE ELPA 80/12 X RO-MA 8016	SC	1
110699	SCAT.10000 GRAFFE ELPA 80/14 X RO-MA 8016	SC	1
112442	SCAT. 10000 GRAFFE ELPA 80/16 X RO-MA 8016	SC	1

GRAFFE METALLICHE PER AGGRAFFATRICI



maestri

Punti metallici Maestri per aggraffatrici per cartone

CODICE	DESCRIZIONE	UM	Q.TÀ
105628	SCAT. 2500 GRAFFE METALL.MAESTRI 35/15 RAMATE	SC	10
105629	SCAT. 2000 GRAFFE METALL.MAESTRI 35/19 RAMATE	SC	10

FISSATRICI A SCATTO



MAURER

Fissatrice a scatto regolabile MAURER mod. WORKER - per punti metallici da 4-6-8-10-12-14 mm

CODICE	DESCRIZIONE	UM	Q.TÀ
• **086112**	FISSATRICE REGOLABILE ACC.MM.4-14 MAURER	PZ	10

FISSATRICI A SCATTO



MAURER PLUS

Fissatrice manuale MAURER PLUS - corpo in plastica e manico in acciaio - per punti metallici N.3 da 6-8-10 mm

CODICE	DESCRIZIONE	UM	Q.TÀ
• **093960**	FISSATRICE MANUAL.PLAST.P/PUNTI N.3 MM.6-10	PZ	10

FISSATRICI A SCATTO



MAURER PLUS

Fissatrice manuale MAURER PLUS - corpo in metallo - impugnatura ergonomica rivestita - per punti metallici N.3 da 6-8-10 mm

CODICE	DESCRIZIONE	UM	Q.TÀ
• **093958**	FISSATRICE MANUAL.METAL.P/PUNTI N.3 MM.6-10	PZ	10

FISSATRICI A SCATTO



MAURER PLUS

Fissatrice manuale MAURER PLUS - corpo in metallo - impugnatura ergonomica rivestita - per punti metallici N.3 da 4-6-8-10-12-14 mm

CODICE	DESCRIZIONE	UM	Q.TÀ
• **093959**	FISSATRICE MANUAL.METAL.P/PUNTI N.3 MM.4-14	PZ	10

FISSATRICI A SCATTO



MAURER PLUS

Fissatrice manuale 3 in 1 MAURER PLUS - interamente in metallo - impugnatura ergonomica rivestita - per punti metallici N.3 da 6-8-10-12-14 mm - per chiodi con testa N.8 da 14 mm - per chiodi senza testa N.9 da 14 mm

CODICE	DESCRIZIONE	UM	Q.TÀ
• **093961**	FISSATRICE COMBINATA 3 IN 1 PUNTI/CHIODI	PZ	10

FISSATRICI A SCATTO



MAURER PLUS

Fissatrice manuale a martello MAURER PLUS - interamente in metallo, impugnatura ergonomica rivestita - per punti metallici N.4 da 6-8-10 mm

CODICE	DESCRIZIONE	UM	Q.TÀ
• **093964**	FISSATRICE A MARTELLO P/PUNTI N.4 MM.6-10	PZ	10

FISSATRICI A SCATTO



maestri

Fissatrice manuale in plastica TECNICA10 - corpo in ABS antiurto 20% fibre di vetro e frontale in acciaio - (mod. 110: punti metallici 105, 108 e 110) - (mod. 110/13: punti metallici 105/13, 108/13 e 110/13)

CODICE	DESCRIZIONE	UM	Q.TÀ
105630	FISSATRICE A SCATTO 0113086 X GRAFFE 110	PZ	10
105631	FISSATRICE SCATTO 0113087 X GRAFFE 110/13	PZ	10

FISSATRICI A SCATTO



maestri

Fissatrice manuale ROCAMA10 mod. 110 S/A professionale senza appendice - corpo in lega speciale di alluminio - dotata di regolatore di potenza e attacco rapido per la cintura - per punti metallici 105, 108 e 110

CODICE	DESCRIZIONE	UM	Q.TÀ
111291	FISSATR.SCATTO ROCAMA 10 S/AP MOD.105-108-110	PZ	5

FISSATRICI A SCATTO



maestri

Fissatrice manuale ROCAMA10 mod. 110/13 S/A professionale senza appendice - corpo in lega speciale di alluminio - dotata di regolatore di potenza e attacco rapido per la cintura - per punti metallici 105/13, 108/13 e 110/13

CODICE	DESCRIZIONE	UM	Q.TÀ
111290	FISSAT.SCATT.ROCAMA10 S/A105-13/108-13/110-13	PZ	5

CHIODI PER FISSATRICI



MAURER PLUS

Chiodini metallici MAURER PLUS per fissatrici

CODICE	DESCRIZIONE	UM	Q.TÀ
• **093977**	SCATOLA 1000 CHIODINI MET.C/TESTA N.8 MM.14	CF	20
• **093978**	SCATOLA 1000 CHIODINI MET.S/TESTA N.9 MM.14	CF	20

PUNTI PER FISSATRICI



maestri

Punti metallici Maestri per fissatrici manuali ed elettriche

CODICE	DESCRIZIONE	UM	Q.TÀ
105635	SCATOLA 2940 PUNTI MAESTRI 53/4 X NOVUS	PZ	15
105636	SCATOLA 1960 PUNTI MAESTRI 53/6 X NOVUS	PZ	15
105637	SCATOLA 1960 PUNTI MAESTRI 53/8 X NOVUS	PZ	15
105638	SCATOLA 1120 PUNTI MAESTRI 53/10 X NOVUS	PZ	15
105639	SCATOLA 980 PUNTI MAESTRI 53/12 X NOVUS	PZ	15
105640	SCATOLA 840 PUNTI MAESTRI 53/14 X NOVUS	PZ	15
105642	SCAT.5000 PUNTI METALL.MAESTRI 108 ALTA PERF.	SC	16
105646	SCAT.5000 PUNTI METALLICI MAESTRI 105 FOREST	SC	20
105651	SCAT.5000 PUNTI METALL. MAESTRI 105/13 FOREST	SC	16
105647	SCAT.5000 PUNTI METALLICI MAESTRI 107 FOREST	SC	24
105648	SCAT.5000 PUNTI METALLICI MAESTRI 108 FOREST	SC	16
105652	SCAT.5000 PUNTI METALL. MAESTRI 108/13 FOREST	SC	12
105649	SCAT.5000 PUNTI METALLICI MAESTRI 110 FOREST	SC	14
105650	SCAT.5000 PUNTI METALL. MAESTRI 110/13 FOREST	SC	8

PUNTI PER FISSATRICI



MAURER PLUS

Punti metallici MAURER PLUS per fissatrici

CODICE	DESCRIZIONE	UM	Q.TÀ
• **093968**	SCATOLA 1000 PUNTI METALLICI N.3 MM.4	CF	20
• **093969**	SCATOLA 1000 PUNTI METALLICI N.3 MM.6	CF	20
• **093970**	SCATOLA 1000 PUNTI METALLICI N.3 MM.8	CF	20
• **093971**	SCATOLA 1000 PUNTI METALLICI N.3 MM.10	CF	10
• **093972**	SCATOLA 1000 PUNTI METALLICI N.3 MM.12	CF	10
• **093973**	SCATOLA 1000 PUNTI METALLICI N.3 MM.14	CF	10
• **093974**	SCATOLA 1250 PUNTI METALLICI N.4 MM.6	CF	20
• **093975**	SCATOLA 1250 PUNTI METALLICI N.4 MM.8	CF	20

CUCITRICI A PINZA



maestri

Cucitrice a pinza Primula 6 Pentacolor - con copertura in plastica ABS - grazie al dispositivo brevettato, ANTIBLOCK SYSTEM, la cucitrice è in grado di disincepparsi automaticamente - scatola da 1.000 punti "Jolly oro" inclusa

CODICE	DESCRIZIONE	UM	Q.TÀ
112190	CUCITRICE A PINZA PRIMULA 6 IN SCATOLA	PZ	25

CUCITRICI A PINZA



MAURER PLUS

Cucitrice a pinza MAURER PLUS per punti metallici N.24/6 e N.26/6

CODICE	DESCRIZIONE	UM	Q.TÀ
• **093967**	CUCITRICE A PINZA P/PUNTI METAL.N.24/6 N.26/6	PZ	10

PUNTI PER CUCITRICI



maestri

Punti metallici Maestri con finitura lucida color oro - punti 64 ORO per cucitrici passo 6 mm e punti 126 ORO per cucitrici passo 12 mm

CODICE	DESCRIZIONE	UM	Q.TÀ
105661	SCAT. 2000 PUNTI METALLICI MAESTRI 64 ORO	SC	10
105662	SCAT. 1000 PUNTI METALLICI MAESTRI 126 ORO	SC	10

PUNTI PER CUCITRICI



MAURER PLUS

Punti metallici universali MAURER PLUS per cucitrici a pinza

CODICE	DESCRIZIONE	UM	Q.TÀ
• **093982**	SCATOLA 1000 PUNTI METALLICI N.10-1M 9/5	CF	20
• **093984**	SCATOLA 1000 PUNTI METALLICI N.26 MM.6	CF	20

RIVETTATRICI PNEUMATICHE



Rivettatrice pneumatica RAC 83/95 per rivetti da mm 2,4 a 4,8 - peso 1,4 kg

CODICE	DESCRIZIONE	UM	Q.TÀ
105664	RIVETTATRICE PNEUMATICA MM.2,4/4,8 FAR RAC83	PZ	1

RIVETTATRICI OLEOPNEUMATICHE



Rivettatrice oleopneumatica mod. RAC182 - per rivetti a strappo da 2,4 a 6 mm in alluminio e rivetti ad alte prestazioni fino al diametro di 4,8 mm - regolazione aspirazione per il minor consumo di aria compressa - rinnovato sistema di comando e gestione aspirazione del chiodo - minore rumorosità grazie al nuovo silenziatore - forza di trazione 10500 N a 6 bar - corsa 20,5 mm - pressione alimentazione 6-7 bar - rumorosità 87 dBA - peso 1,7 Kg

CODICE	DESCRIZIONE	UM	Q.TÀ
113996	RIVETTATRICE PNEUMATICA MM.2,4/6 FAR RAC182	PZ	1

RIVETTATRICI OLEOPNEUMATICHE



Rivettatrice oleopneumatica per inserti filettati M4-M12

CODICE	DESCRIZIONE	UM	Q.TÀ
108811	RIVETTATRICE PNEUM.FAR KJ-45S M4-M12 VALIGET.	PZ	1

RIVETTATRICI OLEOPNEUMATICHE



Rivettatrice olepneumatica KJ60 - per inserti filettati 3-8 mm

CODICE	DESCRIZIONE	UM	Q.TÀ
108331	RIVETTATRICE PNEUMATICA X INSERTI FIL. M3-M8	PZ	1

RIVETTATRICI PER INSERTI FILETTATI



metabo

Rivettatrice per inserti filettati METABO mod. NMP 18 LTX BL M10 - motore brushless (senza spazzole) - 2 batterie 4.0 Ah LiHD - avvitatura automatica dell'inserto filettato prima della posa - funzione autoreverse salvatempo - semplice preimpostazione della forza di trazione - peso 2,5 Kg - incluse: 3x spine filettate (M4-M5-M6) e 3x naselli (M4-M5-M6) - per inserti filettati di alluminio fino a M10, di acciaio fino a M8, di acciaio inox fino a M6

CODICE	DESCRIZIONE	UM	Q.TÀ
114292	TIRA INSERTI FILET.18V 4.0AH NMP 18 LTX BLM10	PZ	1

RIVETTATRICI PER INSERTI- ACCESSORI



metabo

Spine filettate M 3 per rivettatrice METABO mod. NMP 18 LTX BL

CODICE	DESCRIZIONE	UM	Q.TÀ
114517	SPINA FILETTATA M3 PER NMP 18	PZ	1
114518	SPINA FILETTATA M4 PER NMP 18	PZ	1
114519	SPINA FILETTATA M5 PER NMP 18	PZ	1
114520	SPINA FILETTATA M6 PER NMP 18	PZ	1
114521	SPINA FILETTATA M8 PER NMP 18	PZ	1
114522	SPINA FILETTATA M10 PER NMP 18	PZ	1

RIVETTATRICI PER INSERTI- ACCESSORI



metabo

Nasello M 3 per rivettatrice METABO mod. NMP 18 LTX BL

CODICE	DESCRIZIONE	UM	Q.TÀ
114523	NASELLO M3 PER NMP 18	PZ	1
114524	NASELLO M4 PER NMP 18	PZ	1
114525	NASELLO M5 PER NMP 18	PZ	1
114526	NASELLO M6 PER NMP 18	PZ	1
114527	NASELLO M8 PER NMP 18	PZ	1
114528	NASELLO M10 PER NMP 18	PZ	1

RIVETTATRICI MANUALI



MAURER

Rivettatrice manuale MAURER - 4 puntali - per rivetti da 2,4 - 3,2 - 4 - 4,8 mm - con 4 ugelli - in alluminio

CODICE	DESCRIZIONE	UM	Q.TÀ
• **099984**	RIVETTATRICE ALLUM"MAURER"MM. 2,4-4,8 BLISTER	PZ	12

RIVETTATRICI MANUALI



MAURER PLUS

Rivettatrice manuale MAURER PLUS per rivetti da diam. 2,4,- 3,2 - 4 - 4,8 mm - con 4 ugelli - corpo in alluminio

CODICE	DESCRIZIONE	UM	Q.TÀ
• **081749**	RIVETTATRICE MPLUS IN BLISTER MM. 2,4-4,8	PZ	10

RIVETTATRICI MANUALI



MAURER PLUS

Rivettatrice manuale MAURER PLUS - 4 testine intercambiabili - per rivetti da 2,4 - 3,2 - 4 - 4,8 mm - lunghezza 200 mm

CODICE	DESCRIZIONE	UM	Q.TÀ
• **051386**	RIVETTATRICE MANUALE "MPLUS" MM. 2,4-4,8X200	ST	30

RIVETTATRICI MANUALI



MAURER PLUS

Rivettatrice manuale MAURER PLUS a testa girevole per rivetti da diam. 2,4 - 3,2 - 4 - 4,8 mm - con 4 ugelli - corpo in alluminio

CODICE	DESCRIZIONE	UM	Q.TÀ
• **083255**	RIVETTATRICE CON TESTA GIREVOLE	PZ	12

RIVETTATRICI MANUALI



MAURER PLUS

Rivettatrice a due funzioni manuale MAURER PLUS a due leve con manici lunghi - con valigetta in plastica contenente testine per rivetti da mm 3,2 a mm 6,4 e testine per bussole filettate da mm 4,0 a mm 10,0 - lunghezza mm 450 - corpo in alluminio

CODICE	DESCRIZIONE	UM	Q.TÀ
• **089721**	RIVETTATRICE"MPLUS"M/LUNGHI 2 USI MM.3,2-6,4	ST	6

RIVETTATRICI MANUALI



MAURER PLUS

Rivettatrice manuale MAURER PLUS manici lunghi - con serbatoio - 5 testine intercambiabili - per rivetti 2,4 - 3,2 - 4 - 4,8 - 6,8 mm - lunghezza 320 mm

CODICE	DESCRIZIONE	UM	Q.TÀ
• **051388**	RIVETTATR.M/LUNG"MPLUS"C/SERB.MM. 2,4-6,8X320	ST	20

RIVETTATRICI MANUALI



Rivettatrice manuale pesante K39 per rivetti da 2,4 a 4,8 mm

CODICE	DESCRIZIONE	UM	Q.TÀ
105670	RIVETTATRICE A MANO PESANT.MM.2,4-4,8 FAR K39	PZ	1

RIVETTATRICI MANUALI



Rivettatrice manuale K14 per rivetti da 2,4 a 4,8 mm

CODICE	DESCRIZIONE	UM	Q.TÀ
105671	RIVETTATRICE A MANO SUPER MM.2,4-4,8 FAR K14	PZ	1

RIVETTATRICI MANUALI



Rivettatrice manuale a 2 leve per rivetti da 2,4 a 7,8 mm

CODICE	DESCRIZIONE	UM	Q.TÀ
110804	RIVETTATRICE A MANO 2 LEVE MM.2,4-7,8 K25	PZ	1

RIVETTATRICI MANUALI



Rivettatrice manuale per inserti filettati M3-M10 - fornita in kit senza inserti, a richiesta fornibile con testine e tiranti, filettatura in pollici

CODICE	DESCRIZIONE	UM	Q.TÀ
110805	RIVETTATRICE IN KIT MM. 3-10 S/INSERTI KJ29	PZ	1

RIVETTATRICI MANUALI



Rivettatrice manuale mod. EXTRA KJ21 - per inserti filettati 3-8 mm - in valigetta plastica

CODICE	DESCRIZIONE	UM	Q.TÀ
108332	RIVETTATRICE MAN. X INSERTI C/VALIG. M3-M8	PZ	1

RIVETTI IN RAME NATURALE



MAURER

Rivetto in rame MAURER per rivettatrici - in sacchetto da 100 pz

CODICE	DESCRIZIONE	UM	Q.TÀ
089669	PZ.100 RIVETTI RAME SACCH."MAURER"MM. 2,9X 7	CF	20
089670	PZ.100 RIVETTI RAME SACCH."MAURER"MM. 2,9X 9	CF	20
089671	PZ.100 RIVETTI RAME SACCH."MAURER"MM. 2,9X11	CF	20
089672	PZ.100 RIVETTI RAME SACCH."MAURER"MM. 3,4X 7	CF	20
089673	PZ.100 RIVETTI RAME SACCH."MAURER"MM. 3,4X 9	CF	20
089674	PZ.100 RIVETTI RAME SACCH."MAURER"MM. 3,4X11	CF	20
089675	PZ.100 RIVETTI RAME SACCH."MAURER"MM. 3,4X14	CF	25
089676	PZ.100 RIVETTI RAME SACCH."MAURER"MM. 3,9X 7	CF	20
089677	PZ.100 RIVETTI RAME SACCH."MAURER"MM. 3,9X 9	CF	20
089678	PZ.100 RIVETTI RAME SACCH."MAURER"MM. 3,9X12	CF	20
089679	PZ.100 RIVETTI RAME SACCH."MAURER"MM. 3,9X14	CF	20

RIVETTI IN LEGA INOX



Rivetti in lega INOX per rivettatrici

CODICE	DESCRIZIONE	UM	Q.TÀ
105702	RIVETTO IN LEGA INOX FAR MM. 3,20 X 9	PZ	1000
105703	RIVETTO IN LEGA INOX FAR MM. 4 X 9	PZ	500
105704	RIVETTO IN LEGA INOX FAR MM. 4 X12	PZ	500
105705	RIVETTO IN LEGA INOX FAR MM. 4,80 X10	PZ	500
105706	RIVETTO IN LEGA INOX FAR MM. 4,80 X14	PZ	500

RIVETTI IN LEGA ALLUMINIO



Rivetti in lega alluminio per rivettatrici

CODICE	DESCRIZIONE	UM	Q.TÀ
105707	RIVETTO LEGA ALLUMINIO FAR MM. 2,4X10	PZ	1000
105708	RIVETTO LEGA ALLUMINIO FAR MM. 2,4X12	PZ	1000
105710	RIVETTO LEGA ALLUMINIO FAR MM. 3X 6	PZ	1000
108558	RIVETTO LEGA ALLUMINIO FAR MM. 3X 8	PZ	1000
108559	RIVETTO LEGA ALLUMINIO FAR MM. 3X10	PZ	1000
105714	RIVETTO LEGA ALLUMINIO FAR MM. 3X12	PZ	500
105716	RIVETTO LEGA ALLUMINIO FAR MM. 3X16	PZ	500
105718	RIVETTO LEGA ALLUMINIO FAR MM. 3,4X 7	PZ	1000
105719	RIVETTO LEGA ALLUMINIO FAR MM. 3,4X 9	PZ	1000
105721	RIVETTO LEGA ALLUMINIO FAR MM. 3,4X12	PZ	500
105722	RIVETTO LEGA ALLUMINIO FAR MM. 3,4X14	PZ	500
105725	RIVETTO LEGA ALLUMINIO FAR MM. 4X6	PZ	1000
108560	RIVETTO LEGA ALLUMINIO FAR MM. 4X8	PZ	1000
108561	RIVETTO LEGA ALLUMINIO FAR MM. 4X10	PZ	500
105729	RIVETTO LEGA ALLUMINIO FAR MM. 4X12	PZ	500
105730	RIVETTO LEGA ALLUMINIO FAR MM. 4X14	PZ	500
105731	RIVETTO LEGA ALLUMINIO FAR MM. 4X16	PZ	500
105732	RIVETTO LEGA ALLUMINIO FAR MM. 4X 18	PZ	500
105733	RIVETTO LEGA ALLUMINIO FAR MM. 4X20	PZ	500
108566	RIVETTO LEGA ALLUMINIO FAR MM. 4X25	PZ	500
105737	RIVETTO LEGA ALLUMINIO FAR MM. 4X30	PZ	500
105738	RIVETTO LEGA ALLUMINIO FAR MM. 4,8X 8	PZ	500
105739	RIVETTO LEGA ALLUMINIO FAR MM. 4,8X10	PZ	500
105740	RIVETTO LEGA ALLUMINIO FAR MM. 4,8X12	PZ	500
105741	RIVETTO LEGA ALLUMINIO FAR MM. 4,8X14	PZ	500
105742	RIVETTO LEGA ALLUMINIO FAR MM. 4,8X16	PZ	500
105743	RIVETTO LEGA ALLUMINIO FAR MM. 4,8X18	PZ	500
105744	RIVETTO LEGA ALLUMINIO FAR MM. 4,8X20	PZ	500
108567	RIVETTO LEGA ALLUMINIO FAR MM. 4,8X25	PZ	500
105749	RIVETTO LEGA ALLUMINIO FAR MM. 4,8X30	PZ	500
105750	RIVETTO LEGA ALLUMINIO FAR MM. 4,8X40	PZ	500
105751	RIVETTO LEGA ALLUMINIO FAR MM. 4,8X50	PZ	500
112797	RIVETTO LEGA AL MG 3,5 FAR MM. 6X12	PZ	500
112798	RIVETTO LEGA AL MG 3,5 FAR MM. 6X15	PZ	500
112799	RIVETTO LEGA AL MG3,5 FAR MM. 6X18	PZ	500
112800	RIVETTO LEGA AL MG 3,5 FAR MM. 6X22	PZ	500
112901	RIVETTO LEGA AL MG 3,5 FAR MM. 6X26	PZ	500
112851	RIVETTO LEGA AL MG 3,5 FAR MM. 6X30	PZ	500

RIVETTI IN LEGA ALLUMINIO



Rivetto in lega alluminio a testa larga per rivettatrici

CODICE	DESCRIZIONE	UM	Q.TÀ
111079	RIVETTO LEGA ALL.TEST.LARGA MM.4,8X14X16	PZ	500
105760	RIVETTO LEGA ALL.TEST.LARGA MM.4,8X16X16	PZ	500
111080	RIVETTO LEGA ALL.TEST.LARGA MM.4,8X20X16	PZ	500

RIVETTI IN LEGA ALLUMINIO



MAURER

Rivetto in lega alluminio MAURER per rivettatrici in confezione bivalva

CODICE	DESCRIZIONE	UM	Q.TÀ
088293	CONF.PZ.75 RIVETTI ALLUMINIO"MAURER"MM.2,9X 7	CF	30
088294	CONF.PZ.75 RIVETTI ALLUMINIO"MAURER"MM.2,9X 9	CF	120
088295	CONF.PZ.75 RIVETTI ALLUMINIO"MAURER"MM.2,9X12	CF	30
088296	CONF.PZ.75 RIVETTI ALLUMINIO"MAURER"MM.3,4X 7	CF	30
088297	CONF.PZ.75 RIVETTI ALLUMINIO"MAURER"MM.3,4X 9	CF	30
088298	CONF.PZ.75 RIVETTI ALLUMINIO"MAURER"MM.3,4X12	CF	30
088299	CONF.PZ.75 RIVETTI ALLUMINIO"MAURER"MM.3,4X14	CF	120
088300	CONF.PZ.75 RIVETTI ALLUMINIO"MAURER"MM.3,4X16	CF	120
088301	CONF.PZ.75 RIVETTI ALLUMINIO"MAURER"MM.3,8X 7	CF	30
088302	CONF.PZ.75 RIVETTI ALLUMINIO"MAURER"MM.3,8X 9	CF	30
088303	CONF.PZ.75 RIVETTI ALLUMINIO"MAURER"MM.3,8X12	CF	30
088304	CONF.PZ.75 RIVETTI ALLUMINIO"MAURER"MM.3,8X14	CF	30
088305	CONF.PZ.75 RIVETTI ALLUMINIO"MAURER"MM.3,8X16	CF	30
088306	CONF.PZ.75 RIVETTI ALLUMINIO"MAURER"MM.4,8X 9	CF	15
088307	CONF.PZ.75 RIVETTI ALLUMINIO"MAURER"MM.4,8X12	CF	15
088308	CONF.PZ.50 RIVETTI ALLUMINIO"MAURER"MM.4,8X14	CF	15
088309	CONF.PZ.50 RIVETTI ALLUMINIO"MAURER"MM.4,8X16	CF	15
088310	CONF.PZ.50 RIVETTI ALLUMINIO"MAURER"MM.4,8X20	CF	15

RIVETTI IN LEGA ALLUMINIO



MAURER

Rivetto in lega alluminio MAURER per rivettatrici - in scatola

CODICE	DESCRIZIONE	UM	Q.TÀ
093511	PZ.1000 RIVETTI ALLUM.SCT"MAURER"MM.3X 8	CF	1
093512	PZ.1000 RIVETTI ALLUM.SCT"MAURER"MM.3X10	CF	1
093513	PZ.1000 RIVETTI ALLUM.SCT"MAURER"MM.3X12	CF	1
093516	PZ.1000 RIVETTI ALLUM.SCT"MAURER"MM.3,4X 7	CF	1
093517	PZ.1000 RIVETTI ALLUM.SCT"MAURER"MM.3,4X 9	CF	1
093519	PZ.1000 RIVETTI ALLUM.SCT"MAURER"MM.3,4X12	CF	1
093524	PZ.1000 RIVETTI ALLUM.SCT"MAURER"MM.4,0X 8	CF	1
093525	PZ.1000 RIVETTI ALLUM.SCT"MAURER"MM.4,0X10	CF	1
093526	PZ.1000 RIVETTI ALLUM.SCT"MAURER"MM.4,0X12	CF	1
093527	PZ.500 RIVETTI ALLUM.SCT"MAURER"MM.4,0X14	CF	1
093528	PZ. 500 RIVETTI ALLUM.SCT"MAURER"MM.4,0X16	CF	1
093529	PZ. 500 RIVETTI ALLUM.SCT"MAURER"MM.4,0X18	CF	1
093530	PZ. 500 RIVETTI ALLUM.SCT"MAURER"MM.4,0X20	CF	1
093534	PZ. 500 RIVETTI ALLUM.SCT"MAURER"MM.4,8X10	CF	1
093535	PZ. 500 RIVETTI ALLUM.SCT"MAURER"MM.4,8X12	CF	1
093536	PZ. 500 RIVETTI ALLUM.SCT"MAURER"MM.4,8X14	CF	1
093537	PZ. 500 RIVETTI ALLUM.SCT"MAURER"MM.4,8X16	CF	1
093538	PZ. 500 RIVETTI ALLUM.SCT"MAURER"MM.4,8X18	CF	1
093539	PZ. 500 RIVETTI ALLUM.SCT"MAURER"MM.4,8X20	CF	1
093540	PZ.250 RIVETTI ALLUM.SCT"MAURER"MM.4,8X25	CF	1
093541	PZ. 250 RIVETTI ALLUM.SCT"MAURER"MM.4,8X30	CF	1
093542	PZ.250 RIVETTI ALLUM.SCT"MAURER"MM.6X12	CF	1
093543	PZ.250 RIVETTI ALLUM.SCT"MAURER"MM.6X16	CF	1
093544	PZ.250 RIVETTI ALLUM.SCT"MAURER"MM.6X18	CF	1
093545	PZ.250 RIVETTI ALLUM.SCT"MAURER"MM.6X22	CF	1

RIVETTI IN LEGA ALLUMINIO



MAURER

Rivetto in lega alluminio MAURER a testa larga per rivettatrici - confezione scatola

CODICE	DESCRIZIONE	UM	Q.TÀ
096456	PZ.500 RIVETTI ALL.TES.LARGA"MAURER"MM.4,8X10	CF	1
096457	PZ.250 RIVETTI ALL.TES.LARGA"MAURER"MM.4,8X12	CF	1
096458	PZ.250 RIVETTI ALL.TES.LARGA"MAURER"MM.4,8X16	CF	1
096459	PZ.250 RIVETTI ALL.TES.LARGA"MAURER"MM.4,8X20	CF	1
096460	PZ.250 RIVETTI ALL.TES.LARGA"MAURER"MM.4,8X25	CF	1

RIVETTI MASCHIO/FEMMINA



MAURER

Rivetti nichelati MAURER maschio/femmina

CODICE	DESCRIZIONE	UM	Q.TÀ
053361	BLISTER PZ.15 RIVETTI NICHEL. MASCH/FEMM. 033	CF	12
053362	BLISTER PZ.15 RIVETTI NICHEL. MASCH/FEMM. 036	CF	12

INSERTI FILETTATI PER RIVETTATRICI



Inserto filettato in acciaio a testa cilindrica per rivettatrici

CODICE	DESCRIZIONE	UM	Q.TÀ
105772	INSERTO ACCIAIO FORATO FILETTATO M4 MM. 10,5	PZ	200
105773	INSERTO ACCIAIO FORATO FILETTATO M4 MM. 12,5	PZ	200
105774	INSERTO ACCIAIO FORATO FILETTATO M5 MM. 13	PZ	200
105775	INSERTO ACCIAIO FORATO FILETTATO M5 MM. 15	PZ	200
105776	INSERTO ACCIAIO FORATO FILETTATO M6 MM. 14	PZ	200
105777	INSERTO ACCIAIO FORATO FILETTATO M6 MM. 17,5	PZ	200
105778	INSERTO ACCIAIO FORATO FILETTATO M8 MM. 17,5	PZ	200
105779	INSERTO ACCIAIO FORATO FILETTATO M8 MM. 20	PZ	200
105780	INSERTO ACCIAIO FORATO FILETTATO M10 MM. 19	PZ	200
105781	INSERTO ACCIAIO FORATO FILETTATO M10 MM. 22	PZ	200

INSERTI FILETTATI PER RIVETTATRICI



Inserto filettato in acciaio INOX a testa cilindrica per rivettatrici

CODICE	DESCRIZIONE	UM	Q.TÀ
107436	INSERTO ACCIAIO INOX FORATO FILETT.M.5 MM13	PZ	200
107437	INSERTO ACCIAIO INOX FORATO FILETT.M.6 MM.14	PZ	200
107438	INSERTO ACCIAIO INOX FORATO FILETT.M.8 MM.17	PZ	200

INSERTI FILETTATI PER RIVETTATRICI



Inserto filettato in acciaio a testa ridotta per rivettatrici

CODICE	DESCRIZIONE	UM	Q.TÀ
105782	INSERTO ACC.TESTA RIDOTTA FORATO FILETT. M4	PZ	200
105783	INSERTO ACC.TESTA RIDOTTA FORATO FILETT. M5	PZ	200
105784	INSERTO ACC.TESTA RIDOTTA FORATO FILETT. M6	PZ	200
105785	INSERTO ACC.TESTA RIDOTTA FORATO FILETT. M8	PZ	200
105786	INSERTO ACC.TESTA RIDOTTA FORATO FILETT. M10	PZ	200

INSERTI FILETTATI PER RIVETTATRICI



Inserto filettato in acciaio a testa svasata per rivettatrici

CODICE	DESCRIZIONE	UM	Q.TÀ
105787	INSERTI ACC.TESTA SVASATA FORATI FILETT.M 4	PZ	200
105788	INSERTI ACC.TESTA SVASATA FORATI FILETT. M 5	PZ	200
105789	INSERTI ACC.TESTA SVASATA FORATI FILETT. M 6	PZ	200
105790	INSERTI ACC.TESTA SVASATA FORATI FILETT. M 8	PZ	200
105791	INSERTI ACC.TESTA SVASATA FORATI FILETT. M 10	PZ	200

INSERTI FILETTATI PER RIVETTATRICI



Inserti filettati esagonali aperti testa ridotta ER - acciaio

CODICE	DESCRIZIONE	UM	Q.TÀ
113884	INSERTI ESAGONALI ACC.TESTA RIDOTTA ER M 4	PZ	2500
113885	INSERTI ESAGONALI ACC.TESTA RIDOTTA ER M 5	PZ	2500
113886	INSERTI ESAGONALI ACC.TESTA RIDOTTA ER M 6	PZ	2500
113887	INSERTI ESAGONALI ACC.TESTA RIDOTTA ER M 8	PZ	2500
113888	INSERTI ESAGONALI ACC.TESTA RIDOTTA ER M 10	PZ	2000

INSERTI FILETTATI PER RIVETTATRICI



Inserti filettati esagonali aperti testa cilindrica FFTTE - acciaio

CODICE	DESCRIZIONE	UM	Q.TÀ
113891	INSERTI ESAGONALI ACC.TESTA CILINDR. FTTE M6	PZ	2500
113892	INSERTI ESAGONALI ACC.TESTA CILINDR. FTTE M8	PZ	2500

TENDIREGGIA



maestri

Tendireggia manuale per reggiatura in metallo - punzone regolabile per le misure 13-16mm/18-20mm

CODICE	DESCRIZIONE	UM	Q.TÀ
107483	TENDIREGGIA MULTENS X METALLO MM.8-10-13-16	PZ	1

TENDIREGGIA



maestri

Tendireggia manuale per regge in polipropilene - dotato di comode manopole antiscivolo, base di appoggio robusta e molto ampia in alluminio pressofuso colore rosso - per regge da 13 a 16 mm

CODICE	DESCRIZIONE	UM	Q.TÀ
108370	TENDIREGGIA X REGG.PLASTICA MM.13-16 PROF.	PZ	1

TENDITORI REGGETTE RINFORZATE



Tenditore meccanico manuale per cinghie rinforzate

CODICE	DESCRIZIONE	UM	Q.TÀ
113025	TENDITORE MANUALE PER CINGHIA 13-16-19 MM.	PZ	⌂1
113026	TENDITORE MANUALE PER CINGHIA 25-32 MM	PZ	⌂1

CARRELLI PORTAREGGETTE



maestri

Portareggia con ruote per regge in metallo - bobina Ø esterno da 500 a 600 mm

CODICE	DESCRIZIONE	UM	Q.TÀ
105794	PORTAREGGETTE FERRO ART.320 MM.10-13-16	PZ	1

CARRELLI PORTAREGGETTE



maestri

Portareggia con ruote per regge in plastica - bobine Ø interno 395/400 mm

CODICE	DESCRIZIONE	UM	Q.TÀ
105795	PORTAREGGETTE PLASTICA M4000 BOBINA 400	PZ	1

CARRELLI PORTAREGGETTE RINFORZATE



Carrello portabobina per cinghie con larghezza da 13 a 25 mm

CODICE	DESCRIZIONE	UM	Q.TÀ
113022	CARR. PORTA BOBINE REGGET. REGOLABILE	PZ	⌂1

UTENSILI PER FASCETTE A NASTRO



Utensile per serraggio nastro BANDIMEX

CODICE	DESCRIZIONE	UM	Q.TÀ
105796	UTENSILE X SERRAGGI NASTRO BANDIMEX	PZ	1

FASCETTE A NASTRO INOX



MAURER

Nastro MAURER in acciaio INOX per fascette con 8 macchinette - nastro 3m x 9mm

CODICE	DESCRIZIONE	UM	Q.TÀ
• **083337**	NASTRO X FASCET.INOX MM.9+8 VITI"MULTISIZES"	ST	100

FASCETTE A NASTRO INOX



MAURER

Nastro MAURER in acciaio INOX AISI 304 per fascette con 8 macchinette - lunghezza nastro 3 m

CODICE	DESCRIZIONE	UM	Q.TÀ
• **099756**	NASTRO X FASCET.INOX "MAURER" MM.8+8 VITI	ST	100

FASCETTE A NASTRO INOX



Nastro in acciaio INOX BANDIMEX per fascette

CODICE	DESCRIZIONE	UM	Q.TÀ
105797	ROT. MT.30 NASTRO INOX BANDIMEX MM. 9,5	PZ	1
105798	ROT. MT.30 NASTRO INOX BANDIMEX MM. 12,7	PZ	1
105799	ROT. MT.30 NASTRO INOX BANDIMEX MM. 16	PZ	1
105800	ROT. MT.30 NASTRO INOX BANDIMEX MM. 19	PZ	1

GRAFFE INOX PER NASTRI



Graffa INOX per nastro BANDIMEX

CODICE	DESCRIZIONE	UM	Q.TÀ
105801	GRAFFA X NASTRO BANDIMEX DA MM. 9,5	PZ	100
105802	GRAFFA X NASTRO BANDIMEX DA MM. 12,7	PZ	100
105803	GRAFFA X NASTRO BANDIMEX DA MM. 16	PZ	100
105804	GRAFFA X NASTRO BANDIMEX DA MM. 19	PZ	100

FASCETTE DI CABLAGGIO

MAURER

Fascette di cablaggio MAURER in nylon - colore naturale

CODICE	DESCRIZIONE	UM	Q.TÀ
• **088483**	FASCETTA NYLON NATURALE "MAURER" MM.100X2,5	PZ	100
• **088484**	FASCETTA NYLON NATURALE "MAURER" MM.135X2,5	PZ	100
• **088485**	FASCETTA NYLON NATURALE "MAURER" MM.160X2,5	PZ	100
• **088486**	FASCETTA NYLON NATURALE "MAURER" MM.200X2,5	PZ	100
• **088487**	FASCETTA NYLON NATURALE "MAURER" MM.140X3,5	PZ	100
• **088488**	FASCETTA NYLON NATURALE "MAURER" MM.200X3,5	PZ	100
• **088489**	FASCETTA NYLON NATURALE "MAURER" MM.280X3,5	PZ	100
• **096851**	FASCETTA NYLON NATURALE "MAURER" MM.370X3,6	PZ	100
• **088490**	FASCETTA NYLON NATURALE "MAURER" MM.200X4,5	PZ	100
• **088491**	FASCETTA NYLON NATURALE "MAURER" MM.280X4,5	PZ	100
• **088492**	FASCETTA NYLON NATURALE "MAURER" MM.360X4,5	PZ	100
• **096852**	FASCETTA NYLON NATURALE "MAURER" MM.450X4,8	PZ	100
• **088493**	FASCETTA NYLON NATURALE "MAURER" MM.280X7,5	PZ	100
• **088495**	FASCETTA NYLON NATURALE "MAURER" MM.360X7,5	PZ	100
• **092037**	FASCETTA NYLON NATURALE "MAURER" MM.450X7,5	PZ	100
• **096853**	FASCETTA NYLON NATURALE "MAURER" MM.540X7,8	PZ	100
• **094856**	FASCETTA NYLON NATURALE "MAURER" MM.610X9	PZ	100
• **096854**	FASCETTA NYLON NATURALE "MAURER" MM.780X9	PZ	100
• **094969**	FASCETTA NYLON NATURALE "MAURER" MM.650X12,6	PZ	25
• **094970**	FASCETTA NYLON NATURALE "MAURER" MM.1000X12,6	PZ	25

FASCETTE DI CABLAGGIO

MAURER

Fascette di cablaggio MAURER in nylon - colore nero

CODICE	DESCRIZIONE	UM	Q.TÀ
• **088497**	FASCETTA NYLON NERO "MAURER" MM.100X2,5	PZ	100
• **088498**	FASCETTA NYLON NERO "MAURER" MM.135X2,5	PZ	100
• **088499**	FASCETTA NYLON NERO "MAURER" MM.160X2,5	PZ	100
• **088500**	FASCETTA NYLON NERO "MAURER" MM.200X2,5	PZ	100
• **088501**	FASCETTA NYLON NERO "MAURER" MM.140X3,5	PZ	100
• **088502**	FASCETTA NYLON NERO "MAURER" MM.200X3,5	PZ	100
• **088503**	FASCETTA NYLON NERO "MAURER" MM.280X3,5	PZ	100
• **096855**	FASCETTA NYLON NERO "MAURER" MM.370X3,6	PZ	100
• **088504**	FASCETTA NYLON NERO "MAURER" MM.200X4,5	PZ	100
• **088505**	FASCETTA NYLON NERO "MAURER" MM.280X4,5	PZ	100
• **088506**	FASCETTA NYLON NERO "MAURER" MM.360X4,5	PZ	100
• **096856**	FASCETTA NYLON NERO "MAURER" MM.450X4,8	PZ	100
• **088507**	FASCETTA NYLON NERO "MAURER" MM.280X7,5	PZ	100
• **088509**	FASCETTA NYLON NERO "MAURER" MM.360X7,5	PZ	100
• **092038**	FASCETTA NYLON NERO "MAURER" MM.450X7,5	PZ	100
• **096857**	FASCETTA NYLON NERO "MAURER" MM.540X7,8	PZ	100
• **094857**	FASCETTA NYLON NERO "MAURER" MM.610X9	PZ	100
• **096858**	FASCETTA NYLON NERO "MAURER" MM.780X9	PZ	100

FASCETTE DI CABLAGGIO



MAURER

Fascette di cablaggio MAURER in nylon - colore verde

CODICE	DESCRIZIONE	UM	Q.TÀ
• **095048**	FASCETTA NYLON VERDE "MAURER" MM.100X2,5	PZ	100
• **095049**	FASCETTA NYLON VERDE "MAURER" MM.140X3,6	PZ	100
• **095050**	FASCETTA NYLON VERDE "MAURER" MM.200X3,6	PZ	100
• **095051**	FASCETTA NYLON VERDE "MAURER" MM.200X4,6	PZ	100
• **095052**	FASCETTA NYLON VERDE "MAURER" MM.300X4,6	PZ	100
• **095053**	FASCETTA NYLON VERDE "MAURER" MM.390X4,6	PZ	100

FASCETTE DI CABLAGGIO



MAURER

Fascetta di cablaggio MAURER in nylon - riapribile e riutilizzabile - colore nero

CODICE	DESCRIZIONE	UM	Q.TÀ
• **097675**	FASCETTA NYLON NERO RIAPRIBILE MM.200X7,6	PZ	100
• **097676**	FASCETTA NYLON NERO RIAPRIBILE MM.300X7,6	PZ	100

FASCETTE STRINGITUBO



MAURER

Fascetta stringitubo MAURER con vite senza fine in acciaio zincato e nastro in acciaio inox AISI 201

CODICE	DESCRIZIONE	UM	Q.TÀ
• **087230**	FASCETTA MAURER VITE ZINC.NASTRO INOX 8-12	PZ	100
• **086906**	FASCETTA MAURER VITE ZINC.NASTRO INOX 10-16	PZ	100
• **086907**	FASCETTA MAURER VITE ZINC.NASTRO INOX 12-20	PZ	100
• **086908**	FASCETTA MAURER VITE ZINC.NASTRO INOX 16-25	PZ	100
• **086909**	FASCETTA MAURER VITE ZINC.NASTRO INOX 20-32	PZ	100
• **086910**	FASCETTA MAURER VITE ZINC.NASTRO INOX 25-40	PZ	50
• **086911**	FASCETTA MAURER VITE ZINC.NASTRO INOX 30-45	PZ	50
• **086912**	FASCETTA MAURER VITE ZINC.NASTRO INOX 32-50	PZ	50
• **086913**	FASCETTA MAURER VITE ZINC.NASTRO INOX 40-60	PZ	50
• **086914**	FASCETTA MAURER VITE ZINC.NASTRO INOX 50-70	PZ	25
• **086915**	FASCETTA MAURER VITE ZINC.NASTRO INOX 60-80	PZ	25

FASCETTE STRINGITUBO



MAURER

Fascetta stringitubo MAURER con vite senza fine in acciaio inox A304 e nastro in acciaio INOX A304

CODICE	DESCRIZIONE	UM	Q.TÀ
• **086916**	FASCETTA MAURER VITE E NASTRO INOX A304 10-16	PZ	50
• **086917**	FASCETTA MAURER VITE E NASTRO INOX A304 12-20	PZ	50
• **086918**	FASCETTA MAURER VITE E NASTRO INOX A304 16-25	PZ	50
• **086919**	FASCETTA MAURER VITE E NASTRO INOX A304 20-32	PZ	50
• **086920**	FASCETTA MAURER VITE E NASTRO INOX A304 25-40	PZ	50
• **086921**	FASCETTA MAURER VITE E NASTRO INOX A304 30-45	PZ	50
• **086922**	FASCETTA MAURER VITE E NASTRO INOX A304 32-50	PZ	50
• **086923**	FASCETTA MAURER VITE E NASTRO INOX A304 40-60	PZ	25
• **086924**	FASCETTA MAURER VITE E NASTRO INOX A304 50-70	PZ	25
• **086925**	FASCETTA MAURER VITE E NASTRO INOX A304 60-80	PZ	25
• **098694**	FASCETTA MAURER VITE E NASTRO INOX A304 70-90	PZ	25
• **098695**	FASCETTA MAURER VITE/NASTRO INOX A304 90-110	PZ	10
• **087238**	FASCETTA MAURER VITE/NASTRO INOX A304 100-120	PZ	10
• **098696**	FASCETTA MAURER VITE/NASTRO INOX A304 110-130	PZ	10
• **087239**	FASCETTA MAURER VITE/NASTRO INOX A304 120-140	PZ	10
• **098697**	FASCETTA MAURER VITE/NASTRO INOX A304 140-160	PZ	10
• **087240**	FASCETTA MAURER VITE/NASTRO INOX A304 150-170	PZ	10
• **087241**	FASCETTA MAURER VITE/NASTRO INOX A304 180-200	PZ	10

FASCETTE STRINGITUBO



Fascetta stringitubo VELINOX in acciaio INOX

CODICE	DESCRIZIONE	UM	Q.TÀ
105805	FASCETTA MM.8 AISI304 VELINOX 2X 10-18	PZ	100
105806	FASCETTA MM.8 AISI304 VELINOX 2BX 14-24	PZ	100
105807	FASCETTA MM.8 AISI304 VELINOX 3BX 17-29	PZ	100
105808	FASCETTA MM.8 AISI304 VELINOX 4BX 25-37	PZ	50
105809	FASCETTA MM.8 AISI304 VELINOX 5BX 33-53	PZ	50
105810	FASCETTA MM.8 AISI304 VELINOX 5ABX 40-60	PZ	50
105811	FASCETTA MM.8 AISI304 VELINOX 6BX 48-68	PZ	50
105812	FASCETTA MM.14 AISI304 VELINOX 2AX 14-22	PZ	50
105813	FASCETTA MM.14 AISI304 VELINOX 3X 17-29	PZ	50
105814	FASCETTA MM.14 AISI304 VELINOX 4AX 25-45	PZ	50
105815	FASCETTA MM.14 AISI304 VELINOX 5X 33-53	PZ	50
105816	FASCETTA MM.14 AISI304 VELINOX 6X 48-68	PZ	50

FASCETTE STRINGITUBO



Fascetta stringitubo VELOXBLOC in acciaio zincato altezza nastro 5 mm

CODICE	DESCRIZIONE	UM	Q.TÀ
105817	FASCETTA MM.5 VELOXBLOC 1 CHIUSUR. 7-11	PZ	100
105818	FASCETTA MM.5 VELOXBLOC 1A CHIUSUR.11-19	PZ	100

FASCETTE STRINGITUBO



Fascetta stringitubo VELOXBLOC in acciaio zincato altezza nastro 8 mm

CODICE	DESCRIZIONE	UM	Q.TÀ
105819	FASCETTA MM.8 VELOXBLOC 2 CHIUSUR.10-18	PZ	100
105820	FASCETTA MM.8 VELOXBLOC 2B CHIUSUR.14-24	PZ	100
105821	FASCETTA MM.8 VELOXBLOC 3B CHIUSUR.17-29	PZ	100
105822	FASCETTA MM.8 VELOXBLOC4AB CHIUSUR.25-45	PZ	50
105823	FASCETTA MM.8 VELOXBLOC 4B CHIUSUR.25-37	PZ	50
105824	FASCETTA MM.8 VELOXBLOC5AB CHIUSUR.40-60	PZ	50
105825	FASCETTA MM.8 VELOXBLOC 5B CHIUSUR.33-53	PZ	50
105826	FASCETTA MM.8 VELOXBLOC 6B CHIUSUR.48-68	PZ	50

FASCETTE STRINGITUBO



Fascetta stringitubo VELOXBLOC in acciaio zincato altezza nastro 14 mm

CODICE	DESCRIZIONE	UM	Q.TÀ
105827	FASCETTA MM.14 VELOXBLOC 2A CHIUS. 14-22	PZ	50
105828	FASCETTA MM.14 VELOXBLOC 3 CHIUS. 17-29	PZ	50
105829	FASCETTA MM.14 VELOXBLOC 4 CHIUS. 25-37	PZ	50
105830	FASCETTA MM.14 VELOXBLOC 4A CHIUS. 25-45	PZ	50
105831	FASCETTA MM.14 VELOXBLOC 5 CHIUS. 33-53	PZ	50
105832	FASCETTA MM.14 VELOXBLOC 5A CHIUS. 40-60	PZ	50
105833	FASCETTA MM.14 VELOXBLOC 6 CHIUS. 48-68	PZ	50
105834	FASCETTA MM.14 VELOXBLOC 7 CHIUS. 63-83	PZ	50
105835	FASCETTA MM.14 VELOXBLOC 8 CHIUS. 78-98	PZ	50
105836	FASCETTA MM.14 VELOXBLOC 9 CHIU. 93-113	PZ	50
105837	FASCETTA MM.14 VELOXBLOC 10 CHIU.108-128	PZ	50
105838	FASCETTA MM.14 VELOXBLOC 11 CHIU.123-143	PZ	50
105839	FASCETTA MM.14 VELOXBLOC 12 CHIU.138-158	PZ	50
105840	FASCETTA MM.14 VELOXBLOC 13 CHIU.153-173	PZ	50
105841	FASCETTA MM.14 VELOXBLOC 14 CHIU.166-188	PZ	50
105842	FASCETTA MM.14 VELOXBLOC 15 CHIU.183-203	PZ	50
105843	FASCETTA MM.14 VELOXBLOC 16 CHIU.198-218	PZ	50
105844	FASCETTA MM.14 VELOXBLOC 17 CHIU.213-233	PZ	50
105846	FASCETTA MM.14 VELOXBLOC 19 CHIU.243-263	PZ	25

FASCETTE STRINGITUBO



MAURER

Fascetta stringitubo pesante MAURER ad alta resistenza - vite in acciaio zincato e nastro in acciaio inox AISI 201

CODICE	DESCRIZIONE	UM	Q.TÀ
• **089157**	FASCETTA PESANTE"MAURER"ZINC.BIANCA MM.29- 31	PZ	50
• **089158**	FASCETTA PESANTE"MAURER"ZINC.BIANCA MM.32- 35	PZ	50
• **089159**	FASCETTA PESANTE"MAURER"ZINC.BIANCA MM.36- 39	PZ	50
• **089160**	FASCETTA PESANTE"MAURER"ZINC.BIANCA MM.40- 43	PZ	50
• **089161**	FASCETTA PESANTE"MAURER"ZINC.BIANCA MM.44- 47	PZ	25
• **089162**	FASCETTA PESANTE"MAURER"ZINC.BIANCA MM.48- 51	PZ	25
• **089163**	FASCETTA PESANTE"MAURER"ZINC.BIANCA MM.52- 55	PZ	25
• **089164**	FASCETTA PESANTE"MAURER"ZINC.BIANCA MM.56- 59	PZ	25
• **089165**	FASCETTA PESANTE"MAURER"ZINC.BIANCA MM.60- 63	PZ	25
• **089166**	FASCETTA PESANTE"MAURER"ZINC.BIANCA MM.64- 67	PZ	25
• **089167**	FASCETTA PESANTE"MAURER"ZINC.BIANCA MM.68- 73	PZ	25
• **089168**	FASCETTA PESANTE"MAURER"ZINC.BIANCA MM.74- 79	PZ	25
• **089169**	FASCETTA PESANTE"MAURER"ZINC.BIANCA MM.80- 85	PZ	25
• **089170**	FASCETTA PESANTE"MAURER"ZINC.BIANCA MM.86- 91	PZ	25
• **089171**	FASCETTA PESANTE"MAURER"ZINC.BIANCA MM.92- 97	PZ	25
• **089172**	FASCETTA PESANTE"MAURER"ZINC.BIANCA MM.98-103	PZ	25
• **089173**	FASCETTA PESANTE"MAURER"ZINC.BIANCA MM104-112	PZ	25
• **089174**	FASCETTA PESANTE"MAURER"ZINC.BIANCA MM113-121	PZ	25
• **089175**	FASCETTA PESANTE"MAURER"ZINC.BIANCA MM122-130	PZ	25
• **089176**	FASCETTA PESANTE"MAURER"ZINC.BIANCA MM131-139	PZ	10
• **089177**	FASCETTA PESANTE"MAURER"ZINC.BIANCA MM140-148	PZ	10
• **089178**	FASCETTA PESANTE"MAURER"ZINC.BIANCA MM144-161	PZ	10
• **089179**	FASCETTA PESANTE"MAURER"ZINC.BIANCA MM162-174	PZ	10
• **089180**	FASCETTA PESANTE"MAURER"ZINC.BIANCA MM175-187	PZ	10

FASCETTE STRINGITUBO



Fascetta stringitubo STAUBLI per fissaggio con tenaglia (senza viti) - in acciaio speciale zincato bicromato giallo

CODICE	DESCRIZIONE	UM	Q.TÀ
105874	COLLARE STRINGITUBO STAUBLI MM. 7- 9	PZ	1000
105875	COLLARE STRINGITUBO STAUBLI MM. 9-11	PZ	1000
105876	COLLARE STRINGITUBO STAUBLI MM. 11-13	PZ	500
105877	COLLARE STRINGITUBO STAUBLI MM. 13-15	PZ	500
105878	COLLARE STRINGITUBO STAUBLI MM. 15-18	PZ	500
105879	COLLARE STRINGITUBO STAUBLI MM. 17-20	PZ	250
105880	COLLARE STRINGITUBO STAUBLI MM. 20-23	PZ	200

GAFFETTE FISSACAVI



Gaffette fissacavi, in acciaio zincato galvanicamente, spessore lamiera 1,5 mm, foro di fissaggio diam. 6,5

CODICE	DESCRIZIONE	UM	Q.TÀ
108597	GAFFETTA CLIP SL110 MM. 10-11	PZ	100
108598	GAFFETTA CLIP SL112 MM. 12-13	PZ	100
108599	GAFFETTA CLIP SL116 MM. 16-17	PZ	100
108600	GAFFETTA CLIP SL120 MM. 19-20	PZ	100
108602	GAFFETTA CLIP SL122 MM. 21-22	PZ	100
108603	GAFFETTA CLIP SL126 MM. 25-26	PZ	100

MOLLE PER USO INDUSTRIALE



Molla di trazione in filo tondo zincato con occhielli alle estremità

CODICE	DESCRIZIONE	UM	Q.TÀ
105911	MOLLA DI TRAZIONE D.MM. 4,5 L. 19 TR1	PZ	100
105912	MOLLA DI TRAZIONE D.MM. 4,8 L. 35 TR2	PZ	100
105913	MOLLA DI TRAZIONE D.MM. 8,5 L. 34,5 TR3	PZ	100
105914	MOLLA DI TRAZIONE D.MM. 5 L. 40 TR8	PZ	100
105915	MOLLA DI TRAZIONE D.MM. 6,5 L. 60 TR9	PZ	100
105916	MOLLA DI TRAZIONE D.MM. 9,5 L. 24,5 TR11	PZ	25
105917	MOLLA DI TRAZIONE D.MM. 6 L. 52 TR14	PZ	25
105918	MOLLA DI TRAZIONE D.MM. 7,8 L. 46 TR17	PZ	100
105919	MOLLA DI TRAZIONE D.MM. 8,8 L. 37 TR21	PZ	50
105920	MOLLA DI TRAZIONE D.MM.10 L. 34,5 TR22	PZ	50
105921	MOLLA DI TRAZIONE D.MM. 9,5 L. 41 TR23	PZ	100
105922	MOLLA DI TRAZIONE D.MM.10 L. 46,5 TR24	PZ	100
105923	MOLLA DI TRAZIONE D.MM.12,6 L. 30 TR26	PZ	50
105924	MOLLA DI TRAZIONE D.MM.10,2 L. 40 TR27	PZ	50
105925	MOLLA DI TRAZIONE D.MM.11,8 L. 46 TR28	PZ	50
105926	MOLLA DI TRAZIONE D.MM.14,4 L. 63,2 TR29	PZ	100
105927	MOLLA DI TRAZIONE D.MM.14,5 L. 63 TR30	PZ	100
105928	MOLLA DI TRAZIONE D.MM.12 L. 78 TR37	PZ	100
105929	MOLLA DI TRAZIONE D.MM.12,5 L. 70 TR38	PZ	50
105930	MOLLA DI TRAZIONE D.MM.14,5 L. 87 TR39	PZ	50
105931	MOLLA DI TRAZIONE D.MM. 7,7 L. 55 TR43	PZ	50

105932	MOLLA DI TRAZIONE D.MM. 9 L. 65 TR44	PZ	25
105933	MOLLA DI TRAZIONE D.MM.26,5 L. 34 TR45	PZ	25
105934	MOLLA DI TRAZIONE D.MM.20,5 L. 85 TR46	PZ	100
105935	MOLLA DI TRAZIONE D.MM.16,5 L. 73,5 TR47	PZ	50
105936	MOLLA DI TRAZIONE D.MM.27 L. 53 TR48	PZ	25
105937	MOLLA DI TRAZIONE D.MM.22,8 L.115 TR49	PZ	50
105938	MOLLA DI TRAZIONE D.MM.14,8 L.115 TR50	PZ	100
105939	MOLLA DI TRAZIONE D.MM.12 L. 74 TR51	PZ	100
105940	MOLLA DI TRAZIONE D.MM.12 L. 80 TR52	PZ	100
105941	MOLLA DI TRAZIONE D.MM.16 L. 80 TR53	PZ	100
105942	MOLLA DI TRAZIONE D.MM.18 L. 80 TR54	PZ	100

MOLLE PER USO INDUSTRIALE



Molle di compressione in filo tondo zincato

CODICE	DESCRIZIONE	UM	Q.TÀ
105943	MOLLA DI COMPRESSIONE D. 4,1 L.10,5 CO1	PZ	100
105944	MOLLA DI COMPRESSIONE D. 4,5 L.21 CO3	PZ	100
105945	MOLLA DI COMPRESSIONE D. 5 L.35 CO4	PZ	100
105946	MOLLA DI COMPRESSIONE D. 6,8 L.37 CO5	PZ	100
105947	MOLLA DI COMPRESSIONE D. 8,5 L.35 CO6	PZ	50
105948	MOLLA DI COMPRESSIONE D. 6 L.18 CO7	PZ	100
105949	MOLLA DI COMPRESSIONE D. 7 L.32 CO8	PZ	100
105950	MOLLA DI COMPRESSIONE D.13,3 L.15 CO9	PZ	100
105951	MOLLA DI COMPRESSIONE D. 8,5 L.38 CO11	PZ	100
105952	MOLLA DI COMPRESSIONE D. 9,3 L.22 CO12	PZ	100
105953	MOLLA DI COMPRESSIONE D. 9 L.22 CO13	PZ	100
105954	MOLLA DI COMPRESSIONE D.12,3 L.24 CO14	PZ	100
105957	MOLLA DI COMPRESSIONE D.14,6 L.25 CO21	PZ	100
105958	MOLLA DI COMPRESSIONE D.11,7 L.37 CO22	PZ	100
105959	MOLLA DI COMPRESSIONE D.10,5 L.43,5 CO23	PZ	100
105960	MOLLA DI COMPRESSIONE D. 8,2 L.50 CO25	PZ	100
105961	MOLLA DI COMPRESSIONE D. 9,2 L.58 CO26	PZ	100
105962	MOLLA DI COMPRESSIONE D. 9 L.83 CO27	PZ	100
105963	MOLLA DI COMPRESSIONE D.11,2 L.90 CO28	PZ	100
105964	MOLLA DI COMPRESSIONE D.14,5 L.22 CO29	PZ	50
105965	MOLLA DI COMPRESSIONE D.11,5 L.53 CO31	PZ	100
105966	MOLLA DI COMPRESSIONE D.16,8 L.31 CO32	PZ	100
105967	MOLLA DI COMPRESSIONE D.15 L.58 CO33	PZ	100
105968	MOLLA DI COMPRESSIONE D. 9 L.68 CO34	PZ	50
105969	MOLLA DI COMPRESSIONE D.22,5 L.35 CO39	PZ	25
105970	MOLLA DI COMPRESSIONE D.22,8 L.22 CO40	PZ	100
105971	MOLLA DI COMPRESSIONE D.15 L.45 CO41	PZ	100
105972	MOLLA DI COMPRESSIONE D.16 L.60 CO42	PZ	50
105973	MOLLA DI COMPRESSIONE D.29,5 L.13 CO44	PZ	25
105974	MOLLA DI COMPRESSIONE D.14,7 L.43 CO46	PZ	50
105975	MOLLA DI COMPRESSIONE D.16,5 L.76 CO47	PZ	100
105976	MOLLA DI COMPRESSIONE D.13,2 L.90 CO48	PZ	100
105977	MOLLA DI COMPRESSIONE D.27,5 L.30 CO49	PZ	25
105978	MOLLA DI COMPRESSIONE D.29,2 L.40 CO50	PZ	50
105979	MOLLA DI COMPRESSIONE D.30 L.39 CO52	PZ	25
105980	MOLLA DI COMPRESSIONE D.14,5 L.37 CO53	PZ	100
105981	MOLLA DI COMPRESSIONE D.33 L.75 CO54	PZ	50

SPIRALI ELICOIDALI RECUPERO FILETTI



Spirali elicoidali in acciaio per recupero filetti rovinati (HELI-COIL)

CODICE	DESCRIZIONE	UM	Q.TÀ
106110	HELI-COIL PASSANTI METRICI MM. 4X0,7 X 6	PZ	⌂1
106112	HELI-COIL PASSANTI METRICI MM. 5X0,8 X 5	PZ	⌂1
106113	HELI-COIL PASSANTI METRICI MM.5X0,8X 7,5	PZ	⌂1
106114	HELI-COIL PASSANTI METRICI MM. 5X0,8 X10	PZ	⌂1
106115	HELI-COIL PASSANTI METRICI MM. 6X1 X 6	PZ	⌂1
106116	HELI-COIL PASSANTI METRICI MM. 6X1 X 9	PZ	⌂1
106118	HELI-COIL PASSANTI METRICI MM. 8X1,25X 8	PZ	⌂1
106119	HELI-COIL PASSANTI METRICI MM. 8X1,25X12	PZ	⌂1
106121	HELI-COIL PASSANTI METRICI MM.10X1,5 X10	PZ	⌂1
106122	HELI-COIL PASSANTI METRICI MM.10X1,5 X20	PZ	⌂1
106123	HELI-COIL PASSANTI METRICI MM.12X1,75X12	PZ	⌂1

UTENSILI PER HELI-COIL



Maschio per inserimento spirale per recupero filetti

CODICE	DESCRIZIONE	UM	Q.TÀ
106128	MASCHIO PER HELI-COIL MM. 5X 0,8	PZ	⌂1
106129	MASCHIO PER HELI-COIL MM. 6X 1	PZ	⌂1
106131	MASCHIO PER HELI-COIL MM. 8X 1,25	PZ	⌂1
106133	MASCHIO PER HELI-COIL MM. 10X 1,50	PZ	⌂1
106135	MASCHIO PER HELI-COIL MM. 12X 1,75	PZ	⌂1

UTENSILI PER HELI-COIL



Attrezzo per la posa di HELI-COIL

CODICE	DESCRIZIONE	UM	Q.TÀ
106140	ATTREZZO COMPLETO NR.1 X HELI-COIL MM. 5	PZ	⌂1
106141	ATTREZZO COMPLETO NR.2 X HELI-COIL MM. 6	PZ	⌂1
106142	ATTREZZO COMPLETO NR.2 X HELI-COIL MM. 8	PZ	⌂1
106143	ATTREZZO COMPLETO NR.3 X HELI-COIL MM.10	PZ	⌂1
106144	ATTREZZO COMPLETO NR.3 X HELI-COIL MM.12	PZ	⌂1

SALDATRICI INVERTER



YAMATO

Saldatrice inverter YAMATO monofase - mod. WKS 145 - MMA regolazione 10-120A - 230V - per elettrodi da diam. 1,6 a 3,2 mm - basico, rutile, inox, cellulosico - fattore di servizio nominale AMP-% 120-20% - classe di isolamento H - grado di protezione IP21S - con ventola e protezione termica - potenza assorbita 5,2 KVA - accessori: maschera, pinza porta elettrodo e morsetto a massa, spazzola con martellina - LxPxH: 260x130x196 - 4 kg

CODICE	DESCRIZIONE	UM	Q.TÀ
• **098481**	SALDATRICE INVERTER "YAMATO" WKS 145 120A	PZ	1

SALDATRICI INVERTER



YAMATO

Saldatrice inverter YAMATO mod. TIG-160X - processo di saldatura ad arco DC TIG MMA per saldare tutti i tipi di metalli - 230V - 50/60HZ - tensione a vuoto max: 60V - 5 KVA - MMA regolazione: 25-160A - elettrodi: diam. 1,6-4,0 mm - fattore di servizio nominale: AMP-% 160-25% - grado di protezione: IP21S - grado di isolamento: H - controllo di uscita a corrente costante (CC), - regolazione continua della corrente di saldatura su larga scala - processo di saldatura ad arco DC TIG MMA per saldare tutti i tipi di metalli - accessori: torcia TIG, maschera, pinza porta elettrodo e morsetto a massa, spazzola con martellina - LxPxH: 510x240x360 mm - 5,9 kg

CODICE	DESCRIZIONE	UM	Q.TÀ
• **051713**	SALDATRICE INVERTER YAMATO"TIG160X 230V C/ACC	PZ	1

SALDATRICI INVERTER



YAMATO

Saldatrice inverter YAMATO monofase - mod. WKS 165 - MMA regolazione 10-140A - 230V - per elettrodi da diam. 1,6-4,0 mm - basico, rutile, inox, cellulosico - fattore di servizio nominale AMP-% 140-20% - classe di isolamento H - grado di protezione IP21S - con ventola e protezione termica - potenza assorbita 6 KVA - accessori: maschera, pinza porta elettrodo e morsetto a massa, spazzola con martellina - LxPxH 285x140x205 - 4,5 kg

CODICE	DESCRIZIONE	UM	Q.TÀ
• **098482**	SALDATRICE INVERTER "YAMATO" WKS 165 140A	PZ	1

SALDATRICI INVERTER



STEL

Saldatrice inverter MAX161 DGT monofase 230/240 V - frequenza 50/60 Hz - 150 A - display digitale - possibilità di saldare a TIG con innesco LIFT con pulsante dedicato sul pannello frontale - ridotte dimensioni e plastiche autoestinguenti - cavo di massa e cavo porta elettrodo 16 mmq - grado di protezione IP23 - classe di isolamento H - temperatura di lavoro 40°C - classe di idoneità "S" - 5,7 Kg

CODICE	DESCRIZIONE	UM	Q.TÀ
113131	SALDATRICE INVERTER V.230/240 KIT BORSA	PZ	1

SALDATRICI INVERTER



YAMATO

Saldatrice inverter YAMATO monofase - mod. WKS 205 - MMA regolazione 10-180A - 230V - fattore di servizio nominale AMP-% 140-20% - per elettrodi da 1,6 a 5,0 mm - basico, rutile, inox, cellulosico - classe di isolamento H - grado di protezione IP21S - con ventola e protezione termica - potenza assorbita 7 KVA - accessori: maschera, pinza porta elettrodo e morsetto a massa, spazzola con martellina - LxPxH: 306x139x200 mm - 4,6 kg

CODICE	DESCRIZIONE	UM	Q.TÀ
• **051712**	SALDATRICE INVERTER "YAMATO" WKS 205 180A	PZ	1

SALDATRICI INVERTER



STEL

Saldatrice STEL serie MAX con tecnologia INVERTER - struttura compatta, elevate prestazioni - grazie ad un cuore elettronico e ad un display intuitivo consente di settare i parametri di saldatura sulla base dell'elettrodo scelto - è possibile saldare l'elettrodo da 3,25 mm - sistema di alimentazione ausiliaria elettronico (non trasformatore tradizionale) che permette di gestire tutte le tensioni di alimentazioni - TIG a striscio con l'apposita torcia - tensione di alimentazione:230/240 V- tensione a vuoto: 75 V - 5-150 A - IP 23 - classe di isolamento: H-Raffreddamento: Air - temperatura di lavoro:40°C - 5,5 Kg

CODICE	DESCRIZIONE	UM	Q.TÀ
114329	SALDATRICE INVERTER 130A 230/240V	PZ	1

KIT PER SALDATRICI INVERTER



STEL

kit cavi per saldatrice STEL modello MAX161

CODICE	DESCRIZIONE	UM	Q.TÀ
114330	KIT CAVI 16MMQ PER MAX161	PZ	1

SALDATRICI INVERTER A FILO



YAMATO

Saldatrice inverter a filo YAMATO mod. MIG-140S - funzione: INVERTER-MIG/MAG/MMA + funzione per saldare l'alluminio - regolazione automatica della corrente - fattore di servizio nominale AMP-% 140-60% - tensione 230V - frequenza: 50HZ - tensione a vuoto max: 54V - potenza assorbita nominale: 5,3 KVA - regolazione MIG: 50-140A - regolazione MMA: 50-120A - filo 0,6-1,0 mm - elettrodi: diam. 1,6-4,0 mm - grado di protezione: IP21S - isolamento: H - accessori: maschera, pinza porta elettrodo e morsetto a massa, spazzola con martellina - LxPxH 500x265x310 mm - 9,2 kg

CODICE	DESCRIZIONE	UM	Q.TÀ
• **080609**	SALDATRICE INVERTER YAMATO"MIG140S 230V C/ACC	PZ	1

SALDATRICI A FILO - ACCESSORI



Kit per saldatura per saldatrici MAXIMA 130 e BIMAX 132

CODICE	DESCRIZIONE	UM	Q.TÀ
106151	KIT X SALDAT.MAXIMA 130-BIMAX132 BOMB.A PERD.	PZ	1

SALDATRICI A FILO - ACCESSORI



Bombola a perdere per CO2 per saldatrici BIMAX

CODICE	DESCRIZIONE	UM	Q.TÀ
106152	BOMBOLA CO2 A PERDERE 019002 X "MINIMAX"	PZ	12

SALDATRICI A FILO - ACCESSORI



Bombola a perdere per ARGON per saldatrici BIMAX

CODICE	DESCRIZIONE	UM	Q.TÀ
106153	BOMBOLA ARGON A PERDERE 019004 X "MINIMAX"	PZ	12

SALDATRICI A FILO - ACCESSORI



Bombola a perdere per CO2-ARGON per saldatrici BIMAX

CODICE	DESCRIZIONE	UM	Q.TÀ
106154	BOMBOLA CO2-ARGON A PERDERE X "MINIMAX"	PZ	12

PINZE PORTAELETTRODI



Pinza portaelettrodi PARVA2 per elettrodi max. 3,2 mm - per cavo 25 mmq - corpo in ottone pressofuso e rivestimenti isolanti in materiali termoindurenti, non infiammabili e anticalore -serraggio cavo mediante grani a cava esagonale - molla a compressione isolata - leva in ottone pressofuso isolata con materiale termoindurente -fissaggio elettrodo in 9 posizioni

CODICE	DESCRIZIONE	UM	Q.TÀ
106220	PINZA PORTAELETTRODI MM.2-3,2 "PARVA 2" CE	PZ	1

PINZE PORTAELETTRODI



Pinza portaelettrodi PERFECTA3 per elettrodi max. 4 mm - per cavo 35 mmq - corpo in ottone pressofuso e rivestimenti isolanti in materiali termoindurenti, non infiammabili e anticalore - serraggio cavo mediante grani a cava esagonale - molla a compressione isolata - leva in ottone pressofuso isolata con materiale termoindurente - fissaggio elettrodo in 9 posizioni

CODICE	DESCRIZIONE	UM	Q.TÀ
106221	PINZA PORTAELETTRODI MM.2,5-4 "PERFECTA 3"CE	PZ	1

PINZE PORTAELETTRODI



Pinza portaelettrodi PERFECTA5 per elettrodi max. 5 mm - per cavo 50 mmq

CODICE	DESCRIZIONE	UM	Q.TÀ
106222	PINZA PORTAELETTRODI MM.3,2-5 "PERFECTA 5"CE	PZ	1

PINZE PER MASSA



Pinza per massa NEVADA2 per cavo max. 35 mm - 200 Ampere 60%, 250 Ampere 35% - in lamiera stampata in acciaio elettrozincato
- contatti in ottone ramato e treccia in rame
- serraggio del cavo con lamella in rame avvolgifili e serracavo in acciaio ramato

CODICE	DESCRIZIONE	UM	Q.TÀ
106225	PINZA PER MASSA 200A CE NEVADA 2	PZ	1

PINZE PER MASSA



Pinza per massa NEVADA3 per cavo max. 70 mm - 300 Ampere 60%, 400 Ampere 35% - in lamiera di acciaio stampato elettrozincato
- contatti in ottone ramato e treccia in rame
- serraggio del cavo con lamella in rame avvolgifili e serracavo in acciaio ramato

CODICE	DESCRIZIONE	UM	Q.TÀ
106226	PINZA PER MASSA 300A CE NEVADA 3	PZ	1

PINZE PER MASSA



Pinza per massa NEVADA5 per cavo max. 95 mm - 500 Ampere 35%

CODICE	DESCRIZIONE	UM	Q.TÀ
106227	PINZA PER MASSA 500A CE NEVADA 5	PZ	1

CONNETTORI CAVI SALDATRICI



Connettore maschio TEXAS per cavi di saldatrici

CODICE	DESCRIZIONE	UM	Q.TÀ
106231	CONNETTORE MASCHIO X CAVI SALDAT.CE 25 CX0520	PZ	1
106232	CONNETTORE MASCHIO X CAVI SALDAT.CE 50 CX0522	PZ	1

CAVI RAME PER SALDATRICI



Cavo in rame rivestito per saldatrici

CODICE	DESCRIZIONE	UM	Q.TÀ
106233	CAVO SALDAT.SARPREEN MM.16 96A"CE"MT.25 CAV63	MT	25
106234	CAVO SALD.SARPREEN MM.25 150A"CE"MT.25 CAV65	MT	25
106235	CAVO SALD.SARPREEN MM.35 210A"CE"MT.25 CAV67	MT	25
106236	CAVO SALD.SARPREEN MM.50 300A"CE"MT.25 CAV69	MT	25

ELETTRODI PER SALDATURA



Elettrodo scorrevole SUPERCITO S rivestimento rutile per acciaio al carbonio

CODICE	DESCRIZIONE	UM	Q.TÀ
111997	ELETTRODO SUPERCITO S MM. 2,50	PZ	240
111998	ELETTRODO SUPERCITO S MM. 3,20	PZ	130

ELETTRODI PER SALDATURA



Elettrodo scorrevole OK 43.39 rivestimento rutile per acciaio al carbonio

CODICE	DESCRIZIONE	UM	Q.TÀ
109117	ELETTRODO RUTILICO OK 43.39X300 DIAM. MM.2,00	PZ	380

ELETTRODI PER SALDATURA



MAURER

Elettrodo scorrevole MAURER rivestimento rutile F4.1 - per acciaio al carbonio - blister da 50 pz

CODICE	DESCRIZIONE	UM	Q.TÀ
081085	BL.50 ELETTRODI "MAURER" SCORREVOLI F4/1 MM.2	PZ	15
081086	BL.50 ELETTRODI"MAURER"SCORREVOLI F4/1 MM.2,5	PZ	15

ELETTRODI PER SALDATURA



MAURER

Elettrodo scorrevole MAURER rivestimento rutile per acciaio al carbonio

CODICE	DESCRIZIONE	UM	Q.TÀ
081159	ELETTRODI "MAURER" SCORREVOLI F4/1 MM.1,6	PZ	500
081160	ELETTRODI "MAURER" SCORREVOLI F4/1 MM. 2	PZ	400
081161	ELETTRODI "MAURER" SCORREVOLI F4/1 MM. 2,5	PZ	275
081162	ELETTRODI "MAURER" SCORREVOLI F4/1 MM. 3,2	PZ	125

ELETTRODI PER SALDATURA



Elettrodo a rivestimento cellulosico CITOFLEX per tubazioni acciaio

CODICE	DESCRIZIONE	UM	Q.TÀ
106254	ELETTRODO CITOFLEX MM. 2,50	PZ	275
106255	ELETTRODO CITOFLEX MM. 3,25	PZ	175
106257	ELETTRODO CITOFLEX 55 MM. 2,50	PZ	⌂ 300

ELETTRODI PER SALDATURA



Elettrodo a rivestimento basico CITOBASICO per acciaio al carbonio

CODICE	DESCRIZIONE	UM	Q.TÀ
110632	ELETTRODO BASICO OK 48.50 MM.2	PZ	182

ELETTRODI PER SALDATURA



Elettrodo a rivestimento basico CITOBASICO per acciaio al carbonio

CODICE	DESCRIZIONE	UM	Q.TÀ
106261	ELETTRODO CITOBASICO MM. 2,50 MM. 350	PZ	120
106262	ELETTRODO CITOBASICO MM. 3,25	PZ	80

ELETTRODI PER SALDATURA



MAURER

Elettrodo MAURER con rivestimento basico B5.2 per acciaio al carbonio

CODICE	DESCRIZIONE	UM	Q.TÀ
081167	ELETTRODI "MAURER" BASICI B5/2 MM. 2	PZ	350
081168	ELETTRODI "MAURER" BASICI B5/2 MM. 2,5	PZ	200
081169	ELETTRODI "MAURER" BASICI B5/2 MM. 3,2	PZ	120

ELETTRODI PER SALDATURA



Elettrodo inossidabile rivestimento rutile CITOXID R308L per acciaio INOX

CODICE	DESCRIZIONE	UM	Q.TÀ
106267	ELETTRODO CITOXID R 308L MM. 2	PZ	129
106268	ELETTRODO CITOXID R 308L MM. 2,50	PZ	80

ELETTRODI PER SALDATURA



Elettrodo per alluminio e relative leghe

CODICE	DESCRIZIONE	UM	Q.TÀ
111852	ELETTRODO PER ALLUM.ART.OK AISI 12 2,4X350	PZ	230

ELETTRODI PER SALDATURA



Elettrodi speciali per ghisa

CODICE	DESCRIZIONE	UM	Q.TÀ
108968	ELETTRODO X GHISA ART.OK92.18 MM.2,5X300	PZ	41

ELETTRODI PER SALDATURA



Elettrodo al tungsteno toriato per saldatura TIG di acciaio al carbonio e inox

CODICE	DESCRIZIONE	UM	Q.TÀ
106276	ELETTRODO TIG TORIATO 2% ROSSO MM. 2,4	PZ	10

FILI PER SALDATURA CO2



Filo per saldatura CO2 di acciaio al carbonio - bobina 0,8 Kg

CODICE	DESCRIZIONE	UM	Q.TÀ
106277	BOBINA FILO ACCIAIO RAMATO MM.0,6 KG.0,8	PZ	6
106280	BOBINA FILO ACCIAIO INOX MM. 0,8 KG. 0,5	PZ	6
106290	BOBINA FILO ALLUMINIO MM. 0,8 KG.0,45	PZ	6

FILI PER SALDATURA CO2



Filo ramato per saldatura CO2 di acciaio al carbonio - bobina piccola

CODICE	DESCRIZIONE	UM	Q.TÀ
106278	FILO SALDARE CO2 MM.0,6 BOBINA KG.5 CIRCA	KG	5
106279	FILO SALDARE CO2 MM.0,8 BOBINA KG.5 CIRCA	KG	5

FILI PER SALDATURA CO2



Filo per saldatura CO2 di acciaio INOX - bobina piccola da kg.15

CODICE	DESCRIZIONE	UM	Q.TÀ
106281	FILO SALDARE INOX AISI 308 MM. 0,8	KG	15
106282	FILO SALDARE INOX AISI 308 MM. 1	KG	15

FILI PER SALDATURA CO2



Filo ramato spira/spira per saldatura CO2 di acciaio al carbonio - bobina normale foro 52 mm da kg.16

CODICE	DESCRIZIONE	UM	Q.TÀ
107678	FILO SAL.BO.KG16 SP.SP.SCHW CO2 FORO52 MM.0,8	KG	16
107679	FILO SAL.BO.KG16 SP.SP.SCHW CO2 FORO52 MM.1	KG	16
107680	FILO SAL.BO.KG16 SP.SP.SCHW CO2 FORO52 MM.1,2	KG	16

FILI PER SALDATURA



Filo SG2 pieno per saldatura MIG degli acciai comuni sotto protezione di gas - classificazione AWS A5.18 ER70S-6

CODICE	DESCRIZIONE	UM	Q.TÀ
111984	FILO SALD. KG15 SPIRA SG2 MM.1 CEST.MET.BS300	KG	⌂ 1

FILI ANIMATI PER SALDATURA



Filo animato per saldatura in bobine

CODICE	DESCRIZIONE	UM	Q.TÀ
106291	BOBINA DA KG.0,8 FILO ANIMATO MM. 0,9	PZ	6
106292	BOBINA DA KG. 0,8 FILO ANIMATO MM. 1,2	PZ	6

ADATTATORI PER BOBINE FILO



Adattatore per filo in bobina diam. 300 a diam. 52

CODICE	DESCRIZIONE	UM	Q.TÀ
106286	ADATTATORE P/CESTELLI K300	PZ	1

SALDATORI ELETTRICI



YAMATO

Saldatore elettrico a stilo YAMATO - punta diritta - comprensivo di supporto

CODICE	DESCRIZIONE	UM	Q.TÀ
• **091944**	SALDATORE ELETTRICO YAMATO PUNTA DIRITTA 40W	PZ	50

SALDATORI ELETTRICI



YAMATO

Saldatore elettrico a stilo YAMATO - punta curva - comprensivo di supporto

CODICE	DESCRIZIONE	UM	Q.TÀ
• **091945**	SALDATORE ELETTRICO YAMATO PUNTA CURVA 60W	PZ	50
• **091946**	SALDATORE ELETTRICO YAMATO PUNTA CURVA 80W	PZ	50
• **091947**	SALDATORE ELETTRICO YAMATO PUNTA CURVA 100W	PZ	50

SALDATORI ELETTRICI



YAMATO

Saldatore istantaneo a pistola elettrico YAMATO - 100W - con 2 punte di ricambio, 1 rocchetto filo di stagno e 1 pasta disossidante - fornito in valigetta di plastica

CODICE	DESCRIZIONE	UM	Q.TÀ
• **091949**	SALDATORE ISTANT.A PISTOLA YAMATO 100W C/VAL.	PZ	10

SALDATORI ELETTRICI



YAMATO

Saldatore elettrico istantaneo a pistola YAMATO - con 1 punta di ricambio, 1 rocchetto filo di stagno e 1 pasta disossidante - fornito in blister - 100 W

CODICE	DESCRIZIONE	UM	Q.TÀ
• **091950**	SALDATORE ISTANTANEO A PISTOLA YAMATO 100W	PZ	20

PIROGRAFI/SALDATORI



YAMATO

Pirografo/saldatore YAMATO per decorare legno, pelli, cuoio ecc. - 30W - dotato di 6 punte - comprensivo di supporto

CODICE	DESCRIZIONE	UM	Q.TÀ
• **091948**	PIROGRAFO/SALDATORE YAMATO C/6 PUNTE 30W	PZ	50

STAGNO IN FILO PER SALDARE



Filo in stagno al 50%, in bobine

CODICE	DESCRIZIONE	UM	Q.TÀ
106305	FILO DI STAGNO 50% GR. 500 MM.1	PZ	1
106306	FILO DI STAGNO 50% GR. 30 MM.2	PZ	50
106307	FILO DI STAGNO 50% GR. 500 MM.2	PZ	1

STAGNO IN VERGHE PER SALDARE



Stagno preparato in verghe per saldatura

CODICE	DESCRIZIONE	UM	Q.TÀ
106309	STAGNO IN VERGHE PREPARATO AL 33%	KG	1
106310	STAGNO IN VERGHE PREPARATO AL 40%	KG	1
106311	STAGNO IN VERGHE L.S. AL 50%	KG	1

BARRETTE PER SALDATURA



ILOMAT

Barrette in ferro per saldatura ossiacetilenica

CODICE	DESCRIZIONE	UM	Q.TÀ
106295	BARRETTE FERRO X SALDATURA MM. 3	KG	10

CANNELLI A GAS



MAURER

Cannello MAURER per saldatura con rubinetto, mazzetta rame e bruciatore - dotato di mascherina parafiamma - L 32 cm

CODICE	DESCRIZIONE	UM	Q.TÀ
• **094342**	CANNELLO SALDAT"MAURER"C/BRUC+MAZZA RAME+MASC	PZ	12

CANNELLI A GAS



MAURER

Cannello da riscaldo a leva lunga MAURER con rubinetto - completo di bruciatore e rubinetto

CODICE	DESCRIZIONE	UM	Q.TÀ
• **094340**	CANNELLO RISCAL.C/RUB.CM.41 MAURER BRUC.MM.22	PZ	20
• **094341**	CANNELLO RISCAL.C/RUB.CM.43 MAURER BRUC.MM.45	PZ	12

CANNELLI A GAS



MAURER

Cannello da riscaldo MAURER - con leva, completo di bruciatore e rubinetto

CODICE	DESCRIZIONE	UM	Q.TÀ
• **094336**	CANNELLO C/LEVA+RUB.CM.43 MAURER C/BRUC.MM.45	PZ	12
• **094337**	CANNELLO C/LEVA+RUB.CM.63 MAURER C/BRUC.MM.45	PZ	12
• **094338**	CANNELLO C/LEVA+RUB.CM.65 MAURER C/BRUC.MM.60	PZ	12
• **094339**	CANNELLO C/LEVA+RUB.CM.91 MAURER C/BRUC.MM.60	PZ	12

CANNELLI A GAS



MAURER

Kit cannello da riscaldo MAURER con accensione piezoelettrica - bruciatore 60 mm - con leva - 5 m di tubo in gomma - lungo 65 cm

CODICE	DESCRIZIONE	UM	Q.TÀ
• **099357**	KIT CANNELLO RISCAL.C/LEVA"MAURER"+TUBO 5MT	PZ	12

CANNELLI A GAS



MAURER

Kit per saldatura MAURER composto da cannello con leva rapida - rubinetto completo di bruciatore 60 mm - 9,5 m di tubo in gomma - con regolatore alta pressione

CODICE	DESCRIZIONE	UM	Q.TÀ
• **094348**	KIT CANNEL.CM.66 MAURER C/BRUC.MM.60+TUBO+REG	ST	6

GUARNIZIONI PER REGOLATORI GPL



Guarnizione in granella di sughero fine e gomma per regolatori GPL

CODICE	DESCRIZIONE	UM	Q.TÀ
113036	GUARNIZIONE SUGHERO/GOMMA PER REGOLATORI GPL	PZ	100

RACCORDI PORTAGOMMA PER BOMBOLE



MAURER

Raccordo portagomma MAURER - in ottone, per bombole

CODICE	DESCRIZIONE	UM	Q.TÀ
• **055541**	RACCORDO PORTAGOMMA IN OTTONE X BOMBOLE	PZ	10

SALDATORI A GAS



MAURER

Saldatore multiuso a cartuccia MAURER - accensione tradizionale a fiammifero - fiamma fino a 1.650° C - materiale termoplastico

CODICE	DESCRIZIONE	UM	Q.TÀ
• **093313**	SALDATORE GAS A CARTUCCIA "MAURER"MAT.TERMOP.	PZ	12

SALDATORI A GAS



MAURER

Saldatore multiuso a cartuccia MAURER - accensione piezoelettrica - fiamma fino a 1650° C - materiale termoplastico

CODICE	DESCRIZIONE	UM	Q.TÀ
• **093314**	SALDATORE GAS A CART+PIEZO"MAURER"MAT.TERMOP.	PZ	12

SALDATORI A GAS



MAURER

Saldatore multiuso a cartuccia MAURER - accensione piezoelettrica - fiamma fino a 1650° C - base in metallo

CODICE	DESCRIZIONE	UM	Q.TÀ
• **096165**	SALDATORE GAS A CART+PIEZO"MAURER" IN METALLO	PZ	12

REGOLATORI DI PRESSIONE



Regolatore per alta pressione a taratura variabile da 0-4 bar - con portagomma 8 mm

CODICE	DESCRIZIONE	UM	Q.TÀ
051579	REGOLATORE ALTA PRES.I210 TARAT.VARIA.0-4 BAR	PZ	50

REGOLATORI DI PRESSIONE



Regolatore per bassa pressione per uso domestico - taratura fissa - con portagomma 8 mm

CODICE	DESCRIZIONE	UM	Q.TÀ
051578	REGOLATORE BASSA PRES.I202 USO DOM.TARA.FISSA	PZ	50

ACCENDINI E ACCESSORI



Accendino a tazza per accensione cannello art. MSL-1960

CODICE	DESCRIZIONE	UM	Q.TÀ
113995	ACCENDINO A TAZZA ART. MSL-1960	PZ	1

ACCENDINI E ACCESSORI



Pietrina per accendino a tazza (art. MSL-1960)

CODICE	DESCRIZIONE	UM	Q.TÀ
113994	PIETRINA PER ACCEND.A TAZZA ART. MRF-1965	PZ	12

RACCORDI PER BOMBOLE



MAURER

Raccordo MAURER a tre vie - in ottone, per bombole

CODICE	DESCRIZIONE	UM	Q.TÀ
• **055540**	RACCORDO IN OTTONE A TRE VIE X BOMBOLE	PZ	10

DISOSSIDANTI PER SALDATURA



Pasta disossidante per saldature a stagno

CODICE	DESCRIZIONE	UM	Q.TÀ
106410	PASTA X STAGNATURE PRATIC-SALD GR. 130	PZ	40

ANTIADESIVI PER SALDATURA



MAURER PLUS

Spray distaccante e antiadesivo MAURER PLUS - prodotto tecnico con classificazione ai sensi del regolamento (CE) N. 1272/2008

CODICE	DESCRIZIONE	UM	Q.TÀ
080719	ANTIADESIVO PER SALDATURA MPLUS 300 ML	PZ	12

MASCHERE PER SALDATURA



Maschera a mano per saldatura - tipo diritto - materiale ininfiammabile

CODICE	DESCRIZIONE	UM	Q.TÀ
106428	MASCHERA X SALDARE TIPO DIRITTO MF/2	PZ	100

MASCHERE PER SALDATURA



Maschera a mano per saldatura - tipo curvo - materiale ininfiammabile

CODICE	DESCRIZIONE	UM	Q.TÀ
106429	MASCHERA X SALDARE TIPO CURVO MF/4	PZ	100

MASCHERE PER SALDATURA



Maschera a mano per saldatura - tipo curvo rinforzato - materiale ininfiammabile

CODICE	DESCRIZIONE	UM	Q.TÀ
106430	MASCHERA X SALDARE CURVA RINFORZATA MF/5	PZ	38

MASCHERE PER SALDATURA



Maschera per saldatura - tipo a casco - materiale ininfiammabile

CODICE	DESCRIZIONE	UM	Q.TÀ
106431	MASCHERA PER SALDARE TIPO A CASCO MF/6	PZ	50

MASCHERE PER SALDATURA



Maschera P950 TURBO auto oscurante ad alte prestazioni - 4 sensori per l'oscuramento - regolazioni esterne - peso 500 gr - area visibile 60x100 mm - grado di chiarezza DIN 4 - grado di oscuramento DIN 9-13 - protezione UV/IR DIN 16 - tempo di reazione da chiaro a scuro < 0,3 ms - ritardo da scuro a chiaro 0,1-1 s.

CODICE	DESCRIZIONE	UM	Q.TÀ
112620	MASCHERA P950 TURBO 4 SENSORI DIN 9-13	PZ	1
112621	VETRO PROTEZ. ESTERNA MASCHERA P950 TURBO	PZ	10
112622	VETRO PROTEZ. INTERNA MASCHERA P950 TURBO	PZ	5

MASCHERE PER SALDATURA



Maschera TIGER TOP auto oscurante ad alte prestazioni - 4 sensori per l'oscuramento - regolazioni esterne - sistema true color: visione a colori reali - peso 510 gr - area visibile 97x47 mm - grado di chiarezza DIN 4 - grado di oscuramento DIN 5-13 - protezione UV/IR DIN 15 - tempo di reazione da chiaro a scuro < 0,08 ms - ritardo da scuro a chiaro 0,1-0,9 s.

CODICE	DESCRIZIONE	UM	Q.TÀ
112624	MASCHERA TIGERTOP 4 SENSORI DIN 9-13	PZ	1
112625	VETRO PROTEZ. ESTERNA MASCHERA TIGER TOP	PZ	10
112626	VETRO PROTEZ. INTERNA MASCHERA TIGER TOP	PZ	5

MASCHERE PER SALDATURA



MAURER PLUS

Maschera a saldare elettronica MAURER PLUS - con filtro a cristalli liquidi LCD - zona visiva 92x42 mm - classe ottica: 1 / 2 / 1 / 2 - grado stato chiaro: DIN4 - grado stato scuro: DIN 9~13 - tempo di accensione: 1/25000s chiaro-scuro, scuro a chiaro 0,1-1,0s - controllo oscuramento: regolabile variabile con manopola esterna - power On/Off: automatico - UV/IR Protection: DIN16 - alimentazione: a celle solari e 2 batterie al litio CR2032 - con allarme batteria scarica - test autoscuramento - sensori luce - funzione molatura - temperature d'utizzo: -5°C~+55°C - peso: 480g - adatta alla saldatura TIG, MIG-MAG, MMA, Plasma

CODICE	DESCRIZIONE	UM	Q.TÀ
• **095128**	MASCH.SALD.ELETTR"MPLUS"FILT.LCD REG.9-13 DIN	PZ	6
• **061619**	VETRO RICAMBIO INTERNO X MASCH.SALD.FI95128	PZ	20
• **061620**	VETRO RICAMBIO ESTERNO X MASCH.SALD.FI95128	PZ	20

VETRI PER MASCHERE



Vetro incolore per maschere saldatura

CODICE	DESCRIZIONE	UM	Q.TÀ
106435	VETRO BIANCO PER MASCHERE 75X98 "CE"LVC000022	PZ	100

VETRI PER MASCHERE



Vetro inattinico speculare per maschere saldatura

CODICE	DESCRIZIONE	UM	Q.TÀ
109083	VETRO INATT. SPECULARE 75X98 DIN10 LVC000018	PZ	100
109084	VETRO INATT. SPECULARE 75X98 DIN11 LVC000019	PZ	100
109085	VETRO INATT. SPECULARE 75X98 DIN13 LVC000021	PZ	100

VETRI PER MASCHERE



Vetro inattinico non speculare per maschere saldatura

CODICE	DESCRIZIONE	UM	Q.TÀ
106439	VETRO INATTI.NON SPECUL.75X98 DIN10 LVC000002	PZ	100
106440	VETRO INATT.NON SPECUL. 75X98 DIN11 LVC000003	PZ	100
106441	VETRO INATT. NON SPECUL.75X98 DIN13 LVC000005	PZ	100

SCHERMI PER SALDATURA



Schermo protettivo per postazioni di saldatura, completo di telaio carrellato - dimensioni 2000x1750 mm - colore arancio

CODICE	DESCRIZIONE	UM	Q.TÀ
109875	SCHERMO SALDATURA COMPLETO 2000X1750 ARANCIO	PZ	1
109876	SOLO TENDA 1950X1650 RICAMBIO SCHERMO	PZ	1

MOLE ABRASIVE A DISCO



MAURER

Mola abrasiva MAURER vetrificata al corindone grigio (ossido alluminio) per sbavatura

CODICE	DESCRIZIONE	UM	Q.TÀ
089840	MOLA A DISCO "MAURER" GRANA 36 MM.125X15X16	PZ	5
089848	MOLA A DISCO "MAURER" GRANA 36 MM.150X20X16	PZ	5
089876	MOLA A DISCO "MAURER" GRANA 36 MM.200X25X20	PZ	5
089877	MOLA A DISCO "MAURER" GRANA 46 MM.200X25X20	PZ	5
089842	MOLA A DISCO "MAURER" GRANA 60 MM.125X15X16	PZ	5
089850	MOLA A DISCO "MAURER" GRANA 60 MM.150X20X16	PZ	5
089854	MOLA A DISCO "MAURER" GRANA 60 MM.150X20X32	PZ	5
089878	MOLA A DISCO "MAURER" GRANA 60 MM.200X25X20	PZ	5

MOLE ABRASIVE A DISCO



TYROLIT

Mola abrasiva bianca vetrificata - per affilatura

CODICE	DESCRIZIONE	UM	Q.TÀ
110801	MOLA A DISCO VETRIFICATA 150X20X32 89A60V-TR1	PZ	1

MOLE ABRASIVE A DISCO



femi

Mola abrasiva ad acqua per affilatura utensili

CODICE	DESCRIZIONE	UM	Q.TÀ
112107	MOLA DISCO X ACQUA GRANA 150 MM.180X30X20	PZ	1
112108	MOLA DISCO X ACQUA GRANA 150 MM.200X40X20	PZ	1

MOLE ABRASIVE A DISCO



TYROLIT

Mola abrasiva vetrificata al carburo di silicio - per affilatura di utensili in metallo duro

CODICE	DESCRIZIONE	UM	Q.TÀ
110798	MOLA DISCO VETRIFICATA 125X20X32 C80V-TR1	PZ	1
110799	MOLA DISCO VETRIFICATA 150X20X32(20) C80J5V15	PZ	1
110800	MOLA DISCO VETRIFICATA 200X25X32(20) C80J5V15	PZ	1

MOLE ABRASIVE - ACCESSORI



TYROLIT

Kit anelli di riduzione 32/25/20/16 (codice 109935) e riduzione 20/12 (codice 111564)

CODICE	DESCRIZIONE	UM	Q.TÀ
109935	KIT ANELLI DI RIDUZIONE PER MOLE	PZ	1
111564	ANELLO DI RIDUZIONE 20/12 PER MOLE	PZ	100

MOLE CON GAMBO



Mola con gambo 3 mm - forma cilindrica

CODICE	DESCRIZIONE	UM	Q.TÀ
106487	MOLA CILINDRICA GAMBO 3 MM. 3X 6	PZ	1
106488	MOLA CILINDRICA GAMBO 3 MM. 4X 8	PZ	1
106489	MOLA CILINDRICA GAMBO 3 MM. 5X10	PZ	1

MOLE CON GAMBO



Mola con gambo 3 mm - forma cilindrica piatta

CODICE	DESCRIZIONE	UM	Q.TÀ
106496	MOLA CILINDRICA PIATTA GAMBO 3 MM. 20X 4	PZ	1

MOLE CON GAMBO



Mola con gambo 6 mm - forma cilindrica

CODICE	DESCRIZIONE	UM	Q.TÀ
106502	MOLA CILINDRICA GAMBO 6 MM. 4X 8	PZ	1
106503	MOLA CILINDRICA GAMBO 6 MM. 5X10	PZ	1
106504	MOLA CILINDRICA GAMBO 6 MM. 6X10	PZ	1
106505	MOLA CILINDRICA GAMBO 6 MM. 8X10	PZ	1
106506	MOLA CILINDRICA GAMBO 6 MM. 10X10	PZ	1
106507	MOLA CILINDRICA GAMBO 6 MM. 10X15	PZ	1
106508	MOLA CILINDRICA GAMBO 6 MM. 10X20	PZ	1
106509	MOLA CILINDRICA GAMBO 6 MM. 10X30	PZ	1
106510	MOLA CILINDRICA GAMBO 6 MM. 12X12	PZ	1
106511	MOLA CILINDRICA GAMBO 6 MM. 12X20	PZ	1
106512	MOLA CILINDRICA GAMBO 6 MM. 15X15	PZ	1
106513	MOLA CILINDRICA GAMBO 6 MM. 15X20	PZ	1
106514	MOLA CILINDRICA GAMBO 6 MM. 15X30	PZ	1
106516	MOLA CILINDRICA GAMBO 6 MM. 20X15	PZ	1
106517	MOLA CILINDRICA GAMBO 6 MM. 20X20	PZ	1
106518	MOLA CILINDRICA GAMBO 6 MM. 25X25	PZ	1
106519	MOLA CILINDRICA GAMBO 6 MM. 30X30	PZ	1
106520	MOLA CILINDRICA GAMBO 6 MM. 35X35	PZ	1
106521	MOLA CILINDRICA GAMBO 6 MM. 40X20	PZ	1
106523	MOLA CILINDRICA GAMBO 6 MM. 40X30	PZ	1
106524	MOLA CILINDRICA GAMBO 6 MM. 40X40	PZ	1

MOLE CON GAMBO



Mola con gambo 6 mm - forma cilindrica piatta

CODICE	DESCRIZIONE	UM	Q.TÀ
106527	MOLA CILINDRICA PIATTA GAMBO 6 MM. 30X 6	PZ	1
106530	MOLA CILINDRICA PIATTA GAMBO 6 MM. 40X 6	PZ	1
106533	MOLA CILINDRICA PIATTA GAMBO 6 MM. 50X10	PZ	1

MOLE CON GAMBO



Mola con gambo 6 mm - forma cilindrica a punta

CODICE	DESCRIZIONE	UM	Q.TÀ
106535	MOLA A PUNTA GAMBO 6 MM. 10X15	PZ	1
106536	MOLA A PUNTA GAMBO 6 MM. 15X25	PZ	1
106537	MOLA A PUNTA GAMBO 6 MM. 20X30	PZ	1
106538	MOLA A PUNTA GAMBO 6 MM. 25X30	PZ	1
106539	MOLA A PUNTA GAMBO 6 MM. 30X40	PZ	1

MOLE CON GAMBO



Mola con gambo 6 mm - forma a sfera

CODICE	DESCRIZIONE	UM	Q.TÀ
106540	MOLA A SFERA GAMBO 6 MM. 10	PZ	1
106541	MOLA A SFERA GAMBO 6 MM. 15	PZ	1
106542	MOLA A SFERA GAMBO 6 MM. 20	PZ	1
106544	MOLA A SFERA GAMBO 6 MM. 30	PZ	1

MOLE CON GAMBO



Mola con gambo 6 mm - forma conica a punta

CODICE	DESCRIZIONE	UM	Q.TÀ
106545	MOLA CONICA A PUNTA GAMBO 6 MM.20X20	PZ	1
106546	MOLA CONICA A PUNTA GAMBO 6 MM.30X30	PZ	1
106547	MOLA CONICA A PUNTA GAMBO 6 MM.40X40	PZ	1

MOLE CON GAMBO



Mola con gambo 6 mm - forma tronco-conica

CODICE	DESCRIZIONE	UM	Q.TÀ
106548	MOLA TRONCO CONICA GAMBO 6 MM.10X15	PZ	1
106549	MOLA TRONCO CONICA GAMBO 6 MM.15X25	PZ	1
106550	MOLA TRONCO CONICA GAMBO 6 MM.20X30	PZ	1

MOLE CON GAMBO



Mola con gambo 6 mm - forma a cono rovesciato

CODICE	DESCRIZIONE	UM	Q.TÀ
106552	MOLA CONO ROVESCIATO GAMBO 6 MM.20X30	PZ	1

MOLE CON GAMBO - ASSORTIMENTI



MAURER

Assortimento di pz. 10 mole MAURER rotative al corindone con gambo 3 e 6 mm - forme varie

CODICE	DESCRIZIONE	UM	Q.TÀ
• **080906**	BUSTA C/10 MOLETTE ABRASIVE GAMBO 3, 6	ST	72

MOLE CON GAMBO - ASSORTIMENTI



MAURER

Assortimento di 5 mole MAURER con gambo 3 mm - forme varie - in busta

CODICE	DESCRIZIONE	UM	Q.TÀ
• **080905**	BUSTA C/5 MOLETTE ABRASIVE GAMBO 3	ST	120

PIETRE RAVVIVAMOLE



TYROLIT

Pietra ravvivamole tipo ad impasto per ravvivare

CODICE	DESCRIZIONE	UM	Q.TÀ
109915	PIETRA RAVVIVAMOLE 25X25X150 1C24R5V18	PZ	10

PIETRE PER AFFILATURA



MAURER

Pietra combinata MAURER al corindone per affilatura utensili - a doppia grana - per uso ad acqua e ad olio o petrolio

CODICE	DESCRIZIONE	UM	Q.TÀ
• **080904**	PIETRA X AFFILARE AD OLIO MM. 150X50X22	PZ	50

LIME ABRASIVE AL CORINDONE



TYROLIT

Lima abrasiva al corindone forma quadra

CODICE	DESCRIZIONE	UM	Q.TÀ
109927	LIMA QUADRANGOLARE 16X150 89 AMITTEL	PZ	1

LIME ABRASIVE AL CORINDONE



TYROLIT

Lima abrasiva al corindone forma triangolare

CODICE	DESCRIZIONE	UM	Q.TÀ
109929	LIMA TRIANGOLARE 20X200 89 AMITTEL	PZ	1

ESPANSORI VENTILATI CON GAMBO



Espansori ventilati con gambo 6 mm - forma cilindrica

CODICE	DESCRIZIONE	UM	Q.TÀ
110727	ESPANSORE VENTILATO GAMBO 6 MM 10X20	PZ	30
110728	ESPANSORE VENTILATO GAMBO 6 MM 15X30	PZ	10
110729	ESPANSORE VENTILATO GAMBO 6 MM 19X25	PZ	10
110730	ESPANSORE VENTILATO GAMBO 6 MM 22X20	PZ	10
110731	ESPANSORE VENTILATO GAMBO 6 MM 25X25	PZ	5
110732	ESPANSORE VENTILATO GAMBO 6 MM 30X30	PZ	10

ANELLI IN TELA ABRASIVA



Anello in tela abrasiva al corindone - per sbavature su metalli ferrosi e acciaio

CODICE	DESCRIZIONE	UM	Q.TÀ
110714	ANELLO TELA CORINDONE GR. P 60 10X20	PZ	100
110715	ANELLO TELA CORINDONE GR. P 120 10X20	PZ	200
110716	ANELLO TELA CORINDONE GR. P 36 15X30	PZ	100
110717	ANELLO TELA CORINDONE GR. P 80 15X30	PZ	200
110718	ANELLO TELA CORINDONE GR. P 36 19X25	PZ	100
110719	ANELLO TELA CORINDONE GR. P 60 19X25	PZ	200
110720	ANELLO TELA CORINDONE GR. P 80 19X25	PZ	100
110721	ANELLO TELA CORINDONE GR. P 36 22X20	PZ	100
110722	ANELLO TELA CORINDONE GR. P 80 22X20	PZ	100
110723	ANELLO TELA CORINDONE GR. P 36 25X25	PZ	100
110724	ANELLO TELA CORINDONE GR. P 80 25X25	PZ	100
110725	ANELLO TELA CORINDONE GR. P 36 30X30	PZ	100
110726	ANELLO TELA CORINDONE GR. P 80 30X30	PZ	100

FOGLI DI CARTA ABRASIVA



MAURER PLUS

Fogli di carta abrasiva MAURER PLUS al corindone per levigatrici - con 8 fori - cosparsione aperta, legante doppia colla - utilizzo: carteggiatura e finitura a secco di legno, vernici, stucchi sia a mano che con macchine orbitali - idonea per operazioni di ebanisteria e carrozzeria - confezione da pz. 10

CODICE	DESCRIZIONE	UM	Q.TÀ
092314	CF.10 FOGLI CAR.AB.C/FORI MPLUS 93X230 GR.40	PZ	28
092315	CF.10 FOGLI CAR.AB.C/FORI MPLUS 93X230 GR.60	PZ	28
092316	CF.10 FOGLI CAR.AB.C/FORI MPLUS 93X230 GR.80	PZ	28
092317	CF.10 FOGLI CAR.AB.C/FORI MPLUS 93X230 GR100	PZ	28
092318	CF.10 FOGLI CAR.AB.C/FORI MPLUS 93X230 GR120	PZ	28

FOGLI DI CARTA ABRASIVA



MAURER PLUS

Fogli di carta abrasiva MAURER PLUS al corindone per levigatrici - con 10 fori - cosparsione aperta, legante doppia colla - utilizzo: carteggiatura e finitura a secco di legno, vernici, stucchi sia a mano che con macchine orbitali - idonea per operazioni di ebanisteria e carrozzeria - confezione da 10 pz

CODICE	DESCRIZIONE	UM	Q.TÀ
092330	CF.10 FOGLI CAR.AB.C/FOR.MPLUS 115X280 GR.40	PZ	28
092331	CF.10 FOGLI CAR.AB.C/FOR.MPLUS 115X280 GR.60	PZ	28
092332	CF.10 FOGLI CAR.AB.C/FOR.MPLUS 115X280 GR.80	PZ	28
092333	CF.10 FOGLI CAR.AB.C/FOR.MPLUS 115X280 GR100	PZ	28
092334	CF.10 FOGLI CAR.AB.C/FOR.MPLUS 115X280 GR120	PZ	28

FOGLI DI CARTA ABRASIVA



MAURER PLUS

Fogli di carta abrasiva MAURER PLUS al corindone per levigatrici - cosparsione aperta, legante doppia colla - utilizzo prevalente: lavorazioni manuali e con elettroutensili su legno, vernici, stucchi - confezione da 10 pz.

CODICE	DESCRIZIONE	UM	Q.TÀ
092322	CF.10 FOGLI CARTA ABR.CRD MAURER 93X230 GR.40	PZ	28
092323	CF.10 FOGLI CARTA ABR.CRD MPLUS 93X230 GR.60	PZ	28
092324	CF.10 FOGLI CARTA ABR.CRD MPLUS 93X230 GR.80	PZ	28
092325	CF.10 FOGLI CARTA ABR.CRD MPLUS 93X230 GR100	PZ	28

FOGLI DI CARTA ABRASIVA



metabo

Fogli abrasivi METABO al corindone per legno, metallo e strati di vernice - tipo forato autoaderente triangolare - per levigatrici orbitali serie DSE - confezione da pz.5

CODICE	DESCRIZIONE	UM	Q.TÀ
106602	5 FG.ABR.CORIN.AUTOAD.X DSE180+300 GR.40	PZ	1
106603	5 FG.ABR.CORIN.AUTOAD.X DSE180+300 GR.60	PZ	1
106604	5 FG.ABR.CORIN.AUTOAD.X DSE180+300 GR.80	PZ	1

FOGLI DI CARTA ABRASIVA



MAURER PLUS

Fogli abrasivi MAURER PLUS al corindone per levigatura di legno grezzo, vernici su legno e metallo - con velcro - per levigatrice orbitale a Delta Ryobi e Yamato - confezione da 10 pz.

CODICE	DESCRIZIONE	UM	Q.TÀ
092365	CF. 10 FOGLI CAR.ABR.VELCRO KE5 DELTA GR.40	PZ	60
092366	CF. 10 FOGLI CAR.ABR.VELCRO KE5 DELTA GR.60	PZ	60
092367	CF. 10 FOGLI CAR.ABR.VELCRO KE5 DELTA GR.80	PZ	60
092368	CF. 10 FOGLI CAR.ABR.VELCRO KE5 DELTA GR.100	PZ	60
092369	CF. 10 FOGLI CAR.ABR.VELCRO KE5 DELTA GR.120	PZ	60

NASTRI ABRASIVI AL CORINDONE



MAURER PLUS

Nastro abrasivo tela al corindone MAURER PLUS - giunzione sovrapposta molata - per utilizzo su levigatrici a nastro - confezione da pz.3

CODICE	DESCRIZIONE	UM	Q.TÀ
089517	3 NASTRI TELA CORIN. MPLUS MMX 410X65 GR. 40	SR	1
089518	3 NASTRI TELA CORIN. MPLUS MMX 410X65 GR. 60	SR	1
089519	3 NASTRI TELA CORIN. MPLUS MMX 410X65 GR. 80	SR	1
089520	3 NASTRI TELA CORIN.MPLUS MMX 410X65 GR.100	SR	1

NASTRI ABRASIVI AL CORINDONE



MAURER PLUS

Nastro tela abrasivo al corindone MAURER PLUS - giunzione sovrapposta molata - idonea per lavorare con levigatrici a nastro portatili e non - utilizzabile nella lavorazione del legno e sulle macchine automatiche - confezione da 3 pz.

CODICE	DESCRIZIONE	UM	Q.TÀ
092383	3 NASTRI TELA CORIN. MPLUS IMX 457X75 GR. 40	SR	1
092384	3 NASTRI TELA CORIN. MPLUS IMX 457X75 GR. 60	SR	1
092385	3 NASTRI TELA CORIN. MPLUS IMX 457X75 GR. 80	SR	1
092386	3 NASTRI TELA CORIN. MPLUS IMX 457X75 GR.100	SR	1
092387	3 NASTRI TELA CORIN. MPLUS IMX 457X75 GR.120	SR	1

NASTRI ABRASIVI AL CORINDONE



MAURER PLUS

Nastro tela abrasivo al corindone MAURER PLUS - giunzione sovrapposta molata - per utilizzo su levigatrici a nastro - confezione da 3 pz.

CODICE	DESCRIZIONE	UM	Q.TÀ
089522	3 NASTRI TELA CORIN. MPLUS MMX 510X75 GR. 40	SR	1
089523	3 NASTRI TELA CORIN. MPLUS MMX 510X75 GR. 60	SR	1
089524	3 NASTRI TELA CORIN. MPLUS MMX 510X75 GR. 80	SR	1
089525	3 NASTRI TELA CORIN. MPLUS MMX 510X75 GR.100	SR	1

NASTRI ABRASIVI AL CORINDONE



MAURER PLUS

Nastro tela abrasivo al corindone MAURER PLUS - giunzione sovrapposta molata - per utilizzo su levigatrici a nastro - confezione da 3 pz.

CODICE	DESCRIZIONE	UM	Q.TÀ
089422	3 NASTRI TELA CORIN. MPLUS MMX 533X75 GR. 40	SR	1
089423	3 NASTRI TELA CORIN. MPLUS MMX 533X75 GR. 60	SR	1
089424	3 NASTRI TELA CORIN. MPLUS MMX 533X75 GR. 80	SR	1
089425	3 NASTRI TELA CORIN. MPLUS MMX 533X75 GR.100	SR	1
089426	3 NASTRI TELA CORIN. MPLUS MMX 533X75 GR.120	SR	1

NASTRI ABRASIVI AL CORINDONE



MAURER PLUS

Nastro tela abrasivo al corindone MAURER PLUS - giunzione sovrapposta molata - per utilizzo su levigatrici a nastro - confezione da pz.3

CODICE	DESCRIZIONE	UM	Q.TÀ
089427	3 NASTRI TELA CORIN.MPLUS MMX 560X100 GR. 40	SR	1
089428	3 NASTRI TELA CORIN. MPLUS MMX 560X100 GR. 60	SR	1
089429	3 NASTRI TELA CORIN. MPLUS MMX 560X100 GR. 80	SR	1
089430	3 NASTRI TELA CORIN.MPLUS MMX 560X100 GR.100	SR	1
089431	3 NASTRI TELA CORIN.MPLUS MMX 560X100 GR.120	SR	1

NASTRI ABRASIVI AL CORINDONE



MAURER PLUS

Nastro tela abrasivo al corindone MAURER PLUS - giunzione sovrapposta molata - per utilizzo su levigatrici a nastro - confezione da 3 pz

CODICE	DESCRIZIONE	UM	Q.TÀ
089432	3 NASTRI TELA CORIN.MPLUS MMX 610X100 GR. 40	SR	1
089433	3 NASTRI TELA CORIN.MPLUS MMX 610X100 GR. 60	SR	1
089434	3 NASTRI TELA CORIN.MPLUS MMX 610X100 GR. 80	SR	1
089435	3 NASTRI TELA CORIN.MPLUS MMX 610X100 GR.100	SR	1
089436	3 NASTRI TELA CORIN.MPLUS MMX 610X100 GR.120	SR	1

NASTRI ABRASIVI AL CORINDONE



MAURER PLUS

Nastro tela abrasivo al corindone MAURER PLUS - giunzione sovrapposta molata - idonea per lavorare con levigatrici a nastro portatili e non - utilizzabile nella lavorazione del legno e sulle macchine automatiche - confezione da 3 pz.

CODICE	DESCRIZIONE	UM	Q.TÀ
092346	3 NASTRI TELA CORIN.MPLUS IMX 914X100 GR.40	SR	1
092347	3 NASTRI TELA CORIN.MPLUS IMX 914X100 GR.60	SR	1
092348	3 NASTRI TELA CORIN.MPLUS IMX 914X100 GR.80	SR	1
092349	3 NASTRI TELA CORIN.MPLUS IMX 914X100 GR.100	SR	1

NASTRI ABRASIVI AL CORINDONE



TYROLIT

Nastro abrasivo tela al corindone, per utilizzo su levigatrici a nastro

CODICE	DESCRIZIONE	UM	Q.TÀ
110786	NASTRO TELA CORINDONE MM.1000X100 GR. 40	PZ	10
110789	NASTRO TELA CORINDONE MM.1000X100 GR. 60	PZ	10
110790	NASTRO TELA CORINDONE MM.1000X100 GR. 80	PZ	10
110791	NASTRO TELA CORINDONE MM.1500X120 GR. 40	PZ	10
110792	NASTRO TELA CORINDONE MM.1500X120 GR. 60	PZ	10
110793	NASTRO TELA CORINDONE MM.1500X120 GR. 80	PZ	10

NASTRI ABRASIVI ALLO ZIRCONIO



TYROLIT

Nastro abrasivo tela allo zirconio, per utilizzo su levigatrici a nastro

CODICE	DESCRIZIONE	UM	Q.TÀ
110787	NASTRO TELA ZIRCONIO MM.1500X120 GR. 40	PZ	10
110788	NASTRO TELA ZIRCONIO MM.1500X120 GR. 60	PZ	10

NASTRI ABRASIVI ALLO ZIRCONIO



TYROLIT

Nastro abrasivo tela allo zirconio, per utilizzo su levigatrici a nastro

CODICE	DESCRIZIONE	UM	Q.TÀ
110794	NASTRO TELA ZIRCONIO MM.1750X150 GR. 36	PZ	10
110795	NASTRO TELA ZIRCONIO MM.1750X150 GR. 60	PZ	10
110796	NASTRO TELA ZIRCONIO MM.1750X150 GR. 80	PZ	10

RUOTE A LAMELLE CON GAMBO



Ruota a lamelle zirconio - gambo 6 mm per finitura di piccole superfici anche sagomate

CODICE	DESCRIZIONE	UM	Q.TÀ
113477	RUOTA A LAMELLE C/GAMBO ZIRC. GR.40 MM.20X15	PZ	25
113478	RUOTA A LAMELLE C/GAMBO ZIRC. GR.40 MM.30X15	PZ	25
113479	RUOTA A LAMELLE C/GAMBO ZIRC. GR.40 MM.30X20	PZ	25
113480	RUOTA A LAMELLE C/GAMBO ZIRC. GR.40 MM.40X20	PZ	25
113481	RUOTA A LAMELLE C/GAMBO ZIRC. GR.40 MM.50X30	PZ	25
113482	RUOTA A LAMELLE C/GAMBO ZIRC. GR.40 MM.60X30	PZ	25
113490	RUOTA A LAMELLE C/GAMBO ZIRC. GR.40 MM.60X40	PZ	⌂1
113491	RUOTA A LAMELLE C/GAMBO ZIRC. GR.40 MM.80X10	PZ	⌂1
113492	RUOTA A LAMELLE C/GAMBO ZIRC. GR.40 MM.80X20	PZ	⌂1
113493	RUOTA A LAMELLE C/GAMBO ZIRC. GR.40 MM.80X30	PZ	⌂1
113494	RUOTA A LAMELLE C/GAMBO ZIRC. GR.60 MM.60X30	PZ	⌂1
113495	RUOTA A LAMELLE C/GAMBO ZIRC. GR.60 MM.80X30	PZ	⌂1
113496	RUOTA A LAMELLE C/GAMBO ZIRC. GR.80 MM.20X15	PZ	⌂1
113497	RUOTA A LAMELLE C/GAMBO ZIRC. GR.80 MM.22X20	PZ	25
113498	RUOTA A LAMELLE C/GAMBO ZIRC. GR.80 MM.30X15	PZ	⌂1
113499	RUOTA A LAMELLE C/GAMBO ZIRC. GR.80 MM.40X20	PZ	25
113500	RUOTA A LAMELLE C/GAMBO ZIRC. GR.80 MM.50X30	PZ	⌂1
113501	RUOTA A LAMELLE C/GAMBO ZIRC. GR.80 MM.60X30	PZ	⌂1
113502	RUOTA A LAMELLE C/GAMBO ZIRC. GR.80 MM.80X10	PZ	⌂1

RUOTE A LAMELLE CON GAMBO



MAURER PLUS

Ruota lamellari al corindone MAURER PLUS con gambo diam. 6 mm - per finitura di piccole superfici anche sagomate

CODICE	DESCRIZIONE	UM	Q.TÀ
093085	RUOTA A LAMELLE C/GAMBO GR.40 MM.50X30 MPLUS	PZ	10
113489	RUOTA A LAMELLE C/GAMBO CORIN GR.60 MM.20X15	PZ	⌂1
093086	RUOTA A LAMELLE C/GAMBO GR.60 MM.30X15 MPLUS	PZ	10
093087	RUOTA A LAMELLE C/GAMBO GR.60 MM.40X15 MPLUS	PZ	10
093088	RUOTA A LAMELLE C/GAMBO GR.60 MM.40X20 MPLUS	PZ	10
093089	RUOTA A LAMELLE C/GAMBO GR.60 MM.50X20 MPLUS	PZ	10
093090	RUOTA A LAMELLE C/GAMBO GR.60 MM.50X30 MPLUS	PZ	10
093091	RUOTA A LAMELLE C/GAMBO GR.60 MM.60X20 MPLUS	PZ	10
093092	RUOTA A LAMELLE C/GAMBO GR.60 MM.60X30 MPLUS	PZ	10
093093	RUOTA A LAMELLE C/GAMBO GR.60 MM.60X40 MPLUS	PZ	10
093094	RUOTA A LAMELLE C/GAMBO GR.60 MM.80X30 MPLUS	PZ	10
093095	RUOTA A LAMELLE C/GAMBO GR.80 MM.40X20 MPLUS	PZ	10
093096	RUOTA A LAMELLE C/GAMBO GR.80 MM.50X20 MPLUS	PZ	10
093097	RUOTA A LAMELLE C/GAMBO GR.80 MM.50X30 MPLUS	PZ	10
093098	RUOTA A LAMELLE C/GAMBO GR.80 MM.60X30 MPLUS	PZ	10
093099	RUOTA A LAMELLE C/GAMBO GR.80 MM.60X40 MPLUS	PZ	10
093100	RUOTA A LAMELLE C/GAMBO GR.80 MM.80X30 MPLUS	PZ	10
113484	RUOTA A LAMELLE C/GAMBO CORIN GR.120 MM.30X15	PZ	25
113483	RUOTA A LAMELLE C/GAMBO CORIN GR.120 MM.40X20	PZ	⌂1
093101	RUOTA A LAMELLE C/GAMBO GR120 MM.60X20 MPLUS	PZ	10
113485	RUOTA A LAMELLE C/GAMBO CORIN GR.120 MM.50X30	PZ	⌂1
113486	RUOTA A LAMELLE C/GAMBO CORIN GR.120 MM.60X30	PZ	⌂1
113487	RUOTA A LAMELLE C/GAMBO CORIN GR.120 MM.60X40	PZ	⌂1
113488	RUOTA A LAMELLE C/GAMBO CORIN GR.120 MM.80X30	PZ	⌂1

RUOTE A LAMELLE CON FORO



Ruote a lamelle con foro per lavorazioni di acciaio inox, acciaio dolce, leghe speciali e metalli non ferrosi

CODICE	DESCRIZIONE	UM	Q.TÀ
110733	RUOTA LAMELLE C/FORO GR.60 MM165X30	PZ	5
110734	RUOTA LAMELLE C/FORO GR.60 MM165X50	PZ	2

RULLI PER SATINATRICI



EISENBLÄTTER

Rullo in tela abrasiva per macchine satinatrici - adatto per lavorazioni di superfici piane

CODICE	DESCRIZIONE	UM	Q.TÀ
108776	RULLO PER SATINATR.TELA ABRASIV.GR.60 105X100	PZ	4

RULLI PER SATINATRICI



EISENBLÄTTER

Rullo in tessuto non tessuto per macchine satinatrici - adatto per operazioni di satinatura e finitura

CODICE	DESCRIZIONE	UM	Q.TÀ
108777	RULLO PER SATINATR.IN TESSUTO GR.80 105X100	PZ	4
108778	RULLO PER SATINATR.IN TESSUTO GR.180 105X100	PZ	4
108779	RULLO PER SATINATR.IN TESSUTO GR.280 105X100	PZ	1

RULLI PER SATINATRICI



EISENBLÄTTER

Rullo misto tela abrasiva e tessuto non tessuto per macchine satinatrici - adatto per operazioni di sgrossatura e satinatura

CODICE	DESCRIZIONE	UM	Q.TÀ
108780	RULLO PER SATINATR.TELA TESSUTO GR.80 105X100	PZ	4

DISCHI PER FINITURA



EISENBLÄTTER

Disco abrasivo in vlies espansa con grani abrasivi per smerigliatura e lucidatura di metalli ferrosi, leghe leggere, inox e legno

CODICE	DESCRIZIONE	UM	Q.TÀ
106679	DISCO XFINITURA MAGNUM VLIESTOP MM.115 GR. 80	PZ	5
106680	DISCO XFINITURA MAGNUM VLIESTOP MM.115 GR.180	PZ	5
106681	DISCO XFINITURA MAGNUM VLIESTOP MM.115 GR.280	PZ	5
106682	DISCO XFINITURA MAGNUM VLIESTOP MM.115 GR.400	PZ	5
106683	DISCO XFINITURA MAGNUM VLIESTOP MM.115 GR.600	PZ	5

DISCHI PER FINITURA



Disco Scotch-Brite (TM) Clean and Strip XT Pro, 115 mm x 22 mm, S XCRS (lamellare in carburo di silicio adatto per rimuovere rapidamente ruggine, vernice, calamina

CODICE	DESCRIZIONE	UM	Q.TÀ
114334	DISCO SCOTCH-BRITE XT PRO S XCRS D.115	PZ	10

DISCHI LAMELLARI



MAURER PLUS

Disco abrasivo lamellare al corindone (ossido di alluminio) MAURER PLUS - flessibile - per operazioni di sbavatura e finitura di metalli, alluminio, bronzo, metalli non ferrosi, legno, plastica - supporto in plastica - diam. 115 mm

CODICE	DESCRIZIONE	UM	Q.TÀ
087619	DISCO LAMELLE CORINDONE"MPLUS" 115X22 GR. 36	PZ	20
087620	DISCO LAMELLE CORINDONE"MPLUS" 115X22 GR. 40	PZ	20
087621	DISCO LAMELLE CORINDONE "MPLUS" 115X22 GR.50	PZ	20
087622	DISCO LAMELLE CORINDONE "MPLUS" 115X22 GR.60	PZ	20
087623	DISCO LAMELLE CORINDONE "MPLUS" 115X22 GR.80	PZ	20
087624	DISCO LAMELLE CORINDONE "MPLUS"115X22 GR.100	PZ	20
087625	DISCO LAMELLE CORINDONE "MPLUS"115X22 GR.120	PZ	20

DISCHI LAMELLARI



MAURER PLUS

Disco abrasivo lamellare al corindone (ossido di alluminio) MAURER PLUS - flessibile - per operazioni di sbavatura e finitura di metalli, alluminio, bronzo, metalli non ferrosi, legno, plastica - supporto in plastica - diam. 178 mm

CODICE	DESCRIZIONE	UM	Q.TÀ
087626	DISCO LAMELLE CORINDONE "MPLUS" 178X22 GR.40	PZ	10
087628	DISCO LAMELLE CORINDONE "MPLUS" 178X22 GR.60	PZ	10
087629	DISCO LAMELLE CORINDONE "MPLUS" 178X22 GR.80	PZ	10

DISCHI LAMELLARI



Disco a lamelle allo zirconio per operazioni di sbavatura e materiali resistenti, acciaio inox, ghisa e alluminio

CODICE	DESCRIZIONE	UM	Q.TÀ
110395	DISCO LAMELLE ZIRC.115X22 GR.40	PZ	20

DISCHI LAMELLARI



MAURER PLUS

Disco abrasivo lamellare allo zirconio MAURER PLUS - flessibile - per operazioni di sbavatura e finitura di acciaio inox, metalli, alluminio, metalli non ferrosi, ghisa - supporto in plastica - diam. 115 mm

CODICE	DESCRIZIONE	UM	Q.TÀ
087633	DISCO LAMELLE ZIRCONIO "MPLUS" 115X22 GR. 40	PZ	20
087634	DISCO LAMELLE ZIRCONIO "MPLUS" 115X22 GR. 50	PZ	20
087635	DISCO LAMELLE ZIRCONIO "MPLUS" 115X22 GR. 60	PZ	20
087636	DISCO LAMELLE ZIRCONIO "MPLUS" 115X22 GR. 80	PZ	20
087637	DISCO LAMELLE ZIRCONIO "MPLUS" 115X22 GR.100	PZ	20
087638	DISCO LAMELLE ZIRCONIO "MPLUS" 115X22 GR.120	PZ	20

DISCHI LAMELLARI



MAURER

Disco lamellare MAURER al corindone con lamella rettangolare - platorello rinforzato con base interna piana senza inclinazione (ne consegue una pressatura lamelle meno compatta) - diam. 115x22

CODICE	DESCRIZIONE	UM	Q.TÀ
108640	DISC.LAMELL.PLAT.RINF.CORIND.115X22 GR.40	PZ	20
108641	DISCO LAMELL.PLAT.RINF.CORIND.115X22 GR.60	PZ	20

DISCHI LAMELLARI



MAURER

Disco lamellare MAURER allo zirconio con lamella rettangolare - platorello rinforzato con base interna piana senza inclinazione (ne consegue una pressatura lamelle meno compatta) - diam. 115x22

CODICE	DESCRIZIONE	UM	Q.TÀ
108643	DISCO LAMELL.PLAT.RINF.ZIRCONIO 115X22 GR.40	PZ	20
108639	DISCO LAMELL.PLAT.RINF.ZIRCONIO 115X22 GR50	PZ	20
108644	DISCO LAMELL.PLAT.RINF.ZIRCONIO 115X22 GR.60	PZ	20
108645	DISCO LAMELL.PLAT.RINF.ZIRCONIO 115X22 GR.80	PZ	20

DISCHI LAMELLARI



MAURER

Disco lamellare MAURER allo zirconio + lamelle all'ossido di alluminio ceramico - adatti per lavorazioni pesanti su ferro, acciai comuni, acciai legati e acciaio inox - lamelle addittivate con uno strato superficiale atto a ridurre la temperatura nella zona di lavoro

CODICE	DESCRIZIONE	UM	Q.TÀ
109097	DISCO LAMELL.ZIRCON.CERAMICO DIA.115X22 GR.40	PZ	20
109100	DISCO LAMELL.ZIRCON.CERAMICO DIA.115X22 GR.60	PZ	20

DISCHI LAMELLARI



Disco lamellare - tela abrasiva ceramica gialla - adatto per grossa asportazione, per alluminio, metalli non ferrosi, plastica, legno e altri materiali teneri - tela polivalente universale - platorello ventilato - a norme EN 13743

CODICE	DESCRIZIONE	UM	Q.TÀ
111577	DISCO LAMELL.CERAMICO VENTILATO D.115 GR. 40	PZ	20

DISCHI LAMELLARI



Disco lamellare allo zirconio serie 8V - supporto piano in fibra di vetro - ideale in carpenteria metallica per sbavare, smussare e pulire - adatto su acciai legati, acciao inox, ghisa, alluminio e leghe leggere - risponde alla normativa EN 13743 della FEPA

CODICE	DESCRIZIONE	UM	Q.TÀ
114340	DISCO LAMELL.ZIRC.115X22 GR.40 ART.8V5M	PZ	20
114374	DISCO LAMELL.ZIRC.125X22 GR.40 ART.8V6M	PZ	20

DISCHI LAMELLARI



MAURER

Disco lamellare MAURER allo zirconio serie turbo ventilato grazie a ferritoie presenti sul supporto che garantiscono durante l'utilizzo il passaggio d'aria, supporto in nylon con foro filettato M14 per accelerare l'operazione di montaggio, possibilità di ridurre diam. supporto per utilizzare più a lungo il disco

CODICE	DESCRIZIONE	UM	Q.TÀ
109424	DISCO LAMELLARE VENTILATO D.115 GR. 40 ZIRC.	PZ	20
109425	DISCO LAMELLARE VENTILATO D.115 GR. 60 ZIRC.	PZ	20

DISCHI LAMELLARI



MAURER

Disco lamellare MAURER allo zirconio - diametro 125 mm - supporto in fibra - tela zirconio - 80 lamelle 29x20 mm - art. 836

CODICE	DESCRIZIONE	UM	Q.TÀ
108689	DISCO LAMELL.D.125 ZIRC.SUPP.FIBRA GR.40	PZ	20
108690	DISCO LAMELL.D.125 ZIRC.SUPP.FIBRA GR.60	PZ	20

DISCHI LAMELLARI



MAURER PLUS

Disco abrasivo lamellare allo zirconio MAURER PLUS flessibile - per operazioni di sbavatura e finitura di acciaio inox, metalli, alluminio, metalli non ferrosi, ghisa - supporto in plastica - diam. 178 mm

CODICE	DESCRIZIONE	UM	Q.TÀ
087701	DISCO LAMELLE ZIRCONIO "MPLUS" 178X22 GR. 40	PZ	10
087703	DISCO LAMELLE ZIRCONIO "MPLUS" 178X22 GR. 60	PZ	10
087704	DISCO LAMELLE ZIRCONIO "MPLUS" 178X22 GR. 80	PZ	10

DISCHI LAMELLARI



TYROLIT

Disco lamellare ad alte prestazioni serie Premium LONGLIFE - platorello con sistema C-TRIM per un utilizzo maggiore delle lamelle - adatto per acciai altamente legati, acciai inossidabili, acciai non legati e a bassa lega - ottimo rendimento negli interventi su cordoni di saldatura, molatura di superfici e bordi - struttura robusta grazie al numero superiore di lamelle in posizione serrata

CODICE	DESCRIZIONE	UM	Q.TÀ
112570	DISCO LAMELL.C-TRIM LONGLIFE MM.115 GRANA 40	PZ	10
112572	DISCO LAMELL.C-TRIM LONGLIFE MM.125 GRANA 40	PZ	10

DISCHI LAMELLARI



TYROLIT

Disco lamellare abrasivo autoravvivante in ceramica - particolarmente indicato per acciai alto legati ed operazioni di smerigliatura complesse - grazie ai grani di ossido di alluminio ravvivabili si ottengono finiture superficiali più omogenee ed una durata del disco più longeva

CODICE	DESCRIZIONE	UM	Q.TÀ
111175	DISCO LAMELLE CERAM.CERABOND 115 GR.40TYROLIT	PZ	5

DISCHI LAMELLARI



Disco lamellare abrasivo linea Corner - in tela allo zirconio e ceramico verde con supporto in policotton - platorello d. 125 mm in fibra di vetro con caratteristica forma arrotondata delle lamelle che rinforzano i bordi esterni dando al disco una durata superiore al tradizionale - inoltre la forma permette un utilizzo più agevole per le lavorazioni negli angoli - a norme EN 13743

CODICE	DESCRIZIONE	UM	Q.TÀ
111575	DISCO LAMELLARE CORNER ZIRC. D.125 GR. 40	PZ	20
111576	DISCO LAMELLARE CORNER ZIRC. D.125 GR. 60	PZ	20

DISCHI LAMELLARI



Disco lamellare 3M CUBITRON II - minerale abrasivo ceramicato PSG a forma triangolare - supporto in poliestere di peso YF - legante resina - applicazioni: operazioni di asportazione ad alta pressione, cianfrinatura e sbavatura su acciaio e acciaio inox, asportazione veloce con basso sviluppo di calore

CODICE	DESCRIZIONE	UM	Q.TÀ
113346	DISCO LAMELLARE 3M 115 GR.40 969F CUBITRON II	PZ	10
113347	DISCO LAMELLARE 3M 115 GR.60 969F CUBITRON II	PZ	10
113348	DISCO LAMELLARE 3M 115 GR.80 969F CUBITRON II	PZ	10

DISCHI LAMELLARI



Disco lamellare 3M CUBITRON II articolo 967A - minerale abrasivo ceramicato PSG a forma triangolare - supporto in tela di peso Y - legante resina - applicazioni: operazioni a bassa pressione, di asportazione di saldature, sbavatura su acciaio, acciaio inox e metalli duri - tagli precisi, asportazione veloce con basso sviluppo di calore

CODICE	DESCRIZIONE	UM	Q.TÀ
113374	DISCO LAM.PIANO 3M 115 GR.40 967A CUBITRON II	PZ	10
113375	DISCO LAM.PIANO 3M 115 GR.60 967A CUBITRON II	PZ	10
113376	DISCO LAM.PIANO 3M 115 GR.80 967A CUBITRON II	PZ	10

DISCHI LAMELLARI



Disco lamellare 3M art.769F - minerale abrasivo ceramicato PSG a forma triangolare e ossido di alluminio - supporto tela in poliestere - legante resina - applicazioni a media-alta pressione, abbassamento di cordoni di saldatura, smerigliatura e cianfrinatura di acciaio al carbonio e acciaio inox

CODICE	DESCRIZIONE	UM	Q.TÀ
113377	DISCO LAMELLARE 3M 115 GR.40 769F VERS.PIANA	PZ	10
113378	DISCO LAMELLARE 3M 115 GR.60 769F VERS.PIANA	PZ	10
113379	DISCO LAMELLARE 3M 115 GR.80 769F VERS.PIANA	PZ	10
113380	DISCO LAMELLARE 3M 115 GR.120 769F VERS.PIANA	PZ	10

RUOTE CON GAMBO PER PULITURA



Ruota in tessuto non tessuto abrasivo, con gambo 6 mm per operazioni di finitura, satinatura, e pulitura superfici metalliche, particolarmente adatto per acciaio inox

CODICE	DESCRIZIONE	UM	Q.TÀ
110735	RUOTA TESS.N.T FINE GAMBO 6 A/O MM 40X20	PZ	10
110736	RUOTA TESS.N.T FINE GAMBO 6 A/O MM 50X20	PZ	10
110738	RUOTA TESS.N.T FINE GAMBO 6 A/O MM 60X30	PZ	10
110737	RUOTA TESS.N.T MEDIA GAMBO 6 A/O MM 60X30	PZ	10

RUOTE CON GAMBO PER PULITURA



MAURER

Ruota in tessuto MAURER per operazioni di pulitura e lucidatura - con gambo diam. 6 mm

CODICE	DESCRIZIONE	UM	Q.TÀ
• **050394**	RUOTA TESSUTO LUCIDARE"MAURER"C/GAMBO 6 MM.80	PZ	50

CUFFIE AGNELLO PER LUCIDATURA



MAURER

Cuffia per lucidatura MAURER in lana d'agnello - con fissaggio a strappo (velcro)

CODICE	DESCRIZIONE	UM	Q.TÀ
• **050393**	CUFFIA LANA AGNELLO AUTOADESIVA"MAURER"MM.115	PZ	50

CUFFIE AGNELLO PER LUCIDATURA



MAURER

Cuffia per lucidatura MAURER in lana d'agnello - con laccio di chiusura

CODICE	DESCRIZIONE	UM	Q.TÀ
• **050391**	CUFFIA X LUCIDARE C/LACCIO "MAURER" MM.140	PZ	50
• **050392**	CUFFIA X LUCIDARE C/LACCIO "MAURER" MM.190	PZ	50

DISCHI E RUOTE PER LUCIDATURA



MAURER

Ruota in tessuto MAURER per operazioni di pulitura e lucidatura - con foro diam. 20 mm

CODICE	DESCRIZIONE	UM	Q.TÀ
• **050395**	RUOTA TESSUTO X LUCIDARE "MAURER" MM.150	PZ	40

TAMPONI PER LUCIDATURA



MAURER

Tampone per lucidare MAURER in spugna - foro 14MA + gambo diam. 6 mm - diam. 125 mm

CODICE	DESCRIZIONE	UM	Q.TÀ
• **050396**	TAMPONE X LUCIDARE"MAURER"C/GAMBO 6 MM.125	PZ	30

TAMPONI PER LUCIDATURA



MAURER

Tampone per lucidare MAURER in spugna - con fissaggio a strappo (velcro) - diam. 125 mm

CODICE	DESCRIZIONE	UM	Q.TÀ
• **050397**	TAMPONE X LUCIDARE "MAURER" C/VELCRO MM.125	PZ	48

DISCHI ABRASIVI



MAURER PLUS

Disco abrasivo al corindone MAURER PLUS per levigatrici rotorbitali - con 8 fori e velcro - legante resina fenolica, cosparsione semi aperta - ideale per le lavorazioni manuali e con elettroutensili su legno, materie plastiche e lamiere metalliche, vernici su legno e su metallo - confezione da 10 pz.

CODICE	DESCRIZIONE	UM	Q.TÀ
092356	10 DISCHI VELCRATI C/FORI MPLUS D.125 GR.40	SR	30
092357	10 DISCHI VELCRATI C/FORI MPLUS D.125 GR.60	SR	30
092358	10 DISCHI VELCRATI C/FORI MPLUS D.125 GR.80	SR	30
092359	10 DISCHI VELCRATI C/FORI MPLUS D.125 GR.100	SR	30
092360	10 DISCHI VELCRATI C/FORI MPLUS D.125 GR.120	SR	30
092361	10 DISCHI VELCRATI C/FORI MPLUS D.125 GR.180	SR	30
092362	10 DISCHI VELCRATI C/FORI MPLUS D.125 GR.240	SR	30

DISCHI ABRASIVI



Disco abrasivo al corindone diam. 150 mm con 6 fori - ideale per legno, metalli e strati di vernice - adatto per levigatrici roto-orbitali

CODICE	DESCRIZIONE	UM	Q.TÀ
109277	DISCO VELCRATO CON 6 FORI D.150 GR. 40	PZ	50
109278	DISCO VELCRATO CON 6 FORI D.150 GR. 60	PZ	50
109279	DISCO VELCRATO CON 6 FORI D.150 GR. 80	PZ	50
109280	DISCO VELCRATO CON 6 FORI D.150 GR.100	PZ	50

DISCHI ABRASIVI



Disco abrasivo autoaderente al corindone METABO diam. 150 mm - adatto per legno, metalli e strati di vernice - adatto per levigatrici roto-orbitali - confezione da pz. 5

CODICE	DESCRIZIONE	UM	Q.TÀ
106725	5 DISCHI ABR.AUTOADER.FOR. GR.60 MM.150	PZ	1
106726	5 DISCHI ABR.AUTOADER.FOR. GR.80 MM.150	PZ	1
106727	5 DISCHI ABR.AUTOADER.FOR. GR100 MM.150	PZ	1

DISCHI ABRASIVI



Disco abrasivo velcrato - articolo E28 - diametro 225 - con 8 fori - idoneo per levigatrice a giraffa

CODICE	DESCRIZIONE	UM	Q.TÀ
110709	DISCO ABRAS.VELCRAT.E28 D.225 C/8 FORI GR.40	PZ	50
110710	DISCO ABRAS.VELCRAT.E28 D.225 C/8 FORI GR.80	PZ	50
110711	DISCO ABRAS.VELCRAT.E28 D.225 C/8 FORI GR.120	PZ	50
110712	DISCO ABRAS.VELCRAT.E28 D.225 C/8 FORI GR.180	PZ	100
111533	DISCO ABRAS.VELCRAT.E28 D.225 C/8 FORI GR.220	PZ	100

DISCHI ABRASIVI POLIFIBRA



Disco abrasivo polifibra, combinato con fibre sintetiche e particelle abrasive incollate su supporto di fibra di vetro - adatto per rimozione di ruggine, rimozione di vernici e pulitura prima della saldatura

CODICE	DESCRIZIONE	UM	Q.TÀ
106689	DISCO ABRASIVO FIBRAVETRO ART.PF.CD. 115X22	PZ	10

DISCHI ABRASIVI FIBRATI



Disco abrasivo in fibra vulcanizzata - consente un'asportazione costante grazie al sistema di abrasione a freddo ed una durata elevata grazie alla qualità e forma del disco

CODICE	DESCRIZIONE	UM	Q.TÀ
110548	DISCO ABRAS.FIBRA GR.36 MM.125 PIONEER 706129	PZ	10

DISCHI ABRASIVI FIBRATI



Disco abrasivo flessibile al corindone MAURER PLUS con foro circolare da usarsi con platorelli per lavorazioni di acciaio, metalli non ferrosi e materiali sintetici

CODICE	DESCRIZIONE	UM	Q.TÀ
089294	DISCO FIBRATO AL CORIDONE GR.16 MM.115 MPLUS	PZ	50
089295	DISCO FIBRATO AL CORIDONE GR.24 MM.115 MPLUS	PZ	50
089296	DISCO FIBRATO AL CORIDONE GR.36 MM.115 MPLUS	PZ	50
089297	DISCO FIBRATO AL CORIDONE GR.50 MM.115 MPLUS	PZ	50
089298	DISCO FIBRATO AL CORIDONE GR.60 MM.115 MPLUS	PZ	50
089299	DISCO FIBRATO AL CORIDONE GR.80 MM.115 MPLUS	PZ	50
089300	DISCO FIBRATO AL CORIDONE GR.100MM.115 MPLUS	PZ	50
089301	DISCO FIBRATO AL CORIDONE GR.120MM.115 MPLUS	PZ	50
089302	DISCO FIBRATO AL CORIDONE GR.16 MM.125 MPLUS	PZ	50
089303	DISCO FIBRATO AL CORIDONE GR.24 MM.125 MPLUS	PZ	50
089304	DISCO FIBRATO AL CORIDONE GR.36 MM.125 MPLUS	PZ	50
089305	DISCO FIBRATO AL CORIDONE GR.50 MM.125 MPLUS	PZ	50
089306	DISCO FIBRATO AL CORIDONE GR.60 MM.125 MPLUS	PZ	50
089307	DISCO FIBRATO AL CORIDONE GR.80 MM.125 MPLUS	PZ	50
089308	DISCO FIBRATO AL CORIDONE GR.100 MM.125 MPLUS	PZ	50
089309	DISCO FIBRATO AL CORIDONE GR.120 MM.125 MPLUS	PZ	50
089310	DISCO FIBRATO AL CORIDONE GR.16 MM.178 MPLUS	PZ	50
089311	DISCO FIBRATO AL CORIDONE GR.24 MM.178 MPLUS	PZ	50
089312	DISCO FIBRATO AL CORIDONE GR.36 MM.178 MPLUS	PZ	50
089313	DISCO FIBRATO AL CORIDONE GR.50 MM.178 MPLUS	PZ	50
089314	DISCO FIBRATO AL CORIDONE GR.60 MM.178 MPLUS	PZ	50
089315	DISCO FIBRATO AL CORIDONE GR.80 MM.178 MPLUS	PZ	50

DISCHI ABRASIVI FIBRATI



Disco fibrato 3M CUBITRON II - minerale abrasivo ceramicato PSG a forma triangolare con additivo raffreddante- supporto in fibra vulcanizzata - legante doppia resina - applicazioni: rimozione saldature, sbavatura e tutte le lavorazioni in cui serve asportazione pesante su acciaio inox e metalli sensibili al calore

CODICE	DESCRIZIONE	UM	Q.TÀ
113349	DISCO FIBRATO D.115 GR.36 982C CUBITRON II	PZ	100
113350	DISCO FIBRATO D.115 GR.60 982C CUBITRON II	PZ	100
113351	DISCO FIBRATO D.115 GR.80 982C CUBITRON II	PZ	100
113352	DISCO FIBRATO D.125 GR.36 982C CUBITRON II	PZ	100
113353	DISCO FIBRATO D.125 GR.60 982C CUBITRON II	PZ	100
113354	DISCO FIBRATO D.125 GR.80 982C CUBITRON II	PZ	100
113355	DISCO FIBRATO D.180 GR.36 982C CUBITRON II	PZ	100
113356	DISCO FIBRATO D.180 GR.60 982C CUBITRON II	PZ	100

DISCHI ABRASIVI FIBRATI



Disco fibrato 3M CUBITRON II - minerale abrasivo ceramicato PSG a forma triangolare con additivo raffreddante- supporto in fibra vulcanizzata - legante doppia resina - applicazioni: rimozione saldature, sbavatura e tutte le lavorazioni in cui serve asportazione pesante su acciaio inox e metalli sensibili al calore

CODICE	DESCRIZIONE	UM	Q.TÀ
113358	DISCO FIBRATO D.115 GR.36 987C CUBITRON II	PZ	100
113359	DISCO FIBRATO D.115 GR.60 987C CUBITRON II	PZ	100
113360	DISCO FIBRATO D.115 GR.80 987C CUBITRON II	PZ	100
113361	DISCO FIBRATO D.125 GR.36 987C CUBITRON II	PZ	100
113362	DISCO FIBRATO D.125 GR.60 987C CUBITRON II	PZ	100
113363	DISCO FIBRATO D.125 GR.80 987C CUBITRON II	PZ	100
113364	DISCO FIBRATO D.180 GR.36 987C CUBITRON II	PZ	100
113365	DISCO FIBRATO D.180 GR.60 987C CUBITRON II	PZ	100

DISCHI ABRASIVI FIBRATI



Disco fibrato 3M - minerale abrasivo ceramicato PSG - supporto in fibra vulcanizzata - legante doppia resina - applicazioni: rimozione saldature, sbavatura e tutte le lavorazioni in cui serve asportazione pesante su acciaio inox e metalli sensibili al calore

CODICE	DESCRIZIONE	UM	Q.TÀ
113372	DISCO FIBRATO D.115 GR.120 787C CERAMICATO	PZ	100
114335	DISCO FIBRATO D.125 GR.120 787C CERAMICATO	PZ	100

PLATORELLI PER DISCHI FIBRATI



Platorello per dischi fibrati 3M - rigido colore rosso - indicato per i dischi 982C e 987C

CODICE	DESCRIZIONE	UM	Q.TÀ
113367	PLATORELLO RIGIDO ROSSO CUBITRON II DIAM 115	PZ	10
113368	PLATORELLO RIGIDO ROSSO CUBITRON II DIAM 125	PZ	10
113369	PLATORELLO RIGIDO ROSSO CUBITRON II DIAM 180	PZ	15

PLATORELLI PER DISCHI FIBRATI



Platorello per dischi fibrati 3M - flessibile colore nero - indicato per i dischi 787C

CODICE	DESCRIZIONE	UM	Q.TÀ
113768	PLATOREL.FLESS.NERO LISCIO CUBITRON II D.115	PZ	1
113769	PLATOREL.FLESS.NERO LISCIO CUBITRON II D.180	PZ	1

PLATORELLI PER DISCHI FIBRATI



MAURER

Platorello in plastica MAURER per dischi fibrati - per smerigliatrici - foro 14 MA

CODICE	DESCRIZIONE	UM	Q.TÀ
• **089607**	PLATORELLO PLASTICA MAURER D.115 FORO 14	PZ	5
• **089608**	PLATORELLO PLASTICA MAURER D.178 FORO 14	PZ	5

PLATORELLI PER DISCHI FIBRATI



MAURER

Platorello in nylon MAURER per dischi abrasivi fibrati - foro 14 mm

CODICE	DESCRIZIONE	UM	Q.TÀ
• **050388**	PLATORELLO NYLON "MAURER" D.115 FORO 14	PZ	35
• **050389**	PLATORELLO NYLON "MAURER" D.125 FORO 14	PZ	30
• **050390**	PLATORELLO NYLON "MAURER" D.178 FORO 14	PZ	25

PLATORELLI PER DISCHI FIBRATI



MAURER

Platorello in plastica MAURER con foro 14MA - base con velcro autoadesivo

CODICE	DESCRIZIONE	UM	Q.TÀ
• **089605**	PLATORELLO C/VELCRO X DISCHI ABRASIVI 115X14	PZ	5
• **089606**	PLATORELLO C/VELCRO X DISCHI ABRASIVI 178X14	PZ	5

PLATORELLI PER DISCHI FIBRATI



MAURER

Platorello in gomma MAURER - con flange e perno diam. 6 mm

CODICE	DESCRIZIONE	UM	Q.TÀ
• **086825**	PLATORELLO GOMMA C/ALBERO-FLANGE D. 125	ST	10

PLATORELLI - ACCESSORI



MAURER

Ghiera conica MAURER per fissaggio platorelli su smerigliatrici - foro 14MA

CODICE	DESCRIZIONE	UM	Q.TÀ
• **050386**	GHIERA CONICA X PLATORELLI "MAURER" D.22 M14	PZ	50

PLATORELLI - ACCESSORI



MAURER

Ghiera piana MAURER per mole a disco - foro 14MA

CODICE	DESCRIZIONE	UM	Q.TÀ
• **050387**	GHIERA PIANA "MAURER" X MOLE A DISCO D.22 M14	PZ	50

PLATORELLI - ACCESSORI



MAURER

Chiave universale MAURER per ghiere smerigliatrici angolari

CODICE	DESCRIZIONE	UM	Q.TÀ
• **096166**	CHIAVE UNIVERS.MAURER X GHIERE SMERIGLIATRICI	PZ	10

MOLE A CENTRO PIANO



MAURER

Disco da taglio resinoide a centro piano MAURER multifunzione - per ferro, inox, alluminio, pietra, plastica - uso su macchine portatili

CODICE	DESCRIZIONE	UM	Q.TÀ
093084	MOLA CENTRO PIANO MULTIAPPLIC.MM.115X1 MAURER	PZ	25

MOLE A CENTRO PIANO



AEG

Disco da taglio AEG

CODICE	DESCRIZIONE	UM	Q.TÀ
113969	CF.5 DISCHI DA TAGLIO "AEG" D.76 MM	PZ	1

MOLE A CENTRO PIANO



AEG

Disco con riporto in carburo AEG

CODICE	DESCRIZIONE	UM	Q.TÀ
113971	DISCO CON RIPORTO IN CARBURO "AEG" D.76 MM	PZ	1

MOLE A CENTRO PIANO



Disco da taglio resinoide rinforzato a centro piano per ferro

CODICE	DESCRIZIONE	UM	Q.TÀ
113037	MOLA CENTRO PIANO X TAGLIO FERRO HDMF 115X1	PZ	50
106779	MOLA CENTRO PIANO X TAGLIO FERRO LD 115X1,6	PZ	50
106780	MOLA CENTRO PIANO X TAGLIO FERRO LD 125X1,6	PZ	50
113038	MOLA CENTRO PIANO X TAGLIO FERRO HDMF 230X1,9	PZ	25
106782	MOLA CENTRO PIANO X TAGL.FERRO-VT 300X3,5X30	PZ	25
106783	MOLA CENTRO PIANO X TAGL.FERRO-LD 350X4,0X25	PZ	10

MOLE A CENTRO PIANO



MAURER PLUS

Disco da taglio resinoide rinforzato a centro piano MAURER PLUS per ferro - diam. foro 22,23 mm

CODICE	DESCRIZIONE	UM	Q.TÀ
087268	MOLA CENT.PIANO TAGL.FERRO MAURERPLUS 115X1,6	PZ	25
091327	MOLA CENTRO PIANO TAGLIO FERRO 125X1,6	PZ	25

MOLE A CENTRO PIANO



TYROLIT

Disco da taglio extrasottile TYROLIT - serie PREMIUM - adatto per tagli di acciaio inossidabile, lamiere, profili e tubi a pareti sottili ma anche per ferro di armatura

CODICE	DESCRIZIONE	UM	Q.TÀ
112996	MOLA CENTRO PIANO TYROLIT INOX 115X1 PREMIUM	PZ	25
112997	MOLA CENTRO PIANO TYROLIT INOX 125X1 PREMIUM	PZ	25
113597	MOLA CENTR.PIANO TYROLIT INOX 75X1,6X10 PREM.	PZ	100
112995	MOLA CENTRO PIANO TYROLIT INOX 115X0,75 PREM.	PZ	25

MOLE A CENTRO PIANO



TYROLIT

Disco abrasivo da taglio sottile TYROLIT - serie PREMIUM - 2 in 1: specifico per tagli sia su ferro che acciaio inox

CODICE	DESCRIZIONE	UM	Q.TÀ
112994	DISCO TAGLIO PREMIUM 115X1,6 ACCIAIO E INOX	PZ	25
113633	DISCO TAGLIO PREMIUM 125X1,6 ACCIAIO E INOX	PZ	⌂1
113634	DISCO TAGLIO PREMIUM 150X1,6 ACCIAIO E INOX	PZ	25
112999	DISCO TAGLIO PREMIUM 178X1,6 ACCIAIO E INOX	PZ	25
112998	DISCO TAGLIO PREMIUM 230X1,9 ACCIAIO E INOX	PZ	25

MOLE A CENTRO PIANO



MAURER PLUS

Disco da taglio resinoide rinforzato a centro piano MAURER PLUS per acciaio inox - diam. foro 22,23 mm

CODICE	DESCRIZIONE	UM	Q.TÀ
089259	MOLA CENTRO PIANO TAGL.INOX MAURER PLUS 115X1	PZ	25
088547	MOLA CENTRO PIANO TAGLIO INOX MPLUS 115X1,6	PZ	25
095169	MOLA CENT.PIANO TAGL.INOX MAURER PLUS 230X1,9	PZ	25

MOLE A CENTRO PIANO



Disco da taglio resinoide a centro piano per marmo e materiali da edilizia e refrattari, uso su macchine portatili

CODICE	DESCRIZIONE	UM	Q.TÀ
108327	MOLA CENTRO PIANO X TAGLIO MARMO 230X1,8X22	PZ	25

MOLE A CENTRO PIANO



MAURER PLUS

Disco da taglio piano resinoide rinforzato a centro piano MAURER PLUS per marmo e materiali da edilizia e refrattari - diam. foro 22,23 mm

CODICE	DESCRIZIONE	UM	Q.TÀ
088911	MOLA CENTRO PIANO TAGLIO MARMO"MPLUS" 115X1,6	PZ	25

MOLE A CENTRO PIANO



MAURER PLUS

Confezione dischi da taglio resinoide rinforzato a centro piano MAURER PLUS per acciaio inox - pz. 5 + 1 in omaggio

CODICE	DESCRIZIONE	UM	Q.TÀ
092766	PROMO 5+1 MOLA CEN.PIA.TAG.INOX MPLUS 115X1	CF	28
092767	PROMO 5+1 MOLA CEN.PIA.TAG.INOX MPLUS 115X1,6	CF	28
096198	PROMO 5+1 MOLA CEN.PIA.TAG.INOX MPLUS 230X1,9	CF	14

MOLE A CENTRO PIANO



MAURER PLUS

Confezione dischi da taglio resinoide rinforzato a centro piano MAURER PLUS per ferro - pz. 5 + 1 in omaggio

CODICE	DESCRIZIONE	UM	Q.TÀ
092763	PROMO 5+1 MOLA CEN.PIAN.TAG.FER.MPLUS 115X1,6	CF	28

MOLE A CENTRO PIANO



MAURER

Disco da taglio resinoide a centro piano MAURER multifunzione - per ferro, inox, alluminio, pietra, plastica - uso su macchine portatili - pz. 5 + 1 in omaggio

CODICE	DESCRIZIONE	UM	Q.TÀ
097272	PROMO 5+1 MOLA CEN.PIA.MULTIAPPL.MAURER 115X1	CF	28

MOLE A CENTRO PIANO



MAURER PLUS

Confezione dischi da taglio resinoide rinforzato a centro piano MAURER PLUS per ferro - pz. 5 + 1 in omaggio

CODICE	DESCRIZIONE	UM	Q.TÀ
092762	PROMO 5+1 MOLA CEN.PIA.TAG.FERR.MPLUS 115X1	CF	28

MOLE A CENTRO DEPRESSO



Disco da taglio resinoide rinforzato a centro depresso per ferro, uso su macchine portatili

CODICE	DESCRIZIONE	UM	Q.TÀ
051216	MOLA CENTRO DEPRES.X TAGLIO FERRO -LD 115X2,4	PZ	50
106774	MOLA CENTRO DEPRES.X TAGLIO FERRO -LD 115X3,2	PZ	50
106775	MOLA CENTRO DEPRES.X TAGLIO FERRO -LD 125X3,2	PZ	50
106776	MOLA CENTRO DEPRES.X TAGLIO FERRO -LD 150X3,2	PZ	50
106777	MOLA CENTRO DEPRES.X TAGLIO FERRO -LD 180X3,2	PZ	25
051219	MOLA CENTRO DEPRES.X TAGLIO FERRO -LD 230X3,2	PZ	25

MOLE A CENTRO DEPRESSO



MAURER PLUS

Disco da taglio resinoide rinforzato a centro depresso MAURER PLUS per ferro - uso su macchine portatili

CODICE	DESCRIZIONE	UM	Q.TÀ
092169	MOLA CENTRO DEPR X TAG.FERRO"MPLUS"115X2,5X22	PZ	25
085748	MOLA CENTRO DEPR.TAGL.FERRO MAURER PLUS 115X3	PZ	25
085749	MOLA CENTRO DEPR.TAGL.FERRO MAURER PLUS 125X3	PZ	25
092170	MOLA CENTRO DEPR.X TAG.FERRO"MPLUS"230X2,5X22	PZ	25
085752	MOLA CENTRO DEPR.TAGL.FERRO MAURER PLUS 230X3	PZ	25
088545	MOLA CENTRO DEPR.TAGL.FERRO MAURER PLUS 300X3	PZ	25

MOLE A CENTRO DEPRESSO



Disco da taglio resinoide rinforzato a centro depresso per marmo e materiali da edilizia e refrattari, uso su macchine portatili

CODICE	DESCRIZIONE	UM	Q.TÀ
106794	MOLA CENTRO DEPRES. X TAGLIO MARMO-LD 115X3,2	PZ	50

MOLE A CENTRO DEPRESSO



MAURER PLUS

Disco da taglio resinoide rinforzato a centro depresso MAURER PLUS per marmo e materiali da edilizia e refrattari, uso su macchine portatili - diam. foro 22,23 mm

CODICE	DESCRIZIONE	UM	Q.TÀ
091330	MOLA CENTRO DEPR.TAGLIO MARMO"MPLUS" 115X2,5	PZ	25
085760	MOLA CENTRO DEPR.TAGL.MARMO MAURER PLUS 115X3	PZ	25
085764	MOLA CENTRO DEPR.TAGL.MARMO MAURER PLUS 230X3	PZ	25

MOLE A CENTRO DEPRESSO



Disco da sbavare resinoide a centro depresso per operazioni di sbavatura ferro su macchine portatili

CODICE	DESCRIZIONE	UM	Q.TÀ
106788	MOLA CENTRO DEPR. X SBAVARE FERRO-VT 115X6,4	PZ	25
106789	MOLA CENTRO DEPR. X SBAVARE FERRO-VT 125X6,4	PZ	25
106790	MOLA CENTRO DEPR. X SBAVARE FERRO-VT 150X6,4	PZ	25
106791	MOLA CENTRO DEPR. X SBAVARE FERRO-VT 180X6,8	PZ	25
106792	MOLA CENTRO DEPR. X SBAVARE FERRO-VT 230X7	PZ	25

MOLE A CENTRO DEPRESSO



MAURER PLUS

Disco da levigatura resinoide a centro depresso MAURER PLUS per operazioni di sbavatura ferro, per macchine portatili - diam. foro 22,23 mm

CODICE	DESCRIZIONE	UM	Q.TÀ
087518	MOLA CENTRO DEPRES.X SBAVO FERRO"MPLUS" 115X5	PZ	25
085754	MOLA CENTRO DEPR.SBAV.FERRO MAURER PLUS 115X6	PZ	25
091328	MOLA CENTRO DEPRES.X SBAVO FERRO 125X6	PZ	25
087259	MOLA CENTRO DEPR.SBAV.FERRO MAURER PLUS 230X6	PZ	10

MOLE A CENTRO DEPRESSO



TYROLIT

Disco da sbavare PREMIUM*** CERABOND con tecnologia che ottimizza l'adesione dei grani ceramici e che considera le loro caratteristiche specifiche - tecnologia che ottimizza l'aggressività - migliora il comfort di lavorazione offrendo una durata superiore - i tempi di lavorazione per unità risultano ridotti

CODICE	DESCRIZIONE	UM	Q.TÀ
113417	DISCO SBAVO CERABOND X PREMIUM MM.115X7X22,23	PZ	5

MOLE A CENTRO DEPRESSO



MAURER PLUS

Disco da levigatura resinoide a centro depresso MAURER PLUS per operazioni di sbavatura di marmo e materiali da edilizia - per macchine portatili - diam. foro 22,23 mm

CODICE	DESCRIZIONE	UM	Q.TÀ
085766	MOLA CENTRO DEPR.X SBAVO MARMO MPLUS 115X6X22	PZ	25

MOLE A CENTRO DEPRESSO



MAURER PLUS

Confezione dischi da taglio resinoide rinforzato a centro depresso MAURER PLUS per ferro - pz. 5 + 1 in omaggio

CODICE	DESCRIZIONE	UM	Q.TÀ
092764	PROMO 5+1 MOLA CEN.DEP.TAGL.FERRO MPLUS 115X3	CF	20
092765	PROMO 5+1 MOLA CEN.DEP.TAGL.FERRO MPLUS 230X3	CF	10

DISCHI UNIVERSALI



MAURER PLUS

Disco da taglio universale per metallo MAURER PLUS in metallo duro con bordo diamantato - adatto su acciaio, lamiera, tondi per cemento armato, ghisa, alluminio e metallo non ferroso - Long Life: dura molto più a lungo di un normale disco da taglio

CODICE	DESCRIZIONE	UM	Q.TÀ
• **081018**	DISCO UNIVERSALE "MPLUS" P/METALLO 115X1,2X22	PZ	10

DISCHI UNIVERSALI



MAURER PLUS

Disco da taglio universale per legno MAURER PLUS in metallo duro con bordo in carburo di tungsteno - adatto per più tipi di materiali tra cui: legname da costruzione, legno compensato, legno con chiodi e residui di calcestruzzo, truciolare grezzo, materiali in fibra, MDF, resina epossidica, fibra di vetro, plastica e cartongesso - Long Life: dura molto più a lungo di un normale disco da taglio

CODICE	DESCRIZIONE	UM	Q.TÀ
• **081019**	DISCO UNIVERSALE "MPLUS" P/LEGNO 115X1,2X22	PZ	10
• **081020**	DISCO UNIVERSALE "MPLUS" P/LEGNO 230X1,6X22	PZ	25

DISCHI DIAMANTATI



MAURER PLUS

Disco diamantato MAURER PLUS CORONA TURBO S (silenziato) - per macchine portatili - anima in acciaio speciale - certificazione tedesca MPA Z-13126 EN 13236 - (diam. 110 mm: ottimo per tegole, piastrelle, ceramica, gres, marmo) - (diam. 230 mm: ottimo per granito, pietra, mattone pieno, calcestruzzo, tegole) - non adatto su cemento, ardesia, refrattari

CODICE	DESCRIZIONE	UM	Q.TÀ
• **088577**	DISCO DIAM.SILENZ.CORONA TURBO MPLUS 110X1,2	PZ	50
• **091763**	DISCO DIAM.SILENZ.CORONA TURBO MPLUS 230X2,8	PZ	20

DISCHI DIAMANTATI



AEG

Disco diamantato AEG

CODICE	DESCRIZIONE	UM	Q.TÀ
113970	DISCO DIAMANTATO "AEG" D.76 MM	PZ	1

DISCHI DIAMANTATI



MAURER PLUS

Disco diamantato MAURER PLUS a corona continua - per macchine portatili - ottimo per mattone pieno, piastrelle, ceramica - non adatto per pietra, granito, cemento - certificazione tedesca MPA Z-13127 EN 13236

CODICE	DESCRIZIONE	UM	Q.TÀ
• **086737**	DISCO DIAMANTATO CORONA CONTIN.MPLUS CDB 115	PZ	50

DISCHI DIAMANTATI



MAURER PLUS

Disco diamantato MAURER PLUS a CORONA TURBO/G (gres) - ottimo per ceramica, gres, marmo, klinker - non adatto su cemento, granito, acciaio - certificazione tedesca MPA Z-13126 EN 13236

CODICE	DESCRIZIONE	UM	Q.TÀ
• **093830**	DISCO DIAMANTATO P/GRES PORCELL.MPLUS 115X1,2	PZ	50

DISCHI DIAMANTATI



TYROLIT

Disco diamantato per piastrelle in ceramica, gres ceramico, porcellana - forma 1A1R - altezza settore 10

CODICE	DESCRIZIONE	UM	Q.TÀ
110802	DISCO DIAMANTATO P/GRES PORCEL 115X1,2 1A1R	PZ	⌂ 1

DISCHI DIAMANTATI

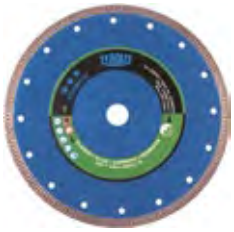

TYROLIT

Disco diamantato per piastrelle in ceramica, gres ceramico, porcellana - forma 1A1R - altezza settore 10

CODICE	DESCRIZIONE	UM	Q.TÀ
110803	DISCO DIAMANTATO P/GRES PORCEL 125X1,2 1A1R	PZ	⌂ 1

DISCHI DIAMANTATI



MAURER PLUS

Disco diamantato MAURER PLUS a CORONA TURBO - per macchine portatili - ottimo per granito, cemento, tegole - non adatto per pietra, mattoni, calcestruzzo - certificazione tedesca MPA Z-13126 EN 13236

CODICE	DESCRIZIONE	UM	Q.TÀ
• **086738**	DISCO DIAMANTATO CORONA TURBO MPLUS FTB 115	PZ	50
• **086739**	DISCO DIAMANTATO CORONA TURBO MPLUS FTB 230	PZ	20

DISCHI DIAMANTATI



MAURER PLUS

Disco diamantato con flangia MAURER PLUS Corona Turbo - per macchine portatili - ottimo per granito, cemento, tegole - non adatto per pietra, mattoni, calcestruzzo

CODICE	DESCRIZIONE	UM	Q.TÀ
• **086741**	DISCO DIAMAN.CORON.TURBO FLANG.MPLUS FTB 230	PZ	20

DISCHI DIAMANTATI



MAURER PLUS

Disco diamantato MAURER PLUS mod. Corona Segmentata - per macchine portatili - ottimo per pietra, mattone pieno, refrattari - non adatto per granito, cemento, calcestruzzo, tegole - certificazione tedesca MPA Z-13125 EN 13236

CODICE	DESCRIZIONE	UM	Q.TÀ
• **086742**	DISCO DIAMANTATO CORONA SEGMEN.MPLUS SSB 115	PZ	50
• **086743**	DISCO DIAMANTATO CORONA SEGMEN.MPLUS SSB 230	PZ	20

DISCHI DIAMANTATI



MAURER PLUS

Disco diamantato MAURER PLUS mod. Corona Laser - per macchine portatili - ottimo per granito, pietra, cemento, calcestruzzo - non adatto per mattoni, ardesia, refrattari - certificazione tedesca MPA Z-13126 EN 13236

CODICE	DESCRIZIONE	UM	Q.TÀ
• **091762**	DISCO DIAMANT.LASER CORON.SEGM.MPLUS LDB 115	PZ	50
• **086744**	DISCO DIAMANT.LASER CORON.SEGM.MPLUS LDB 230	PZ	20

SPAZZOLE



Spazzola a mano bue radice

CODICE	DESCRIZIONE	UM	Q.TÀ
110327	SPAZZOLA BUE RADICE N.16 ART:0106	PZ	24

SPAZZOLE



MAURER

Spazzola a mano ricurva MAURER - filo in PVC ondulato - manico in plastica

CODICE	DESCRIZIONE	UM	Q.TÀ
• **086654**	SPAZZOLA A MANO SETOLA PVC MANICO PLASTICA	PZ	24

SPAZZOLE ACCIAIO



MAURER

Spazzola a mano in acciaio MAURER con manico in legno leggermente curvo

CODICE	DESCRIZIONE	UM	Q.TÀ
• **080945**	SPAZZOLA FERRO "MAURER" A 5 RANGHI	PZ	12

SPAZZOLE ACCIAIO



MAURER

Spazzola a mano MAURER con fili in acciaio al carbonio - manico in gomma polipropilene e TPR - con raschietto

CODICE	DESCRIZIONE	UM	Q.TÀ
• **094122**	SPAZZ.MANO M/CO.PLAST.C/RASCH.F.ACC.4 RANGHI	PZ	6

SPAZZOLE ACCIAIO



MAURER

Spazzola a mano MAURER con fili in acciaio al carbonio - manico ricurvo in gomma polipropilene e TPR

CODICE	DESCRIZIONE	UM	Q.TÀ
• **094123**	SPAZZ.MANO M/CO.PLAST.RICURVO F.ACC.4 RANGHI	PZ	6

SPAZZOLE ACCIAIO



MAURER

Spazzola a mano MAURER con fili in acciaio al carbonio - manico a impugnatura ovale in gomma polipropilene e TPR

CODICE	DESCRIZIONE	UM	Q.TÀ
• **094124**	SPAZZ.MANO M/CO.PLAST.IMP.OVAL.F.ACC.5 RANGHI	PZ	6

SPAZZOLE ACCIAIO



MAURER

Spazzola a mano per candele MAURER con fili in ottone - manico in gomma polipropilene e TPR

CODICE	DESCRIZIONE	UM	Q.TÀ
• **094125**	SPAZZ.MANO CANDELE M/CO.PLAST.F.OTT.3 RANGHI	PZ	10

SPAZZOLE ACCIAIO



MAURER

Spazzola a mano ricurva MAURER - fili in acciaio ottonato ondulato diam. 0,3 mm - manico in plastica

CODICE	DESCRIZIONE	UM	Q.TÀ
• **086531**	SPAZZOLA A MANO F.0,3 ONDU.OTT.MM.140X25	PZ	24

SPAZZOLE ACCIAIO



MAURER

Spazzola a mano ricurva MAURER - fili in acciaio ottonato ondulato - manico lungo 340 mm - manico in plastica

CODICE	DESCRIZIONE	UM	Q.TÀ
• **096912**	SPAZZOLA A MANO MANICO LUNGO F.0,3 MM.140X25	PZ	12

SPAZZOLE ACCIAIO



MAURER

Spazzola a mano ricurva MAURER - fili in acciaio INOX ondulato - manico in plastica

CODICE	DESCRIZIONE	UM	Q.TÀ
• **086576**	SPAZZOLA A MANO INOX ONDUL.MANICO IN PLASTICA	PZ	24

SPAZZOLE ACCIAIO



MAURER

Spazzola a mano ricurva MAURER - filo in ottone ondulato - manico in plastica

CODICE	DESCRIZIONE	UM	Q.TÀ
• **086577**	SPAZZOLA A MANO OTTONE ONDU.MANICO PLASTICA	PZ	24

SPAZZOLE ACCIAIO



MAURER

Spazzola a mano MAURER con manico curvo in acciaio - fili in acciaio

CODICE	DESCRIZIONE	UM	Q.TÀ
• **089703**	SPAZZOLA A MANO C/MAN ACCIA.CURVA FILI ACCIA.	PZ	12

SPAZZOLE ACCIAIO



MAURER

Spazzola a mano MAURER con manico curvo in acciaio - fili in acciaio INOX

CODICE	DESCRIZIONE	UM	Q.TÀ
• **089704**	SPAZZOLA A MANO C/MAN ACCIA.CURVA FILI INOX	PZ	12

SPAZZOLE ACCIAIO



MAURER

Spazzola a mano MAURER con manico curvo in acciaio - fili in ottone

CODICE	DESCRIZIONE	UM	Q.TÀ
• **089705**	SPAZZOLA A MANO C/MAN ACCIA.CURVA FILI OTTONE	PZ	12

SPAZZOLE ACCIAIO CON GAMBO



MAURER

Spazzola con gambo diam. 6 mm MAURER - tipo a pennello - filo in acciaio ondulato spessore 0,3 mm

CODICE	DESCRIZIONE	UM	Q.TÀ
• **086503**	SPAZZOLA ACC.PENNELLO C/GAMBO F.0,3 MM.17X25	PZ	10
• **086504**	SPAZZOLA ACC.PENNELLO C/GAMBO F.0,3 MM.25X30	PZ	10
• **086505**	SPAZZOLA ACC.PENNELLO C/GAMBO F.0,3 MM.30X30	PZ	5

SPAZZOLE ACCIAIO CON GAMBO



MAURER

Spazzola con gambo diam. 6 mm MAURER - tipo a tazza - filo in acciaio ondulato spessore 0,3 mm

CODICE	DESCRIZIONE	UM	Q.TÀ
• **086506**	SPAZZOLA ACC.A TAZZA C/ GAMBO F.0,3 MM.50X10	PZ	5
• **086507**	SPAZZOLA ACC.A TAZZA C/GAMBO F.0,3 MM.65X12	PZ	5
• **086508**	SPAZZOLA ACC.A TAZZA C/GAMBO F.0,3 MM.75X15	PZ	5

SPAZZOLE ACCIAIO CON GAMBO



MAURER

Spazzola MAURER con gambo diam. 6 mm - tipo a disco - filo in acciaio ondulato spessore 0,3 mm

CODICE	DESCRIZIONE	UM	Q.TÀ
• **086509**	SPAZZOLA ACC. A DISCO C/GAMBO F.0,3 MM.40X 6	PZ	12
• **086510**	SPAZZOLA ACC. A DISCO C/GAMBO F.0,3 MM.50X 6	PZ	12
• **086511**	SPAZZOLA ACC. A DISCO C/GAMBO F.0,3 MM.60X 8	PZ	8
• **086512**	SPAZZOLA ACC. A DISCO C/GAMBO F.0,3 MM.75X10	PZ	6
• **086513**	SPAZZOLA ACC. A DISCO C/GAMBO F.0,3 M.100X10	PZ	5

SPAZZOLE ACCIAIO CON GAMBO



Spazzola acciaio conica con gambo 6 mm in filo acciaio ondulato

CODICE	DESCRIZIONE	UM	Q.TÀ
106836	SPAZZOLA ACC.CONICA C/GAMBO MM.95 AR.0,30	PZ	12

SPAZZOLE ACCIAIO CON GAMBO



Spazzola acciaio conica con gambo 6 mm in filo acciaio INOX ondulato

CODICE	DESCRIZIONE	UM	Q.TÀ
106837	SPAZZOLA INOX CONICA C/GAMBO MM.95 F.0,30	PZ	12

SPAZZOLE ACCIAIO CON GAMBO



TYROLIT

Spazzola circolare con gambo - impiegabile sia su smerigliatrici assiali che trapani - adatta per operazioni di disossidazione, pulizia, levigatura, lucidatura, smerigliatura e irruvidimento - fili in acciaio

CODICE	DESCRIZIONE	UM	Q.TÀ
112734	SPAZZ.C/GAMB. 40X9 6X30 0,30 ACC RPM 18.000	PZ	25
112736	SPAZZ.C/GAMB. 60X15 6X30 0,20 ACC RPM 15.000	PZ	25
112735	SPAZZ.C/GAMB. 50X15 6X30 0,30 ACC RPM 15.000	PZ	25

SPAZZOLE ACCIAIO INOX CON GAMBO



TYROLIT

Spazzola circolare con gambo - utilizzabile sia su smerigliatrici assiali sia su trapani - adatta per operazioni di disossidazione, pulizia, levigatura, lucidatura, smerigliatura e irruvidimento - fili in acciaio INOX

CODICE	DESCRIZIONE	UM	Q.TÀ
112737	SPAZZ.C/GAMB. 50X15 6X30 0,30 INOX RPM 15.000	PZ	25

SPAZZOLE ACCIAIO CON GAMBO - ASSORT.



MAURER

Assortimento 3 pz spazzole in acciaio con gambo diam . 6 mm MAURER - pennello diam. 25 mm, tazza e disco diam. 50 mm

CODICE	DESCRIZIONE	UM	Q.TÀ
• **086514**	SET 3 SPAZZOLE GAMBO PEN.TAZZA,DISCO MM.25 50	ST	8

SPAZZOLE ACCIAIO CON GAMBO - ASSORT.



MAURER

Assortimento pz 5 spazzole in acciaio con gambo diam. 6 mm MAURER - pennello diam. 25 mm, tazza diam. 25-50 mm, disco diam. 50-75 mm

CODICE	DESCRIZIONE	UM	Q.TÀ
• **086515**	SET 5 SPAZZOL.GAMBO PEN.TAZZA DIS.MM.25 50 75	ST	10

SPAZZOLE NYLON CON GAMBO



MAURER

Spazzola abrasiva MAURER con gambo diam. 6 mm - tipo a pennello - fili abrasivi in nylon grana 80

CODICE	DESCRIZIONE	UM	Q.TÀ
• **088214**	SPAZZOLA ABRASIVA NYLON PENNEL.GAMBO MM.25X30	PZ	10

SPAZZOLE NYLON CON GAMBO



MAURER

Spazzola abrasiva MAURER in nylon con gambo 6 mm tipo a rullo per legno, metalli e materiali vari

CODICE	DESCRIZIONE	UM	Q.TÀ
• **088215**	SPAZZOLA ABRASIVA RULLO NYLON GAMBO MM.100X20	PZ	5

SPAZZOLE NYLON CON GAMBO



MAURER

Spazzola abrasiva MAURER in nylon con gambo 6 mm - tipo a disco - fili abrasivi in nylon grana 80

CODICE	DESCRIZIONE	UM	Q.TÀ
• **087292**	SPAZZOLA ABRASIVA NYLON DISCO GAMBO MM. 50X 5	PZ	12
• **087293**	SPAZZOLA ABRASIVA NYLON DISCO GAMBO MM. 75X 8	PZ	6
• **087294**	SPAZZOLA ABRASIVA NYLON DISCO GAMBO MM.100X 8	PZ	5

SPAZZOLE NYLON CON GAMBO



MAURER

Spazzola abrasiva MAURER con gambo diam. 6 mm - tipo a tazza - fili abrasivi in nylon grana 80

CODICE	DESCRIZIONE	UM	Q.TÀ
• **087295**	SPAZZOLA ABRASIVA NYLON TAZZA GAMBO MM. 50X10	PZ	5
• **087296**	SPAZZOLA ABRASIVA NYLON TAZZA GAMBO MM. 75X12	PZ	5

SPAZZOLE CIRCOLARI IN ACCIAIO



MAURER

Spazzola a disco MAURER con foro e flange - filo acciaio ondulato ottonato spessore 0,3 mm

CODICE	DESCRIZIONE	UM	Q.TÀ
• **086516**	SPAZZOLA A DISCO F.0,3 ONDULATO MM.100X17X20	PZ	6
• **086517**	SPAZZOLA A DISCO F.0,3 ONDULATO MM.125X30X25	PZ	6
• **086518**	SPAZZOLA A DISCO F.0,3 ONDULATO MM.150X29X25	PZ	6
• **086519**	SPAZZOLA A DISCO F.0,3 ONDULATO MM.200X42X25	PZ	5

SPAZZOLE CIRCOLARI IN ACCIAIO



Spazzola a disco “SIT” con foro - in filo acciaio ondulato zincato

CODICE	DESCRIZIONE	UM	Q.TÀ
106842	SPAZZOLA CIRC.SIT 4152 MM.150X19 AR.0,30	PZ	1
106843	SPAZZOLA CIRC.SIT 4203 MM.200X25 AR.0,30	PZ	1

SPAZZOLE CIRCOLARI IN ACCIAIO



MAURER

Spazzola a tazza MAURER con foro 14MA - filo acciaio ondulato spessore 0,3 mm

CODICE	DESCRIZIONE	UM	Q.TÀ
• **086520**	SPAZZOLA TAZZA F.0,3 ONDULATO MM. 65X24 M.14	PZ	5
• **086521**	SPAZZOLA TAZZA F.0,3 ONDULATO MM. 80X27 M.14	PZ	6
• **086522**	SPAZZOLA TAZZA F.0,3 ONDULATO MM.100X29 M.14	PZ	6
• **086523**	SPAZZOLA TAZZA F.0,3 ONDULATO MM.120X33 M.14	PZ	5
• **086524**	SPAZZOLA TAZZA F.0,3 ONDULATO MM.150X33 M.14	PZ	6

SPAZZOLE CIRCOLARI IN ACCIAIO



MAURER

Spazzola a tazza MAURER con foro 14 MA - filo acciaio ritorto spessore 0,5 mm

CODICE	DESCRIZIONE	UM	Q.TÀ
• **086525**	SPAZZOLA TAZZA MAZZET.RIT.F.0,5 MM. 75X27 M14	PZ	5
• **086526**	SPAZZOLA TAZZA MAZZET.RIT.F.0,5 MM. 90X27 M14	PZ	6
• **086527**	SPAZZOLA TAZZA MAZZET.RIT.F.0,5 MM.100X29 M14	PZ	5
• **086528**	SPAZZOLA TAZZA MAZZET.RIT.F.0,5 MM.125X33 M14	PZ	5

SPAZZOLE CIRCOLARI IN ACCIAIO



MAURER

Spazzola conica MAURER - con foro 14MA - filo acciaio ondulato spessore 0,3 mm

CODICE	DESCRIZIONE	UM	Q.TÀ
• **086529**	SPAZZOLA CONICA F.0,3 ONDULATO MM.100X10 M14	PZ	10

SPAZZOLE CIRCOLARI IN ACCIAIO



MAURER

Spazzola conica MAURER con foro 14MA - filo acciaio ritorto spessore 0,5 mm

CODICE	DESCRIZIONE	UM	Q.TÀ
• **086530**	SPAZZOLA CONICA MAZZETTI RIT.F.0,5 100X10 M14	PZ	10

SPAZZOLE CIRCOLARI IN ACCIAIO



Spazzola a tazza “SIT” in filo acciaio INOX ondulato con foro M14

CODICE	DESCRIZIONE	UM	Q.TÀ
106845	SPAZZOLA INOX CONICA MM.95 F.0,30 M14	PZ	1

FRESE ROTATIVE HSS CON GAMBO



Fresa rotativa a sfera in HSS con gambo 6 mm

CODICE	DESCRIZIONE	UM	Q.TÀ
111949	FRESA ROTATIVA SFERICA HSS T.3 D. 6	PZ	1
111950	FRESA ROTATIVA SFERICA HSS T.3 D. 8	PZ	1
111951	FRESA ROTATIVA SFERICA HSS T.3 D.10	PZ	1
111952	FRESA ROTATIVA SFERICA HSS T.3 D.12	PZ	1
111953	FRESA ROTATIVA SFERICA HSS T.3 D.15	PZ	1

FRESE ROTATIVE HSS CON GAMBO

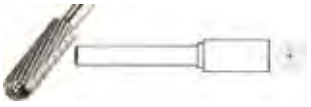

Fresa rotativa cilindrica in HSS con gambo 6 mm

CODICE	DESCRIZIONE	UM	Q.TÀ
111939	FRESA ROTATIVA CILINDRICA HSS T.3 6X20	PZ	1
111940	FRESA ROTATIVA CILINDRICA HSS T.3 10X30	PZ	1
111941	FRESA ROTATIVA CILINDRICA HSS T.3 12X30	PZ	1
111942	FRESA ROTATIVA CILINDRICA HSS T.3 15X30	PZ	1

FRESE ROTATIVE HSS CON GAMBO



Fresa rotativa cilindrica con smusso in HSS con gambo 6 mm

CODICE	DESCRIZIONE	UM	Q.TÀ
111943	FRESA ROTATIVA CILIN.SMUS.HSS T.3 6X20	PZ	1
111944	FRESA ROTATIVA CILIN.SMUS.HSS T.3 8X30	PZ	1
111945	FRESA ROTATIVA CILIN.SMUS.HSS T.3 10X30	PZ	1
111946	FRESA ROTATIVA CILIN.SMUS.HSS T.3 12X30	PZ	1

FRESE ROTATIVE HSS CON GAMBO



Fresa rotativa ad ogiva in HSS con gambo 6 mm

CODICE	DESCRIZIONE	UM	Q.TÀ
111934	FRESA ROTATIVA AD OGIVA HSS T.3 6X20	PZ	1
111935	FRESA ROTATIVA AD OGIVA HSS T.3 10X30	PZ	1
111936	FRESA ROTATIVA AD OGIVA HSS T.3 12X30	PZ	1
111937	FRESA ROTATIVA AD OGIVA HSS T.3 15X30	PZ	1
111938	FRESA ROTATIVA CONICA HSS T.3 15X30	PZ	1

FRESE ROTATIVE HSS CON GAMBO



Fresa rotativa conica in HSS con gambo 6 mm

CODICE	DESCRIZIONE	UM	Q.TÀ
111947	FRESA ROTATIVA CONICA HSS T.3 6X20	PZ	1
111948	FRESA ROTATIVA CONICA HSS T.3 12X30	PZ	1

FRESE ROTATIVE IN METALLO DURO



Minifresa rotativa cilindrica ALPEN in metallo duro con gambo 3 mm

CODICE	DESCRIZIONE	UM	Q.TÀ
108169	MINI FRESA ROT.ALPEN MET.DURO CIL.3X14 G3TG6	PZ	1

FRESE ROTATIVE IN METALLO DURO



Fresa rotativa cilindrica ALPEN in metallo duro con gambo 6 mm

CODICE	DESCRIZIONE	UM	Q.TÀ
111726	FRESA ROT.CILIN.ALPEN MET.DURO 6X16 G.6 TG 6	PZ	1

FRESE ROTATIVE IN METALLO DURO



Fresa rotativa cilindrica ALPEN in metallo duro con gambo mm. 6

CODICE	DESCRIZIONE	UM	Q.TÀ
108171	FRESA ROT.CILIN.ALPEN MET.DURO 8X20 G.6 TG 6	PZ	1

FRESE ROTATIVE IN METALLO DURO



Fresa rotativa cilindrica ALPEN in metallo duro con gambo mm. 6

CODICE	DESCRIZIONE	UM	Q.TÀ
111727	FRESA ROT.CILIN.ALPEN MET.DURO 10X20 G.6 TG6	PZ	1

FRESE ROTATIVE IN METALLO DURO



Fresa rotativa cilindrica ALPEN in metallo duro con gambo mm. 6

CODICE	DESCRIZIONE	UM	Q.TÀ
111728	FRESA ROT.CILIN.ALPEN MET.DURO 12X70 G.6 TG6	PZ	1

FRESE ROTATIVE IN METALLO DURO



Fresa rotativa cilindrica ALPEN in metallo duro con gambo mm. 6

CODICE	DESCRIZIONE	UM	Q.TÀ
111729	FRESA ROTA.CIL.ALPEN SF.MET.DURO10X20 G6 TG6	PZ	1

FRESE ROTATIVE IN METALLO DURO



Fresa rotativa cilindrica ALPEN in metallo duro con gambo mm. 6

CODICE	DESCRIZIONE	UM	Q.TÀ
111730	FRESA ROTA.CIL.ALPEN SF.MET.DURO12X25 G6 TG6	PZ	1

FRESE ROTATIVE IN METALLO DURO



Fresa rotativa a ogiva MAYKESTAG in metallo duro con gambo 6 mm

CODICE	DESCRIZIONE	UM	Q.TÀ
108176	FRESA ROTAT.OGIVA MAYKES MET.DURO 8X20 G6 TG6	PZ	1

FRESE ROTATIVE IN METALLO DURO



maykestag

Fresa rotativa sferica MAYKESTAG in metallo duro con gambo 6 mm

CODICE	DESCRIZIONE	UM	Q.TÀ
108177	FRESA ROT.SFERICA MAYKES MET.DURO D.8 G6 TG6	PZ	1

LIME ROTATIVE PER METALLO



MAURER

Lima rotativa cilindrica MAURER per metallo - gambo diam. 6 mm

CODICE	DESCRIZIONE	UM	Q.TÀ
• **050424**	LIMA ROTATIVA CILINDRICA"MAURER" P/METALLO	PZ	89

LIME ROTATIVE PER METALLO



MAURER

Lima rotativa conica MAURER per metallo - gambo diam. 6 mm

CODICE	DESCRIZIONE	UM	Q.TÀ
• **050425**	LIMA ROTATIVA CONICA "MAURER" P/METALLO	PZ	95

LIME ROTATIVE PER METALLO



MAURER

Lima rotativa cilindrica punta bombata MAURER - per metallo - gambo diam. 6 mm

CODICE	DESCRIZIONE	UM	Q.TÀ
• **050426**	LIMA ROTATIVA CONICA/BOMBATA"MAURER"P/METAL	PZ	70

LIME ROTATIVE PER METALLO



MAURER

Lima rotativa sferica MAURER per metallo - gambo diam. 6 mm

CODICE	DESCRIZIONE	UM	Q.TÀ
• **050427**	LIMA ROTATIVA SFERICA "MAURER" X METALLO	PZ	110

RASPE ROTATIVE PER LEGNO



MAURER

Raspa rotativa cilindrica MAURER per legno - gambo diam. 6 mm

CODICE	DESCRIZIONE	UM	Q.TÀ
• **050429**	RASPA ROTATIVA CILINDRICA "MAURER" P/LEGNO	PZ	100

RASPE ROTATIVE PER LEGNO



MAURER

Raspa rotativa conica MAURER per legno - gambo diam. 6 mm

CODICE	DESCRIZIONE	UM	Q.TÀ
• **050430**	RASPA ROTATIVA CONICA "MAURER" X LEGNO	PZ	100

RASPE ROTATIVE PER LEGNO



MAURER

Raspa rotativa sferica MAURER per legno - gambo diam. 6 mm

CODICE	DESCRIZIONE	UM	Q.TÀ
• **050431**	RASPA ROTATIVA SFERICA "MAURER" X LEGNO	PZ	100

RASPE ROTATIVE PER LEGNO



MAURER

Raspa rotativa (fresa per svasare) MAURER per legno - gambo diam. 6 mm

CODICE	DESCRIZIONE	UM	Q.TÀ
• **050432**	RASPA ROTATIVA X SVASARE "MAURER" P/LEGNO	PZ	100

PUNTE RASPA PER LEGNO



MAURER

Punta raspa in HSS MAURER per legno - diam. 6x90 mm - gambo diam.6 mm

CODICE	DESCRIZIONE	UM	Q.TÀ
• **050433**	RASPA ROTATIVA PUNTA "MAURER"X LEGNO MM.6X90	PZ	130

PUNTE FRESA PER METALLO



MAURER

Punta fresa HSS MAURER per metallo - 6X85 mm - gambo diam. 6 mm

CODICE	DESCRIZIONE	UM	Q.TÀ
• **050428**	PUNTA FRESA HSS "MAURER" X METALLO MM.6X85	PZ	124

ASSORTIMENTI FRESE E RASPE



MAURER

Assortimento 6 pz lime e raspe MAURER - gambo diam. 6 mm

CODICE	DESCRIZIONE	UM	Q.TÀ
• **050434**	CF.6 FRESE E RASPE "MAURER" ASSORTITE D.6 MM	CF	20

TASSELLI LEGNO PER SPINATURA



MAURER

Tasselli zigrinati in legno MAURER per spinatura

CODICE	DESCRIZIONE	UM	Q.TÀ
• **050410**	SERIE 100 TASSELLI LEGNO "MAURER" MM. 6X30	CF	20
• **050418**	SERIE 60 TASSELLI LEGNO "MAURER" MM. 8X35	CF	30
• **050419**	SERIE 60 TASSELLI LEGNO "MAURER" MM. 10X40	CF	30

TASSELLI DI LEGNO IN ASTE



MAURER

Tasselli di legno MAURER in aste

CODICE	DESCRIZIONE	UM	Q.TÀ
• **050420**	SERIE 50 TASSELLI DI LEGNO IN ASTE MM. 6X1000	CF	5
• **050421**	SERIE 50 TASSELLI DI LEGNO IN ASTE MM. 8X1000	CF	5
• **050422**	SERIE 50 TASSELLI DI LEGNO IN ASTE MM.10X1000	CF	3

CALIBRI A CORSOIO



MAURER

Calibro a corsoio nonio 1/20 in acciaio inox cromato MAURER - lettura a mm e pollici

CODICE	DESCRIZIONE	UM	Q.TÀ
• **089565**	CALIBRO 1/20 ACC.INOX CROMATO "MAURER" MM.135	PZ	20
• **089567**	CALIBRO 1/20 ACC.INOX CROMATO "MAURER" MM.150	PZ	20

CALIBRI A CORSOIO



Calibro a corsoio acciaio inox, risoluzione 0,05 mm-1/128", precisione secondo norme DIN-862 scala e nonio cromati opachi, misurazione di esterni, interni, profondità, altezza (spallamenti) bloccaggio a vite

CODICE	DESCRIZIONE	UM	Q.TÀ
108943	CALIBRO CORSOIO TRADIZ.MM.0-150 COD.2311522	PZ	1
108944	CALIBRO CORSOIO TRADIZ.MM.0-200 COD.2312022	PZ	1

CALIBRI A CORSOIO



Calibro a corsoio acciaio inox, risoluzione 0,05 mm-1/128" - precisione secondo norme DIN-862 scala e nonio cromati opachi, misurazione di esterni, interni, profondità, altezza (spallamenti), bloccaggio rapido a leva

CODICE	DESCRIZIONE	UM	Q.TÀ
108945	CALIBRO CORSOIO L/BLOCC.MM.0-150 COD.2311531	PZ	1

CALIBRI A CORSOIO



MAURER

Calibro a corsoio 1/20 MAURER in plastica - lettura a mm e pollici

CODICE	DESCRIZIONE	UM	Q.TÀ
• **080899**	CALIBRO PLASTICA 1/20 "MAURER" MM. 150	PZ	20

CALIBRI DI PROFONDITÀ



Calibro di profondità tradizionale, bloccaggio a vite, precisione secondo norme DIN-862 superfici di contatto e guide in acciaio inossidabile, sezione asta di misura 8,5x4,5 mm - larghezza piano d'appoggio 100 mm - fornito con astuccio

CODICE	DESCRIZIONE	UM	Q.TÀ
108946	CALIBRO DI PROFONDITA' MM.0-200 COD.2332002	PZ	1

CALIBRI ELETTRONICI



MAURER

Calibro a corsoio elettronico digitale MAURER - in acciaio inox temprato - display LCD 5 cifre - precisione 0,01 mm - campo di misura 0-150 mm - pulsante selezione mm-pollici - batteria 1,5 V LR44 (inclusa) - confezionato in cassetta richiudibile

CODICE	DESCRIZIONE	UM	Q.TÀ
• **093110**	CALIBRO ELETTRON.DIGIT.MAURER 0-150 IN CASS.	PZ	50

CALIBRI ELETTRONICI



Calibro digitale, lettura su grande display LCD a 5 cifre e segno (-) funzione ABS/INC - precisione secondo norme DIN-862 - tasto accensione/spegnimento - tasto "origine" per punto zero - asta di profondità rettangolare - risoluzione 0,01 mm

CODICE	DESCRIZIONE	UM	Q.TÀ
108948	CALIBRO CORSOIO"DIGITRONIC" 0-150 COD.2993150	PZ	1
108949	CALIBRO CORSOIO"DIGITRONIC" 0-200 COD.2993200	PZ	1

COMPARATORI



Comparatore meccanico serie MicroMet-Plus - campo di misura 10 mm - risoluzione 0,01 mm - scala 0-100 - per giro 1,0 mm - speciale meccanismo "Shock-Proof" per ridurre gli attriti degli ingranaggi - puntalino in metallo duro - gambo d'attacco diametro 8 mm

CODICE	DESCRIZIONE	UM	Q.TÀ
112339	COMPARATORE MECCANICO C.M.10MM COD.1502251	PZ	1

SUPPORTI PER COMPARATORI



Supporto magnetico porta comparatori, con regolazione micrometrica, modello F03BV, raggio di azione 265 mm , foro per gambo comparatore diam. 8 mm e 4 mm, dimensione base magnetica 50x55x62 mm - forza verticale di distacco 60 kg

CODICE	DESCRIZIONE	UM	Q.TÀ
108956	SUPPORTO MAGNET.PORTACOM.REG.MICROM.C.2001803	PZ	1

CONTAFILETTI



Contafiletti a 52 lame fresate di precisione per filetti Withworth e metrico

CODICE	DESCRIZIONE	UM	Q.TÀ
106912	CONTAFILETTI A 52 LAME MET+WIT ART.35020	PZ	10

MICROMETRI PER ESTERNI



Micrometro per misurazioni di esterni, serie "MicroMet Plus" - precisione secondo DIN-863/1, risoluzione 0,01mm/0,001mm - tamburo e bussola graduati diametro 18 mm e cromati opachi - stelo diametro 6,50 mm - passo vite 0,5 mm con bloccaggio - con frizione sul tamburo - arco in acciaio verniciato con guancialini isolanti

CODICE	DESCRIZIONE	UM	Q.TÀ
112685	MICROMETRO X ESTERNI C.M. 0-25MM COD.2551025	PZ	1

SPESSIMETRI



Spessimetro a lame con guaina

CODICE	DESCRIZIONE	UM	Q.TÀ
106913	SPESSIMETRO 13 LAME MM. 0,05 - 1 GUAIN.MET.	PZ	15
106914	SPESSIMETRO 20 LAME DA 0,05-1 MM.13X100	PZ	10

MISURATORI DI SPESSORE



Misuratore di spessori tascabile a orologio - corpo in alluminio - lettura 0,1 mm - con vite di bloccaggio

CODICE	DESCRIZIONE	UM	Q.TÀ
106940	MISURA SPESSORI METRICA MM. 0-20 P. MM.20	PZ	1
106941	MISURA SPESSORI METRICA MM. 0-20 P. MM.50	PZ	1

GONIOMETRI



Goniometro semplice in acciaio indeformabile rettificato - divisione meccanica di precisione - ghiera di bloccaggio dell'asta

CODICE	DESCRIZIONE	UM	Q.TÀ
106942	GONIOMETRO SEMPLICE 258-01 MM. 80-120	PZ	1
106943	GONIOMETRO SEMPLICE 258-02 MM.120-150	PZ	1
106944	GONIOMETRO SEMPLICE 258-03 MM.150-200	PZ	1
106945	GONIOMETRO SEMPLICE 258-04 MM.200-300	PZ	1

GONIOMETRI



Goniometro ad asta scorrevole in acciaio indeformabile rettificato - divisione meccanica di precisione - asta scorrevole con ghiera di bloccaggio

CODICE	DESCRIZIONE	UM	Q.TÀ
106946	GONIOMETRO ASTA SCORREVOLE 259-02 MM.150-300	PZ	1
106947	GONIOMETRO ASTA SCORREVOLE 259-03 MM.200-400	PZ	1
106948	GONIOMETRO ASTA SCORREVOLE 259-04 MM.250-500	PZ	1

GONIOMETRI



Goniometro universale con lente (rapportatore d'angolo) - asta mm.300 - quadrante 70 mm - in acciaio INOX - quadrante diviso meccanicamente in quattro settori di 90° ciascuno

CODICE	DESCRIZIONE	UM	Q.TÀ
106949	RAPPORTATORE D'ANGOLO C/LENTE ART.257 MM.300	PZ	1

SQUADRE PER FALEGNAMI



MAURER

Squadra per falegnami MAURER - lama graduata in acciaio - base in alluminio

CODICE	DESCRIZIONE	UM	Q.TÀ
• **083478**	SQUADRA PER FALEGNAME "MAURER" MM. 200	PZ	12
• **083480**	SQUADRA PER FALEGNAME "MAURER" MM. 250	PZ	12
• **080903**	SQUADRA PER FALEGNAME "MAURER" MM. 300	PZ	12
• **087569**	SQUADRA PER FALEGNAME "MAURER" MM. 350	PZ	12
• **087570**	SQUADRA PER FALEGNAME "MAURER" MM. 400	PZ	12

SQUADRE PER FALEGNAMI



Squadra falsa regolabile - asta acciaio - base in alluminio

CODICE	DESCRIZIONE	UM	Q.TÀ
106954	FALSA SQUADRA BASE ALL. METRICA MM.250	PZ	1

SQUADRE PER CARPENTIERI



Squadra per carpentieri

CODICE	DESCRIZIONE	UM	Q.TÀ
112350	SQUADRA PER CARPENTIERI MM. 600	PZ	10
112351	SQUADRA PER CARPENTIERI MM. 800	PZ	10
112352	SQUADRA PER CARPENTIERI MM. 1000	PZ	5

SQUADRE PER MECCANICI



Squadra a 90° per meccanici tipo semplice in acciaio indeformabile

CODICE	DESCRIZIONE	UM	Q.TÀ
106955	SQUADRA ACCIAIO SEMPLICE ART.2085 MM.100	PZ	1
106956	SQUADRA ACCIAIO SEMPLICE ART.2085 MM.150	PZ	1
106957	SQUADRA ACCIAIO SEMPLICE ART.2085 MM.200	PZ	1
106958	SQUADRA ACCIAIO SEMPLICE ART.2085 MM.300	PZ	1
106959	SQUADRA ACCIAIO SEMPLICE ART.2085 MM.400	PZ	1
106960	SQUADRA ACCIAIO SEMPLICE ART.2085 MM.500	PZ	1
106961	SQUADRA ACCIAIO SEMPLICE ART.2085 MM.600	PZ	1

SQUADRE PER MECCANICI



Squadra a 90° per meccanici tipo con cappello in acciaio indeformabile

CODICE	DESCRIZIONE	UM	Q.TÀ
106962	SQUADRA ACCIAIO C/CAPPELLO ART.2090 MM. 100	PZ	1
106963	SQUADRA ACCIAIO C/CAPPELLO ART.2090 MM. 150	PZ	1
106964	SQUADRA ACCIAIO C/CAPPELLO ART.2090 MM. 200	PZ	1
106965	SQUADRA ACCIAIO C/CAPPELLO ART.2090 MM.250	PZ	1
106966	SQUADRA ACCIAIO C/CAPPELLO ART.2090 MM. 300	PZ	1
106967	SQUADRA ACCIAIO C/CAPPELLO ART.2090 MM. 400	PZ	1
106968	SQUADRA ACCIAIO C/CAPPELLO ART.2090 MM. 500	PZ	1
106969	SQUADRA ACCIAIO C/CAPPELLO ART.2090 MM. 600	PZ	1
106970	SQUADRA ACCIAIO C/CAPPELLO ART.2090 MM. 800	PZ	1
106971	SQUADRA ACCIAIO C/CAPPELLO ART.2090 MM.1000	PZ	1

SQUADRE PER MECCANICI



Squadra rettificata a 90° per meccanici tipo con cappello in acciaio indeformabile - precisione come DIN 875

CODICE	DESCRIZIONE	UM	Q.TÀ
106972	SQUADRA ACC.C/CAPPELLO RETTIFICAT.2080 MM.100	PZ	1
106973	SQUADRA ACC.C/CAPPELLO RETTIFICAT.2080 MM.150	PZ	1
106974	SQUADRA ACC.C/CAPPELLO RETTIFICAT.2080 MM.200	PZ	1
106975	SQUADRA ACC.C/CAPPELLO RETTIFICAT.2080 MM.250	PZ	1
106976	SQUADRA ACC.C/CAPPELLO RETTIFICAT.2080 MM.300	PZ	1

SQUADRE PER FLANGE



Squadra per flange a gomito curvo in acciaio indeformabile

CODICE	DESCRIZIONE	UM	Q.TÀ
106977	SQUADRA IN ACCIAIO X FLANGE COSMOS MM.350	PZ	1

TRACCIATORI PER MECCANICI



Tracciatore per meccanici - asta in acciaio cromato opaco - punta tracciatrice in acciaio temprato

CODICE	DESCRIZIONE	UM	Q.TÀ
106989	TRACCIATORE PER MECCANICI ART.359.01 MM. 300	PZ	1

PUNTE A TRACCIARE



Punta a tracciare con punte riportate in metallo duro - impugnatura in acetato di cellulosa a sezione triangolare

CODICE	DESCRIZIONE	UM	Q.TÀ
106991	PUNTA A TRACCIARE CARBURO DI TUNG.BEL-SIC 570	PZ	50

PUNTE A TRACCIARE



Punta a tracciare in acciaio temprato

CODICE	DESCRIZIONE	UM	Q.TÀ
109841	PUNTA A TRACCIARE ACCIAIO TEMPRATO LTF 290.00	PZ	1

MATITE PER TRACCIATORI



Matita per tracciatori a pulsante con punta in metallo duro per tracciare su acciaio - punta ricambiabile

CODICE	DESCRIZIONE	UM	Q.TÀ
106992	MATITA PER TRACCIARE C/PUNTA IN WIDIA	PZ	1
106993	PUNTA RICAMBIO IN WIDIA X MATITA A TRAC.	PZ	10

MATITE PER TRACCIATORI



Matita per tracciatori a clip tascabile a pulsante tipo RICO MARKER con punta in metallo duro - punta ricambiabile

CODICE	DESCRIZIONE	UM	Q.TÀ
106994	MATITA TRACCIARE A CLIP TIPO RICO M.ART.29700	PZ	1
106995	PUNTA RICAMBIO X MATITA TRACCIARE ART.29701	PZ	10

PASTELLI INDUSTRIALI



Pastello industriale per scrivere su metallo, legno, cartone ecc.

CODICE	DESCRIZIONE	UM	Q.TÀ
106998	PASTELLO INDUSTRIALE CERA ROSSA 50040	PZ	12
106999	PASTELLO INDUSTRIALE CERA BLU 50041	PZ	12
107000	PASTELLO INDUSTRIALE CERA GIALLA 50042	PZ	12

MATITE DA FALEGNAMI



MAURER

Matita rettangolare MAURER da falegname e muratore

CODICE	DESCRIZIONE	UM	Q.TÀ
• **086236**	MATITA X FALEGNAME RETTANG. ROSSA CM.18	PZ	144
• **086237**	MATITA X FALEGNAME RETTANG. ROSSA CM.25	PZ	144

MATITE DA SCALPELLINO



Matita da scalpellino “LYRA 331” verde da cm.24

CODICE	DESCRIZIONE	UM	Q.TÀ
055071	MATITA DA SCALPELLINO VERDE LYRA-331 CM.24	PZ	100

GESSI BIANCHI



Gessetti comuni in scatole da pz.100

CODICE	DESCRIZIONE	UM	Q.TÀ
107001	SCATOLA DI 100 GESSI BIANCHI ART.GB100	PZ	24

MARCATORI A TUBETTO



Marcatori in tubetti a vernice liquida indelebile con punta a sfera

CODICE	DESCRIZIONE	UM	Q.TÀ
107002	MARCATORE A TUBETTO TANIMARK BIANCO	PZ	48
107003	MARCATORE A TUBETTO TANIMARK GIALLO	PZ	48
107004	MARCATORE A TUBETTO TANIMARK ROSSO	PZ	48

MARCATORI A PENNARELLO



MAURER PLUS

Pennarello marcatore professionale a valvola MAURER PLUS - corpo in alluminio - punta tonda media a fibre longitudinali alta porosità , tratto 2,5 mm - asciugatura rapida - prodotto soggetto a marcatura CLP e SDS - scrive su tutte le superfici

CODICE	DESCRIZIONE	UM	Q.TÀ
053490	PENNARELLO MARCATORE PROF.”MPLUS” BIANCO	PZ	12
053491	PENNARELLO MARCATORE PROF.”MPLUS” NERO	PZ	12
053492	PENNARELLO MARCATORE PROF.”MPLUS” BLU	PZ	12
053494	PENNARELLO MARCATORE PROF.”MPLUS” GIALLO	PZ	12
053495	PENNARELLO MARCATORE PROF.”MPLUS” ROSSO	PZ	12
053496	PENNARELLO MARCATORE PROF.”MPLUS” VERDE	PZ	12
053497	PENNARELLO MARCATORE PROF.”MPLUS” ORO	PZ	12
053498	PENNARELLO MARCATORE PROF.”MPLUS” ARGENTO	PZ	12

MARCATORI A PENNARELLO



MAURER PLUS

Pennarello marcatore professionale permanente MAURER PLUS - a feltro con corpo in plastica - punta tonda in poliestere, tratto 2/4 mm - asciugatura rapida - prodotto soggetto a marcatura CLP e SDS - scrive su tutte le superfici

CODICE	DESCRIZIONE	UM	Q.TÀ
053669	PENNARELLO MARCATORE PROF.PERMANENTE NERO	PZ	6
053670	PENNARELLO MARCATORE PROF.PERMANENTE ROSSO	PZ	6
053679	PENNARELLO MARCATORE PROF.PERMANENTE BLU SCUR	PZ	6

MARCATORI A PENNARELLO



MAURER

Pennarello marcatore MAURER per ritocco legno - corpo in alluminio, puntale portapunta e tappo areato antisoffocamento - punta in feltro a scalpello dimensione tratto da 2 a 5 mm

CODICE	DESCRIZIONE	UM	Q.TÀ
053652	PENNARELLO MARCATORE RITOCCO LEGNO NOCECHIARO	PZ	12
053661	PENNARELLO MARCATORE RITOCCO LEGNO NOCE SCURO	PZ	12
053662	PENNARELLO MARCATORE RITOCCO LEGNO CILIEGIO	PZ	12
053666	PENNARELLO MARCATORE RITOCCO LEGNO ROVERE	PZ	12

MARCATORI A PENNARELLO



Marcatori a pennarello per scrittura su tutte le superfici

CODICE	DESCRIZIONE	UM	Q.TÀ
053186	MARCATORE A PENNARELLO SIDERMARK NERO	PZ	10
053187	MARCATORE A PENNARELLO SIDERMARK BLEU	PZ	10
053188	MARCATORE A PENNARELLO SIDERMARK ROSSO	PZ	10
055244	MARCATORE A PENNARELLO SIDERMARK BIANCO	PZ	10
055307	MARCATORE A PENNARELLO SIDERMARK GIALLO	PZ	10

MARCATORI A PENNARELLO



Marcatore a pennarello SNOWMAN art. P200 - punta in fibra acrilica di 4,5 mm - larghezza tratto da 1,5 a 3 mm - per scrittura su tutte le superfici

CODICE	DESCRIZIONE	UM	Q.TÀ
111808	MARCATORE PENNARELLO"SNOWMAN"P200 ORO 16	PZ	12
111809	MARCATORE PENNARELLO"SNOWMAN"P200 ARGENTO 15	PZ	12
111810	MARCATORE PENNARELLO"SNOWMAN"P200 BIANCO 14	PZ	12
111811	MARCATORE PENNARELLO"SNOWMAN"P200 GIALLO 05	PZ	12
111812	MARCATORE PENNARELLO"SNOWMAN"P200 ROSSO 02	PZ	12
111813	MARCATORE PENNARELLO"SNOWMAN"P200 VERDE 04	PZ	12
111814	MARCATORE PENNARELLO"SNOWMAN"P200 BLU 03	PZ	12
111815	MARCATORE PENNARELLO"SNOWMAN"P200 NERO 01	PZ	12
112123	MARCATORE PENNARELLO"SNOWMAN"P200 AMARANTO 12	PZ	12
112124	MARCATORE PENNARELLO"SNOWMAN"P200 ARANCIO 06	PZ	12
112125	MARCATORE PENNARELLO"SNOWMAN"P200 AZZURRO 10	PZ	12
112126	MARCATORE PENNAREL."SNOWMAN"P200 BLU CIELO 23	PZ	12
112127	MARCATORE PENNARELLO"SNOWMAN"P200 GRIGIO 13	PZ	12
112128	MARCATORE PENNARELLO"SNOWMAN"P200 LILLA 11	PZ	12
112129	MARCATORE PENNARELLO"SNOWMAN"P200 MARRONE 07	PZ	12
112130	MARCATORE PENNARELLO"SNOWMAN"P200 ROSA 09	PZ	12
112131	MARCATORE PENNAREL"SNOWMAN"P200VERDEBOSCO 20	PZ	12
112132	MARCATORE PENNARELLO"SNOWMAN"P200 VIOLA 08	PZ	12

MARCATORI A PENNARELLO



Marcatore a pennarello SNOWMAN JUMBOMARKER art. 500 - punta in feltro con taglio diagonale da 7,5x11 mm - larghezza tratto da 2 a 12 mm - per scrittura su tutte le superfici

CODICE	DESCRIZIONE	UM	Q.TÀ
113092	MARCATORE A PENNARELLO"SNOWMAN"JUMBO 500 NERO 1	PZ	12
113106	MARCATORE A PENNARELLO"SNOWMAN"JUMBO 500 BLU 3	PZ	12

MARCATORI A PENNARELLO



Marcatore a pennarello SNOWMAN art. P300 - punta fine in fibra acrilica di 3 mm - larghezza tratto da 1 a 1,5 mm - per scrittura su molte superfici (vetro, metallo, legno, pietra, gomma, plastica, pelle, stoffa, etc.) - asciuga istantaneamente - permanente e resistente all'acqua - corpo metallico con 2 sfere interne che miscelano lo smalto - punta rientrante con valvola interna

CODICE	DESCRIZIONE	UM	Q.TÀ
112133	MARCATORE PENNARELLO PUNTA FINE P300 ROSSO 02	PZ	12
112134	MARCATORE PENNARELLO PUNTA FINE P300 VERDE 04	PZ	12
112135	MARCATORE PENNARELLO PUNT.FINE P300 ARGENT.15	PZ	12
112136	MARCATORE PENNARELLO PUNTA FINE P300 ORO 16	PZ	12
112137	MARCATORE PENNARELLO PUNTA FINE P300 NERO 10	PZ	12
112138	MARCATORE PENNARELLO PUNTA FINE P300 BLU 03	PZ	12
112139	MARCATORE PENNARELLO PUNTA FINE P300 GIALLO 05	PZ	12
112140	MARCATORE PENNARELLO PUNTA FINE P300 BIANCO 14	PZ	12

MARCATORI A PENNARELLO



Marcatore a pennarello RAPIDOMARK M - mod. PM601 - punta in feltro di 4 mm - larghezza tratto da 1 a 2 mm - corpo con clip di aggancio - inchiostro permanente a base di alcol atossico - asciuga subito, resistente all'acqua - tratto netto e persistente

CODICE	DESCRIZIONE	UM	Q.TÀ
113458	MARCATORE A PENNARELLO NERO PUNTA MM.4 PM601	PZ	12

MARCATORI A PENNARELLO



Marcatore a pennarello RAPIDOMARK L - mod. PM801 - punta in feltro di 7 mm - larghezza tratto da 2 a 3 mm - corpo con clip di aggancio - inchiostro permanente a base di alcol atossico - asciuga subito, resistente all'acqua - tratto netto e persintente

CODICE	DESCRIZIONE	UM	Q.TÀ
112179	MARCATORE A PENNARELLO NERO PUNTA MM.7 PM801	PZ	12

MARCATORI A PENNARELLO



Marcatore a pennarello SCRATCH FIX art. P120 - punta fine in feltro di 4,5 mm - larghezza tratto da 2 a 6 mm - per ritoccare il legno: tratta il legno come una vera e propria vernice - asciuga in pochi secondi - resistente all'acqua e all'alcool - per ritocchi di mobili, porte, cornici ed oggetti in legno pregiato - il corpo metallico

CODICE	DESCRIZIONE	UM	Q.TÀ
112171	MARCATORE PROFESSIONALE SALVAMOBILI CHIARO	PZ	12
112172	MARCATORE PROFESSIONALE SALVAMOBILI MORO	PZ	12
112173	MARCATORE PROFESSIONALE SALVAMOBILI SCURO	PZ	12
112174	MARCATORE PROFESSIONALE SALVAMOBILI ROSSICCIO	PZ	12
112175	MARCATORE PROFESSIONALE SALVAMOBILI MEDIO	PZ	12

SBIANCA FUGHE



Marcatore a pennarello TILE GUARD sbianca facilmente le fughe delle piastrelle - una applicazione dura anni - ad alta copertura - punta in feltro sagomata - impermeabile, biodegradabile, antimuffa - a base d'acqua non tossico - erogatore con valvola rientrante - punta removibile, lavabile, reversibile a doppio uso - si fissa sulla fuga ma non sulla piastrella - il prodotto in eccesso si pulisce con un panno umido - flacone da 40g

CODICE	DESCRIZIONE	UM	Q.TÀ
112182	SBIANCAFUGHE SALVAPIASTRELLE TILEGUARD	PZ	24

SBIANCA FUGHE



MAURER

Pennarello rinnova fughe MAURER - a valvola, corpo in polipropilene, punta a fibre longitudinali alta porosità - punta reversibile a scalpello, dimensione tratto da 2 a 4,5 mm

CODICE	DESCRIZIONE	UM	Q.TÀ
053680	PENNARELLO RINNOVA FUGHE COLORE BIANCO	PZ	6

SBIANCA FUGHE



Pattex

Prodotto coprente e verniciante PATTEX BAGNO SANO RINNOVA FUGHE che permette di rinnovare il colore delle fughe tra le piastrelle - grazie al suo ottimo potere riempitivo, permette di rinnovare piccoli tratti di stuccatura rovinati - utilizzabile per bagni, cucine e tutti i rivestimenti piastrellati

CODICE	DESCRIZIONE	UM	Q.TÀ
113780	PATTEX BAGNO SANO RINNOVA FUGHE BIANCO ML.125	PZ	12

VERNICI TRACCIANTI SPRAY



MAURER PLUS

Vernice tracciante spray fluorescente MAURER PLUS - bomboletta da 500 ml

CODICE	DESCRIZIONE	UM	Q.TÀ
098993	VERNICE TRACC.FLUORE"MPLUS" ROSSO ML.500	PZ	12
098994	VERNICE TRACC.FLUORE"MPLUS" ARANCIO ML.500	PZ	12
098995	VERNICE TRACC.FLUORE"MPLUS" BLU ML.500	PZ	12
098996	VERNICE TRACC.FLUORE"MPLUS" GIALLO ML.500	PZ	12
098997	VERNICE TRACC.FLUORE"MPLUS" VERDE ML.500	PZ	12

LIVELLE



Livellina in ABS nero con 2 fiale - tascabile

CODICE	DESCRIZIONE	UM	Q.TÀ
107032	LIVELLA ABS NERO 2 FIALE "BRICK" MM. 105	PZ	1

LIVELLE



MAURER PLUS

Livella in alluminio MAURER PLUS mod. EDIL PROFESSIONAL - dimensione profilo 60x23 mm - spessore 2 mm - parte terminale in gomma soft per l'assorbimento ottimale degli urti - alcune misure sono dotate di maniglie che assicurano una presa maggiore - extra pesante, peso superiore a 800 g/m

CODICE	DESCRIZIONE	UM	Q.TÀ
092835	LIVELLA ALL.2 BOLLE"EDIL PROFESSIONAL"CM.40	PZ	10
092836	LIVELLA ALL.2 BOLLE"EDIL PROFESSIONAL"CM.50	PZ	10
092837	LIVELLA AL.2 B.1 MAN."EDIL PROFESSIONAL"CM.60	PZ	10
092839	LIVELLA AL.2 B.1 MAN."EDIL PROFESSIONAL"CM.80	PZ	10
092840	LIVELLA AL.2 B.1 MAN."EDIL PROFESSIONAL"CM100	PZ	10

LIVELLE



MAURER PLUS

Livella pesante in alluminio anodizzato argento MAURER PLUS mod. EDILPLUS - spessore 2 mm - con 2 bolle (centrale fissa)

CODICE	DESCRIZIONE	UM	Q.TÀ
088218	LIVELLA ALLUM.ANOD.2 BOLLE"MAURER PLUS"CM. 30	PZ	10
088219	LIVELLA ALLUM.ANOD.2 BOLLE"MAURER PLUS"CM. 40	PZ	10
088220	LIVELLA ALLUM.ANOD.2 BOLLE"MAURER PLUS"CM. 50	PZ	10
088221	LIVELLA ALLUM.ANOD.2 BOLLE"MAURER PLUS"CM. 60	PZ	10
088223	LIVELLA ALLUM.ANOD.2 BOLLE"MAURER PLUS"CM. 80	PZ	10
088224	LIVELLA ALLUM.ANOD.2 BOLLE"MAURER PLUS"CM.100	PZ	10

LIVELLE



MAURER PLUS

Livella in alluminio anodizzato argento MAURER PLUS mod. MAGNETIC PLUS - a base magnetica - spessore 1,3 mm con 2 bolle (centrale fissa)

CODICE	DESCRIZIONE	UM	Q.TÀ
088230	LIVELLA MAGNETICA ALL.ANOD"MAURER PLUS"CM. 30	PZ	10
088231	LIVELLA MAGNETICA ALL.ANOD"MAURER PLUS"CM. 40	PZ	10
088232	LIVELLA MAGNETICA ALL.ANOD"MAURER PLUS"CM. 50	PZ	10
088233	LIVELLA MAGNETICA ALL.ANOD"MAURER PLUS"CM. 60	PZ	10

LIVELLE



STANLEY

Livella magnetica STANLEY TORPEDO FATMAX cod. 0-43-609 - corpo in alluminio pressofuso - base scanalata adatta ad essere posizionata su tubi - magneti molto forti, una bolla orizzontale, una bolla verticale ed una regolabile per determinare angoli - precisione dei piani di lavoro: 0,5 mm/m - lunghezza 25 cm

CODICE	DESCRIZIONE	UM	Q.TÀ
111500	LIVELLA ALL. MAGN. 2 BOLLE+1 BOLLA ANG. CM.25	PZ	6

LIVELLE



STANLEY

Livella STANLEY FATMAX magnetica - corpo in lega di alluminio con base rettificata - n. 2 bolle antishock - precisione piani di lavoro 0,05 mm/m

CODICE	DESCRIZIONE	UM	Q.TÀ
110546	LIVELLA BASE MAGNETICA STANLEY 1-42-421 CM.40	PZ	4
110547	LIVELLA BASE MAGNETICA STANLEY 1-42-422 CM.50	PZ	4

LIVELLE



MAURER

Livella magnetica MAURER mod. TORPEDO corpo in plastica con 3 bolle

CODICE	DESCRIZIONE	UM	Q.TÀ
• **087133**	LIVELLA PLAST.MAGNETICA 3 BOLLE MAURER MM.230	PZ	20

LIVELLE



MAURER

Livella MAURER in alluminio verniciato giallo con 3 bolle

CODICE	DESCRIZIONE	UM	Q.TÀ
• **083550**	LIVELLA ALLUMIN."MAURER" 3 FIALE MM. 300	PZ	10
• **083551**	LIVELLA ALLUMIN."MAURER" 3 FIALE MM. 400	PZ	10
• **083552**	LIVELLA ALLUMIN."MAURER" 3 FIALE MM. 500	PZ	10
• **083553**	LIVELLA ALLUMIN."MAURER" 3 FIALE MM. 600	PZ	10

LIVELLE



Beta

Livella magnetica tascabile BETA art.1695XS - livella con base in alluminio a "V", misura 70mm x 48,5mm - 2 fiale infrangibili con precisione 1mm/m - ideale per tubi e sezioni tonde in genere

CODICE	DESCRIZIONE	UM	Q.TÀ
111992	MINI LIVELLA TASCABILE BETA1695XS	PZ	⌂1

STADIE/LIVELLE



MAURER PLUS

Stadia/livella MAURER PLUS mod. STOUT in alluminio - tubolare rettangolare con bolle e 2 maniglie

CODICE	DESCRIZIONE	UM	Q.TÀ
093073	STADIA LIVELL.MPLUS ALL.2 IMP.1500 MM.100X22	PZ	1
093074	STADIA LIVELL.MPLUS ALL.2 IMP.2000 MM.100X22	PZ	1

LIVELLE LASER



MAURER

Livella laser autolivellante MAURER - indicazione orizzontale e verticale indipendenti - precisione indicazione: ± 0,5 mm - raggio azione 5 m - lunghezza d'onda del raggio: 650 nm - output 1 mw - precisione di livellamento orizzontale e verticale ± 0,5 mm/m - autolivellamento: ± 4° - tempo di autocalibrazione: circa 15 sec - completa di treppiede in alluminio e valigetta - funzionamento con 2 batterie da 1,5 V (AA) escluse

CODICE	DESCRIZIONE	UM	Q.TÀ
• **097771**	LIVELLA LASER AUTOL."MAURER" ORIZ/VERT.C/ACC.	PZ	4

LIVELLE LASER



STANLEY

Livella laser a croce FATMAX art. FMHT77586-1 - raggio verde - traccia una croce con ampiezza 150° che consente un'ampia copertura della superficie in tempi rapidi - luce pulsante per uso con ricevitore - estende la portata del raggio - diodo laser 510-530 Nm, classe 2. - precisione: ± 3 mm a 10 metri - campo di livellamento: ± 4° - tempo di autolivellamento: <= 5 secondi - portata: 20 metri (50 metri con ricevitore) - struttura robusta - cassa rivestita in gomma, resistente ad umidità e polvere (IP54) - base magnetica - permette il montaggio diretto su strutture in metallo - utilizza 4 batterie alkaline (incluse) - attacchi 1/4" e 5/8" - autonomia: 5 ore (1 linea) - blocco del pendolo - aiuta a prevenire i danni ai componenti interni

CODICE	DESCRIZIONE	UM	Q.TÀ
114098	LIVELLA LASER A CROCE"FMHT775861"RAGGIO VERDE	PZ	1

LIVELLE LASER



STANLEY

Livella laser al litio FATMAX RL700-L art. FMHT77447-1 - raggio rosso - livellatore laser rotante autolivellante - struttura bimaterial estremamente robusta, angoli rivestiti in gomma - vetro che protegge la testa - grande impugnatura antiscivolo - doppia pendenza manuale ± 10% - traccia 1 raggio rotante + 2 punti a piombo - livella a 360° - estremità inferiore e superiore con inserti in ABS e TPE antiurto - diodo laser 630-680 Nm, classe 2, raggio di utilizzo: 30 metri (300 metri con ricevitore) - precisione: ± 1,5 mm a 30 metri - resiste a caduta verticale / da cavalletto fino a 1,5 metri di altezza - tempo di autolivellamento: <= 20 secondi, campo di autolivellamento: 5° ± 1° (ogni direzione) - velocità di rotazione: 0-150-300-1000 giri/min. - scansioni a 10° / 45° / 90° - protezione a pioggia e polvere (IP66) - utilizza batterie Li-Ion - autonomia 40 ore - attacco 5/8"

CODICE	DESCRIZIONE	UM	Q.TÀ
114097	LIVELLA LASER ROTANTE"FMHT774471"RAGGIO ROSSO	PZ	1

LIVELLE LASER



STANLEY

Livella laser autolivellante art. STHT77502-1 - traccia una croce e una seconda linea squadro a 90° - raggio colore rosso - raggio di utilizzo: 12 m - precisione: ± 5 mm a 10 metri - intervallo di autolivellamento: ± 4 - attacco 1/4" - IP50 - 2 batterie alcaline incluse

CODICE	DESCRIZIONE	UM	Q.TÀ
114103	LIVELLA LASER AUTOLIV."STHT775021"CROCE/SQUAD	PZ	1

LIVELLE LASER



STANLEY

Livella laser a croce + 5 punti raggio verde FATMAX SCGi-P5 art. FMHT77598-1 - proietta una croce fino a 150° sia in senso orizzontale che verticale + 5 punti (2 a piombo di grande visibilità + 3 punti per messa a livello e squadri) - base magnetica integrata consente il fissaggio direttamente su supporti metallici per permettere una proiezione del raggio che comprende l'intera stanza su 3 pareti - luce pulsante per uso con ricevitore - estende la portata del raggio - diodo laser 510-530 Nm, classe 2 - portata linee: 30 metri (50 metri con ricevitore); punti: 45 metri - protezione a pioggia e polvere (IP54) - blocco del pendolo aiuta a prevenire i danni ai componenti interni - attacco 1/4" e 5/8" - precisione: ± 3 mm a 10 metri - campo di autolivellamento: ± 4° - tempo di autolivellamento: <= 5 secondi - utilizza batterie Li-Ion

CODICE	DESCRIZIONE	UM	Q.TÀ
114099	LIVELLA LASER A CROCE"FMHT775981"RAGGIO VERDE	PZ	1

LIVELLE LASER



STANLEY

Livella laser art. FMHT77617-1 a 360° + 2 linee verticali a 90° FATMAX SLGi-2V - raggio verde - traccia 1 linea completa a 360° + 2 linee verticali con un angolo di 120° + 1 punto a piombo - proietta 1 raggio verticale molto nitido, per allineamenti e messa a piombo - magnete frontale - permette il montaggio diretto sui binari in metallo - luce pulsante per uso con ricevitore - estende la portata del raggio - diodo laser 510-530 Nm, classe 2 - portata: 30 metri (50 metri con ricevitore) - precisione: ± 3 mm a 10 metri - campo di livellamento: ± 4° - tempo di autolivellamento: <= 5 secondi - cassa ricoperta in gomma, resiste a cadute da 1,5 metri - protezione a pioggia e polvere (IP54) - blocco del pendolo - aiuta a prevenire i danni ai componenti interni - attacco 1/4" e 5/8" - utilizza batterie Li-Ion - autonomia: 8 ore (solo linea orizzontale)

CODICE	DESCRIZIONE	UM	Q.TÀ
114100	LIVELLA LASER "FMHT776171" 360° RAGGIO VERDE	PZ	1

LIVELLE LASER - ACCESSORI



MAURER

Treppiede universale MAURER - attacco filettato M.16 - ideale per livelle laser, ma utilizzabile anche per macchine fotografiche

CODICE	DESCRIZIONE	UM	Q.TÀ
• **099103**	TREPPIEDE UNIVERSALE MAURER X LIVELLI LASER	PZ	1

LIVELLE LASER - ACCESSORI



STANLEY

Treppiede fotografico art. 1-77-201 in alluminio, a cremagliera, per misuratori e livellatori laser - altezza regolabile da 50 a 150 cm - attacco 1/4" - adattatore inclinabile, utilizzabile per attacco 1/4" - bolla sulla base

CODICE	DESCRIZIONE	UM	Q.TÀ
114095	TREPPIEDE FOTOGRAFICO "177201" CM.50/150	PZ	1

LIVELLE LASER - ACCESSORI



STANLEY

Treppiede in alluminio a colonna art. 1-77-164 - doppia colonna (a cremagliera sulla prima parte e telescopica sulla seconda parte) - sistema di bloccaggio rapido degli elementi estensibili - estensibile da 102 a 292 cm - cinghia di trasporto - attacco 5/8" M, gommini antiscivolo e piedini regolabili modello più adatto per utilizzo con laser rotanti

CODICE	DESCRIZIONE	UM	Q.TÀ
114253	TREPPIEDE ALLUM.REGOLAB."1-77-164" CM.102/292	PZ	1

LIVELLE LASER - ACCESSORI



STANLEY

Asta telescopica graduata art. 1-77-161 in alluminio - 5 metri in 5 sezioni - estremamente robusta - lettura in centimetri sulla parte frontale e in mm sulla parte posteriore

CODICE	DESCRIZIONE	UM	Q.TÀ
114094	ASTA TELESCOPICA GRADUATA "177161" MT.5	PZ	1

LIVELLE LASER - ACCESSORI



STANLEY

Ricevitore per livelle laser a raggio verde art. FMHT1-74267 - ricevitore per tutte le livelle a linea verde pulsante - portata: 50 metri - due livelli di precisione: media (1,3 mm) e larga (2,5 mm) - supporto per montaggio su asta - schermo LCD con indicatore sonolo a 2 livelli

CODICE	DESCRIZIONE	UM	Q.TÀ
114096	RICEVITORE "FMHT174267" P/LASER RAGGIO VERDE	PZ	1

LIVELLE AD ACQUA



MAURER

Livelle ad acqua MAURER in plastica infrangibile graduata - confezione da due pezzi

CODICE	DESCRIZIONE	UM	Q.TÀ
050356	COPPIA LIVELLE AD ACQUA 2 COL.PLAS+RUB.MAURER	PZ	1

MISURATORI STRADALI



STANLEY

Ruota di misurazione stradale STANLEY con contatore di precisione a 5 cifre - altezza 102 cm - diametro ruota 318 mm con cavalletto - manico composto da 2 sezioni - impugnatura a pistola - misurazione in metri/decimetri - misura max. 9.999,9 metri

CODICE	DESCRIZIONE	UM	Q.TÀ
109408	RUOTA DI MISURAZIONE STRADALE 1-77-174 MW.40M	PZ	1

TRACCIALINEE E ACCESSORI



MAURER

Tracciatore MAURER in alluminio pressofuso - 30 m

CODICE	DESCRIZIONE	UM	Q.TÀ
• **080128**	TRACCIATORE X MURATORI "MAURER" MT. 30	PZ	25

TRACCIALINEE E ACCESSORI



MAURER

Polvere per tracciatori MAURER - alta qualità

CODICE	DESCRIZIONE	UM	Q.TÀ
054661	POLVERE X TRACCIARE ALTA QUALITA GR.400 BLU	PZ	6
054662	POLVERE X TRACCIARE ALTA QUALITA GR.400 ROSSA	PZ	6

TRACCIALINEE E ACCESSORI



MAURER

Polvere per tracciare MAURER - per tracciatore mod. GOOD-LINE - colore blu o rosso - 400 g - attacco a vite - polvere di alta qualità

CODICE	DESCRIZIONE	UM	Q.TÀ
055092	POLVERE TRACCIAT.GOOD-LINE ALT.QUAL.BLU GR400	PZ	6
055111	POLVERE TRACC.GOOD-LINE ALT.QUAL.ROSSO GR.400	PZ	6

TRACCIALINEE E ACCESSORI



MAURER

Kit tracciatore MAURER in plastica pressofusa - con 100g di polvere in flacone

CODICE	DESCRIZIONE	UM	Q.TÀ
054594	TRACCIATORE PLASTICA MT15+GR.100 POLVERE	CF	12

TRACCIALINEE E ACCESSORI



MAURER

Kit tracciatore MAURER in alluminio pressofuso - con 100g di polvere in flacone

CODICE	DESCRIZIONE	UM	Q.TÀ
054595	TRACCIATORE ALLUMIN.MT.30+GR.100 POLVERE	PZ	12

TRACCIALINEE E ACCESSORI



MAURER

Kit tracciatore MAURER mod. GOOD-LINE da 30 m con cartuccia di polvere blu 400 g - attacco a vite - specifico per tracciare le fondamenta

CODICE	DESCRIZIONE	UM	Q.TÀ
055091	TRACCIALINEE GOOD-LINE MAURER MT.30 C/POLVERE	CF	5

PIOMBI DA MURATORE



MAURER

Piombo da muratore MAURER - tipo cilindrico - con filo e piastra

CODICE	DESCRIZIONE	UM	Q.TÀ
• **050322**	PIOMBO MURATORE IN FERRO GR. 300	PZ	10
• **050323**	PIOMBO MURATORE IN FERRO GR. 400	PZ	10
• **050324**	PIOMBO MURATORE IN FERRO GR. 500	PZ	5

METRI A STECCHE



MAURER PLUS

Doppiometro MAURER PLUS in legno betulla - a 10 aste con molla incorporata - classe di precisione III

CODICE	DESCRIZIONE	UM	Q.TÀ
082647	DOPPIOMETRO BIA/GIA 10 ASTE+MOLLE MAURER PLUS	PZ	10

METRI A STECCHE



MAURER

Doppiometro MAURER a 10 aste - classe di precisione III

CODICE	DESCRIZIONE	UM	Q.TÀ
050341	DOPPIOMETRO LEGNO 10 ASTE ACERO	PZ	10

FLESSOMETRI



STANLEY

Flessometro STANLEY tipo SUNFLEX - lunghezza 3 m - larghezza nastro 12,7 mm - cassa in materiale sintetico

CODICE	DESCRIZIONE	UM	Q.TÀ
110545	FLESSOMETRO SUNFLEX3MT 0-32-189	PZ	8

FLESSOMETRI



STANLEY

Flessometro STANLEY tipo POWERLOCK - nastro 12,7 mm in acciaio al carbonio rivestito in Mylar - clip d'aggancio - cassa metallica

CODICE	DESCRIZIONE	UM	Q.TÀ
107045	FLESSOMETRO POWERLOCK CASSA MET.3MT. 1-33-218	PZ	12

FLESSOMETRI



STANLEY

Flessometro STANLEY tipo POWERLOCK - nastro in acciaio al carbonio rivestito in Mylar - clip d'aggancio - cassa in materiale sintetico

CODICE	DESCRIZIONE	UM	Q.TÀ
107047	FLESSOMETRO POWERLOCK 5MT.MM.19 1-33-194	PZ	18
107048	FLESSOMETRO POWERLOCK 5MT MM.25 1-33-195	PZ	12
107049	FLESSOMETRO POWERLOCK 8MT MM.25 1-33-198	PZ	12
107050	FLESSOMETRO POWERLOCK 10MT MM.25 1-33-442	PZ	12

FLESSOMETRI



STANLEY

Flessometro STANLEY tipo FAT MAX - cassa ergonomica in bi-componente antiscivolo

CODICE	DESCRIZIONE	UM	Q.TÀ
107042	FLESSOMETRO FAT MAX MT. 3 NASTRO MM. 16	PZ	24
107043	FLESSOMETRO FAT MAX MT. 5 NASTRO MM. 19	PZ	16

FLESSOMETRI



STANLEY

Flessometro STANLEY tipo TYLON - cassa ergonomica in ABS antiurto - rivestimento in gomma antiscivolo

CODICE	DESCRIZIONE	UM	Q.TÀ
108020	FLESSOMETRO STANLEY MT. 3 MM.13 BI-MATERIALE	PZ	12
108021	FLESSOMETRO STANLEY MT. 5 MM.19 BI-MATERIALE	PZ	12
108022	FLESSOMETRO STANLEY MT. 8 MM.25 BI-MATERIALE	PZ	12

FLESSOMETRI



MAURER

Flessometro tascabile MAURER mod. STAR - cassa in ABS - nastro in acciaio smaltato lunghezza 3 m, larghezza 13 mm - classe di precisione II - certificato CE

CODICE	DESCRIZIONE	UM	Q.TÀ
• **099183**	FLESSOMETRO"MAURER"STAR TASCABILE MM.13 MT.3	PZ	10

FLESSOMETRI



MAURER

Flessometro compatto MAURER mod. COMPACT - custodia in ABS trasparente, con pulsante nero - lama metrica con finitura opaca gialla, con spessore lama 0,115 mm - gancio normale senza magnete

CODICE	DESCRIZIONE	UM	Q.TÀ
• **080601**	FLESSOMETRO "MAURER" COMPACT MM.25 MT. 5	PZ	12
• **080604**	FLESSOMETRO "MAURER" COMPACT MM.25 MT. 8	PZ	6

FLESSOMETRI



MAURER PLUS

Flessometro MAURER PLUS mod. JEDI - nastro in acciaio smaltato rivestito in nylon con bloccaggio e rientro automatico - custodia in ABS, rivestimento bicomponente antiscivolo - con calamita

CODICE	DESCRIZIONE	UM	Q.TÀ
• **096148**	FLESSOMETRO "MPLUS" JEDI C/CALAM. MM.19 MT. 3	PZ	12
• **096150**	FLESSOMETRO "MPLUS" JEDI C/CALAM. MM.25 MT. 8	PZ	12

FLESSOMETRI



MAURER PLUS

Flessometro MAURER PLUS mod. WARRIOR - nastro in acciaio smaltato rivestito in nylon con bloccaggio e rientro automatico - custodia in ABS, rivestimento in gomma antiscivolo - con calamita - innovativo sistema "SELF-LOCKING" che permette al nastro di bloccarsi automaticamente con la sola estrazione - uso pratico e veloce

CODICE	DESCRIZIONE	UM	Q.TÀ
• **096151**	FLESSOMET."MPLUS"WARRIOR CAL/SELF MM.19 MT. 3	PZ	12
• **096152**	FLESSOMET."MPLUS"WARRIOR CAL/SELF MM.25 MT. 5	PZ	12
• **096153**	FLESSOMET."MPLUS"WARRIOR CAL/SELF MM.25 MT. 8	PZ	12
• **096154**	FLESSOMET."MPLUS"WARRIOR CAL/SELF MM.25 MT.10	PZ	6

ROTELLE METRICHE



STANLEY

Rotella metrica STANLEY nastro acciaio con numerazione ad alta visibilità - cassa in ABS - gancio con doppio rivetto

CODICE	DESCRIZIONE	UM	Q.TÀ
107057	ROTELLA MT. 20 NASTRO ACCIAIO STANLEY 034-105	PZ	6

ROTELLE METRICHE



Rotella metrica con nastro in fibra di vetro lavabile, non conduttore - custodia in ABS con bordino cromato

CODICE	DESCRIZIONE	UM	Q.TÀ
112032	ROTELLA METRICA NASTRO FIBRA DI VETRO MT. 10	PZ	10
112033	ROTELLA METRICA NASTRO FIBRA DI VETRO MT. 20	PZ	10

ROTELLE METRICHE



Rotella metrica con nastro in acciaio a riavvolgimento rapido a 4 velocità - custodia bicomponente

CODICE	DESCRIZIONE	UM	Q.TÀ
112034	ROTELLA METRICA NASTRO IN ACCIAIO MT. 50	PZ	1

ROTELLE METRICHE



MAURER PLUS

Rotella metrica MAURER PLUS mod. EXPERT nastro in fibra di vetro - con custodia in plastica

CODICE	DESCRIZIONE	UM	Q.TÀ
• **084505**	ROTELLA METRICA "MPLUS" NASTRO FIBRA V.MT.20	PZ	60
• **094188**	ROTELLA METRICA "MPLUS" NASTRO FIBRA V.MT.30	PZ	60

ROTELLE METRICHE



MAURER PLUS

Rotella metrica MAURER PLUS con nastro antiabrasione in fibra di vetro - cassa in ABS e presa ergonomica - nastro m 50 x 15 mm - riavvolgimento rapido a velocità 3x

CODICE	DESCRIZIONE	UM	Q.TÀ
• **089818**	ROTELLA METRICA 3X"MAURER PLUS"FIBRA V. MT.50	PZ	20

ROTELLE METRICHE



MAURER PLUS

Rotella metrica MAURER PLUS mod. SURVEY nastro in acciaio smaltato da 13 mm x 50 m - con impugnatura

CODICE	DESCRIZIONE	UM	Q.TÀ
• **084506**	ROTELLA METRICA "MPLUS"NASTRO ACC.SMAL.MT.50	PZ	1

MISURATORI LASER



MAURER PLUS

Misuratore/distanziometro laser MAURER PLUS - portata 0,05-70 m - precisione +/- 2 mm - unità minima visualizzata: mm/pollici/piedi - classe laser: 2 - tipo di laser: 650 nm - temperatura di funzionamento: - 0°C - 40°C - batterie (non incluse) 2AA - funzioni: addizione, sottrazione, misura continua, misura della distanza, calcolo delle superfici, calcolo del volume, funzione Pitagora - con custodia e cinghia

CODICE	DESCRIZIONE	UM	Q.TÀ
• **098569**	MISURATORE LASER"MPLUS"DA 0,05-70M PREC.+-2MM	PZ	1

MISURATORI LASER



STANLEY

Misuratore laser art. STHT1-77140 TLM 330 - portata: da 5 cm a 100 m - allarme sonoro - evidenzia le misurazioni effettuate - schermo illuminato a 3 linee - schermo e tastiera impermeabilizzati - IP54 - funzioni: distanza, area, volume, pitagora, misura minima/massima, misura dell'inclinazione ed angoli, misurazioni parziali (picchettamento) - raccordo terminale pieghevole multifunzione - misurazione precisa di angoli e infissi - attacco 1/4" per uso con treppiede - blocco tastiera - memoria storica e richiamo fino a 20 m - precisione tipica: ± 1,5 mm - connessione wireless con Bluetooth - software integrato con l'App di utilizzo STANLEY Smart Connect (gratuita)

CODICE	DESCRIZIONE	UM	Q.TÀ
114101	MISURATORE LASER"STHT177140"CM.5/100 MT C/BLU	PZ	1

MISURATORI LASER



STANLEY

Misuratore laser art. STHT77100-0 SLM100 - portata: da 15 cm a 30 m - rivestimento in gomma morbida per una presa sicura e antiscivolamento - precisione tipica: ± 3,0 mm - di facile lettura, con LCD nero su bianco - lettura su 4 righe: 3 misurazioni + totale - funzioni: distanza, area, volume, funzione calcolatrice, misura continua e pitagora - protezione da pioggia e polvere (IP 40) - si utilizza un solo tasto per misurazione e misura continua - batterie incluse

CODICE	DESCRIZIONE	UM	Q.TÀ
114445	MISURATORE LASER "STHT771000" CM.15/30 MT	PZ	1

PALINE OTTAGONALI



Paline in legno per misurazioni - tipo ottagonale con punta in ferro

CODICE	DESCRIZIONE	UM	Q.TÀ
050338	PALINE LEGNO OTTOG.C/PUNTA FERRO CM. 160	PZ	60

MULTIMETRI (TESTER)



MAURER

Multitester digitale MAURER tipo base a 5 funzioni - 19 misurazioni in corrente + e ~ su display - tensione massima 750 V - precisione misura tensione ± 0,5 - alimentazione batteria (non inclusa) 9V - peso 108 g

CODICE	DESCRIZIONE	UM	Q.TÀ
• **051924**	MULTITESTER DIGITALE "MAURER" DISPLAY LCD	PZ	60

MULTIMETRI (TESTER)



MAURER

Multitester digitale MAURER mod. PROFESSIONAL a 10 funzioni - 34 misurazioni in corrente + e ~ su display - tensione massima 500 V - misuratore di temperatura con sonda a penna - precisione misura tensione ± 0,8 - alimentazione batteria inclusa LR44-1,5V x 6 pz=9V

CODICE	DESCRIZIONE	UM	Q.TÀ
• **087291**	MULTITESTER DIGITALE LCD "MAURER" M890C	PZ	36

MULTIMETRI (TESTER)



MAURER

Tester voltaggio a penna MAURER 8 in 1 (6-400V)

CODICE	DESCRIZIONE	UM	Q.TÀ
• **093236**	TESTER VOLTAGGIO A PENNA"MAURER"8 IN 1 6-400V	PZ	25

MULTIMETRI (TESTER)



MAURER

Tester MAURER per batterie - verifica lo stato di carica delle batterie tipo: AA,AAA,C,D, a 1,5V, pile a 9V e batterie a bottone a 1,5V - non richiede alimentazione

CODICE	DESCRIZIONE	UM	Q.TÀ
• **052684**	TESTER "MAURER" PER BATTERIE	PZ	20

MULTIMETRI (TESTER)



Multimetro universale digitale - misurazioni possibili: tensione AC/DC fino a 250V, corrente AD/DC fino a 10A, protetto da fusibile interno, resistenza, prova diodi, prova di continuità con indicazione acustica, temperatura (-20°C/+1300°C) con termocoppia, temperatura ed umidità ambiente con sensori interni, capacità (condensatori), frequenza e duty cycle, luminosità (Lux), intensità sonora (dB), autoranging (selezione automatica della scala di misura), data hold (blocco di valore sul display) - autospegnimento dopo 15 minuti - retroilluminazione del display

CODICE	DESCRIZIONE	UM	Q.TÀ
113046	MULTIMETRO UNIVERSALE ART. KM035	PZ	1

RILEVATORI MULTIFUNZIONE



MAURER

Rilevatore multifunzione MAURER a batteria 9V (non incluse) - rileva montanti/travi: rileva la profondità della sezione trasversale della trave in legno <= 19 mm: 40 mm X 40 mm - rileva metalli: rileva il tubo di rame 16x1, profondità <= 19 mm, rileva il tubo di ferro 19x1, profondità <= 38 mm - rileva cavi elettrici: rileva la profondità fino a 50mm, AC 220V 50Hz

CODICE	DESCRIZIONE	UM	Q.TÀ
• **080235**	RILEVATORE MULTIFUNZIONE "MAURER" A BATTERIA	PZ	20

CARTELLI SEGNALETICI AZIENDALI



Cartello "VIETATO L'INGRESSO" in alluminio

CODICE	DESCRIZIONE	UM	Q.TÀ
107072	CARTELLO "VIETATO L'INGRESSO" ALLUM.CM.30X20	PZ	10

CARTELLI SEGNALETICI AZIENDALI



stamplast

Cartello in plastica "VIETATO L'ACCESSO AI NON ADDETTI AI LAVORI"

CODICE	DESCRIZIONE	UM	Q.TÀ
112559	CARTEL."VIETATO ACCESSO NON ADDETTI" PLA50X70	PZ	10

CARTELLI SEGNALETICI AZIENDALI



stamplast

Cartello in plastica "VIETATO FUMARE" con normative di legge

CODICE	DESCRIZIONE	UM	Q.TÀ
110506	CARTELLO PLAS."VIETATO FUMARE"C/NORM.CM.30X20	PZ	10

CARTELLI SEGNALETICI AZIENDALI



stamplast

Cartello "ESTINTORE N." in plastica

CODICE	DESCRIZIONE	UM	Q.TÀ
053308	CARTELLO PLASTICA "ESTINTORE N." 30X20	PZ	10

CARTELLI SEGNALETICI AZIENDALI



Cartello "ESTINTORE N." in alluminio

CODICE	DESCRIZIONE	UM	Q.TÀ
107077	CARTELLO "ESTINTORE NUMERO.." ALLUM. CM.50X35	PZ	10

CARTELLI SEGNALETICI AZIENDALI



stamplast

Cartello "IDRANTE N." in plastica

CODICE	DESCRIZIONE	UM	Q.TÀ
053309	CARTELLO PLASTICA "IDRANTE N." 30X20	PZ	10

CARTELLI SEGNALETICI AZIENDALI



Cartello "USCITA DI SICUREZZA A SINISTRA" - in alluminio

CODICE	DESCRIZIONE	UM	Q.TÀ
112340	CARTELLO ALL."USCITA DI SICUREZZA SX" 25X12,5	PZ	10

CARTELLI SEGNALETICI AZIENDALI



Cartello "USCITA DI SICUREZZA A DESTRA" - in alluminio

CODICE	DESCRIZIONE	UM	Q.TÀ
112341	CARTELLO ALL."USCITA DI SICUREZZA DX" 25X12,5	PZ	10

CARTELLI SEGNALETICI AZIENDALI



Cartello "USCITA DI EMERGENZA "in alluminio

CODICE	DESCRIZIONE	UM	Q.TÀ
112721	CARTEL."USCITA DI EMERGENZA" BASSO ALL.30X20	PZ	10

CARTELLI SEGNALETICI AZIENDALI



stamplast

Cartello “DISPERSORE A TERRA” in plastica

CODICE	DESCRIZIONE	UM	Q.TÀ
053312	CARTELLO PLASTICA “DISPERSIONE A TERRA” 30X20	PZ	10

CARTELLI SEGNALETICI PROP. PRIVATE



stamplast

Cartello “PROPRIETA’ PRIVATA - VIETATO L’ACCESSO” in plastica

CODICE	DESCRIZIONE	UM	Q.TÀ
053304	CARTELLO PLAST.”PROP.PRIV.+DIV.ACCESSO” 30X20	PZ	10

CARTELLI SEGNALETICI AZIENDALI



stamplast

Cartello in plastica polionda “EDIFICIO PERICOLANTE” - dimensione 50x70 cm - biologicamente inerte e chimicamente non reattivo - non teme l’acqua, i grassi e gli agenti chimici: rimane inalterato nel tempo

CODICE	DESCRIZIONE	UM	Q.TÀ
112566	CARTELLO PLAST.”EDIFICIO PERICOLANTE”CM.50X70	PZ	10

CARTELLI SEGNALETICI PROP. PRIVATE



stamplast

Cartello “STRADA PRIVATA” in plastica

CODICE	DESCRIZIONE	UM	Q.TÀ
053302	CARTELLO PLASTICA “STRADA PRIVATA” 30X20	PZ	10

CARTELLI SEGNALETICI PROP. PRIVATE



stamplast

Cartello “PROPRIETA’ PRIVATA” in plastica

CODICE	DESCRIZIONE	UM	Q.TÀ
053303	CARTELLO PLASTICA “PROPRIETA’ PRIVATA” 30X20	PZ	10

CARTELLI SEGNALETICI PROP. PRIVATE



Cartello “VIETATO L’ACCESSO” in alluminio

CODICE	DESCRIZIONE	UM	Q.TÀ
107087	CARTELLO “VIETATO L’ACCESSO” ALLUM. CM.60X40	PZ	10

CARTELLI SEGNALETICI PROP. PRIVATE



stamplast

Cartello “PASSO CARRABILE” in plastica

CODICE	DESCRIZIONE	UM	Q.TÀ
053300	CARTELLO PLASTICA “PASSO CARRABILE”30X20	PZ	10

CARTELLI SEGNALETICI PROP. PRIVATE



stamplast

Cartello “SOSTA VIETATA” in plastica

CODICE	DESCRIZIONE	UM	Q.TÀ
050462	CARTELLO PLASTICA “SOSTA VIETATA” 30X20	PZ	10

CARTELLI SEGNALETICI PROP. PRIVATE



stamplast

Cartello “LASCIARE LIBERO IL PASSAGGIO” in plastica

CODICE	DESCRIZIONE	UM	Q.TÀ
053305	CARTELLO “LASCIARE LIBERO IL PASS.”30X20	PZ	10

CARTELLI SEGNALETICI PROP. PRIVATE



stamplast

Cartello “CANCELLO AUTOMATICO” in plastica

CODICE	DESCRIZIONE	UM	Q.TÀ
053306	CARTELLO PLASTICA “CANCELLO AUTOMATICO” 30X20	PZ	10

CARTELLI SEGNALETICI PROP. PRIVATE



stamplast

Cartello “VENDESI” in plastica

CODICE	DESCRIZIONE	UM	Q.TÀ
053311	CARTELLO PLASTICA “VENDESI” 30X20	PZ	10

CARTELLI SEGNALETICI PROP. PRIVATE



stamplast

Cartello “AFFITTASI” in plastica

CODICE	DESCRIZIONE	UM	Q.TÀ
053310	CARTELLO PLASTICA “AFFITTASI” 30X20	PZ	10

CARTELLI SEGNALETICI PROP. PRIVATE



stamplast

Cartello “ATTENTI AL CANE” in plastica

CODICE	DESCRIZIONE	UM	Q.TÀ
050460	CARTELLO PLASTICA ROSSO”ATTENTI AL CANE”30X20	PZ	10

CARTELLI SEGNALETICI PROP. PRIVATE



stamplast

Cartello “PARCHEGGIO PRIVATO” in plastica

CODICE	DESCRIZIONE	UM	Q.TÀ
053301	CARTELLO PLASTICA “PARCHEGGIO PRIVATO” 30X20	PZ	10

CARTELLI SEGNALETICI PROP. PRIVATE



stamplast

Cartello in plastica “PARCHEGGIO RISERVATO AI CONDOMINI”

CODICE	DESCRIZIONE	UM	Q.TÀ
053307	CARTEL.”PARCHEG.RISERVATO CONDOMINI” PLA20X30	PZ	10

CARTELLI SEGNALETICI PROP. PRIVATE



stamplast

Cartello in plastica “PARCHEGGIO RISERVATO AI CLIENTI”

CODICE	DESCRIZIONE	UM	Q.TÀ
110536	CARTEL.”PARCHEG.RISERVATO CLIENTI” PLA30X20	PZ	10

CARTELLI SEGNALETICI PROP. PRIVATE



stamplast

Cartello in plastica “AREA VIDEOSORVEGLIATA CON SOLA RILEVAZIONE” - 20x30 cm

CODICE	DESCRIZIONE	UM	Q.TÀ
114090	CARTELLO PLAS.”AREA VIDEOSORVEGLIATA”CM.20X30	PZ	10

CARTELLI SEGNALETICI PROP. PRIVATE



stamplast

Cartello in plastica “AREA VIDEOSORVEGLIATA COLLEGATA ALLE FORZE DELL’ORDINE” - 20x30 cm

CODICE	DESCRIZIONE	UM	Q.TÀ
114091	CART.”AREA VIDEOSOR.COLLEG.FORZE DELL’ORDINE”	PZ	10

CARTELLI SEGNALETICI PROP. PRIVATE



stamplast

Cartello in plastica “AREA VIDEOSORVEGLIATA 24 ORE DI REGISTRAZIONE” - 20x30 cm

CODICE	DESCRIZIONE	UM	Q.TÀ
114092	CARTELLO”AREA VIDEOSORV.24 ORE DI REGISTRAZ.”	PZ	10

CARTELLI SEGNALETICI PROP. PRIVATE



stamplast

Cartello in plastica AREA VIDEOSORVEGLIATA 48 ORE DI REGISTRAZIONE - 20x30 cm

CODICE	DESCRIZIONE	UM	Q.TÀ
114093	CARTELLO”AREA VIDEOSORV.48 ORE DI REGISTRAZ.”	PZ	10

CARTELLI SEGNALETICI PROP. PRIVATE



stamplast

Cartello segnaletico per cantiere con 11 simboli - materiale polionda

CODICE	DESCRIZIONE	UM	Q.TÀ
053583	CARTELLO CANTIE.11 SIMBOLI POLION. CM. 99X139	PZ	10

CARTELLI SEGNALETICI PROP. PRIVATE



stamplast

Cartello segnaletico norme generali - materiale polionda

CODICE	DESCRIZIONE	UM	Q.TÀ
111377	CARTELLO NORME GENERALI C/SEGNALET. CM.69X99	PZ	10

CARTELLI SEGNALETICI PROP. PRIVATE

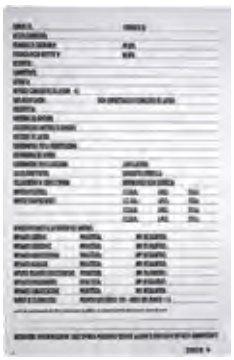

stamplast

Cartello segnaletico da cantiere “DIREZIONE LAVORI” - monocolore - materiale: polipropilene polionda

CODICE	DESCRIZIONE	UM	Q.TÀ
112557	CARTELLO”DIREZIONE LAVORI”MONOCOLORE CM.50X70	PZ	10
112558	CARTELLO”DIREZIONE LAVORI”MONOCOLOR.CM.100X70	PZ	10

CARTELLI “CARICO SPORGENTE”



Cartello segnaletico di “CARICO SPORGENTE” a norma - rivestito con pellicola ad alta rifrangenza classe 2 a strisce alternate bianche e rosse disposte a 45° - in alluminio

CODICE	DESCRIZIONE	UM	Q.TÀ
107827	CARTELLO “CARICO SPORGENTE”A NORME CM. 50X 50	PZ	1

PANNELLI SEGNALETICI



Pannello segnaletico in polionda con 4 catadiottri

CODICE	DESCRIZIONE	UM	Q.TÀ
114117	PANNELLO CON 4 GEMME CL.2 CM.50X50	PZ	50

NASTRI SEGNALETICI



MAURER

Nastro segnaletico MAURER bianco/rosso in PVC

CODICE	DESCRIZIONE	UM	Q.TÀ
050448	RT.MT.200 NASTRO SEGNAL.PVC BIAN/ROSSO MAURER	RT	24

NASTRI SEGNALETICI



Nastro segnaletico giallo/nero in PVC

CODICE	DESCRIZIONE	UM	Q.TÀ
053290	NASTRO X SEGNALETICA GIALLO/NERO MT. 200	PZ	24

NASTRI SEGNALETICI



Nastro stampato in PVC mm 100 x 200 m di segnalazione per tubazioni con colori e diciture specifiche

CODICE	DESCRIZIONE	UM	Q.TÀ
113465	NASTRO PVC SEGNALAZ.GIALLO ATTENZ. GAS MT.200	PZ	20
113466	NASTRO PVC SEGNALAZ.AZZURR.ATTEN.ACQUA MT.200	PZ	20
113467	NASTRO PVC SEGNALAZ.ROSSO.ATTEN.ELETTR.MT.200	PZ	20

LANTERNE STRADALI



MAURER

Lanterna stradale a Led MAURER - luce rossa fissa o lampeggiante - con sensore crepuscolare - con staffa di fissaggio e chiave a 3 funzioni - alimentazione: 1 batteria 6V (non inclusa)

CODICE	DESCRIZIONE	UM	Q.TÀ
• **082470**	LANTERNA STRADALE C/CREP.LUCE ROSSA LED-1 BAT	PZ	1

LANTERNE STRADALI



MAURER

Lanterna stradale a Led MAURER - luce ambra (gialla) fissa o lampeggiante - con sensore crepuscolare - con staffa di fissaggio e chiave a 3 funzioni - alimentazione: 1 batteria 6V (non inclusa)

CODICE	DESCRIZIONE	UM	Q.TÀ
• **082469**	LANTERNA STRADALE C/CREP.LUCE AMBRA LED-1 BAT	PZ	1

BATTERIE PER LANTERNE STRADALI



MAURER

Batteria MAURER 6V Zn-C-Mn per lanterna stradale

CODICE	DESCRIZIONE	UM	Q.TÀ
• **052646**	BATTERIA A SECCO “MAURER” X LANTERNA 6V	PZ	24

CONI STRADALI



Coni stradali spartitraffico in plastica

CODICE	DESCRIZIONE	UM	Q.TÀ
107107	CONO STRADALE RESINA B/R FLUORESC.CM. 30	PZ	20
053293	CONO STRADALE RESINA B/R FLUORESC.CM. 50	PZ	10

SPECCHI STRADALI



Specchio stradale parabolico con visiera

CODICE	DESCRIZIONE	UM	Q.TÀ
107109	SPECCHIO STRADALE INFR.EXP.MM.500 C/VIS.	PZ	1
107110	SPECCHIO STRADALE INFR.EXP.MM.600 C/VIS.	PZ	1

PALETTE SEGNALETICHE



stamplast

Paletta segnaletica rosso/verde diam. 300 mm per segnalazione transito alternato - rifrangente

CODICE	DESCRIZIONE	UM	Q.TÀ
055255	PALETTA TRANSITO ALTERNATO MOVIERI R/V RIFR.	PZ	10

SOTTOGUANTI DA LAVORO



MAURER

Paio sottoguanti MAURER in cotone con polsino - CE

CODICE	DESCRIZIONE	UM	Q.TÀ
• **098406**	PAIO SOTTOGUANTI MAURER COTONE BIANCO TG.7	PZ	12
• **098407**	PAIO SOTTOGUANTI MAURER COTONE BIANCO TG.8	PZ	12
• **094715**	PAIO SOTTOGUANTI MAURER COTONE BIANCO TG.9	PZ	12
• **091776**	PAIO SOTTOGUANTI MAURER COTONE BIANCO TG.10	PZ	12

GUANTI ANALLERGICI



MAURER

Guanti anallergici MAURER mod. SYNTHEX monouso, ambidestri - formula polimerica innovativa, completamente privo di lattice - alta resistenza ed elasticità - uso generico, per laboratorio, detergenza, industria leggera - dispenser box 100 pezzi - conformi alle norme CE EN 420, EN 374-5, EN 374-1 2016 tipo B - certificati CE come guanti di III categoria

CODICE	DESCRIZIONE	UM	Q.TÀ
• **097034**	CF.100 GUANTI ANALLERGICI SYNTHEX"MAURER"TG.M	CF	10
• **097035**	CF.100 GUANTI ANALLERGICI SYNTHEX"MAURER"TG.L	CF	10
• **097036**	CF.100 GUANTI ANALLERGIC.SYNTHEX"MAURER"TG.XL	CF	10

GUANTI DA LAVORO



MAURER

Guanti in lattice MAURER mod. LATEX monouso, ambidestri - colore bianco naturale, finemente talcati - indicato per usi professionali - dispenser box 100 pezzi - conformi alle norme EN 420, EN 374-5, EN 374-1:2016/tipo B - certificati CE come guanti di III categoria

CODICE	DESCRIZIONE	UM	Q.TÀ
• **090887**	CF.100 GUANTI LATTICE MAURER "LATEX" TG.M	CF	10
• **087275**	CF.100 GUANTI LATTICE MAURER "LATEX" TG.L	CF	10
• **090888**	CF.100 GUANTI LATTICE MAURER "LATEX" TG.XL	CF	10

GUANTI DA LAVORO



MAURER PLUS

Guanti in lattice rinforzato MAURER PLUS mod. EXTRA monouso, ambidestri - con microgrip antiscivolo - extra resistenti, dura 40 volte di più - utilizzato per pitture e solventi (anche contatti prolungati) - ambidestri - spessore 0,25 mm - lunghezza 30 cm - liberi da polvere - conformi alle norme EN 374-2 ed EN 374-3 - certificati CE come guanti di III categoria

CODICE	DESCRIZIONE	UM	Q.TÀ
• **091923**	CF. 50 GUANTI LATTICE MPLUS "EXTRA" TG.M	CF	10
• **091924**	CF. 50 GUANTI LATTICE MPLUS "EXTRA" TG.L	CF	10
• **091925**	CF. 50 GUANTI LATTICE MPLUS "EXTRA" TG.XL	CF	10

GUANTI DA LAVORO



MAURER PLUS

Guanto in lattice rinforzato MAURER PLUS extra resistenti mod. EXTRA monouso, ambidestri - finitura con microgrip antiscivolo - dura 40 volte di più - ideale per una vasta area di impeghi dall'industria al laboratorio, ai servizi - utilizzato per pitture e solventi (anche contatti prolungati) - spessore 0,25 mm - lunghezza 30 cm - senza polveri - colore blu - conformi alle norme EN 420, EN 374-2, EN 374-3 - certificati CE come guanti di III categoria

CODICE	DESCRIZIONE	UM	Q.TÀ
• **097040**	CF.10 GUANTI LATTICE EXTRA "MPLUS" TG.M	CF	12
• **097041**	CF.10 GUANTI LATTICE EXTRA "MPLUS" TG.L	CF	12
• **097042**	CF.10 GUANTI LATTICE EXTRA "MPLUS" TG.XL	CF	12

GUANTI DA LAVORO



Guanti mod. REFLEXX 70 ambidestri in nitrile, senza polvere, 100% senza lattice, monouso - finitura microruvida - utilizzo in industria leggera e alimentare, laboratori, primo soccorso, ecc. - DPI cat. 3 di rischio per protezione da agenti chimici e microrganismi - in dispenser box 100 pezzi - conformi alle norme EN ISO 374-1-2016/TYPE B certificato con 3 elementi chimici - EN ISO 374-5:2016/ VIRUS - dispositivo medico - rientra tra i M.O.C.A. (REG 1935/2004/CE - DM 21.03.1973 REG EU 10/2011) - certificati CE come guanti di III categoria

CODICE	DESCRIZIONE	UM	Q.TÀ
114446	CF.100 GUANTI MONOUSO NITRILE R70 TG.S	CF	10
114447	CF.100 GUANTI MONOUSO NITRILE R70 TG.M	CF	10
114448	CF.100 GUANTI MONOUSO NITRILE R70 TG.L	CF	10
114449	CF.100 GUANTI MONOUSO NITRILE R70 TG.XL	CF	10

GUANTI DA LAVORO



MAURER

Guanto in nitrile MAURER blu - monouso, ambidestro - 100% anallergico - sensibili, molto resistente ad oli e solventi - uso generico, per laboratorio, detergenza, industria leggera, campo alimentare e settore medicale - in grado di resistere a sollecitazioni, alla trazione e alla perforazione - senza polveri - dispenser box 100 pezzi - conformi alle norme EN 420, EN 374-5, EN 374-1:2016 tipo B - certificati CE come guanti di III categoria

CODICE	DESCRIZIONE	UM	Q.TÀ
• **091871**	CF.100 GUANTI NITRILE BLU"MAURER"NITRIL TG.M	CF	10
• **091872**	CF.100 GUANTI NITRILE BLU"MAURER"NITRIL TG.L	CF	10
• **091873**	CF.100 GUANTI NITRILE BLU"MAURER"NITRIL TG.XL	CF	10

GUANTI DA LAVORO



MAURER PLUS

Guanto monouso in nitrile resistente MAURER PLUS mod. FORTE - spessore maggiore, dura 20 volte di più di un guanto tradizionale in nitrile - finitura microgrip per una presa sicura - adatto all'uso per il settore della meccanica, oli, grassi, detergenti e agenti chimici - colore azzurro - dispenser box 30 pezzi - conformi alle norme EN 420, EN 374-5, EN 374-1:2016 tipo B - certificati CE come guanti di III categoria

CODICE	DESCRIZIONE	UM	Q.TÀ
• **051306**	CF.30 GUANTI NITRILE FORTE BLU "MPLUS"TG.S	CF	12
• **097037**	CF.30 GUANTI NITRILE FORTE BLU "MPLUS"TG.M	CF	12
• **097038**	CF.30 GUANTI NITRILE FORTE BLU "MPLUS"TG.L	CF	12
• **097039**	CF.30 GUANTI NITRILE FORTE BLU "MPLUS"TG.XL	CF	12

GUANTI DA LAVORO



MAURER PLUS

Guanto in nitrile MAURER PLUS mod. FORTE GRIP 7 - spessorato, riutilizzabile - senza polveri, anallergico - con grip a rete per una eccellente sensibilità anche su bagnato - ideale per il settore della meccanica, a contatto con oli, grassi, detergenti ed agenti chimici - resistente alle sollecitazioni meccaniche e chimiche - ideale per impieghi di lunga durata - a 4 strati, dura 30 volte in più di un tradizionale guanto nitrile monouso - colore arancio - dispenser box 50 pezzi - a norme CE EN 374-5 e EN 374-1:2016 Tipo B

CODICE	DESCRIZIONE	UM	Q.TÀ
• **082341**	CF.50 GUANTI NITRILE FORTE GRIP 7 RIUTIL.TG.M	CF	1
• **082342**	CF.50 GUANTI NITRILE FORTE GRIP 7 RIUTIL.TG.L	CF	1
• **082345**	CF.50 GUANTI NITRILE FORTE GRIP 7 RIUT.TG.XL	CF	1

GUANTI DA LAVORO



Guanti in nitrile 3D FULL GRIP mod. REFLEXX N85 arancione, ultra resistente - grip 3D su tutto il palmo e le dita - spessore 0,15-0,20 mm - senza polvere, monouso, ambidestri, 100% Latex Free - idoneo ad usi industriali, nel settore della meccanica e automotive e industria pesante - DPI cat. 3 di rischio anche per protezione da agenti chimici e microrganismi (Reg EU 2016/425) - EN ISO 374-1:2016 / TYPE B: certificato con 3 elementi chimici - EN ISO 374-5:2016 - idonei al contatto con diversi alimenti (conforme alla direttiva 2002/72/CEE, DM 21.3.1973, Reg. 2004/1935/CEE e Reg. EU 10/2011 e successivi aggiornamenti)

CODICE	DESCRIZIONE	UM	Q.TÀ
114217	CF.50 GUANTI NITRILE 3D FULL GRIP TAGLIA M	CF	10
114218	CF.50 GUANTI NITRILE 3D FULL GRIP TAGLIA L	CF	10
114219	CF.50 GUANTI NITRILE 3D FULL GRIP TAGLIA XL	CF	10

GUANTI DA LAVORO



MAURER

Guanto spalmato in nitrile antitaglio MAURER mod. G-SHIELD II - resistenza al taglio e allo strappo e ottima resistenza all'abrasione grazie alla spalmatura in schiuma di nitrile - ideale per manipolazione metalli e lamiere, vetro e materiali taglienti - livelli di protezione EN388:2016

CODICE	DESCRIZIONE	UM	Q.TÀ
• **081540**	GUANTI ANTITAGLIO SPALM.SCHIUMA NITRILE TG.8	PZ	12
• **081541**	GUANTI ANTITAGLIO SPALM.SCHIUMA NITRILE TG.9	PZ	12
• **081542**	GUANTI ANTITAGLIO SPALM.SCHIUMA NITRILE TG.10	PZ	12
• **081543**	GUANTI ANTITAGLIO SPALM.SCHIUMA NITRILE TG.11	PZ	12

GUANTI DA LAVORO



Guanti in nitrile ANSELL mod. SOL-VEX resistente alle sostanze chimiche

CODICE	DESCRIZIONE	UM	Q.TÀ
084357	PAIO GUANTI NITRILE SOLVEXP. NR.8 37-675	PA	12
084358	PAIO GUANTI NITRILE SOLVEXP. NR.9 37-675	PA	12
084359	PAIO GUANTI NITRILE SOLVEXP.NR.10 37-675	PA	12

GUANTI DA LAVORO



Guanti in neoprene ANSELL mod. NEOTOP adatto alle industrie chimiche, agricoltura, raffinerie petrolio, pulizia e manutenzione

CODICE	DESCRIZIONE	UM	Q.TÀ
084364	PAIO GUANTI NEOPRENE "NEOTOP" 29-500 9	PA	12
084365	PAIO GUANTI NEOPRENE "NEOTOP" 29-500 10	PA	12

GUANTI DA LAVORO



MAURER

Guanti MAURER in lattice/neoprene - per uso domestico e operazioni di pulizia - bicolori giallo/blu - lunghezza 33 cm - taglie: M 8, L 9, XL 10

CODICE	DESCRIZIONE	UM	Q.TÀ
• **095983**	GUANTI LATT/NEOP."MAURER"GIAL/BLU CM.33 TG.8	PA	12
• **095984**	GUANTI LATT/NEOP."MAURER"GIAL/BLU CM.33 TG.9	PA	12
• **095985**	GUANTI LATT/NEOP."MAURER"GIAL/BLU CM.33 TG.10	PA	12

GUANTI DA LAVORO



Guanto in lattice non felpato MARIGOLD IL LEGGERO - massima sensibilità, con zigrinatura antiscivolo, facile da mettere e da togliere

CODICE	DESCRIZIONE	UM	Q.TÀ
111873	GUANTI IN LATTICE MARIGOLD "IL LEGGERO"TG.S	PZ	12
111874	GUANTI IN LATTICE MARIGOLD "IL LEGGERO"TG.M	PZ	12
111875	GUANTI IN LATTICE MARIGOLD "IL LEGGERO"TG.L	PZ	12

GUANTI DA LAVORO



Guanto in lattice MARIGOLD IL SENSIBILE - minimo spessore per un'elevata sensibilità, felpato, in puro cotone, con la manica lunga e bordino frenagocce antistrappo

CODICE	DESCRIZIONE	UM	Q.TÀ
111866	GUANTI IN LATTICE MARIGOLD"IL SENSIBILE"TG.S	PZ	12
111867	GUANTI IN LATTICE MARIGOLD"IL SENSIBILE"TG.M	PZ	12
111868	GUANTI IN LATTICE MARIGOLD"IL SENSIBILE"TG.L	PZ	12

GUANTI DA LAVORO



Guanto in lattice MARIGOLD IL RESISTENTE - massima elasticità e resistenza, felpato, in cotone, doppio strato di lattice, manica lunga e bordino frenagocce antistrappo

CODICE	DESCRIZIONE	UM	Q.TÀ
111869	GUANTI IN LATTICE MARIGOLD"IL RESISTENTE"TG.S	PZ	12
111870	GUANTI IN LATTICE MARIGOLD"IL RESISTENTE"TG.M	PZ	12
111871	GUANTI IN LATTICE MARIGOLD"IL RESISTENTE"TG.L	PZ	12
111872	GUANTI IN LATT. MARIGOLD "IL RESISTENTE"TG.XL	PZ	12

GUANTI DA LAVORO



MAURER

Guanto in lattice MAURER per utilizzo domestico con interno felpato - colore giallo - lunghezza 30 cm spessore 0,30 mm - per uso generico, senza alcuna certificazione per rischi meccanici o chimici

CODICE	DESCRIZIONE	UM	Q.TÀ
• **097478**	GUANTI LATTICE GIALLO P/PIATTI"MAURER"TG.S	PZ	12
• **097479**	GUANTI LATTICE GIALLO P/PIATTI"MAURER"TG.M	PZ	12
• **097480**	GUANTI LATTICE GIALLO P/PIATTI"MAURER"TG.L	PZ	12
• **097481**	GUANTI LATTICE GIALLO P/PIATTI"MAURER"TG.XL	PZ	12

GUANTI DA LAVORO



MAURER

Guanti in nitrile leggeri MAURER mod. NIWORK - fodera in cotone con polsino a maglia - spalmatura 3/4 in nitrile giallo - ideale per assemblaggio, ingegneria, manipolazione generica - conformi alle norme CE EN 420 ed EN 388 (4111X)

CODICE	DESCRIZIONE	UM	Q.TÀ
• **089091**	GUANTI NITR-LEG."MAURER" C/POLSO NIWORK TG.10	PZ	12

GUANTI DA LAVORO



MAURER

Guanti in nitrile pesanti MAURER mod. NIMAX - fodera cotone - spalmatura completa in nitrile blu - con manichetta - ideale per industria meccanica pesante, industria siderurgica, reparti manutenzione - conformi alle norme CE EN 420 ed EN 388 (4121X)

CODICE	DESCRIZIONE	UM	Q.TÀ
• **087270**	PAIO GUANTI NITR.PES MANIC. MAURER"NIMAX"T.10	PZ	12

GUANTI DA LAVORO



Guanto NITRIPLUS con robusto rivestimento in nitrile su fodera confortevole in jersey di cotone, con manichetta di sicurezza e rivestimento interno - spessore 1,60 mm - repellente ad olio e grasso - eccellente resistenza all'abrasione, alla perforazione ed all'usura - conformi alle norme EN 420, EN 388 (4.2.2.1) - certificati CE come guanti di II categoria - confezionato in busta

CODICE	DESCRIZIONE	UM	Q.TÀ
113082	BUSTA GUANTO NITRILE RICOPERTO C/MAN.TG. 10	PZ	72

GUANTI DA LAVORO



Guanto NITRIPLUS con robusto rivestimento in nitrile su fodera confortevole in jersey di cotone, con polso a maglia e dorso areato - spessore palmo 1,40 mm - repellente ad olio e grasso - eccellente resistenza all'abrasione, alla perforazione ed all'usura - conformi alle norme EN 420, EN 388 (4.2.2.1) - certificati CE come guanti di II categoria

CODICE	DESCRIZIONE	UM	Q.TÀ
111854	PAIO GUANTI NITRILE NITRIPLUS C/POLSO TG.10	PZ	12

GUANTI DA LAVORO



MAURER

Guanti invernali MAURER mod. WINTER N - ottima resistenza al freddo e mantenimento del calore - filato in poliestere imbottito senza cuciture giallo - spalmatura 3/4 in nitrile sabbiato nero - ideali per aree refrigerate, servizi generali, manipolazione alimenti, pesca, edilizia, lavorazioni generali all'aperto - conformi alle norme CE EN420, EN388 (4121X) - protezione contro il freddo EN511 (X2X)

CODICE	DESCRIZIONE	UM	Q.TÀ
• **099854**	GUANTI NITRILE INVERNALI "MAURER" EN511 TG.8	PZ	12
• **099855**	GUANTI NITRILE INVERNALI "MAURER" EN511 TG.9	PZ	12
• **099856**	GUANTI NITRILE INVERNALI "MAURER" EN511 TG.10	PZ	12

GUANTI DA LAVORO



Guanto in nylon spalmato in nitrile SHOWA art. 370 colore bianco - palmo rivestito - polsino elastico - finitura standard - non trattato - forma anatomica - maglia senza cuciture

CODICE	DESCRIZIONE	UM	Q.TÀ
051925	GUANTI NY SPALM.NITR.SHOWA 370 BIANCO TG. 6	PA	10
051926	GUANTI NY SPALM.NITR.SHOWA 370 BIANCO TG. 7	PA	10
051927	GUANTI NY SPALM.NITR.SHOWA 370 BIANCO TG. 8	PA	10
051928	GUANTI NY SPALM.NITR.SHOWA 370 BIANCO TG. 9	PA	10
051929	GUANTI NY SPALM.NITR.SHOWA 370 BIANCO TG.10	PA	10

GUANTI DA LAVORO



Guanto nylon spalmato nitrile poroso SHOWA art. 380 colore blu - maglia in nylon senza cuciture calibro 13 - rivestimento: schiuma di nitrile microporosa - presa: goffrata

CODICE	DESCRIZIONE	UM	Q.TÀ
051931	GUANTI NY SPAL.NIT.POROSO SHOWA 380 BLU TG. 7	PA	10
051932	GUANTI NY SPAL.NIT.POROSO SHOWA 380 BLU TG. 8	PA	10
051933	GUANTI NY SPAL.NIT.POROSO SHOWA 380 BLU TG. 9	PA	10

GUANTI DA LAVORO



Guanto cotone spalmato lattice SHOWA art. 310 colore giallo - palmo rivestito arancio - polsino elastico - finitura rugosa su tutta la superficie - maglia senza cuciture

CODICE	DESCRIZIONE	UM	Q.TÀ
051934	GUANTI COTONE SPAL.LAT.SHOWA 310 ARANC. TG. 8	PA	10
051935	GUANTI COTONE SPAL.LAT.SHOWA 310 ARANC. TG. 9	PA	10
051936	GUANTI COTONE SPAL.LAT.SHOWA 310 ARANC. TG.10	PA	10

GUANTI DA LAVORO



Guanti invernali in cotone acrilico spalmato in lattice SHOWA art. 451 colore grigio/grigio scuro - palmo rivestito - polsino elastico - finitura rugosa su tutta la superficie - maglia senza cuciture - EN 407:2004 livello di calore da contatto 2 - temperatura di contatto fino a 250°C (482° F) per 15 secondi

CODICE	DESCRIZIONE	UM	Q.TÀ
051937	GUANTI INVER.SPALM.LAT.SHOWA 451 GRIGIO TG. 8	PA	10
051938	GUANTI INVER.SPALM.LAT.SHOWA 451 GRIGIO TG. 9	PA	10
051939	GUANTI INVER.SPALM.LAT.SHOWA 451 GRIGIO TG.10	PA	10

GUANTI DA LAVORO



MAURER

Guanto in nylon spalmato lattice con finitura sabbiata MAURER mod. DUAL-GRIP - spalmatura in lattice (anche nella parte del dorso fino al polsino), con finitura sabbiata che permette un'ottima presa antiscivolo, protezione e resistenza all'abrasione - ideale nell'utilizzo con solventi, detergenti ed agenti chimici ed è più flessibile rispetto al nitrile - particolarmente indicato per lavori in ambito edile - livelli di protezione EN388:2016

CODICE	DESCRIZIONE	UM	Q.TÀ
• **081544**	GUANTI NYLON SPALMATO LATTICE "MAURER" TG.8	PZ	12
• **081545**	GUANTI NYLON SPALMATO LATTICE "MAURER" TG.9	PZ	12
• **081546**	GUANTI NYLON SPALMATO LATTICE "MAURER" TG.10	PZ	12
• **081547**	GUANTI NYLON SPALMATO LATTICE "MAURER" TG.11	PZ	12

GUANTI DA LAVORO



MAURER

Guanti MAURER mod. GLOVEX - filato in poliestere senza cuciture bianco - spalmatura palmo in nitrile grigio - ideali per operazioni di produzione e assemblaggio che necessitano di protezione da tagli, abrasione e perforazione, carrozzerie e autofficine, assemblaggi generali anche di parti oleaose - conformi alle norme CE EN 420, EN 388 (4121X)

CODICE	DESCRIZIONE	UM	Q.TÀ
• **098964**	GUANTI NITR/POLI C/POL.GLOVEX TG. 7 BIANCO	PZ	12
• **098877**	GUANTI NITR/POLI C/POL.GLOVEX TG. 8 BIANCO	PZ	12
• **098878**	GUANTI NITR/POLI C/POL.GLOVEX TG. 9 BIANCO	PZ	12
• **098879**	GUANTI NITR/POLI C/POL.GLOVEX TG. 10 BIANCO	PZ	12
• **098965**	GUANTI NITR/POLI C/POL.GLOVEX TG. 11 BIANCO	PZ	12

GUANTI DA LAVORO



MAURER

Guanti MAURER mod. SEATTLE - filato in poliestere senza cuciture bianco - palmo spalmato in poliuretano bianco - ideali per elettronica e assemblaggio hardware, controllo qualità , ispezioni e assemblaggi generali - conformi alle norme CE EN 420, EN 388 (3131X)

CODICE	DESCRIZIONE	UM	Q.TÀ
• **098883**	GUANTI POLIUR.+POLIEST."MAURER"SEATTLE TG. 8	PZ	12
• **098884**	GUANTI POLIUR.+POLIEST."MAURER"SEATTLE TG. 9	PZ	12
• **098885**	GUANTI POLIUR.+POLIEST."MAURER"SEATTLE TG.10	PZ	12
• **098966**	GUANTI POLIUR.+POLIEST."MAURER"SEATTLE TG.11	PZ	12

GUANTI DA LAVORO



MAURER

Guanti MAURER mod. GLOVEX - filato in poliestere senza cuciture nero - spalmatura palmo in in nitrile grigio - ideali per operazioni di produzione e assemblaggio che necessitano di protezione da tagli, abrasione e perforazione, carrozzerie e autofficine, assemblaggi generali anche di parti oleaose - conformi alle norme CE EN 420 ed EN 388 (4121X)

CODICE	DESCRIZIONE	UM	Q.TÀ
• **098880**	GUANTI NITR/POLI C/POL.GLOVEX TG. 8 NERO	PZ	12
• **098881**	GUANTI NITR/POLI C/POL.GLOVEX TG. 9 NERO	PZ	12
• **098882**	GUANTI NITR/POLI C/POL.GLOVEX TG. 10 NERO	PZ	12

GUANTI DA LAVORO



MAURER

Guanti MAURER mod. SEATTLE - filato in poliestere senza cuciture grigio - palmo spalmato in poliuretano grigio - ideali per elettronica e assemblaggio hardware, controllo qualità , ispezioni e assemblaggi generali - conformi alle norme CE EN 420 ed EN 388 (3131 X)

CODICE	DESCRIZIONE	UM	Q.TÀ
• **098967**	GUANTI POL.+POLIE.MAURER SEATTLE TG. 7 GRIGIO	PZ	12
• **098886**	GUANTI POL.+POLIE.MAURER SEATTLE TG. 8 GRIGIO	PZ	12
• **098887**	GUANTI POL.+POLIE.MAURER SEATTLE TG. 9 GRIGIO	PZ	12
• **098888**	GUANTI POL.+POLIE.MAURER SEATTLE TG.10 GRIGIO	PZ	12
• **098968**	GUANTI POL.+POLIE.MAURER SEATTLE TG.11 GRIGIO	PZ	12

GUANTI DA LAVORO



MAURER

Guanti MAURER mod. GLOVEX II - filato in poliestere senza cuciture arancio alta visibilità - spalmatura in nitrile viola su 3/4: palmo, dorso e dita - ideali per operazioni di produzione e assemblaggio che necessitano di protezione da tagli, abrasione e perforazione, carrozzerie e autofficine, assemblaggi generali anche di parti oleaose - conformi alle norme CE EN 420, EN 388 (4121X)

CODICE	DESCRIZIONE	UM	Q.TÀ
• **097686**	GUANTI NITR/POLI C/POL.GLOVEX II TG.8 ARA/VIO	PZ	12
• **097687**	GUANTI NITR/POLI C/POL.GLOVEX II TG.9 ARA/VIO	PZ	12
• **097688**	GUANTI NITR/POLI C/POL.GLOVEX II TG10 ARA/VIO	PZ	12

GUANTI DA LAVORO



MAURER

Guanti MAURER mod. SEATTLE II - filato senza cuciture in poliestere colore giallo alta visibilità - palmo ricoperto in poliuretano e punta di 3 dita con funzione "Touch Screen" - ideali per elettronica e assemblaggio hardware, controllo qualità , ispezioni e assemblaggi generali - conformi alle norme CE EN 420, EN 388 (3131X)

CODICE	DESCRIZIONE	UM	Q.TÀ
• **097683**	GUANTI NY/POLIUR"MAURER" C/TOUCH SCREEN TG. 8	PZ	12
• **097684**	GUANTI NY/POLIUR"MAURER" C/TOUCH SCREEN TG. 9	PZ	12
• **097685**	GUANTI NY/POLIUR"MAURER" C/TOUCH SCREEN TG.10	PZ	12

GUANTI DA LAVORO



MAURER

Guanti MAURER mod. G-LIGHT - ultraleggeri, la lavorazione a 18 aghi della fodera garantisce maggiore sensibilità e leggerezza - filato in poliestere senza cuciture blu - palmo spalmato in poliuretano nero - ideali per elettronica e assemblaggio hardware, controllo qualità , ispezioni e assemblaggi generali - conformi alle norme CE EN 420, EN 388 (3121X)

CODICE	DESCRIZIONE	UM	Q.TÀ
• **098902**	GUANTI NY.BLU/POLI."MAURER"ULTRALEGGERO TG. 8	PZ	12
• **098903**	GUANTI NY.BLU/POLI."MAURER"ULTRALEGGERO TG. 9	PZ	12
• **098904**	GUANTI NY.BLU/POLI."MAURER"ULTRALEGGERO TG.10	PZ	12

GUANTI DA LAVORO



MAURER

Guanti MAURER mod. NITROFIT - filato in nylon senza cuciture grigio - palmo spalmato in nitrile sabbiato nero - ideali per operazioni di produzione e assemblaggio che necessitano di protezione da tagli, abrasione e perforazione, carrozzerie e autofficine, assemblaggi generali di parti oleaose - conformi alle norme CE EN 420, EN 388 (4121X)

CODICE	DESCRIZIONE	UM	Q.TÀ
• **094382**	GUANTI NYLON PALMO NITRILE "NITROFIT" TG.8	PZ	12
• **094383**	GUANTI NYLON PALMO NITRILE "NITROFIT" TG.9	PZ	12
• **094384**	GUANTI NYLON PALMO NITRILE "NITROFIT" TG.10	PZ	12

GUANTI DA LAVORO



MAURER

Guanti MAURER mod. GRIP-FLEX - filato in nylon senza cuciture rosso - palmo spalmato in schiuma di lattice nero - finitura zigrinata - ideale per settore edilizia, manovalanza generale, industria automobilistica, manipolazione vetro, manipolazione di laminati plastici, leghe e/o grassi - conformi alle norme CE EN 420, EN 388 (2131X)

CODICE	DESCRIZIONE	UM	Q.TÀ
• **098899**	GUANTI NY/LATT. ROSSO "MAURER" GRIPFLEX TG. 8	PZ	12
• **098900**	GUANTI NY/LATT. ROSSO "MAURER" GRIPFLEX TG. 9	PZ	12
• **098901**	GUANTI NY/LATT. ROSSO "MAURER" GRIPFLEX TG.10	PZ	12
• **098975**	GUANTI NY/LATT. ROSSO "MAURER" GRIPFLEX TG.11	PZ	12

GUANTI DA LAVORO



MAURER

Guanti MAURER mod. HI-GRIP - filato in poliestere senza cuciture giallo fluo - palmo spalmato in schiuma di lattice nero - finitura microporosa, garantisce un grip superiore in condizioni di lavoro secche, umide o oleose - ideali per assemblaggio, edilizia, ispezioni, manipolazione materiali, manipolazione rifiuti, giardinaggio - conformi alle norme CE EN 420, EN 388 (3121X)

CODICE	DESCRIZIONE	UM	Q.TÀ
• **098892**	GUANTI POL.PALMO LATT."MAURER" HI-GRIP TG. 8	PZ	12
• **098893**	GUANTI POL.PALMO LATT."MAURER" HI-GRIP TG. 9	PZ	12
• **098894**	GUANTI POL.PALMO LATT."MAURER" HI-GRIP TG.10	PZ	12
• **098974**	GUANTI POL.PALMO LATT."MAURER" HI-GRIP" TG.11	PZ	12

GUANTI DA LAVORO



MAURER

Guanti MAURER mod. NITRODOT - filato in nylon senza cuciture grigio - palmo spalmato in schiuma di nitrile nero con puntinatura in PVC su palmo e dita che consente un miglior grip in fase di lavoro - ideali per operazioni di produzione e assemblaggio che necessitano di protezione da tagli, abrasione e perforazione, carrozzerie e autofficine, assemblaggi generali anche di parti oleaose - conformi alle norme CE EN 420, EN 388 (3131X)

CODICE	DESCRIZIONE	UM	Q.TÀ
• **098889**	GUANTI SPAL.SCHIUM.NITR."MAURER"PUNTIN.TG. 8	PZ	12
• **098890**	GUANTI SPAL.SCHIUM.NITR."MAURER"PUNTIN.TG. 9	PZ	12
• **098891**	GUANTI SPAL.SCHIUM.NITR."MAURER"PUNTIN.TG.10	PZ	12
• **098973**	GUANTI SPAL.SCHIUM.NITR."MAURER"PUNTIN.TG.11	PZ	12

GUANTI DA LAVORO



MAURER

Guanti da giardino MAURER mod. FLO-GRIP - filato in poliestere senza cuciture motivo floreale - palmo spalmato in schiuma di lattice verde - finitura microporosa, garantisce un grip superiore in condizioni di lavoro secche, umide o oleose - ideale per lavori di giardinaggio - conformi alle norme CE EN 388 (3121X)

CODICE	DESCRIZIONE	UM	Q.TÀ
• **098895**	GUANTI GIARD.POLIEST.PALMO LATT."MAURER"TG. 6	PZ	12
• **098896**	GUANTI GIARD.POLIEST.PALMO LATT."MAURER"TG. 7	PZ	12
• **098897**	GUANTI GIARD.POLIEST.PALMO LATT."MAURER"TG. 8	PZ	12
• **098898**	GUANTI GIARD.POLIEST.PALMO LATT."MAURER"TG. 9	PZ	12

GUANTI DA LAVORO



MAURER

Guanti invernali MAURER mod. WINTER - eccellente isolamento termico - filato in acrilico imbottito senza cuciture arancione - palmo spalmato in lattice nero - ideali per aree refrigerate, servizi generali, pesca, edilizia, lavorazioni generali all'aperto - conformi alle norme CE EN 420, EN 388 (3132X), protezione contro il freddo EN511 (X1X)

CODICE	DESCRIZIONE	UM	Q.TÀ
• **094388**	GUANTI POLIES.PALMO LATTICE PES."WINTER"TG.8	PZ	12
• **094389**	GUANTI POLIES.PALMO LATTICE PES."WINTER"TG.9	PZ	12
• **094390**	GUANTI POLIES.PALMO LATTICE PES."WINTER"TG.10	PZ	12

GUANTI DA LAVORO



MAURER

Guanti MAURER 100% PVC - colore rosso, finitura liscia - alto grado di flessibilità - interno cotone interlock - la forma ergonomica fornisce un'eccellente vestibilità naturale - lunghezza 35 cm - ideali per utilizzo in applicazioni meccaniche - conformi alle norme CE EN 420, EN 388 (4121X)

CODICE	DESCRIZIONE	UM	Q.TÀ
• **099358**	GUANTI PVC ROSSO "MAURER"LUNGH.CM.35 TG.10	PZ	12

GUANTI DA LAVORO



Guanti in crosta a 5 dita con manichetta tipo moschettiere

CODICE	DESCRIZIONE	UM	Q.TÀ
111517	PAIO GUANTI CROSTA 5 DITA C/MANIC."ABB000085"	PZ	12

GUANTI DA LAVORO



Guanti in crosta e dorso in jeans

CODICE	DESCRIZIONE	UM	Q.TÀ
083269	PAIO GUANTI PELLE MAIALE/JEANS ART88PBS TG.10	PZ	12

GUANTI DA LAVORO



MAURER

Guanti in pelle MAURER mod. GOLF con dorso in tela di cotone colorata e polsino con chiusura a strappo - ideali per industria leggera, logistica, manutenzione generale - conformi alle norme CE EN 420, EN 388 2122X

CODICE	DESCRIZIONE	UM	Q.TÀ
• **098708**	GUANTI PELLE "MAURER" GOLF C/DORSO TELA TG.8	PA	12
• **098709**	GUANTI PELLE "MAURER" GOLF C/DORSO TELA TG.9	PA	12
• **098710**	GUANTI PELLE "MAURER" GOLF C/DORSO TELA TG.10	PA	12

GUANTI DA LAVORO



Guanto in pelle fiore capretto con dorso tessuto tipo golf - DPI Cat. II - ottimi nei settori: lavori di manutenzione, edilizia, attività di magazzino, assemblaggi, carpenteria metallica, trasporti - palmo in fiore capretto - dorso in tessuto - polsino con elastico - chiusura con velcro - resistenza all'abrasione: Liv. 1 - resistenza al taglio Liv. 1 - resistenza alla lacerazione: Liv. 2 - resistenza alla perforazione: Liv. 1 - TDM:X - EN 388:2016

CODICE	DESCRIZIONE	UM	Q.TÀ
114506	GUANTI PELLE C/DORSO TESSUTO TIPO GOLF TG.9	PA	12
114507	GUANTI PELLE C/DORSO TESSUTO TIPO GOLF TG.10	PA	12

GUANTI DA LAVORO



MAURER

Guanti MAURER mod. DRIVER in pelle fiore bovino con dorso in crosta - colore bianco - ideali per edilizia, logistica, falegnameria, cantieristica, manutenzione generale e molte altre applicazioni generiche - conforme alle norme CE EN388 (3143X)

CODICE	DESCRIZIONE	UM	Q.TÀ
• **098702**	GUANTI FIORE DORSO CROSTA"MAURER" DRIVER TG.8	PA	12
• **098703**	GUANTI FIORE DORSO CROSTA"MAURER" DRIVER TG.9	PA	12
• **098704**	GUANTI FIORE DORSO CROSTA"MAURER"DRIVER TG.10	PA	12
• **098763**	GUANTI FIORE DORSO CROSTA"MAURER"DRIVER TG.11	PA	12

GUANTI DA LAVORO



Guanti in pelle fiore bovino con dorso in crosta - colore bianco - ottimi per lavori di manutenzione, edilizia, attività di magazzino, assemblaggi, carpenteria metallica, trasporti, ecc - con polsino bordato ed elastico stringipolso - resistenza all'abrasione: livello 3 - resistenza al taglio: livello 1 - resistenza alla lacerazione: livello 4 - resistenza alla perforazione: livello 3 - TDM:X - conforme alle norme CE EN 388:2016

CODICE	DESCRIZIONE	UM	Q.TÀ
114366	GUANTI FIORE BOVINO DORSO CROSTA TG.8	PA	12
114367	GUANTI FIORE BOVINO DORSO CROSTA TG.9	PA	12
114368	GUANTI FIORE BOVINO DORSO CROSTA TG.10	PA	12
114369	GUANTI FIORE BOVINO DORSO CROSTA TG.11	PA	12

GUANTI DA LAVORO



MAURER

Guanti MAURER mod. DRIVER in crosta - colore bianco - ideali per edilizia, logistica, falegnameria, cantieristica, manutenzione generale e molte altre applicazioni generiche - a norme CE EN 388 4133X

CODICE	DESCRIZIONE	UM	Q.TÀ
• **051668**	GUANTI IN CROSTA "MAURER" DRIVER TG.10	PA	12
• **051671**	GUANTI IN CROSTA "MAURER" DRIVER TG.11	PA	12

GUANTI DA LAVORO



MAURER

Guanti MAURER mod. DRIVER in crosta con manichetta 15 cm - palmo rinforzato - colore bianco - a norme CE EN388 (4344X), EN 407 (313X3X)

CODICE	DESCRIZIONE	UM	Q.TÀ
• **051672**	GUANTI CROSTA C/MANICHET."MAURER"DRIVER TG.10	PA	12

GUANTI DA LAVORO



Guanti in pelle fiore bovino - colore bianco - DPI Cat. II - ottimi per lavori di manutenzione, edilizia, attività di magazzino, assemblaggi, carpenteria metallica, trasporti, ecc - polsino bordato, elastico stringipolso - resistenza all'abrasione: Liv. 3 - resistenza al taglio: Liv. 1 - resistenza alla lacerazione: Liv. 4 - resistenza alla perforazione: Liv. 3 - TDM:X - EN 388:2016

CODICE	DESCRIZIONE	UM	Q.TÀ
114503	GUANTI IN PELLE FIORE BOVINO DRIVER TG.8	PA	12
114504	GUANTI IN PELLE FIORE BOVINO DRIVER TG.9	PA	12
114505	GUANTI IN PELLE FIORE BOVINO DRIVER TG.10	PA	12

GUANTI DA LAVORO



Guanti in crosta semplice, manichetta 15 cm e palmo rinforzato - DPI Cat. II - ottimi nei settori: lavori in fonderia, saldature, lavori metallurgici, carpenteria metallica - resistenza all'abrasione: Liv. 4 - resistenza al taglio: Liv. 1 - resistenza alla lacerazione: Liv. 2 - resistenza alla perforazione: Liv. 2 - TDM: X - EN 388:2016

CODICE	DESCRIZIONE	UM	Q.TÀ
114502	GUANTI CROSTA C/MANICHETTA PALMO RINF. TG.10	PA	12

GUANTI DA LAVORO



MAURER

Guanti MAURER mod. DRIVER fiore bovino - colore bianco - ideali per edilizia, logistica, falegnameria, cantieristica, manutenzione generale e molte altre applicazioni generiche - conformi alle norme CE EN 420, EN388 (3143X)

CODICE	DESCRIZIONE	UM	Q.TÀ
• **098765**	GUANTI FIORE BOVINO "MAURER" DRIVER TG.7	PA	12
• **098705**	GUANTI FIORE BOVINO "MAURER" DRIVER TG.8	PA	12
• **098706**	GUANTI FIORE BOVINO "MAURER" DRIVER TG.9	PA	12
• **098707**	GUANTI FIORE BOVINO "MAURER" DRIVER TG.10	PA	12
• **098764**	GUANTI FIORE BOVINO "MAURER" DRIVER TG.11	PA	12

GUANTI DA LAVORO



Guanto pelle fiore di bovino - elastico sul dorso, colore bianco, orlato, qualità standard - manipolazione asciutta, buona resistenza all'abrasione - ideali per edilizia (idraulici, carpentieri, muratori, montaggio di ponteggi) lavori boschivi - conformi alla normativa: EN 420 requisiti generali EN 388: 2003 resistenza meccanica 2 1 3 2

CODICE	DESCRIZIONE	UM	Q.TÀ
114365	GUANTI PELLE FIORE BOVINO TG.7	PA	12

GUANTI DA LAVORO



Guanti da lavoro mod. THERMOFLEX - alta resistenza al calore fino a 250°C per contatto - supporto in TNT, poliestere e cotone - rivestimento in nitrile traspirante - colore grigio - lunghezza 350 mm - per utilizzi su superfici sia asciutte che oleose e per operare con materiali molto caldi come vetro, stampi, laminati, gomma e per la movimentazione di supporti per prodotti da forno - conformi alle norme EN 420, EN 388:2003, EN 407 - CE cat. II - confezionato a paio

CODICE	DESCRIZIONE	UM	Q.TÀ
113083	GUANTI CONFEZ.ANTICAL."THERMOFLEX"250°C TG.10	PZ	72

GUANTI DA GIARDINO



papillon

Guanto da giardino PAPILLON in pelle per barbecue - lunghezza 34 cm

CODICE	DESCRIZIONE	UM	Q.TÀ
• **091142**	GUANTO X BARBECUE "PAPILLON" IN PELLE CM.34	PZ	50

GHETTE PER SALDATORI



Ghette in crosta scamosciata per saldatori con bordature rinforzate - cinghie sottopiede regolabili

CODICE	DESCRIZIONE	UM	Q.TÀ
111196	PAIO GHETTE IN CROSTA SCAMOSCIATA "F12132L"	PZ	5

GREMBIULI PER SALDATORI



Grembiule in pelle crosta scamosciata per saldatori - con bordure rinforzate e cinghie regolabili

CODICE	DESCRIZIONE	UM	Q.TÀ
111211	GREMBIULE PELLE CROSTA SCAM.+PETT."F12110L"	PZ	5

TUTE DI PROTEZIONE



MAURER

Tuta in polipropilene TNT MAURER usa e getta - con cappuccio, chiusura anteriore cerniera a zip - elastico ai polsi e alle caviglie - colore bianco - adatta per la protezione dei normali abiti da lavoro

CODICE	DESCRIZIONE	UM	Q.TÀ
• **088513**	TUTA POLIPROPILENE TNT BIANCA TG.L	PZ	50
• **088514**	TUTA POLIPROPILENE TNT BIANCA TG.XL	PZ	50
• **088515**	TUTA POLIPROPILENE TNT BIANCA TG.XXL	PZ	50

TUTE DI PROTEZIONE



MAURER

Tuta di protezione MAURER ad alta traspirabilità - certificata CE in classe 3 tipo 4/5/6 - cappuccio con elastico, maniche lunghe, polsino e caviglia con elastico, cerniera frontale con patta, cintura posteriore con elastico

CODICE	DESCRIZIONE	UM	Q.TÀ
• **081262**	TUTA PROTETTIVA "MAURER" CLASSE 3 BIANCA L	PZ	25
• **081263**	TUTA PROTETTIVA "MAURER" CLASSE 3 BIANCA XL	PZ	25
• **081264**	TUTA PROTETTIVA "MAURER" CLASSE 3 BIANCA XXL	PZ	25

ABBIGLIAMENTO DA LAVORO



Tuta antimpigliamento - tessuto 100% cotone massaua da 260 g/m^2 - collo a camicia - chiusura anteriore con cerniera coperta - tasca al petto interna - due tasche a filetto interamente chiuse con velcro - elastico ai polsi e alle caviglie - elastico posteriore in vita - doppie cuciture nei punti di maggior sforzo - norme di riferimento: UNI EN 340: 2004 - EN 510

CODICE	DESCRIZIONE	UM	Q.TÀ
112163	TUTA ANTIMPIGL. COL.BLU COD.AIX06101 MIS.M	PZ	10
112164	TUTA ANTIMPIGL. COL.BLU COD.AIX06101 MIS.L	PZ	15
112165	TUTA ANTIMPIGL. COL.BLU COD.AIX06101 MIS.XL	PZ	10
112166	TUTA ANTIMPIGL. COL.BLU COD.AIX06101 MIS.XXL	PZ	10

ABBIGLIAMENTO DA LAVORO



Pettorina antimpigliamento - tessuto 100% cotone massaua da 260 gr/m^2 - chiusura patta con bottoni coperti - apertura laterale chiusa con cerniera e velcro - elastico in vita - elastico alle caviglie - tasca interna al pettorale chiusa con velcro - bretelle elastiche con fibbie in metallo - doppie cuciture nei punti di maggior sforzo - norme di riferimento: UNI EN 340: 2004 - EN 510

CODICE	DESCRIZIONE	UM	Q.TÀ
112159	PETTORINA ANTIMPIGL. COD.AIX04101 MIS.M	PZ	15
112160	PETTORINA ANTIMPIGL. COD.AIX04101 MIS.L	PZ	12
112161	PETTORINA ANTIMPIGL. COD.AIX04101 MIS.XL	PZ	15
112162	PETTORINA ANTIMPIGL. COD.AIX04101 MIS.XXL	PZ	15

ABBIGLIAMENTO DA LAVORO



Pantalone jeans DIADORA mod. STONE - composizione 98% cotone denim e 2% elastane 11 once (OZ) - colore blu - con 5 tasche, portamartello e tasca portametro - tessuto denim stretch lavaggio stone wash - CE EN340

CODICE	DESCRIZIONE	UM	Q.TÀ
112333	JEANS DENIM STRECH STONE BLU ART.159590 TG.M	PZ	1
112334	JEANS DENIM STRECH STONE BLU ART.159590 TG.L	PZ	1
112335	JEANS DENIM STRECH STONE BLU ART.159590 TG.XL	PZ	1
112336	JEANS DENIM STRECH STONE BLU ART.159590TG.XXL	PZ	1

ABBIGLIAMENTO DA LAVORO



Pantalone in tessuto 100% cotone drill massaua sanforizzato, colore blu - chiusura patta con bottoni coperti - due tasche anteriori a filetto - una tasca posteriore applicata chiusa con bottone - tasca portametro - doppie cuciture nei punti di maggior sforzo - norma di riferimento: UNI EN 340: 2004 CE prima categoria - peso 260 g/m^2

CODICE	DESCRIZIONE	UM	Q.TÀ
112153	PANTALONE COLORE BLU COD.STX02101 MIS.S	PZ	18
112154	PANTALONE COLORE BLU COD.STX02101 MIS.M	PZ	18
112155	PANTALONE COLORE BLU COD.STX02101 MIS.L	PZ	18
112156	PANTALONE COLORE BLU COD.STX02101 MIS.XL	PZ	18
112157	PANTALONE COLORE BLU COD.STX02101 MIS.XXL	PZ	18

ABBIGLIAMENTO DA LAVORO



Pantalone multitasche mod. VIGO MAN - 100% cotone colore blu navy - tessuto prelavato - cuciture in contrasto - elastici in vita sui fianchi - due tasche anteriori - una tasca laterale a soffietto con velcro - doppia tasca laterale portautensili o portametro - una tasca posteriore con velcro - bottone automatico in vita coperto - nessun elemento graffiante - peso: 270 g/m^2

CODICE	DESCRIZIONE	UM	Q.TÀ
113792	PANTALONE 100% COT. VIGOMAN COL.NAVY TG.S	PZ	20
113793	PANTALONE 100% COT. VIGOMAN COL.NAVY TG.M	PZ	20
113794	PANTALONE 100% COT. VIGOMAN COL.NAVY TG.L	PZ	20
113795	PANTALONE 100% COT. VIGOMAN COL.NAVY TG.XL	PZ	20
113796	PANTALONE 100% COT. VIGOMAN COL.NAVY TG.XXL	PZ	20

ABBIGLIAMENTO DA LAVORO



Pantalone multitasche mod. VIGO MAN - 100% cotone colore grigio - tessuto prelavato - cuciture in contrasto - elastici in vita sui fianchi - due tasche anteriori - una tasca laterale a soffietto con velcro - doppia tasca laterale portautensili o portametro - una tasca posteriore con velcro - bottone automatico in vita coperto - nessun elemento graffiante - peso: 260 g/m2

CODICE	DESCRIZIONE	UM	Q.TÀ
113797	PANTALONE 100% COT. VIGOMAN COL.GREY TG.S	PZ	20
113798	PANTALONE 100% COT. VIGOMAN COL.GREY TG.M	PZ	20
113799	PANTALONE 100% COT. VIGOMAN COL.GREY TG.L	PZ	20
113800	PANTALONE 100% COT. VIGOMAN COL.GREY TG.XL	PZ	20
113801	PANTALONE 100% COT. VIGOMAN COL.GREY TG.XXL	PZ	20

ABBIGLIAMENTO DA LAVORO



Pantalone DIADORA mod. WAYET II ALL SEASON - composizione: 98% cotone, 2% elastane, gabardina stretch - colore grigio UK - cargo tasconato elasticizzato enzym washed - 4 tasche laterali con portaoggetti - triple cuciture - CE EN340 - peso 250 gr/m^2

CODICE	DESCRIZIONE	UM	Q.TÀ
111422	PANTALONE WAYET II ALL SEASON GRAY M	PZ	1
111423	PANTALONE WAYET II ALL SEASON GRAY L	PZ	1
111424	PANTALONE WAYET II ALL SEASON GRAY XL	PZ	1
111425	PANTALONE WAYET II ALL SEASON GRAY XXL	PZ	1

ABBIGLIAMENTO DA LAVORO



Pantalone mod. TONALE MEDIUM colore grigio e nero - in tessuto elasticizzato - 90% polyestere, 10% spandex - tasche in nylon 400D antistrappo - impermeabilità 8000 mm/H2O - stampe rifrangenti anteriori e posteriori - due tasche anteriori applicate con bottoni automatici coperti - una tasca laterale con gancio estraibile portachiave o portabadge - doppio portapenne e passante porta utensile - doppia tasca posteriore portametro e portautensili - due tasche posteriori con velcro - tessuto antistrappo sulle ginocchia e allungabile al fondo gamba - elastici in vita - bottone automatico in vita coperto - nessun elemento graffiante - peso 260 g/m^2

CODICE	DESCRIZIONE	UM	Q.TÀ
114423	PANTALONE TONALE MEDIUM GREY TG.M 994612	PZ	40
114424	PANTALONE TONALE MEDIUM GREY TG.L 994612	PZ	40
114425	PANTALONE TONALE MEDIUM GREY TG.XL 994612	PZ	40
114426	PANTALONE TONALE MEDIUM GREY TG.XXL 994612	PZ	40

ABBIGLIAMENTO DA LAVORO



Pantalone multitasche elasticizzato mod. SPALATO colore grigio scuro - 98% cotone, 2% elastan - tessuto prelavato - due tasche anteriori - due tasche laterali con bottoni automatici coperti - due tasche posteriori con bottoni automatici coperti - cucitura sulle ginocchia per maggior comfort - cerniera YKK - elastici in vita sui fianchi solo per la taglia 58/60 - peso 300 g/m^2

CODICE	DESCRIZIONE	UM	Q.TÀ
114435	PANTALONE SPALATO DARK GREY TG.M 994052	PZ	20
114436	PANTALONE SPALATO DARK GREY TG.L 994052	PZ	20
114437	PANTALONE SPALATO DARK GREY TG.XL 994052	PZ	20
114438	PANTALONE SPALATO DARK GREY TG.XXL 994052	PZ	20

ABBIGLIAMENTO DA LAVORO



Pantalone DIADORA mod. ROCK - 65% poliestere, 35% cotone twill - dettagli in contrasto 100% poliestere - colore grigio acciaio - con ginocchiere - tasca laterale - dettagli rifrangenti - tasca portametro - portamartello e dettagli in contrasto in materiale anti abrasivo - elastico in vita - triple cuciture - CE EN340 - peso 250 gr/m^2

CODICE	DESCRIZIONE	UM	Q.TÀ
111253	PANTALONI ROCK ALL SEASON GRIGIO ACCIAIO M	PZ	1
111254	PANTALONI ROCK ALL SEASON GRIGIO ACCIAIO L	PZ	1
111255	PANTALONI ROCK ALL SEASON GRIGIO ACCIAIO XL	PZ	1
111256	PANTALONI ROCK ALL SEASON GRIGIO ACCIAIO XXL	PZ	1

ABBIGLIAMENTO DA LAVORO



Pantalone multitasche mod. BUCAREST MAN - 65% polyestere, 35% cotone - colore blu navy - cuciture in contrasto - elastici in vita sui fianchi - due tasche anteriori - due tasche laterali a soffietto con velcro - una tasca posteriore con bottone - peso: 200 g/m^2

CODICE	DESCRIZIONE	UM	Q.TÀ
113839	PANTALONE MULTITASC. BUCAREST MAN NAVY TG.S	PZ	30
113840	PANTALONE MULTITASC. BUCAREST MAN NAVY TG.M	PZ	30
113841	PANTALONE MULTITASC. BUCAREST MAN NAVY TG.L	PZ	30
113842	PANTALONE MULTITASC. BUCAREST MAN NAVY TG.XL	PZ	30
113843	PANTALONE MULTITASC. BUCAREST MAN NAVY TG.XXL	PZ	30

ABBIGLIAMENTO DA LAVORO



Pantalone multitasche mod. BUCAREST MAN - 65% polyestere, 35% cotone - colore grigio - cuciture in contrasto - elastici in vita sui fianchi - due tasche anteriori - due tasche laterali a soffietto con velcro - una tasca posteriore con bottone - peso: 200 g/m^2

CODICE	DESCRIZIONE	UM	Q.TÀ
113845	PANTALONE MULTITASC.BUCAREST MAN GREY TG.S	PZ	30
113846	PANTALONE MULTITASC.BUCAREST MAN GREY TG.M	PZ	30
113847	PANTALONE MULTITASC.BUCAREST MAN GREY TG.L	PZ	30
113848	PANTALONE MULTITASC.BUCAREST MAN GREY TG.XL	PZ	30
113849	PANTALONE MULTITASC.BUCAREST MAN GREY TG.XXL	PZ	30

ABBIGLIAMENTO DA LAVORO



Pantalone corto multitasche mod. TOLEDO colore blu navy - 65% polyestere, 35% cotone - cuciture in contrasto - elastici in vita sui fianchi - due tasche anteriori - una tasca laterale chiudibile con velcro - doppia tasca laterale portautensili o portametro - una tasca posteriore con bottone - bottone automatico in vita coperto - nessun elemento graffiante - peso: 200 g/m^2

CODICE	DESCRIZIONE	UM	Q.TÀ
113860	PANTALONE CORTO MULTITAS.TOLEDO NAVY TG.S	PZ	30
113861	PANTALONE CORTO MULTITAS.TOLEDO NAVY TG.M	PZ	30
113862	PANTALONE CORTO MULTITAS.TOLEDO NAVY TG.L	PZ	30
113863	PANTALONE CORTO MULTITAS.TOLEDO NAVY TG.XL	PZ	30
113864	PANTALONE CORTO MULTITAS.TOLEDO NAVY TG.XXL	PZ	30

ABBIGLIAMENTO DA LAVORO



Pantalone corto multitasche mod. TOLEDO colore grigio - 65% polyestere, 35% cotone - cuciture in contrasto - elastici in vita sui fianchi - due tasche anteriori - una tasca laterale chiudibile con velcro - doppia tasca laterale portautensili o portametro - una tasca posteriore con bottone - bottone automatico in vita coperto - nessun elemento graffiante - peso: 200 g/m^2

CODICE	DESCRIZIONE	UM	Q.TÀ
113865	PANTALONE CORTO MULTITAS.TOLEDO GREY TG.S	PZ	30
113866	PANTALONE CORTO MULTITAS.TOLEDO GREY TG.M	PZ	30
113867	PANTALONE CORTO MULTITAS.TOLEDO GREY TG.L	PZ	30
113868	PANTALONE CORTO MULTITAS.TOLEDO GREY TG.XL	PZ	30
113869	PANTALONE CORTO MULTITAS.TOLEDO GREY TG.XXL	PZ	30

ABBIGLIAMENTO DA LAVORO



Pantalone corto mod. TONALE SHORTS colore grigio e nero - in tessuto elasticizzato in orizzontale e verticale - 90% polyestere, 10% spandex - tasche nere in nylon 400D antistrappo - impermeabilità 8000 mm/H2O - stampe rifrangenti anteriori e posteriori - due tasche applicate con bottoni automatici coperti - una tasca laterale con gancio estraibile portachiave o portabadge, doppio portapenne e passante porta utensile - doppia tasca posteriore con portametro e portautensili - elastici in vita - bottone automatico in vita coperto - nessun elemento graffiante - peso 140 g/m^2

CODICE	DESCRIZIONE	UM	Q.TÀ
114439	PANTALONE SHORTS TONALE GREY TG.M 994622	PZ	60
114440	PANTALONE SHORTS TONALE GREY TG.L 994622	PZ	60
114441	PANTALONE SHORTS TONALE GREY TG.XL 994622	PZ	60
114442	PANTALONE SHORTS TONALE GREY TG.XXL 994622	PZ	60

ABBIGLIAMENTO DA LAVORO



T-shirt maniche corte - mod. ARGENTINA MAN colore blu navy - 100% cotone pettinato - girocollo - collo basso h 1,2 cm - peso: 150 g/m^2

CODICE	DESCRIZIONE	UM	Q.TÀ
113850	T-SHIRT 100% COTONE ARGENTINA NAVY TG.S	PZ	5
113851	T-SHIRT 100% COTONE ARGENTINA NAVY TG.M	PZ	5
113852	T-SHIRT 100% COTONE ARGENTINA NAVY TG.L	PZ	5
113853	T-SHIRT 100% COTONE ARGENTINA NAVY TG.XL	PZ	5
113854	T-SHIRT 100% COTONE ARGENTINA NAVY TG.XXL	PZ	5

ABBIGLIAMENTO DA LAVORO



T-shirt maniche corte - mod. ARGENTINA MAN colore grigio chiaro - 100% cotone pettinato - girocollo - collo basso h 1,2 cm - peso: 150 g/m^2

CODICE	DESCRIZIONE	UM	Q.TÀ
113855	T-SHIRT 100% COT. ARGENTINA LIGHT GREY TG.S	PZ	5
113856	T-SHIRT 100% COT. ARGENTINA LIGHT GREY TG.M	PZ	5
113857	T-SHIRT 100% COT. ARGENTINA LIGHT GREY TG.L	PZ	5
113858	T-SHIRT 100% COT. ARGENTINA LIGHT GREY TG.XL	PZ	5
113859	T-SHIRT 100% COT. ARGENTINA LIGHT GREY TG.XXL	PZ	5

ABBIGLIAMENTO DA LAVORO



Polo maniche corte mod. FARO colore blu navy - 100% cotone piqué pettinato - tre bottoni in tinta - colletto e fondo manica in rib - spacchetti laterali - peso: 180 g/m^2

CODICE	DESCRIZIONE	UM	Q.TÀ
113815	POLO MANICA CORTA FARO COL.NAVY TG.S	PZ	5
113816	POLO MANICA CORTA FARO COL.NAVY TG.M	PZ	5
113817	POLO MANICA CORTA FARO COL.NAVY TG.L	PZ	5
113818	POLO MANICA CORTA FARO COL.NAVY TG.XL	PZ	5
113819	POLO MANICA CORTA FARO COL.NAVY TG.XXL	PZ	5

ABBIGLIAMENTO DA LAVORO



Polo manica corta elasticizzata mod. BORDEAUX colore grigio e nero - 95% cotone, 5% spandex - tre bottoni in tinta - colletto e polsini in rib - taschino sul petto con cuciture giallo fluo, suddiviso in 3 spazi portapenne - spacchetti laterali con nastro di rinforzo in colore giallo fluo - peso 200 g/m^2

CODICE	DESCRIZIONE	UM	Q.TÀ
114404	POLO MANICA CORTA GREY/BLACK TG.M 994632	PZ	40
114405	POLO MANICA CORTA GREY/BLACK TG.L 994632	PZ	1
114406	POLO MANICA CORTA GREY/BLACK TG.XL 994632	PZ	40
114407	POLO MANICA CORTA GREY/BLACK TG.XXL 994632	PZ	40

ABBIGLIAMENTO DA LAVORO



Polo manica lunga mod. TUNISI colore blu navy - 100% cotone piqué pettinato - tre bottoni in tinta - colletto e polsini in rib - spacchetti laterali - peso: 180 g/m^2

CODICE	DESCRIZIONE	UM	Q.TÀ
113823	POLO MANICA LUNGA TUNISI COL.NAVY TG.M	PZ	40
113824	POLO MANICA LUNGA TUNISI COL.NAVY TG.L	PZ	40
113825	POLO MANICA LUNGA TUNISI COL.NAVY TG.XL	PZ	40
113826	POLO MANICA LUNGA TUNISI COL.NAVY TG.XXL	PZ	40

ABBIGLIAMENTO DA LAVORO



Felpa mod. ITALY colore blu navy - 35% cotone e 65% polyestere - collo a lupetto - zip lunga coperta - tasca con zip - una tasca con portapenna - una tasca sul braccio con portabadge - due tasche a marsupio - collo, polsini e fondo maglia in costina elasticizzata - cuciture ribattute - 65% polyestere, 35% cotone - peso: 320 g/m^2

CODICE	DESCRIZIONE	UM	Q.TÀ
113810	FELPA COTONE/POLYESTERE ITALY COL.NAVY TG.M	PZ	20
113811	FELPA COTONE/POLYESTERE ITALY COL.NAVY TG.L	PZ	20
113812	FELPA COTONE/POLYESTERE ITALY COL.NAVY TG.XL	PZ	20
113813	FELPA COTONE/POLYESTERE ITALY COL.NAVY TG.XXL	PZ	20

ABBIGLIAMENTO DA LAVORO



Pile mod. MONVISO MAN colore giallo fluo - tessuto in 100% polyestere lavorato a maglia con garzatura interna - inserti in tessuto elasticizzato sui fianchi, sotto le braccia e all'interno collo - zip lunga - maniche raglan - cerniere nastrate YKK - una tasca sul petto con zip - una tasca sul braccio con zip - due tasche con zip - polsini e fondo in tessuto elastico - peso 300 g/m^2

CODICE	DESCRIZIONE	UM	Q.TÀ
114412	PILE MONVISO MAN YELLOW TG.M 994419	PZ	20
114413	PILE MONVISO MAN YELLOW TG.L 994419	PZ	20
114414	PILE MONVISO MAN YELLOW TG.XL 994419	PZ	20
114443	PILE MONVISO MAN YELLOW TG.XXL 994419	PZ	20

ABBIGLIAMENTO DA LAVORO



Felpa mod. PAMPLONA colore blu navy - 60% cotone e 40% polyestere - collo a lupetto con nastro di rinforzo - zip corta nastrata - collo, polsini e fondo maglia in costina elasticizzata - cuciture ribattute - peso: 280 g/m^2

CODICE	DESCRIZIONE	UM	Q.TÀ
113814	FELPA COTONE/POLYESTERE PAMPLONA NAVY TG.M	PZ	20
113820	FELPA COTONE/POLYESTERE PAMPLONA NAVY TG.L	PZ	20
113821	FELPA COTONE/POLYESTERE PAMPLONA NAVY TG.XL	PZ	20
113822	FELPA COTONE/POLYESTERE PAMPLONA NAVY TG.XXL	PZ	20

ABBIGLIAMENTO DA LAVORO



Pile antipilling mod. REYKJAVIK colore blu navy - 100% polyestere - cerniere nastrate - zip corta - due tasche con zip - tessuto elastico ai polsi - coulisse al fondo - peso 300 g/m^2

CODICE	DESCRIZIONE	UM	Q.TÀ
113802	PILE ANTIPILLING MOD. REYKJAVIK NAVY TG.M	PZ	20
113803	PILE ANTIPILLING MOD. REYKJAVIK NAVY TG.L	PZ	20
113804	PILE ANTIPILLING MOD. REYKJAVIK NAVY TG.XL	PZ	20
113805	PILE ANTIPILLING MOD. REYKJAVIK NAVY TG.XXL	PZ	20

ABBIGLIAMENTO DA LAVORO



Felpa mod. INDIANAPOLIS colore nero - 80% cotone, 20% polyestere - collo a lupetto - zip lunga - cerniere nastrate - una tasca con zip sul petto - una tasca sul braccio con zip e doppio portapenne - due tasche con zip - collo, polsini e fondo maglia in costina elasticizzata - cuciture ribattute - peso 280 g/m^2

CODICE	DESCRIZIONE	UM	Q.TÀ
114408	FELPA BICOLORE INDIANAPOLIS TG.M 994581	PZ	20
114409	FELPA BICOLORE INDIANAPOLIS TG.L 994581	PZ	20
114410	FELPA BICOLORE INDIANAPOLIS TG.XL 994581	PZ	20
114411	FELPA BICOLORE INDIANAPOLIS TG.XXL 994581	PZ	20

ABBIGLIAMENTO DA LAVORO



Giubbino impermeabile mod. SION colore nero - in softshell a tre strati - 96% polyestere, 4% elastane - impermeabilità 8000 mm/H2O - traspirabilità 1000 g/M2/24h - stampa rifrangente anteriore e sul fianco - cappuccio estraibile mediante zip - cerniere nastrate - una tasca sul petto con zip - due tasche esterne con zip - tessuto a protezione del mento - polsini e fondo in tessuto elastico - peso 320 g/m^2

CODICE	DESCRIZIONE	UM	Q.TÀ
114415	GIUBBOTTO SION BLACK SOFTSHELL TG.M 994491	PZ	20
114416	GIUBBOTTO SION BLACK SOFTSHELL TG.L 994491	PZ	20
114417	GIUBBOTTO SION BLACK SOFTSHELL TG.XL 994491	PZ	20
114418	GIUBBOTTO SION BLACK SOFTSHELL TG.XXL 994491	PZ	20

ABBIGLIAMENTO DA LAVORO



Giubbino impermeabile mod. APRICA HEAVY colore nero - in tessuto elasticizzato in orizzontale e verticale per il massimo comfort - 90% polyestere, 10% spandex - impermeabilità 8000 mm/H2O - imbottitura e fodera in poliestere - stampe rifrangenti anteriori e posteriori sul fianco - cappuccio estraibile mediante zip - cerniere nastrate - una tasca sul petto con zip - due tasche esterne con zip - una tasca interna portafoglio con zip - tessuto a protezione del mento - tessuto elastico ai polsi - coulisse al fondo - peso 250 g/m^2

CODICE	DESCRIZIONE	UM	Q.TÀ
114427	GIUBBOTTO APRICA HEAVY BLACK TG.M 994770	PZ	15
114428	GIUBBOTTO APRICA HEAVY BLACK TG.L 994770	PZ	15
114429	GIUBBOTTO APRICA HEAVY BLACK TG.XL 994770	PZ	15
114430	GIUBBOTTO APRICA HEAVY BLACK TG.XXL 994770	PZ	15

ABBIGLIAMENTO DA LAVORO



Giubbino impermeabile mod. CORTINA colore blu navy - in softshell a 2 strati - 95% polyestere, 5% elastan - impermeabilità 6.000 mm/H2O - interno in pile antipilling - cerniere nastrate - due ampie tasche esterne con zip - polsini elastici - peso 280 g/m^2

CODICE	DESCRIZIONE	UM	Q.TÀ
113827	GIUBBINO SOFTSHELL CORTINA COL.NAVY TG.M	PZ	15
113828	GIUBBINO SOFTSHELL CORTINA COL.NAVY TG.L	PZ	15
113829	GIUBBINO SOFTSHELL CORTINA COL.NAVY TG.XL	PZ	15
113830	GIUBBINO SOFTSHELL CORTINA COL.NAVY TG.XXL	PZ	15

ABBIGLIAMENTO DA LAVORO



Giubbino impermeabile mod. GRADO colore giallo fluo - in nylon ripstop, antistrappo - non imbottito - senza fodera - cerniere nastrate YKK - cappuccio estraibile in Ripstop - tessuto traspirante sul colletto e sotto le ascelle - due tasche con zip coperte - polsini e fondo in tessuto elastico - peso 60 g/m^2

CODICE	DESCRIZIONE	UM	Q.TÀ
114431	GIUBBOTTO GRADO MAN YELLOW TG.M 994214	PZ	30
114432	GIUBBOTTO GRADO MAN YELLOW TG.L 994214	PZ	30
114433	GIUBBOTTO GRADO MAN YELLOW TG.XL 994214	PZ	30
114434	GIUBBOTTO GRADO MAN YELLOW TG.XXL 994214	PZ	30

ABBIGLIAMENTO DA LAVORO



Giubbino impermeabile imbottito mod. JAPAN colore blu navy - in nylon ripstop antistrappo - maniche staccabili - imbottitura e fodera in poliestere - cappuccio estraibile in ripstop - profili rifrangenti - tasca sul petto con portabadge a scomparsa - due doppie tasche con patta e chiusura in velcro - due tasche con zip coperta e fodera rinforzata per utensili - tasca interna portafoglio - polsini elastici regolabili con velcro - coulisse al fondo - bottoni automatici in metallo - peso: 205 g/m^2 + 180 g/m^2

CODICE	DESCRIZIONE	UM	Q.TÀ
113806	GIUBBINO NYLON RIPSTOP MOD. JAPAN NAVY TG.M	PZ	10
113807	GIUBBINO NYLON RIPSTOP MOD. JAPAN NAVY TG.L	PZ	10
113808	GIUBBINO NYLON RIPSTOP MOD. JAPAN NAVY TG.XL	PZ	10
113809	GIUBBINO NYLON RIPSTOP MOD. JAPAN NAVY TG.XXL	PZ	10

ABBIGLIAMENTO DA LAVORO



Giacca/giubbotto antimpigliamento colore blu - tessuto 100% cotone massaua da 260 gr/m^2 - collo a camicia - chiusura anteriore con bottoni coperti - tasca al petto interna - elastico ai polsi - elastico ai fianchi - doppie cuciture nei punti di maggior sforzo - norme di riferimento: UNI EN 340:2004 - EN 510

CODICE	DESCRIZIONE	UM	Q.TÀ
112149	GIACCA ANTIMPIGL. COD.AIX05101 BLU MIS.M	PZ	18
112150	GIACCA ANTIMPIGL. COD.AIX05101 BLU MIS.L	PZ	18
112151	GIACCA ANTIMPIGL. COD.AIX05101 BLU MIS.XL	PZ	18
112152	GIACCA ANTIMPIGL. COD.AIX05101 BLU MIS.XXL	PZ	18

ABBIGLIAMENTO DA LAVORO



Vestaglia colore blu - tessuto 100% cotone drill massaua sanforizzato da 260 gr/m^2 - collo a giacca - chiusura anteriore con bottoni coperti - due tasche inferiori e un taschino superiore applicati - elastico ai polsini - schiena intera senza martingala - doppie cuciture nei punti di maggior sforzo - norma di riferimento: UNI EN 340: 2004 CE prima categoria

CODICE	DESCRIZIONE	UM	Q.TÀ
112167	VESTAGLIA COLORE BLU COD.STXAT101 MIS.M	PZ	15
112168	VESTAGLIA COLORE BLU COD.STXAT101 MIS.L	PZ	15
112169	VESTAGLIA COLORE BLU COD.STXAT101 MIS.XL	PZ	15
112170	VESTAGLIA COLORE BLU COD.STXAT101 MIS.XXL	PZ	15

ABBIGLIAMENTO DA LAVORO



JRC

Gilet multitasche mod. SUDAN colore blu navy - 65% polyestere, 35% cotone - non foderato - gancio portabadge o portachiavi - un taschino portacellulare sul petto - una tasca sul petto - due doppie tasche con zip, con due taschini applicati - peso 190 g/m^2

CODICE	DESCRIZIONE	UM	Q.TÀ
113831	GILET SUDAN TASCHE 65%POLY.35%COT.NAVY TG.M	PZ	30
113832	GILET SUDAN TASCHE 65%POLY.35%COT.NAVY TG.L	PZ	30
113833	GILET SUDAN TASCHE 65%POLY.35%COT.NAVY TG.XL	PZ	30
113834	GILET SUDAN TASCHE 65%POLY.35%COT.NAVY TG.XXL	PZ	30

ABBIGLIAMENTO DA LAVORO



JRC

Gilet impermeabile imbottito mod. BORMIO colore grigio e nero - in softshell a 3 strati - 96% polyestere, 4% elastane - impermeabilità 8000 mm/H2O - traspirabilità 1000 g/M2/24h - imbottitura e fodera in polyestere con cuciture verticali - stampa rifrangente anteriore e postierore sul fianco - cerniere nastrate - una tasca sul petto con zip - due tasche esterne con zip - una tasca interna portafoglio con velcro - tessuto a protezione del mento - coulisse al fondo - peso 320 g/m^2 + 160 g/m^2

CODICE	DESCRIZIONE	UM	Q.TÀ
114419	GILET SOFTSHELL BORMIO 3 STRATI TG.M 994512	PZ	15
114420	GILET SOFTSHELL BORMIO 3 STRATI TG.L 994512	PZ	15
114421	GILET SOFTSHELL BORMIO 3 STRATI TG.XL 994512	PZ	15
114422	GILET SOFTSHELL BORMIO 3 STRATI TG.XXL 994512	PZ	15

ABBIGLIAMENTO DA LAVORO



JRC

Gilet mod. SPAIN colore blu navy - 80% polyestere, 20% cotone - imbottitura e fodera in polyestere - zip coperte nastrate - una tasca con zip sul petto - due tasche con zip - due doppie tasche - una tasca interna portafoglio - elastico antivento nel giromanica - un gancio portachiave o portabadge - peso 180 g/m^2 + 180 g/m^2

CODICE	DESCRIZIONE	UM	Q.TÀ
113835	GILET MOD.SPAIN 80% POLY.20% COT. NAVY TG.M	PZ	15
113836	GILET MOD.SPAIN 80% POLY.20% COT. NAVY TG.L	PZ	15
113837	GILET MOD.SPAIN 80% POLY.20% COT. NAVY TG.XL	PZ	15
113838	GILET MOD.SPAIN 80% POLY.20% COT. NAVY TG.XXL	PZ	15

IMPERMEABILI PROTETTIVI



MAURER

Completo da lavoro MAURER giacca-pantalone impermeabile in poliestere/PVC tipo leggero, con cappuccio e busta

CODICE	DESCRIZIONE	UM	Q.TÀ
• **091487**	IMPERMEABILE GIACCA-PANTAL.LEGGERO VERDE L	CF	10
• **091488**	IMPERMEABILE GIACCA-PANTAL.LEGGERO VERDE XL	CF	10
• **091489**	IMPERMEABILE GIACCA-PANTAL.LEGGERO VERDE XXL	CF	10
• **091491**	IMPERMEABILE GIACCA-PANTAL.LEGGERO GIALLO L	CF	10
• **091492**	IMPERMEABILE GIACCA-PANTAL.LEGGERO GIALLO XL	CF	10
• **091493**	IMPERMEABILE GIACCA-PANTAL.LEGGERO GIALLO XXL	CF	10

IMPERMEABILI PROTETTIVI



MAURER

Impermeabile da lavoro MAURER in PVC tipo pesante, con cappuccio - colore giallo

CODICE	DESCRIZIONE	UM	Q.TÀ
• **083328**	IMPERMEABILE TP PESANTE PVC GIALLO "XL"	PZ	25
• **083989**	IMPERMEABILE TP PESANTE PVC GIALLO "XXL"	PZ	25

IMPERMEABILI PROTETTIVI



MAURER

Impermeabile da lavoro MAURER poliestere/PVC tipo leggero, con cappuccio - colore giallo

CODICE	DESCRIZIONE	UM	Q.TÀ
• **094411**	IMPERMEAB.TP LEGGERO POLIEST./PVC GIALLO- L	PZ	25
• **094412**	IMPERMEAB.TP LEGGERO POLIEST./PVC GIALLO- XL	PZ	25
• **094413**	IMPERMEAB.TP LEGGERO POLIEST./PVC GIALLO- XXL	PZ	25

ABBIGLIAMENTO ALTA VISIBILITÀ



Gilet poliestere alta visibilità - colore arancio - con bustina - taglia unica e portanome cod. HV014/AR

CODICE	DESCRIZIONE	UM	Q.TÀ
113693	GILET POLIESTERE ARANCIO C/BUSTINA	PZ	100

COPRICAPO



MAURER

Berretto MAURER mod. WALD in pile colore blu navy, con interno in 3M Thinsulate - taglia unica

CODICE	DESCRIZIONE	UM	Q.TÀ
• **090923**	BERRETTO IN PILE C/INTER.THINSULATE 3M"MAURER	PZ	12

CALZE DA LAVORO



MAURER

Calzino estivo tecnico da lavoro MAURER mod. LOW CUT pariscarpa - anatomico, massimo comfort, rinforzo in kevlar nella punta e tallone, protezione per il tendine d'Achille - colore nero/grigio/giallo - composizione 70% polyester, 20% nylon, 7% kevlar, 3% elastane - UNI EN ISO 13688:2013

CODICE	DESCRIZIONE	UM	Q.TÀ
080393	CALZINO ESTIVO PARISCARPA"MAURER" MIS.36/39	PA	3
080394	CALZINO ESTIVO PARISCARPA"MAURER" MIS.40/43	PA	3
080395	CALZINO ESTIVO PARISCARPA"MAURER" MIS.44/47	PA	3

CALZE DA LAVORO



MAURER

Calza tecnica da lavoro MAURER mod. HALF CUT intermedia - anatomico, massimo comfort, rinforzo in kevlar nella punta e tallone, protezione per il tendine d'Achille e malleoli - colore nero/grigio/giallo - composizione 70% polyester, 20% nylon, 7% kevlar, 3% elastane - UNI EN ISO 13688:2013

CODICE	DESCRIZIONE	UM	Q.TÀ
080396	CALZA INTERMEDIA TECN.CORTA"MAURER"MIS.36/39	PA	3
080397	CALZA INTERMEDIA TECN.CORTA"MAURER"MIS.40/43	PA	3
080403	CALZA INTERMEDIA TECN.CORTA"MAURER"MIS.44/47	PA	3

CALZE DA LAVORO



MAURER

Calza invernale tecnica da lavoro MAURER mod. KNEE HIGHT lunga - struttura anatomica, massimo comfort, rinforzo in kevlar nella punta e tallone, protezione per il tendine d'Achille - colore nero/grigio/giallo - composizione 65% cotone, 25% nylon, 7% kevlar, 3% elastane - UNI EN ISO 13688:2013

CODICE	DESCRIZIONE	UM	Q.TÀ
080405	CALZA INVERNALE TECN. LUNGA"MAURER"MIS.36/39	PA	3
080407	CALZA INVERNALE TECN. LUNGA"MAURER"MIS.40/43	PA	3
080414	CALZA INVERNALE TECN. LUNGA"MAURER"MIS.44/47	PA	3

CALZATURE ANTINFORTUNISTICHE



sixton

Sandali antinfortunistici mod. MAMBO - protezione S1-P SRC - in crosta scamosciata bottalata col. beige - fodera in tessuto traspirante Aired 3D 320 gr/mq + inserto antiusura DualMicro sul tallone - suola: poliuretano bidensità col. bianco/giallo - soletta: Soft-fit traspirante, antistatica e shock assorbente - puntale: in alluminio ALU resistente a 200 Joule a norme EN 12568:2010 - lamina antiperforazione in materiale composito multistrato ZERO (K) resistente ad una forza di 1100 N con mm 0 di perforazione, secondo la normativa EN 12568:2010

CODICE	DESCRIZIONE	UM	Q.TÀ
114599	SANDALO PELLE SCAMOSC.MAMBO S1P 91192-01L N43	SR	1
114600	SANDALO PELLE SCAMOSC.MAMBO S1P 91192-01L N44	SR	1
114601	SANDALO PELLE SCAMOSC.MAMBO S1P 91192-01L N45	SR	1

CALZATURE ANTINFORTUNISTICHE



MAURER

Scarpe antinfortunistiche MAURER mod. VALERIA basse traforate - puntale in acciaio resistente a 200 Joule (EN 12568:2010) - lamina antiperforazione in acciaio resistente ad una forza di penetrazione di 1100 Newton - tomaia in pelle crosta scamosciata con fori di aerazione colore grigio - fodera interna in tessuto traspirante "mesh" colore giallo - soletta estraibile anatomica - suola in poliuretano bidensità con spunterbo - protezione S1P SRC - EN ISO 20345:2011

CODICE	DESCRIZIONE	UM	Q.TÀ
• **095150**	SCARPE BASSE TRAF.VALERIA"MAURER"S1P-9515 38	PA	1
• **095151**	SCARPE BASSE TRAF.VALERIA"MAURER"S1P-9515 39	PA	1
• **095152**	SCARPE BASSE TRAF.VALERIA"MAURER"S1P-9515 40	PA	1
• **095153**	SCARPE BASSE TRAF.VALERIA"MAURER"S1P-9515 41	PA	1
• **095154**	SCARPE BASSE TRAF.VALERIA"MAURER"S1P-9515 42	PA	1
• **095155**	SCARPE BASSE TRAF.VALERIA"MAURER"S1P-9515 43	PA	1
• **095156**	SCARPE BASSE TRAF.VALERIA"MAURER"S1P-9515 44	PA	1
• **095157**	SCARPE BASSE TRAF.VALERIA"MAURER"S1P-9515 45	PA	1
• **095158**	SCARPE BASSE TRAF.VALERIA"MAURER"S1P-9515 46	PA	1

CALZATURE ANTINFORTUNISTICHE



Calzatura antinfortunistica bassa mod. CUPRA - puntale in acciaio verniciato resistente a 200 Joule (EN 12568:2010) - lamina antiperforazione in materiale composito multistrato ZERO (K) a norme EN 12568:2010 resistente ad una forza di 1100 Newton con 0 mm di perforazione - tomaia in crosta scamosciata bottalata, inserti riflettenti - fodera interna in tessuto traspirante 3D Air circulation 320 gr/mq - rinforzo interno tallone in microfibra - soletta: flyfit in materiale multistrato - suola in poliuretano bidensità - protezione S1P SRC

CODICE	DESCRIZIONE	UM	Q.TÀ
113755	SCARPE BASSE TRAFORATE CUPRA S1P-53071-26L 36	PA	⌂ 1
113756	SCARPE BASSE TRAFORATE CUPRA S1P-53071-26L 37	PA	1
113757	SCARPE BASSE TRAFORATE CUPRA S1P-53071-26L 38	PA	1
113754	SCARPE BASSE TRAFORATE CUPRA S1P-53071-26L 39	PA	1
111910	SCARPE BASSE TRAFORATE CUPRA S1P-53071-26L 40	PZ	1
111911	SCARPE BASSE TRAFORATE CUPRA S1P-53071-26L 41	PZ	1
111912	SCARPE BASSE TRAFORATE CUPRA S1P-53071-26L 42	PZ	1
111913	SCARPE BASSE TRAFORATE CUPRA S1P-53071-26L 43	PZ	1
111914	SCARPE BASSE TRAFORATE CUPRA S1P-53071-26L 44	PZ	1
111915	SCARPE BASSE TRAFORATE CUPRA S1P-53071-26L 45	PZ	1
111916	SCARPE BASSE TRAFORATE CUPRA S1P-53071-26L 46	PZ	1

CALZATURE ANTINFORTUNISTICHE



Scarpe antinfortunistiche MAURER PLUS mod. GIAU basse sportive - puntale in fibra di vetro - lamina antiperforazione tessuto alta tenacità HT - tomaia in pelle scamosciata con inserti in tessuto a rete traspirante - fodera interna in tessuto traspirante (nylon+mesh) - rinforzo interno tallone in microfibra - soletta estraibile ACKT PLUS, con inserto per l'arco plantare e cuscinetti per ammortizzare gli impatti - suola in poliuretano PU/PU innovativo, morbida e flessibile - protezione S1P SRC - EN ISO 20345:2011

CODICE	DESCRIZIONE	UM	Q.TÀ
• **080369**	SCARPE BASSE SPORT GIAU "MPLUS" S1P-8036 38	PA	1
• **080370**	SCARPE BASSE SPORT GIAU "MPLUS" S1P-8037 39	PA	1
• **080372**	SCARPE BASSE SPORT GIAU "MPLUS" S1P-8037 40	PA	1
• **080373**	SCARPE BASSE SPORT GIAU "MPLUS" S1P-8037 41	PA	1
• **080374**	SCARPE BASSE SPORT GIAU "MPLUS" S1P-8037 42	PA	1
• **080375**	SCARPE BASSE SPORT GIAU "MPLUS" S1P-8037 43	PA	1
• **080376**	SCARPE BASSE SPORT GIAU "MPLUS" S1P-8037 44	PA	1
• **080377**	SCARPE BASSE SPORT GIAU "MPLUS" S1P-8037 45	PA	1
• **080378**	SCARPE BASSE SPORT GIAU "MPLUS" S1P-8037 46	PA	1

CALZATURE ANTINFORTUNISTICHE



Scarpe antinfortunistiche MAURER mod. SEWARD basse sportive - puntale in materiale composito resistente a 200 Joule (EN12568:2010) - lamina antiperforazione tessuto alta tenacità HT resistente ad una forza di penetrazione di 1100 Newton - tomaia in pelle crosta scamosciata col. blu petrolio - fodera interna in tessuto traspirante (nylon+mesh) colore giallo - soletta estraibile, anatomica - suola in gomma - protezione S1P SRC - EN ISO 20345:2011

CODICE	DESCRIZIONE	UM	Q.TÀ
• **095160**	SCARPE BASSE SPORT SEWARD"MAURER"S1P-9516 38	PA	1
• **095161**	SCARPE BASSE SPORT SEWARD"MAURER"S1P-9516 39	PA	1
• **095162**	SCARPE BASSE SPORT SEWARD"MAURER"S1P-9516 40	PA	1
• **095163**	SCARPE BASSE SPORT SEWARD"MAURER"S1P-9516 41	PA	1
• **095164**	SCARPE BASSE SPORT SEWARD"MAURER"S1P-9516 42	PA	1
• **095165**	SCARPE BASSE SPORT SEWARD"MAURER"S1P-9516 43	PA	1
• **095166**	SCARPE BASSE SPORT SEWARD"MAURER"S1P-9516 44	PA	1
• **095167**	SCARPE BASSE SPORT SEWARD"MAURER"S1P-9516 45	PA	1
• **095168**	SCARPE BASSE SPORT SEWARD"MAURER"S1P-9516 46	PA	1

CALZATURE ANTINFORTUNISTICHE



Scarpe antinfortunistiche sportive basse MAURER mod. GAVIA - puntale in materiale composito - lamina antiperforazione tessuto alta tenacità HT - tomaia in pelle scamosciata - fodera interna in tessuto traspirante (nylon+mesh) - soletta estraibile anatomica - suola in gomma - protezione S1P-SRC - EN ISO 20345:2011

CODICE	DESCRIZIONE	UM	Q.TÀ
• **052901**	SCARPE BASSE GAVIA "MAURER" S1P- 5291 38	PA	1
• **052902**	SCARPE BASSE GAVIA "MAURER" S1P- 5291 39	PA	1
• **052903**	SCARPE BASSE GAVIA "MAURER" S1P- 5291 40	PA	1
• **052904**	SCARPE BASSE GAVIA "MAURER" S1P- 5291 41	PA	1
• **052914**	SCARPE BASSE GAVIA "MAURER" S1P- 5291 42	PA	1
• **052915**	SCARPE BASSE GAVIA "MAURER" S1P- 5291 43	PA	1
• **052916**	SCARPE BASSE GAVIA "MAURER" S1P- 5291 44	PA	1
• **052917**	SCARPE BASSE GAVIA "MAURER" S1P- 5291 45	PA	1
• **052918**	SCARPE BASSE GAVIA "MAURER" S1P- 5291 46	PA	1

CALZATURE ANTINFORTUNISTICHE



MAURER PLUS

Scarpe antinfortunistiche MAURER PLUS mod. ROMEA basse - puntale in materiale composito - lamina antiperforazione in tessuto ad alta tenacità (HT) - tomaia in pelle scamosciata con inserti in tessuto alta resistenza allo strappo - inserti in materiale riflettente - fodera interna in tessuto traspirante (nylon + mesh) - rinforzo interno tallone in microfibra - soletta estraibile ACKT PLUS con inserto per l'arco plantare e cuscinetti per ammortizzare gli impatti - suola in poliuretano bidensità, con spunterbo - protezione S1P SRC - EN ISO 20345:2011

CODICE	DESCRIZIONE	UM	Q.TÀ
• **099290**	SCARPE BASSE ROMEA "MAURER PLUS"S1P-9929 38	PA	1
• **099291**	SCARPE BASSE ROMEA "MAURER PLUS"S1P-9929 39	PA	1
• **099292**	SCARPE BASSE ROMEA "MAURER PLUS"S1P-9929 40	PA	1
• **099293**	SCARPE BASSE ROMEA "MAURER PLUS"S1P-9929 41	PA	1
• **099294**	SCARPE BASSE ROMEA "MAURER PLUS"S1P-9929 42	PA	1
• **099295**	SCARPE BASSE ROMEA "MAURER PLUS"S1P-9929 43	PA	1
• **099296**	SCARPE BASSE ROMEA "MAURER PLUS"S1P-9929 44	PA	1
• **099297**	SCARPE BASSE ROMEA "MAURER PLUS"S1P-9929 45	PA	1
• **099298**	SCARPE BASSE ROMEA "MAURER PLUS"S1P-9929 46	PA	1

CALZATURE ANTINFORTUNISTICHE



sixton peak

Scarpe antinfortunistiche basse mod. TEMPRA - puntale Fibercap SXT composito, rinforzato con fibra di vetro resistente a 200J, inserto non metallico resistente alla perforazione più 1100N, testato con punta tronco conica di 3,0 mm - tomaia in MicroFiber Suede - intersuola che riduce i picchi di carico sul tallone - fodera 3D Green Air 320 g - soletta QRS02 Green anatomica traspirante, resistente - suola PU bi-densità, battistrada e intersuola con mescola ESD plus - GREEN SOLUTION a ridotto impatto ambientale: certificazione GRS e DNV secondo ISO 14021 - protezione S3 SRC - EN ISO 20345:2011

CODICE	DESCRIZIONE	UM	Q.TÀ
114012	SCARPE BASSE TEMPRA S3 SRC 43461-02L NR. 39	PA	⌂1
114013	SCARPE BASSE TEMPRA S3 SRC 43461-02L NR. 40	PA	⌂1
114014	SCARPE BASSE TEMPRA S3 SRC 43461-02L NR. 41	PA	⌂1
114015	SCARPE BASSE TEMPRA S3 SRC 43461-02L NR. 42	PA	⌂1
114016	SCARPE BASSE TEMPRA S3 SRC 43461-02L NR. 43	PA	⌂1
114017	SCARPE BASSE TEMPRA S3 SRC 43461-02L NR. 44	PA	⌂1
114018	SCARPE BASSE TEMPRA S3 SRC 43461-02L NR. 45	PA	⌂1
114019	SCARPE BASSE TEMPRA S3 SRC 43461-02L NR. 46	PA	⌂1

CALZATURE ANTINFORTUNISTICHE



sixton peak

Scarpe antinfortunistiche mod. SAMBA basse - puntale in alluminio ALU STX 2.0 resistente a 200 Joule a norme EN 12568:2010 - lamina antiperforazione in materiale composito multistrato ZERO (K) resistente ad una forza di 1100 N con 0 mm di perforazione, secondo la normativa EN 12568:2010 - tomaia in pelle pieno fiore bottalata idrorepellente col. nero - fodera interna in tessuto traspirante 3D Air circulation 320 gr/mq + rinforzo interno tallone in microfibra - soletta Five4fit, anatomica, altamente traspirante e assorbente, con struttura multistrato in memory foam - suola in poliuretano bidensità col. grigio/nero - protezione S3 SRC

CODICE	DESCRIZIONE	UM	Q.TÀ
111129	SCARPE BASSE MOD.SAMBA S3-SRC NR.37 91180-01L	PA	1
111128	SCARPE BASSE MOD.SAMBA S3-SRC NR.38 91180-01L	PA	1
111127	SCARPE BASSE MOD.SAMBA S3-SRC NR.39 91180-01L	PA	1
110252	SCARPE BASSE MOD.SAMBA S3-SRC NR.40 91180-01L	PA	1
110253	SCARPE BASSE MOD.SAMBA S3-SRC NR.41 91180-01L	PA	1
110254	SCARPE BASSE MOD.SAMBA S3-SRC NR.42 91180-01L	PA	1
110255	SCARPE BASSE MOD.SAMBA S3-SRC NR.43 91180-01L	PA	1
110256	SCARPE BASSE MOD.SAMBA S3-SRC NR.44 91180-01L	PA	1
110257	SCARPE BASSE MOD.SAMBA S3-SRC NR.45 91180-01L	PA	1
110258	SCARPE BASSE MOD.SAMBA S3-SRC NR.46 91180-01L	PA	1
111130	SCARPE BASSE MOD.SAMBA S3-SRC NR.47 91180-01L	PA	1
111131	SCARPE BASSE MOD.SAMBA S3-SRC NR.48 91180-01L	PA	1

CALZATURE ANTINFORTUNISTICHE



MAURER

Scarpe antinfortunistiche sportive basse MAURER mod. WATLING - puntale in materiale composito - lamina antiperforazione in tessuto ad alta tenacità (HT) - tomaia in pelle nabuk colore grigio - fodera interna in tessuto traspirante (nylon+mesh) - soletta estraibile anatomica - suola in gomma grigio/rossa - protezione S3 SRC - EN ISO 20345:2011

CODICE	DESCRIZIONE	UM	Q.TÀ
• **099781**	SCARPE BASSE WATLING "MAURER" S3 - 9978 39	PA	1
• **099782**	SCARPE BASSE WATLING "MAURER" S3 - 9978 40	PA	1
• **099783**	SCARPE BASSE WATLING "MAURER" S3 - 9978 41	PA	1
• **099784**	SCARPE BASSE WATLING "MAURER" S3 - 9978 42	PA	1
• **099785**	SCARPE BASSE WATLING "MAURER" S3 - 9978 43	PA	1
• **099786**	SCARPE BASSE WATLING "MAURER" S3 - 9978 44	PA	1
• **099787**	SCARPE BASSE WATLING "MAURER" S3 - 9978 45	PA	1
• **099788**	SCARPE BASSE WATLING "MAURER" S3 - 9978 46	PA	1

CALZATURE ANTINFORTUNISTICHE



MAURER PLUS

Scarpe antinfortunistiche sportive basse MAURER PLUS mod. FUTA - puntale in fibra di vetro - lamina antiperforazione in tessuto ad alta tenacità (HT) - tomaia in tessuto senza cuciture, resistente all'abrasione e idrorepellente - fodera interna in tessuto traspirante (nylon+mesh) - rinforzo interno tallone in microfibra - soletta estraibile ACKT PLUS, con inserto per l'arco plantare e cuscinetti per ammortizzare gli impatti - suola in poliuretano innovativo, morbida e flessibile - protezione S3 SRC - EN ISO 20345:2011

CODICE	DESCRIZIONE	UM	Q.TÀ
• **051361**	SCARPE BASSE SPORTIVE FUTA"MPLUS"S3 - 5136 38	PA	1
• **051367**	SCARPE BASSE SPORTIVE FUTA"MPLUS"S3 - 5136 39	PA	1
• **051368**	SCARPE BASSE SPORTIVE FUTA"MPLUS"S3 - 5136 40	PA	1
• **051369**	SCARPE BASSE SPORTIVE FUTA"MPLUS"S3 - 5136 41	PA	1
• **051370**	SCARPE BASSE SPORTIVE FUTA"MPLUS"S3 - 5137 42	PA	1
• **051371**	SCARPE BASSE SPORTIVE FUTA"MPLUS"S3 - 5137 43	PA	1
• **051372**	SCARPE BASSE SPORTIVE FUTA"MPLUS"S3 - 5137 44	PA	1
• **051373**	SCARPE BASSE SPORTIVE FUTA"MPLUS"S3 - 5137 45	PA	1
• **051374**	SCARPE BASSE SPORTIVE FUTA"MPLUS"S3 - 5137 46	PA	1

CALZATURE ANTINFORTUNISTICHE



MAURER

Scarpe antinfortunistiche MAURER mod. MIGLIA BASSA - puntale in acciaio resistente a 200 Joule (EN 12568:2010) - lamina antiperforazione in acciaio a norme EN 12568:2010 resistente ad una forza di penetrazione di 1100 Newton - tomaia in pelle crosta bovina pigmentata idrorepellente col. nero - fodera interna in tessuto traspirante mesh col. giallo - soletta estraibile anatomica - suola in poliuretano bidensità con spunterbo - protezione S3 SRC - EN ISO 20345:2011

CODICE	DESCRIZIONE	UM	Q.TÀ
• **095300**	SCARPE BASSE MIGLIA "MAURER" S3- 9530 38	PA	1
• **095301**	SCARPE BASSE MIGLIA "MAURER" S3- 9530 39	PA	1
• **095302**	SCARPE BASSE MIGLIA "MAURER" S3- 9530 40	PA	1
• **095303**	SCARPE BASSE MIGLIA "MAURER" S3- 9530 41	PA	1
• **095304**	SCARPE BASSE MIGLIA "MAURER" S3- 9530 42	PA	1
• **095305**	SCARPE BASSE MIGLIA "MAURER" S3- 9530 43	PA	1
• **095306**	SCARPE BASSE MIGLIA "MAURER" S3- 9530 44	PA	1
• **095307**	SCARPE BASSE MIGLIA "MAURER" S3- 9530 45	PA	1
• **095308**	SCARPE BASSE MIGLIA "MAURER" S3- 9530 46	PA	1

CALZATURE ANTINFORTUNISTICHE



MAURER PLUS

Scarpe antinfortunistiche MAURER PLUS mod. RESIA basse sportive - puntale in fibra di vetro - lamina antiperforazione tessuto alta tenacità HT - tomaia in microfibra spessore 1,5 mm + rivestimento in TPU nella parte frontale - fodera interna in tessuto traspirante (nylon+mesh) - rinforzo interno tallone in microfibra - soletta estraibile ACKT PLUS, con inserto per l'arco plantare e cuscinetti per ammortizzare gli impatti - suola in poliuretano PU/PU innovativo, morbida e flessibile - protezione S1P SRC - EN ISO 20345:2011

CODICE	DESCRIZIONE	UM	Q.TÀ
• **080355**	SCARPE BASSE SPORT RESIA "MPLUS" S1P-8035 38	PA	1
• **080357**	SCARPE BASSE SPORT RESIA "MPLUS" S1P-8035 39	PA	1
• **080358**	SCARPE BASSE SPORT RESIA "MPLUS" S1P-8035 40	PA	1
• **080359**	SCARPE BASSE SPORT RESIA "MPLUS" S1P-8035 41	PA	1
• **080360**	SCARPE BASSE SPORT RESIA "MPLUS" S1P-8036 42	PA	1
• **080363**	SCARPE BASSE SPORT RESIA "MPLUS" S1P-8036 43	PA	1
• **080364**	SCARPE BASSE SPORT RESIA "MPLUS" S1P-8036 44	PA	1
• **080366**	SCARPE BASSE SPORT RESIA "MPLUS" S1P-8036 45	PA	1
• **080368**	SCARPE BASSE SPORT RESIA "MPLUS" S1P-8036 46	PA	1

CALZATURE ANTINFORTUNISTICHE



sixton peak

Scarpe antinfortunistiche mod. MOKA basse - puntale in alluminio ALU SXT 2.0 resistente a 200J - lamina antiperforazione in materiale composito multistrato ZERO (4K) Antiperforation - tomaia in crosta scamosciata bottalata + tessuto supertraspirante SPIDERMESH + Microfibra - fodera interna in tessuto traspirante 3D Air Circulation 320gr - rinforzo interno tallone in microfibra DUALMICRO studiata e particolarmente indicata per calzata femminile - soletta Five4fit, anatomica, altamente traspirante e assorbente, con struttura multistrato in memory foam - suola in poliuretano bidensità SRC - protezione S1P SRC - EN ISO 20345:2011

CODICE	DESCRIZIONE	UM	Q.TÀ
112947	SCARPE BASSE MOD.MOKA S1P SRC 95427-00L NR.37	SR	1
112948	SCARPE BASSE MOD.MOKA S1P SRC 95427-00L NR.38	SR	1
112949	SCARPE BASSE MOD.MOKA S1P SRC 95427-00L NR.39	SR	1

CALZATURE ANTINFORTUNISTICHE



Scarpe antinfortunistiche mod. CARENA basse - puntale in alluminio ALU SXT 2.0 resistente a 200J - lamina antiperforazione in materiale composito multistrato ZERO (4K) Antiperforation - EN ISO 20345:2011 - tomaia in crosta scamosciata bottalata + tessuto supertraspirante SPIDERMESH + Microfibra - fodera interna in tessuto traspirante 3D Air Circulation 320gr - rinforzo interno tallone in microfibra DUALMICRO - soletta Five4fit, anatomica, altamente traspirante e assorbente, con struttura multistrato in memory foam - suola in poliuretano bidensità SRC - protezione S1P SRC

CODICE	DESCRIZIONE	UM	Q.TÀ
112961	SCARPE BASSE CARENA S1P SRC 94408-03L NR. 40	SR	1
112962	SCARPE BASSE CARENA S1P SRC 94408-03L NR. 41	SR	1
112963	SCARPE BASSE CARENA S1P SRC 94408-03L NR. 42	SR	1
112964	SCARPE BASSE CARENA S1P SRC 94408-03L NR. 43	SR	1
112965	SCARPE BASSE CARENA S1P SRC 94408-03L NR. 44	SR	1
112966	SCARPE BASSE CARENA S1P SRC 94408-03L NR. 45	SR	1
112967	SCARPE BASSE CARENA S1P SRC 94408-03L NR. 46	SR	1

CALZATURE ANTINFORTUNISTICHE



Scarpe antinfortunistiche basse mod. FORZA - puntale Fibercap SXT - lamina antiperforazione tessuta resistente a più di 1100 N a perforazione zero - tomaia in microfibra MicroFiber Suede, con Scratch Bumper - intersuola con innovativo inserto D3O, che riduce i picchi di carico sul tallone - supporto in materiale plastico rigido per stabilizzare il calcagno, il famice e le articolazioni tarsali, mantenendo invariato l'assorbimento di energia, un supporto per il movimento naturale del piede - fodera 3D Green Air 320 g - suoletta Qrs01 - suola in poliuretano bidensità con battistrada e intersuola con mescola ESD - protezione S1P SRC ESD - EN ISO 20345:2011

CODICE	DESCRIZIONE	UM	Q.TÀ
113647	SCARPE BASSE MOD.FORZA S1P 43452-10L NR. 39	PZ	1
113648	SCARPE BASSE MOD.FORZA S1P 43452-10L NR. 40	PZ	1
113649	SCARPE BASSE MOD.FORZA S1P 43452-10L NR. 41	PZ	1
113650	SCARPE BASSE MOD.FORZA S1P 43452-10L NR. 42	PZ	1
113651	SCARPE BASSE MOD.FORZA S1P 43452-10L NR. 43	PZ	1
113652	SCARPE BASSE MOD.FORZA S1P 43452-10L NR. 44	PZ	1
113653	SCARPE BASSE MOD.FORZA S1P 43452-10L NR. 45	PZ	1
113654	SCARPE BASSE MOD.FORZA S1P 43452-10L NR. 46	PZ	1

CALZATURE ANTINFORTUNISTICHE



Scarpe antinfortunistiche mod. CUBAN basse - puntale in alluminio ALU STX 2.0 - lamina antiperforazione in materiale composito multistrato ZERO (k) secondo la normativa EN ISO 20345:2011 - tomaia in microfibra vellutata, con pro-tech SXT light - fodera interna in tessuto traspirante 3D Air circulation 320 gr/mq + rinforzo interno tallone in microfibra - soletta Five4fit, anatomica, altamente traspirante e assorbente, con struttura multistrato in memory foam - suola in poliuretano bidensità con battistrada e intersuola con mescola ESD - protezione S1P SRC ESD

CODICE	DESCRIZIONE	UM	Q.TÀ
113028	SCARPE BASSE MOD.CUBAN S1P 91328-01L NR. 39	SR	1
112921	SCARPE BASSE MOD.CUBAN S1P 91328-01L NR. 40	SR	1
112922	SCARPE BASSE MOD.CUBAN S1P 91328-01L NR. 41	SR	1
112923	SCARPE BASSE MOD.CUBAN S1P 91328-01L NR. 42	SR	1
112924	SCARPE BASSE MOD.CUBAN S1P 91328-01L NR. 43	SR	1
112939	SCARPE BASSE MOD.CUBAN S1P 91328-01L NR. 44	SR	1
112940	SCARPE BASSE MOD.CUBAN S1P 91328-01L NR. 45	SR	1
113029	SCARPE BASSE MOD.CUBAN S1P 91328-01L NR. 46	SR	1

CALZATURE ANTINFORTUNISTICHE



Scarpe antinfortunistiche mod. CUBAN HIGHT alte - puntale in alluminio ALU STX 2.0 - lamina antiperforazione in materiale composito multistrato ZERO (k) ANTIPERFORATION secondo la normativa EN ISO 20345:2011 - tomaia in microfibra vellutata MicroFiber Suede - fodera interna in tessuto traspirante 3D Air circulation 320 gr/mq + rinforzo interno tallone in microfibra - soletta Five4fit, anatomica, altamente traspirante e assorbente, con struttura multistrato in memory foam - suola in poliuretano bidensità con battistrada e intersuola con mescola ESD - protezione S3 SRC ESD

CODICE	DESCRIZIONE	UM	Q.TÀ
113706	SCARPE ALTE CUBAN HIGHT S3 SRC 91370-00L N.39	PZ	1
113707	SCARPE ALTE CUBAN HIGHT S3 SRC 91370-00L N.40	PZ	1
113708	SCARPE ALTE CUBAN HIGHT S3 SRC 91370-00L N.41	PZ	1
113709	SCARPE ALTE CUBAN HIGHT S3 SRC 91370-00L N.42	PZ	1
113710	SCARPE ALTE CUBAN HIGHT S3 SRC 91370-00L N.43	PZ	1
113711	SCARPE ALTE CUBAN HIGHT S3 SRC 91370-00L N.44	PZ	1
113712	SCARPE ALTE CUBAN HIGHT S3 SRC 91370-00L N.45	PZ	1
113713	SCARPE ALTE CUBAN HIGHT S3 SRC 91370-00L N.46	PZ	1

CALZATURE ANTINFORTUNISTICHE



Scarpe antinfortunistiche mod. CUBAN BOA basse puntale in alluminio Alu SXT 2.0 resistente a 200 Joule a norme EN ISO 20345:2011 - lamina ZERO (4K) ANTIPERFORATION in materiale composito multistrato resistente ad una forza di 1100 N con 0 mm di perforazione, secondo la normativa EN 12568:2010 - tomaia in microfibra scamosciata MicroFiber Suede - fodera interna in tessuto traspirante 3D Air circulation 320 g - fodera antiscivolo DUALMICRO - soletta Five4fit, anatomica, altamente traspirante e assorbente, con struttura multistrato in memory foam - suola antiscivolamento in poliuretano bicomponente e intersuola con mescola ESD - PU/PU ESD-plus SRC passed - protezione S3 SRC

CODICE	DESCRIZIONE	UM	Q.TÀ
113151	SCARPE BASSE CUBAN BOA S3 SRC 91373-00L NR.39	PA	1
113152	SCARPE BASSE CUBAN BOA S3 SRC 91373-00L NR.40	PA	1
113153	SCARPE BASSE CUBAN BOA S3 SRC 91373-00L NR.41	PA	1
113154	SCARPE BASSE CUBAN BOA S3 SRC 91373-00L NR.42	PA	1
113155	SCARPE BASSE CUBAN BOA S3 SRC 91373-00L NR.43	PA	1
113156	SCARPE BASSE CUBAN BOA S3 SRC 91373-00L NR.44	PA	1
113157	SCARPE BASSE CUBAN BOA S3 SRC 91373-00L NR.45	PA	1
113158	SCARPE BASSE CUBAN BOA S3 SRC 91373-00L NR.46	PA	1

CALZATURE ANTINFORTUNISTICHE



Scarpe antinfortunistiche mod. PASITOS basse - puntale in alluminio ALU STX 2.0 resistente a 200 Joule - lamina antiperforazione in materiale composito multistrato ZERO (K) resistente ad una forza di 1100 N con 0 mm di perforazione, secondo la normativa EN 12568:2010 - tomaia in crosta scamosciata bottalata col. grigio + pelle Nabuk idrorepellente col. nero - fodera interna in tessuto traspirante 3D Air circulation 320 gr/mq + rinforzo interno tallone in microfibra - soletta Five4fit, anatomica, altamente traspirante e assorbente, con struttura multistrato in memory foam - suola in poliuretano bidensità con battistrada e intersuola con mescola ESD - protezione S3 SRC ESD

CODICE	DESCRIZIONE	UM	Q.TÀ
112418	SCARPE BASSE PASITOS S3-SRC NR.39 91253-00L	PA	1
111146	SCARPE BASSE PASITOS S3-SRC NR.40 91253-00L	PA	1
111147	SCARPE BASSE PASITOS S3-SRC NR.41 91253-00L	PA	1
111148	SCARPE BASSE PASITOS S3-SRC NR.42 91253-00L	PA	1
111149	SCARPE BASSE PASITOS S3-SRC NR.43 91253-00L	PA	1
111150	SCARPE BASSE PASITOS S3-SRC NR.44 91253-00L	PA	1
111151	SCARPE BASSE PASITOS S3-SRC NR.45 91253-00L	PA	1
111166	SCARPE BASSE PASITOS S3-SRC NR.46 91253-00L	PA	1

CALZATURE ANTINFORTUNISTICHE



Scarpe antinfortunistiche basse mod. GLOVE MDS LOW art. 701.177664 - puntale in alluminio 200J - tomaia in pelle nabuck idrorepellente colore C9545 blu scuro/ arancio fluo - fodera Air Mesh, film in TPU - plantare estraibile anatomico in PU foam e carboni attivi - intersuola PU con Mass Damper Technology - protezione del tallone in TPU - battistrada in gomma nitrilica HRO - suola in gomma nitrilica HRO - protezione S3

CODICE	DESCRIZIONE	UM	Q.TÀ
114211	SCARPE BASSE GLOVE MDS LOW S3 SRC TG.40	PZ	⌂1
114212	SCARPE BASSE GLOVE MDS LOW S3 SRC TG.41	PZ	⌂1
114213	SCARPE BASSE GLOVE MDS LOW S3 SRC TG.42	PZ	⌂1
114214	SCARPE BASSE GLOVE MDS LOW S3 SRC TG.43	PZ	⌂1
114215	SCARPE BASSE GLOVE MDS LOW S3 SRC TG.44	PZ	⌂1
114216	SCARPE BASSE GLOVE MDS LOW S3 SRC TG.45	PZ	⌂1

CALZATURE ANTINFORTUNISTICHE



Scarpe antinfortunistiche basse mod. AUCKLAND - puntale in alluminio ALU STX 2.0 - lamina antiperforazione in materiale composito multistrato K + ANTIPERFORATION PLUS secondo la normativa EN ISO 20345:2011 - tomaia in tessuto ad alta tenacità HT, indemagliabile e idrorepellente - fodera interna in tessuto traspirante 3D Air circulation - soletta Five4fit, anatomica, altamente traspirante e assorbente, con struttura multistrato in memory foam - suola in poliuretano bidensità con battistrada e intersuola con mescola ESD - protezione S3 SRC ESD

CODICE	DESCRIZIONE	UM	Q.TÀ
112823	SCARPE BASSE AUCKLAND 94378-00L S3-SRC NR.40	PZ	1
112824	SCARPE BASSE AUCKLAND 94378-00L S3-SRC NR.41	PZ	1
112825	SCARPE BASSE AUCKLAND 94378-00L S3-SRC NR.42	PZ	1
112826	SCARPE BASSE AUCKLAND 94378-00L S3-SRC NR.43	PZ	1
112827	SCARPE BASSE AUCKLAND 94378-00L S3-SRC NR.44	PZ	1
112828	SCARPE BASSE AUCKLAND 94378-00L S3-SRC NR.45	PZ	1

CALZATURE ANTINFORTUNISTICHE



MAURER

Scarpe antinfortunistiche MAURER mod. MIGLIA ALTA - puntale in acciaio resistente a 200 Joule (EN 12568:2010) - lamina antiperforazione in acciaio a norme EN 12568:2010 resistente ad una forza di penetrazione di 1100 Newton - tomaia in pelle crosta bovina pigmentata idrorepellente col. nero - fodera interna in tessuto traspirante mesh col. giallo - soletta estraibile anatomica - suola in poliuretano bidensità col. nero, con spunterbo - sfilamento rapido - protezione S3 SRC - EN ISO 20345:2011

CODICE	DESCRIZIONE	UM	Q.TÀ
• **095310**	SCARPE ALTE MIGLIA "MAURER" S3- 9531 38	PA	1
• **095311**	SCARPE ALTE MIGLIA "MAURER" S3- 9531 39	PA	1
• **095312**	SCARPE ALTE MIGLIA "MAURER" S3- 9531 40	PA	1
• **095313**	SCARPE ALTE MIGLIA "MAURER" S3- 9531 41	PA	1
• **095314**	SCARPE ALTE MIGLIA "MAURER" S3- 9531 42	PA	1
• **095315**	SCARPE ALTE MIGLIA "MAURER" S3- 9531 43	PA	1
• **095316**	SCARPE ALTE MIGLIA "MAURER" S3- 9531 44	PA	1
• **095317**	SCARPE ALTE MIGLIA "MAURER" S3- 9531 45	PA	1
• **095318**	SCARPE ALTE MIGLIA "MAURER" S3- 9531 46	PA	1

CALZATURE ANTINFORTUNISTICHE



MAURER PLUS

Scarpe antinfortunistiche MAURER PLUS mod. ROMEA alte - puntale in materiale composito - lamina antiperforazione in tessuto ad alta tenacità (HT) - tomaia in pelle scamosciata con inserti in tessuto alta resistenza allo strappo in materiale riflettente - fodera interna in tessuto traspirante (nylon + mesh) rinforzo interno tallone in microfibra - soletta estraibile ACKT PLUS, con inserto per l'arco plantare e cuscinetti per ammortizzare gli impatti - suola in poliuretano bidensità con spunterbo - protezione S1P SRC - EN ISO 20345:2011

CODICE	DESCRIZIONE	UM	Q.TÀ
• **099300**	SCARPE ALTE ROMEA "MAURER PLUS"S1P-9930 38	PA	1
• **099301**	SCARPE ALTE ROMEA "MAURER PLUS"S1P-9930 39	PA	1
• **099302**	SCARPE ALTE ROMEA "MAURER PLUS"S1P-9930 40	PA	1
• **099303**	SCARPE ALTE ROMEA "MAURER PLUS"S1P-9930 41	PA	1
• **099304**	SCARPE ALTE ROMEA "MAURER PLUS"S1P-9930 42	PA	1
• **099305**	SCARPE ALTE ROMEA "MAURER PLUS"S1P-9930 43	PA	1
• **099306**	SCARPE ALTE ROMEA "MAURER PLUS"S1P-9930 44	PA	1
• **099307**	SCARPE ALTE ROMEA "MAURER PLUS"S1P-9930 45	PA	1
• **099308**	SCARPE ALTE ROMEA "MAURER PLUS"S1P-9930 46	PA	1

CALZATURE ANTINFORTUNISTICHE



MAURER PLUS

Scarpe antinfortunistiche alte MAURER PLUS mod. DEVANA - puntale in materiale composito - lamina antiperforazione in tessuto ad alta tenacità (HT) tomaia in pelle nabuk ingrassato pieno fiore col. marrone - fodera interna in tessuto traspirante (nylon + mesh) - soletta estraibile ACKT PLUS, con inserto per l'arco plantare e cuscinetti per ammortizzare gli impatti - suola in poliuretano bidensità con spunterbo - protezione S3 SRC - EN ISO 20345:2011

CODICE	DESCRIZIONE	UM	Q.TÀ
• **099280**	SCARPE ALTE PELLE DEVANA"MPLUS"S3-9928 38	PA	1
• **099281**	SCARPE ALTE PELLE DEVANA"MPLUS"S3-9928 39	PA	1
• **099282**	SCARPE ALTE PELLE DEVANA"MPLUS"S3-9928 40	PA	1
• **099283**	SCARPE ALTE PELLE DEVANA"MPLUS"S3-9928 41	PA	1
• **099284**	SCARPE ALTE PELLE DEVANA"MPLUS"S3-9928 42	PA	1
• **099285**	SCARPE ALTE PELLE DEVANA"MPLUS"S3-9928 43	PA	1
• **099286**	SCARPE ALTE PELLE DEVANA"MPLUS"S3-9928 44	PA	1
• **099287**	SCARPE ALTE PELLE DEVANA"MPLUS"S3-9928 45	PA	1
• **099288**	SCARPE ALTE PELLE DEVANA"MPLUS"S3-9928 46	PA	1

CALZATURE ANTINFORTUNISTICHE



sixton peak

Scarpa antinfortunistica alta mod. STELVIO - colore marrone - tomaia pelle nabuc ingrassato - suola PU/gomma VIBRAM certificata SRC - puntale C.T.C. Composite Toe cap (in materiale composito ultraleggero, ma molto resistente) - antiperforazione Q Zero Flex 4 (K) Stadt - peso gr 695 - tecnologia DynamicControl: aumenta la protezione della caviglia, migliora l'appoggio del piede ed il controllo della caviglia nei movimenti laterali - sistema Stabil Active: supporto per maggiore stabilità e sostegno - microfibra antiabrasione Dualmicro - protezione grado S3 - EN ISO 20345:2004/A1:2007

CODICE	DESCRIZIONE	UM	Q.TÀ
114298	SCARPE ALTE STELVIO S3-HRO SRC NR.40 80087-01	PA	1
114299	SCARPE ALTE STELVIO S3-HRO SRC NR.41 80087-01	PA	1
114300	SCARPE ALTE STELVIO S3-HRO SRC NR.42 80087-01	PA	1
114301	SCARPE ALTE STELVIO S3-HRO SRC NR.43 80087-01	PA	1
114302	SCARPE ALTE STELVIO S3-HRO SRC NR.44 80087-01	PA	1
114303	SCARPE ALTE STELVIO S3-HRO SRC NR.45 80087-01	PA	1
114304	SCARPE ALTE STELVIO S3-HRO SRC NR.46 80087-01	PA	1

CALZATURE ANTINFORTUNISTICHE



Scarpe antinfortunistiche mod. ROCK alte - puntale in alluminio ALU SXT 2.0 Toe Cap resistente a 200 Joule - inserto non metallico resistente alla perforazione più 1100N, testato con punta tronco conica di 3,0 mm - tomaia in pelle pieno fiore bottalata idrorepellente 1,6-1,8 mm - colore nero - fodera interna in tessuto traspirante 3D Air circulation 320 g/mq + rinforzo interno tallone in microfibra - soletta Five4fit, anatomica, altamente traspirante e assorbente, con struttura multistrato in memory foam - suola in poliuretano bidensità - protezione S3 SRC - EN ISO 20345:2011

CODICE	DESCRIZIONE	UM	Q.TÀ
114468	SCARPE ALTE MOD.ROCK S3-SRC 91182-13 NR.39	PA	1
114469	SCARPE ALTE MOD.ROCK S3-SRC 91182-13 NR.40	PA	1
114470	SCARPE ALTE MOD.ROCK S3-SRC 91182-13 NR.41	PA	1
114471	SCARPE ALTE MOD.ROCK S3-SRC 91182-13 NR.42	PA	1
114472	SCARPE ALTE MOD.ROCK S3-SRC 91182-13 NR.43	PA	1
114473	SCARPE ALTE MOD.ROCK S3-SRC 91182-13 NR.44	PA	1
114474	SCARPE ALTE MOD.ROCK S3-SRC 91182-13 NR.45	PA	1
114475	SCARPE ALTE MOD.ROCK S3-SRC 91182-13 NR.46	PA	1
114476	SCARPE ALTE MOD.ROCK S3-SRC 91182-13 NR.47	PA	1
114477	SCARPE ALTE MOD.ROCK S3-SRC 91182-13 NR.48	PA	1

CALZATURE ANTINFORTUNISTICHE



Scarpe antinfortunistiche mod. WELD basse - in pelle nabuk ingrassato idrorepellente col. nero - puntale in materiale composito ultraleggero resistente a 200 Joule a norme EN 12568:2010 - lamina antiperforazione in materiale composito multistrato ZERO (K) resistente ad una forza di 1100 N con 0 mm di perforazione, secondo la normativa EN 12568:2010 - tomaia in pelle nakuk, ingrassata e idrorepellente - fodera interna in tessuto traspirante 3D Air circulation 320 g/mq + rinforzo interno tallone in microfibra - soletta Flyfit traspirante, antistatica e antibatterica ai carboni attivi - suola in poliuretano e gomma con spunterbo - protezione S3 HRO-SRC

CODICE	DESCRIZIONE	UM	Q.TÀ
112342	SCARPA SALDATORE NABUCK 40 S3 HROSRC 80143-00	PZ	1
110243	SCARPA SALDATORE NABUCK 41 S3 HROSRC 80143-00	PA	1
109712	SCARPA SALDATORE NABUCK 42 S3 HROSRC 80143-00	PA	1
109713	SCARPA SALDATORE NABUCK 43 S3 HROSRC 80143-00	PA	1
109714	SCARPA SALDATORE NABUCK 44 S3 HROSRC 80143-00	PA	1
109715	SCARPA SALDATORE NABUCK 45 S3 HROSRC 80143-00	PA	1
109716	SCARPA SALDATORE NABUCK 46 S3 HROSRC 80143-00	PA	1

CALZATURE ANTINFORT. - ACCESSORI



Lacci tondi MAURER per scarpe - colore grigio

CODICE	DESCRIZIONE	UM	Q.TÀ
• **080432**	LACCI TONDI "MAURER" COLORE GRIGIO CM.110	PA	110
• **080433**	LACCI TONDI "MAURER" COLORE GRIGIO CM.130	PA	100

CALZATURE ANTINFORT. - ACCESSORI



Paio coprilacci in nylon

CODICE	DESCRIZIONE	UM	Q.TÀ
114305	PAIO COPRI LACCI IN NYLON	PZ	1

CALZATURE ANTINFORT. - ACCESSORI



Soletta estraibile BLOWFIT 2.0 BOX, anatomica ed ergonomica, con Flyfit a contatto diretto con il piede, ad alta traspirabilità e comfort - supporto in E.V.A. HD forato e termoformato, per comfort e assorbimento di energia

CODICE	DESCRIZIONE	UM	Q.TÀ
114195	SOLETTA ERGONOM.TRASPIRANTE BLOWFIT2.0BOX 40	PA	1
114196	SOLETTA ERGONOM.TRASPIRANTE BLOWFIT2.0BOX 41	PA	1
114197	SOLETTA ERGONOM.TRASPIRANTE BLOWFIT2.0BOX 42	PA	1
114198	SOLETTA ERGONOM.TRASPIRANTE BLOWFIT2.0BOX 43	PA	1
114199	SOLETTA ERGONOM.TRASPIRANTE BLOWFIT2.0BOX 44	PA	1
114200	SOLETTA ERGONOM.TRASPIRANTE BLOWFIT2.0BOX 45	PA	1

CALZATURE ANTINFORT. - ACCESSORI



Soletta estraibile anatomica ed ergonomica FIVE 4 FIT - cod. ACC SUCFF01 - altamente traspirante e assorbente - struttura multistrato per sfruttare le particolarità di ogni singolo componente (01: Breathable Textile, 02: Memory Layer, 03: Absorbent Anatomic Layer, 04: Antistatic Layer, 05: Stabilizer) - un asciutto e morbido abbraccio del cuscino in memory

CODICE	DESCRIZIONE	UM	Q.TÀ
114023	SOLETTA ERGON.TRASPIR.SUCFF01 MOD.FIVE4FIT 37	PA	1
114024	SOLETTA ERGON.TRASPIR.SUCFF01 MOD.FIVE4FIT 38	PA	1
114025	SOLETTA ERGON.TRASPIR.SUCFF01 MOD.FIVE4FIT 39	PA	1
114026	SOLETTA ERGON.TRASPIR.SUCFF01 MOD.FIVE4FIT 40	PA	1
114027	SOLETTA ERGON.TRASPIR.SUCFF01 MOD.FIVE4FIT 41	PA	1
114028	SOLETTA ERGON.TRASPIR.SUCFF01 MOD.FIVE4FIT 42	PA	1
114029	SOLETTA ERGON.TRASPIR.SUCFF01 MOD.FIVE4FIT 43	PA	1
114030	SOLETTA ERGON.TRASPIR.SUCFF01 MOD.FIVE4FIT 44	PA	1
114031	SOLETTA ERGON.TRASPIR.SUCFF01 MOD.FIVE4FIT 45	PA	1
114032	SOLETTA ERGON.TRASPIR.SUCFF01 MOD.FIVE4FIT 46	PA	1

STIVALI



MAURER

Stivale invernale MAURER mod. CANADESE colore nero - galoscia impermeabile in materiale termoplastico flessibile e resistente a bassissime temperature - tomaia in materiale idrorepellente e antimacchia - ganci antiruggine - fodera in pelliccia sintetica con 400 g/lm di calza in poliestere accoppiata a 4 mm spessore di schiuma isolante - soletta bicomponente in feltro - suola carrarmato antiscivolo in tefaprene - altezza 24 cm

CODICE	DESCRIZIONE	UM	Q.TÀ
098473	STIVALE INVERNALE CANADESE"MAURER"NERO NR.39	PZ	5
098474	STIVALE INVERNALE CANADESE"MAURER"NERO NR.40	PZ	5
098475	STIVALE INVERNALE CANADESE"MAURER"NERO NR.41	PZ	5
098476	STIVALE INVERNALE CANADESE"MAURER"NERO NR.42	PZ	5
098477	STIVALE INVERNALE CANADESE"MAURER"NERO NR.43	PZ	5
098478	STIVALE INVERNALE CANADESE"MAURER"NERO NR.44	PZ	5
098479	STIVALE INVERNALE CANADESE"MAURER"NERO NR.45	PZ	5
098480	STIVALE INVERNALE CANADESE"MAURER"NERO NR.46	PZ	5

STIVALI PVC



Stivali in PVC al ginocchio - colore verde - suola carrarmato a norme EN 20347:2012 - protezione OB SRA

CODICE	DESCRIZIONE	UM	Q.TÀ
097681	STIVALI AL GINOCCHIO "CARRARMATO" PVC NR.36	PA	8
097682	STIVALI AL GINOCCHIO "CARRARMATO" PVC NR.37	PA	10
097445	STIVALI AL GINOCCHIO "CARRARMATO" PVC NR.38	PA	10
088683	STIVALI AL GINOCCHIO "CARRARMATO" PVC NR.39	PA	10
088684	STIVALI AL GINOCCHIO "CARRARMATO" PVC NR.40	PA	10
088685	STIVALI AL GINOCCHIO "CARRARMATO" PVC NR.41	PA	10
088686	STIVALI AL GINOCCHIO "CARRARMATO" PVC NR.42	PA	10
088687	STIVALI AL GINOCCHIO "CARRARMATO" PVC NR.43	PA	10
088688	STIVALI AL GINOCCHIO "CARRARMATO" PVC NR.44	PA	10
088689	STIVALI AL GINOCCHIO "CARRARMATO" PVC NR.45	PA	10
088690	STIVALI AL GINOCCHIO "CARRARMATO" PVC NR.46	PA	10
097446	STIVALI AL GINOCCHIO "CARRARMATO" PVC NR.47	PA	8

STIVALI PVC



Stivali in PVC a tronchetto - colore verde - suola carrarmato a norme EN 20347:2012 protezione OB SRA

CODICE	DESCRIZIONE	UM	Q.TÀ
050475	STIVALI PVC TRONCHETTO "CE" 6301 NR.40	PA	10
050476	STIVALI PVC TRONCHETTO "CE" 6301 NR.41	PA	10
050477	STIVALI PVC TRONCHETTO "CE" 6301 NR.42	PA	10
050478	STIVALI PVC TRONCHETTO "CE" 6301 NR.43	PA	10
050479	STIVALI PVC TRONCHETTO "CE" 6301 NR.44	PA	10
050480	STIVALI PVC TRONCHETTO "CE" 6301 NR.45	PA	10
050481	STIVALI PVC TRONCHETTO "CE" 6301 NR.46	PA	10

STIVALI PVC



MAURER

Stivali di sicurezza in mescola speciale PVC e gomma nitrilica - puntale in acciaio - galoscia impermeabile in materiale termoplastico colore giallo - lamina antiperforazione in acciaio - suola carrarmato antistatica e antiscivolo resistente agli oli, acidi e benzina - a norme EN 20345:2011 protezione S5 SRA

CODICE	DESCRIZIONE	UM	Q.TÀ
053242	STIVALI PVC DI SICUREZZA GIALLI "CE" NR. 39	PA	6
053243	STIVALI PVC DI SICUREZZA GIALLI "CE" NR. 40	PA	6
053244	STIVALI PVC DI SICUREZZA GIALLI "CE" NR.41	PA	6
053245	STIVALI PVC DI SICUREZZA GIALLI "CE" NR.42	PA	6
053246	STIVALI PVC DI SICUREZZA GIALLI "CE" NR.43	PA	6
053247	STIVALI PVC DI SICUREZZA GIALLI "CE" NR.44	PA	6
053248	STIVALI PVC DI SICUREZZA GIALLI "CE" NR.45	PA	6
053249	STIVALI PVC DI SICUREZZA GIALLI "CE" NR.46	PA	6

ELMETTI DI PROTEZIONE



MAURER

Elmetto di protezione MAURER con visiera e cuffie - certificato CE EN 397, EN 1731, EN 352-3 - SNR 30dB

CODICE	DESCRIZIONE	UM	Q.TÀ
• **099790**	ELMETTO PROTEZ."MAURER" C/VISIERA+CUFFIE "CE"	CF	12

ELMETTI DI PROTEZIONE



Elmetto di protezione CE - "EEA" - con fascia antisudore

CODICE	DESCRIZIONE	UM	Q.TÀ
050465	ELMETTO DI PROTEZ."CE"ANTISUD. GIALLO "EEA"	PZ	1
055072	ELMETTO DI PROTEZ."CE"ANTISUD. BIANCO "EEA"	PZ	1
055073	ELMETTO DI PROTEZ."CE"ANTISUD. BLU "EEA"	PZ	1

ELMETTI DI PROTEZIONE



MAURER PLUS

Elmetto di protezione MAURER PLUS - certificato CE EN397:2012 + A1:2012 - calotta in ABS con areazione nella parte superiore - colore giallo senape - calotta interna con 3 fasce in tessuto e fascia frontale antisudore - con sottomento - regolazione taglia con rotella

CODICE	DESCRIZIONE	UM	Q.TÀ
• **093768**	ELMETTO DI PROTEZ."CE"C/REGOLAZ. MPLUS GIALLO	PZ	30

ELMETTI DI PROTEZIONE



MAURER PLUS

Elmetto di protezione MAURER PLUS bianco - certificato CE EN 397:2012+A1:2012 - calotta esterna in ABS ad alto assorbimento d'urto (ABS) - taglia: 54/62 cm - sistema di regolazione taglia UP/DOWN con rotella posteriore - sottogola regolabile - girotesta in polietilene espanso lavabile - fibbia a sgancio rapido - sistema di sgancio di sicurezza (secondo normativa) tra 15 e 25 daN - fessure laterali per alloggiamento cuffie - clips fermalampada - peso 350 g

CODICE	DESCRIZIONE	UM	Q.TÀ
060452	ELMETTO PONTEGGI"MPLUS"BIANCO EN397 TG.54/62	PZ	42

ELMETTI DI PROTEZIONE - ACCESSORI



Sottogola per elmetto di protezione "STVX"

CODICE	DESCRIZIONE	UM	Q.TÀ
109016	SOTTOGOLA PER ELMETTO DI PROTEZIONE "STVX"	PZ	200

CINTURE E IMBRACATURE DI SICUREZZA



MAURER PLUS

Imbracatura anticaduta MAURER PLUS con punto di ancoraggio dorsale e fascia di estensione - punto di ancoraggio sternale - regolazione sui cosciali (non bretelle) - cinturino pettorale - cinta pelvica - componenti metalliche in acciaio zincato - taglia unica - larghezza nastro 44±1 mm - resistenza statica 23 kN - a norme CE EN 358 e EN361

CODICE	DESCRIZIONE	UM	Q.TÀ
096787	IMBRACATURA ANTIC.DORS+STERNO"MPLUS"REG.COSC	PZ	1

CINTURE E IMBRACATURE DI SICUREZZA



MAURER PLUS

Cintura di sicurezza MAURER PLUS tipo "solo posizionamento" - in poliamide - con 2 anelli a D laterali, con anelli reggiutensili - regolazione lunghezza fino a 150 cm - a norme CE EN358

CODICE	DESCRIZIONE	UM	Q.TÀ
096789	CINTURA SICUREZZA DI POSIZIONE"MPLUS"POLIAM.	PZ	1

CINTURE E IMBRACATURE DI SICUREZZA



MAURER PLUS

Imbracatura anticaduta MAURER PLUS - con attacchi dorsale, sternale e fascia sottoglutei - con cintura di posizionamento - regolazione sui cosciali e bretelle - con due anelli a D - con punto di ancoraggio dorsale e fascia di estensione - punto di ancoraggio sternale - cintura di posizione con 2 anelli a D laterali e anelli porta strumenti - regolabile sulle cosce - cinturino pettorale - cinta pelvica - componenti metalliche in acciaio zincato - larghezza nastro 44±1 mm - resistenza statica 23 kN - taglia unica - a norma CE EN358 e EN361

CODICE	DESCRIZIONE	UM	Q.TÀ
096788	IMBRACATURA C/CINTURA+DORSALE+STERNALE"MPLUS"	PZ	1

SISTEMI ANTICADUTA



MAURER PLUS

Dispositivo anticaduta MAURER PLUS a cavo retrattile - carter sintetico - cavo in acciaio zincato lunghezza 10 m, diam. 4,5 mm - resistenza statica 15 kn - peso max autorizzato 136 kg - connettore doppia leva - a norme CE EN 360, ATEX 94/9 CE, EN 13463-1, EN13463-5

CODICE	DESCRIZIONE	UM	Q.TÀ
096796	DISPOSITIVO ANTICAD.CAVO RETRAT."MPLUS"MT.10	PZ	1

SISTEMI ANTICADUTA



MAURER PLUS

Dispositivo anticaduta MAURER PLUS a nastro retrattile - carter sintetico - nastro lunghezza 2,5 m, larghezza 50 mm - resistenza statica 23 kn - peso max. autorizzato 136 kg - a norme CE EN 360

CODICE	DESCRIZIONE	UM	Q.TÀ
096797	DISPOSITIVO ANTIC.NASTRO RETRAT."MPLUS"MT.2,5	PZ	1

SISTEMI ANTICADUTA - ACCESSORI



MAURER PLUS

Cordino di posizionamento MAURER PLUS per cinture di sicurezza e imbracature - corda in poliammide diam. 11 mm - lunghezza massima 2 m, resistenza statica 22 kn - con due connettori in lega - corda con indicatore di consumo - proteggicavi resistenti alle abrasioni - con anello regolatore in acciaio zincato - dotato di 2 moschettoni in acciaio con chiusura filettata - a norme CE EN358, EN362

CODICE	DESCRIZIONE	UM	Q.TÀ
096790	CORDINO POS.ANTIC.C/2 MOSCH"MPLUS"X CINT/IMBR	PZ	1

SISTEMI ANTICADUTA - ACCESSORI



MAURER PLUS

Moschettone a pinza MAURER PLUS in acciaio zincato - apertura 55 mm - resistenza statica 23 kn - chiusura automatica - a norme CE EN362

CODICE	DESCRIZIONE	UM	Q.TÀ
096795	MOSCHETTONE A PINZA "MAURER PLUS"	PZ	1

SISTEMI ANTICADUTA - ACCESSORI



MAURER PLUS

Moschettone in alluminio MAURER PLUS con chiusura automatica twist lock (1/4 di giro) - apertura 22 mm - resistenza statica 22 kn - a norme CE EN362

CODICE	DESCRIZIONE	UM	Q.TÀ
096794	MOSCHETTONE ALLUM."MPLUS"CHIUS.AUT.TWIST-LOCK	PZ	10

SISTEMI ANTICADUTA - ACCESSORI



MAURER PLUS

Moschettone ovale MAURER PLUS in acciaio con ghiera di chiusura a vite - apertura 17 mm - resistenza statica 25 kn - a norme CE EN362

CODICE	DESCRIZIONE	UM	Q.TÀ
096793	MOSCHETTONE OVALE ACCIAIO"MPLUS"C/GHIE.A VITE	PZ	10

SISTEMI ANTICADUTA - ACCESSORI



MAURER PLUS

Assorbitore di energia MAURER PLUS lungo 60 cm + cordino doppio a "Y" lungo 120 cm (lunghezza totale cm. 180) - resistenza statica 25 kn - con connettore in acciaio con ghiera a vite - 2 connettori con chiusura a doppia leva - proteggicavi resistenti alle abrasioni - certificato VGE11PFE63 (test di resistenza per assorbitori con biforcazione) - a norme CE EN355, EN362

CODICE	DESCRIZIONE	UM	Q.TÀ
096792	ASSORBITORE ENERGIA "MPLUS" CM.180 C/CORD.A Y	PZ	1

SISTEMI ANTICADUTA - ACCESSORI



MAURER PLUS

Assorbitore di energia MAURER PLUS lungo 34 cm + cordino da 120 cm (lunghezza totale 154 cm) - completo di 2 moschettoni in acciaio con ghiera a vite - a norme CE EN355, EN362

CODICE	DESCRIZIONE	UM	Q.TÀ
096791	ASSORBITORE ENERGIA"MPLUS"CM.154 + 2 MOSCH.	PZ	1

PROTEZIONE DELLA VISTA

OCCHIALI

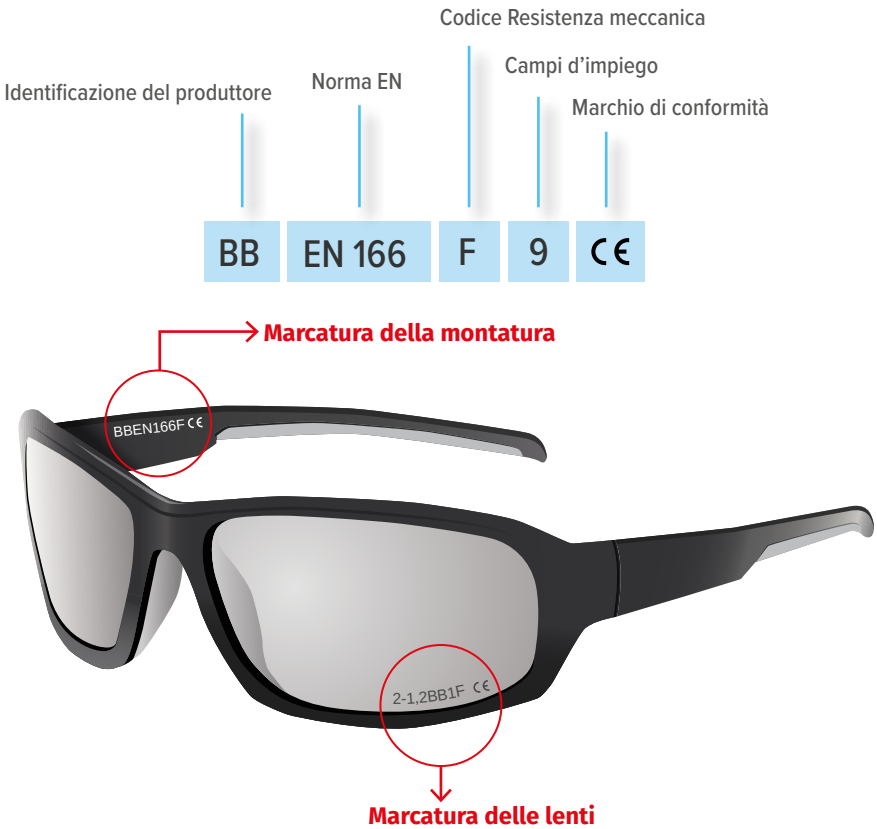

La Classe ottica ha 3 livelli, in cui la classe 1 è quella con minore deformazione e quindi il DPI è adatto per un uso prolungato e continuativo mentre quando è di classe 3 (deformazione più accentuata) deve essere utilizzato per brevi periodi.

Tutte le lenti degli occhiali MAURER e MAURER PLUS sono di Classe 1

RESISTENZA MECCANICA

S	Solidità rinforzata
F	Impatto a bassa energia (45 m/s) *
B	Impatto a media energia (120 m/s) *
A	Impatto a energia elevata (190 m/s) *
T	Test eseguiti a temperature estreme

* Resistenza all'impatto testata con una sfera d'acciaio di 6 mm di diametro.
Se alla prima lettera segue anche una T, l'occhiale è in grado di resistere a quegli urti anche dopo aver passato un'ora in condizioni estreme (-5 °C, +55 °C).

CAMPI D'IMPIEGO

3	Protezione contro gli schizzi di liquidi (goccioline o spruzzi)
4	Protezione contro particelle di polvere di grandi dimensioni (> 5 µm)
5	Protezione contro gas e polveri fini (gas, vapori, spruzzi, fumo e polvere con particelle di dimensioni < 5 µm)
8	Protezione da arco elettrico da corto circuito
9	Protezione da metalli fusi e solidi caldi (spruzzi di metalli fusi e penetrazione di solidi incandescenti)

REQUISITI AGGIUNTIVI

K	Resistenza all'abrasione (danni superficiali dovuti a particelle sottili)
N	Resistenza all'appannamento
H	Montatura adatta a teste piccole
R	Riflettanza incrementata nell'infrarosso

Simbolo O per indicare lenti originali
Simbolo V per indicare le lenti di ricambio (opzionale)

Indica la scala di protezione delle lenti, se possiedono un effetto filtrante. Il primo numero indica da cosa la lente protegge e il secondo – dopo il trattino – il grado di protezione.

TIPO DI FILTRO

2	Filtro Ultravioletti (UV)
2C - 3	Filtro UV senza alterazione di colori
4	Filtro Infrarosso (IR)
5	Filtro Solare
6	Filtro Solare e infrarosso (IR)

SCALA DI GRADAZIONE A LENTE TIPICA

N°	LENTI	VLT °
1,2	Incolore	100% - 74,4%
1,7	Gialle	58,1% - 43,2%
2,5	Brown, fumo	29,1% - 17,8%
3,1	Fumo specchiate	17,8% - 8%

VLT (Visible light transmittance) descrive la percentuale di luce che passa attraverso la lente e raggiunge gli occhi. È determinato dal colore e dallo spessore della lente.

COLORE DELLE LENTI

Il colore delle lenti assume un ruolo fondamentale per la gestione della luminosità nelle diverse attività lavorative ed in ogni tipologia di ambiente in cui sono utilizzate.

INCOLORE **2-1,2** **2C-1,2**

Indicato per l'utilizzo in ambienti chiusi ed in buone condizioni di visibilità, per applicazioni indoor per le quali si rende necessaria la protezione ed il riparo degli occhi dagli urti e dai rischi più comuni. Inoltre, aiuta a proteggere dai raggi ultravioletti.
Area d'uso: lavori meccanici in ambienti chiusi con buone condizioni di visibilità.

GIALLO **2-1,2** **2C-1,2**

Indicato in situazioni di scarsa luminosità, nuvolosità, foschia o nebbia, poiché in tali condizioni consente di rendere più nitidi gli oggetti. Oltre a filtrare perfettamente i raggi ultravioletti (UV) aumenta il contrasto anche in condizioni di scarsa illuminazione.
Area d'uso: lavorazioni in presenza di cattive condizioni atmosferiche ed ambienti nebbiosi, ispezione di superfici, lavorazioni all'interno di gallerie, lavori nel sottosuolo, miniere, lavori meccanici, esposizione a luce ultravioletta, magazzini.

GRIGIO **5-2,5** **5-3,1**

Consigliato per lavori in ambienti fortemente illuminati dove la luce determina un considerevole affaticamento oculare. Assorbe egregiamente sia i raggi ultravioletti (UV) sia quelli infrarossi (IR).
Area d'uso: lavori all'aperto, lavori meccanici con rischio di abbagliamento, agricoltura, edilizia, raffinerie.

OCCHIALI PROTETTIVI



MAURER PLUS

Occhiali protettivi MAURER PLUS - incolori, flessibili, in policarbonato - con elastico e fori di aerazione - a norme CE EN166

CODICE	DESCRIZIONE	UM	Q.TÀ
• **080195**	OCCHIALI INCOLORI IN BLISTER CE "MAURER PLUS"	PZ	12

OCCHIALI PROTETTIVI



MAURER PLUS

Occhiali protettivi MAURER PLUS in policarbonato - incolori, flessibili, panoramici - con elastico e valvole di aerazione - a norme CE EN166

CODICE	DESCRIZIONE	UM	Q.TÀ
• **083985**	OCCHIALI PROTEZ.PANORAMICI CE"MPLUS"C/VALVOLE	PZ	12

OCCHIALI PROTETTIVI



MAURER PLUS

Occhiali protettivi panoramici MAURER PLUS - ergonomici con lenti trasparenti - con ventilazione indiretta che previene l'entrata delle polveri - lenti di protezione UV - con elastico - a norme CE EN166

CODICE	DESCRIZIONE	UM	Q.TÀ
• **093142**	OCCHIALI PROT.PANOR.CE"MPLUS"TRASP.C/VENT.IND	PZ	12

OCCHIALI PROTETTIVI



MAURER PLUS

Occhiali protettivi MAURER PLUS - trasparenti, in policarbonato, stanghette pieghevoli - con elastico e fori di aerazione - a norme CE EN166

CODICE	DESCRIZIONE	UM	Q.TÀ
• **087360**	OCCHIALI PROTETTIVI"MAURER PLUS" C/STANGHETTE	PZ	12

OCCHIALI PROTETTIVI



MAURER PLUS

Occhiali protettivi MAURER PLUS - in policarbonato, incolori, con stanghette allungabili, ripari laterali ed elastico - a norme CE EN166

CODICE	DESCRIZIONE	UM	Q.TÀ
• **088339**	OCCHIALI PROTETTIVI"M.PLUS"C/STANGHETTE REGOL	PZ	12

OCCHIALI PROTETTIVI



MAURER PLUS

Occhiali protettivi MAURER PLUS con stanghetta regolabile - lenti in policarbonato - atossici - antiurto - con elemento neoprenico nasale soffice - con elastico - a norme CE EN166

CODICE	DESCRIZIONE	UM	Q.TÀ
• **089046**	OCCHIALI PROTETTIVI"M.PLUS"C/STANG.REG.GRIGIO	PZ	12
• **089047**	OCCHIALI PROTETTIVI"M.PLUS"C/STANG.REG.GIALLO	PZ	12
• **092655**	OCCHIALI PROTETTIVI"MPLUS"C/STANG.REG.TRASP	PZ	12

OCCHIALI PROTETTIVI



MAURER PLUS

Occhiali protettivi MAURER PLUS con stanghette fisse - lenti in policarbonato - atossici - antiurto - modello sportivo - a norme CE EN166

CODICE	DESCRIZIONE	UM	Q.TÀ
• **092689**	OCCHIALI PROTETTIVI SPORTIVI"MPLUS"TRASPAR.	PZ	12

OCCHIALI PROTETTIVI



MAURER PLUS

Occhiali protettivi avvolgenti MAURER PLUS - montatura avvolgente con lenti trasparenti curve - aste gommate - lenti di protezione UV - a norme CE EN166

CODICE	DESCRIZIONE	UM	Q.TÀ
• **093143**	OCCHIALI PROTETT.AVVOLG.CE"MPLUS"LENTI TRASP.	PZ	12

OCCHIALI PROTETTIVI



MAURER PLUS

Occhiali protettivi MAURER PLUS - lente trasparente avvolgente fino alla tempia - lente curva con stampaggio a pezzo singolo che massimizza la visione laterale - molto leggeri con copertura aste e nasello in silicone - stanghette fisse - a norme CE EN166

CODICE	DESCRIZIONE	UM	Q.TÀ
• **096943**	OCCHIALI PROTET."MPLUS"TRASP.AVVOLG.C/NASELLO	PZ	12

OCCHIALI PROTETTIVI



MAURER PLUS

Occhiali protettivi MAURER PLUS - ultraleggeri - senza parti metalliche - stanghette in silicone flessibili - lente trasparente - a norme CE EN166

CODICE	DESCRIZIONE	UM	Q.TÀ
• **099347**	OCCHIALI PROTET."MPLUS"ULTRALEGGERI TRASPAR.	PZ	12

OCCHIALI PROTETTIVI



MAURER PLUS

Occhiali protettivi MAURER PLUS - design sportivo con montatura moderna avvolgente nera con finitura opaca e lenti in policarbonato di colore grigio - a norme CE EN166

CODICE	DESCRIZIONE	UM	Q.TÀ
• **096944**	OCCHIALI SPORTIVI"MPLUS"LENTI POLICARB.GRIGIO	PZ	12

OCCHIALI PROTETTIVI



Maschera ergonomica con visibilità laterale - lenti sostituibili - montatura grigio trasparente - lenti in CA incolore - a norme EN 166 (protezione personale degli occhi) ed EN 170 (filtro UV) - marcatura: W 166 34 F CE - 2C-1,2 W 1 FN DIN CE - protezione affidabile dalle radiazioni UV 380 - elevata resistenza meccanica (F: 45 m/s) - rivestimento interno antiappannante - comfort ottimale grazie al sistema di ventilazione - maschera ampia, può essere indossata anche con funzione di sovraoccchiali

CODICE	DESCRIZIONE	UM	Q.TÀ
113874	OCCHIALE UVEX ULTRAVISION 9301-714	PZ	1

OCCHIALI PROTETTIVI



Occhiale di sicurezza - lenti CARBOROCK bombate con alette laterali - a norme CE

CODICE	DESCRIZIONE	UM	Q.TÀ
110245	OCCHIALI UNIVERS. CARBOROCK 317N	PZ	10

OCCHIALI PROTETTIVI



Occhiali con astine uvex astrospec - montatura blu e azzurro - lenti PC incolore - a norme EN 166 (protezione personale degli occhi) ed EN 170 (filtro UV) - marcatura: W 166 FT CE - 2C-1,2 W 1 FTK CE - protezione affidabile dalle radiazioni UV 400 - l'inclinazione delle astine è regolabile su più livelli - antigraffio e resistenti alle sostanze chimiche - lente panoramica in policarbonato con alette laterali integrate per una copertura ottimale dell'area oculare - sistema di aerazione uvex con tenuta a labirinto per il massimo comfort - terminali delle astine morbidi e antiscivolo

CODICE	DESCRIZIONE	UM	Q.TÀ
113873	OCCHIALE UVEX ASTROSPEC 2.0 9164.065	PZ	10

OCCHIALI PROTETTIVI



Occhiale di sicurezza specifico per saldatura - lenti verdi DIN 5 - a norme CE

CODICE	DESCRIZIONE	UM	Q.TÀ
110248	OCCHIALI PER SALDATURA LENTI VERDI DIN 5	PZ	10

OCCHIALI PROTETTIVI - ACCESSORI

Lenti protettive sagomate incolore CARBOROCK

CODICE	DESCRIZIONE	UM	Q.TÀ
110244	PAIO LENTI UNIVERSAL POLYCARBONATO INCOLORE	CP	25

OCCHIALI DA LETTURA



ProntiXte

Occhiali per lettura mod. FASHION - lenti: asferiche, ultra sottili ed infrangibili - montatura: unisex in leggero materiale organico iniettato - aste: dotate di cerniera con meccanismo a molla - assortimento di 4 colori (rosso, aste rosse - blu, aste blu - frontale colore tartaruga, aste arancio - frontale colore tartaruga, aste rosse) - 6 gradazioni di diottrie (1 - 1,5 - 2 - 2,5 - 3 - 3,5) - in dotazione: astuccio in pelle ecologica, nel colore coordinato con gli occhiali

CODICE	DESCRIZIONE	UM	Q.TÀ
112874	KIT 24 OCCHIALI X LETTURA MODELLO "FASHION"	CF	1
112875	OCCHIALE RIC. "FASHION" DIOTTRIA 1,00	PZ	4
112876	OCCHIALE RIC. "FASHION" DIOTTRIA 1,50	PZ	4
112877	OCCHIALE RIC. "FASHION" DIOTTRIA 2,00	PZ	4
112878	OCCHIALE RIC. "FASHION" DIOTTRIA 2,50	PZ	4
112879	OCCHIALE RIC. "FASHION" DIOTTRIA 3,00	PZ	4
112880	OCCHIALE RIC. "FASHION" DIOTTRIA 3,50	PZ	4

OCCHIALI DA LETTURA



ProntiXte

Occhiali mod. BLUE BLOCK per lettura e protezione ai raggi blu dei PC - lenti: asferiche, molto sottili ed infrangibili, con trattamento antigraffio ed antiriflesso, filtrano i raggi blu dei PC - montatura: unisex in leggero materiale organico iniettato - aste: dotate di cerniera con meccanismo a molla - assortimento di 4 colori (nero, marrone, azzurro, trasparente) - 6 gradazioni di diottrie (1-1,5-2-2,5-3-3,5) - in dotazione: astuccio

CODICE	DESCRIZIONE	UM	Q.TÀ
114570	KIT 24 OCCHIALI X LET/RAGGI BLU PC"BLUEBLOCK"	PZ	1

MASCHERINE IGIENICHE E PROTETTIVE



MAURER

Mascherina igienica MAURER monouso, in fibra sintetica pressata - con stringinaso

CODICE	DESCRIZIONE	UM	Q.TÀ
• **080196**	MASCHERINA IGIENICA USA E GETTA "MAURER"	PZ	50
• **081078**	CF. 10 MASCH. IGIENICHE USA E GETTA "MAURER"	CF	100

MASCHERINE IGIENICHE E PROTETTIVE



MAURER

Mascherine chirurgiche facciali monouso a 3 strati MAURER - a norma CE EN 14683 tipo IIR - con elastici auricolari e stringinaso - efficienza filtrante batterica (BFE) 98% - resistenti agli schizzi liquidi - confezione da 50 pezzi, in buste da 10 pezzi

CODICE	DESCRIZIONE	UM	Q.TÀ
• **081045**	MASCHERINA CHIR. 3 STRATI EN14683 CE TIPO IIR	PZ	50

MASCHERINE IGIENICHE E PROTETTIVE



MAURER PLUS

Mascherina di protezione MAURER PLUS monouso, modello con stringinaso - a norma CE EN 149:2001+A1 2009 - classe FFP1 NR D (ha superato il test opzionale relativo ai requisiti di intasamento con polvere di Dolomite [D] garantendo maggiore efficienza filtrante) - protezione contro polveri non tossiche in concentrazione fino a 4,5xTLV - adatta per: abrasioni di vernici e ruggine, lavori edili con gesso, marmo e cemento

CODICE	DESCRIZIONE	UM	Q.TÀ
• **081434**	BUSTA MASCHERINA SINGOLA CE FFP1D "MPLUS"	PZ	10
• **081432**	CF.5 MASCHERINE CE FFP1D "MPLUS"	CF	72
• **081433**	CF.20 MASCHERINE CE FFP1D "MPLUS"	CF	1

MASCHERINE IGIENICHE E PROTETTIVE



MAURER PLUS

Mascherina di protezione MAURER PLUS monouso, modello ai carboni attivi - a norma CE EN 149:2001+A1:2009 - classe FFP1 NR - protezione contro polveri non tossiche in concentrazione fino a 4,5xTLV - adatta per verniciatura con pennello e tinteggiatura

CODICE	DESCRIZIONE	UM	Q.TÀ
• **087202**	MASCHERINA CE CARB.ATTIVI FFP1 "MPLUS"	PZ	20
• **088575**	CF 4 MASCHERINE CE CARB.ATT. C/VAL.FFP1 MPLUS	CF	72

MASCHERINE IGIENICHE E PROTETTIVE



MAURER PLUS

Mascherina di protezione MAURER PLUS monouso, modello con valvola - a norma CE EN 149:2001+A1 2009 - classe FFP1 NR D (ha superato il test opzionale relativo ai requisiti di intasamento con polvere di Dolomite [D] garantendo maggiore efficienza filtrante) - protezione contro polveri non tossiche in concentrazione fino a 4,5xTLV - adatta per: abrasioni di vernici e ruggine, lavori edili con gesso, marmo e cemento

CODICE	DESCRIZIONE	UM	Q.TÀ
• **081435**	CF.3 MASCHERINE CE C/VALVOLA FFP1D "MPLUS"	CF	72
• **081436**	CF.10 MASCHERINE CE C/VALVOLA FFP1D "MPLUS"	CF	1

MASCHERINE IGIENICHE E PROTETTIVE



MAURER PLUS

Mascherina di protezione MAURER PLUS pieghevole, monouso, modello con valvola - a norme CE EN 149:2001+A1:2009 - classe FFP1 NR - protezione contro polveri non tossiche in concentrazione fino a 4,5 x TLV - clip in plastica per l'adattamento al naso - adatta per abrasioni di vernici e ruggine, lavori edili

CODICE	DESCRIZIONE	UM	Q.TÀ
• **092751**	MASCHERINA CE PIEGH. C/VALVOLA FFP1 "MPLUS"	PZ	10

MASCHERINE IGIENICHE E PROTETTIVE



MAURER PLUS

Mascherina di protezione MAURER PLUS monouso, modello ai carboni attivi, con valvola - a norma CE EN 149:2001+A1:2009 - classe FFP1 NR - protezione contro polveri non tossiche in concentrazione fino a 4,5xTLV - adatta per verniciatura con pennello e tinteggiatura

CODICE	DESCRIZIONE	UM	Q.TÀ
• **087203**	MASCHERINA CE CARB.ATTIVI C/VAL. FFP1 "MPLUS"	PZ	10
• **088576**	CF 3 MASCHERINE CE CARB.ATT. C/VAL.FFP1 MPLUS	CF	72

MASCHERINE IGIENICHE E PROTETTIVE



MAURER PLUS

Mascherina di protezione MAURER PLUS monouso, modello con valvola - a norma CE EN 149:2001+A1:2009 - classe FFP1 NR D (ha superato il test opzionale relativo ai requisiti di intasamento con polvere di Dolomite [D] garantendo maggiore efficienza filtrante) - protezione contro polveri non tossiche - struttura in plastica rigida antischiacciamento - stringinaso modellato senza metallo e punti di pressione - elastico unico - adatta per verniciatura con pennello e tinteggiatura

CODICE	DESCRIZIONE	UM	Q.TÀ
• **093738**	MASCHERINA CE PIEGH. C/VALVOLA FFP1D "MPLUS"	PZ	5

MASCHERINE IGIENICHE E PROTETTIVE



MAURER PLUS

Mascherina di protezione MAURER PLUS monouso, modello con valvola - a norma CE EN 149:2001+A1 2009 - classe FFP2 NR D (ha superato il test opzionale relativo ai requisiti di intasamento con polvere di Dolomite [D] garantendo maggiore efficienza filtrante) - protezione contro polveri di bassa e media nocività concentrazione fino a 12xTLV - adatta per carteggiatura legno, vernici, stucchi e metalli leggeri, lubrificazione macchinari, saldatura, nebulizzazione olii e silicone

CODICE	DESCRIZIONE	UM	Q.TÀ
• **081438**	BUSTA MASCHERINA SING. CE C/VALV. FFP2D MPLUS	PZ	10
• **081437**	CF.10 MASCHERINE CE C/VALVOLA FFP2D "MPLUS"	CF	1

MASCHERINE IGIENICHE E PROTETTIVE



MAURER PLUS

Mascherina di protezione MAURER PLUS - monouso, pieghevole - a norma CE EN149:2001+A1:2009 - classe FFP2 - in busta singola

CODICE	DESCRIZIONE	UM	Q.TÀ
• **081417**	BUSTA MASCHERINA SING.CE PIEGH.FFP2 BIANCA	PZ	20
• **082119**	BUSTA MASCHERINA SING.CE PIEGH.FFP2 NERA	PZ	20

MASCHERINE IGIENICHE E PROTETTIVE



Mascherina di protezione monouso, pieghevole - a norma CE EN149:2001+A1:2009 - omologazione DPI cat. III FFP2 NR - in busta singola

CODICE	DESCRIZIONE	UM	Q.TÀ
114402	BUSTA MASCHER.SING."YK-F204"PIEGH.FFP2 BIANCA	PZ	20

MASCHERINE IGIENICHE E PROTETTIVE



MAURER PLUS

Mascherina di protezione MAURER PLUS - monouso, pieghevole - a norma CE EN149:2001+A1:2009 - classe FFP3 - in busta singola

CODICE	DESCRIZIONE	UM	Q.TÀ
• **081418**	BUSTA MASCHERINA SING.CE PIEGH. FFP3 MPLUS	PZ	20

MASCHERINE IGIENICHE E PROTETTIVE



MAURER PLUS

Mascherina di protezione MAURER PLUS monouso, modello con valvola - a norma CE EN 149:2001 + A1:2009 - classe FFP3 NR D (ha superato il test opzionale relativo ai requisiti di intasamento con polvere di Dolomite [D] garantendo maggiore efficienza filtrante) - protezione contro nebbie oleose di bassa/media tossicità e altamente tossiche in concentrazione fino a 50xTLV o 20x APF - adatta per lavorazioni su metalli pesanti con cromo, nichel e piombo

CODICE	DESCRIZIONE	UM	Q.TÀ
• **081440**	BUSTA MASCHERINA SING. CE C/VALV. FFP3D MPLUS	PZ	10
• **081439**	CF.5 MASCHERINE CE C/VALVOLA FFP3D "MPLUS"	CF	1

MASCHERINE IGIENICHE E PROTETTIVE



Respiratore Comfort 3M AURA art. 9310 monouso, pieghevole - a norme CE EN 149:2001+A1:2009 - classe di protezione FFP1 NR D (ha superato il test opzionale relativo ai requisiti di intasamento con polvere di Dolomite [D] garantendo maggiore efficienza filtrante) - per polveri, fumi e nebbie fino a 4xTLV - lembo nasale sagomato, design innovativo a 3 lembi: si adatta ad ogni conformazione facciale

CODICE	DESCRIZIONE	UM	Q.TÀ
107312	RESPIRATORE X POLVERI"CE"EN 149 AURA 9310 P1	PZ	20

MASCHERINE IGIENICHE E PROTETTIVE



Respiratore Comfort 3M AURA art. 9312 monouso, pieghevole, con valvola di espirazione - a norma CE EN 149:2001+A1:2009 - classe di protezione FFP1 NR D (ha superato il test opzionale relativo ai requisiti di intasamento con polvere di Dolomite [D] garantendo maggiore efficienza filtrante) - per polveri, fumi e nebbie fino a 4xTLV - lembo nasale sagomato, design innovativo a 3 lembi: si adatta ad ogni conformazione facciale

CODICE	DESCRIZIONE	UM	Q.TÀ
107314	MASCHER.C/VALVOLA X POLVERI "CE" AURA 9312 P1	PZ	10

MASCHERINE IGIENICHE E PROTETTIVE



Respiratore 3M CLASSIC art. 8710 monouso - a norma CE EN 149:2001+A1:2009 - classe di protezione FFP1 NR D (ha superato il test opzionale relativo ai requisiti di intasamento con polvere di Dolomite [D] garantendo maggiore efficienza filtrante) - per polveri, fumi e nebbie fino a 4xTLV - assicura un'efficace riduzione dell'accumulo di calore e umidità nel facciale per garantire freschezza e comfort - grazie al design ergonomico a conchiglia con doppi elastici, stringinaso e bordo in schiuma, si adatta ad ogni conformazione facciale

CODICE	DESCRIZIONE	UM	Q.TÀ
111559	RESPIRATORE X POLVERI/NEBBIE "CE" 8710 FFP1	PZ	20

MASCHERINE IGIENICHE E PROTETTIVE



Respiratore 3M CLASSIC art. 8812 monouso, con valvola - a norma CE EN 149:2001+A1:2009 - classe di protezione FFP1 NR D (ha superato il test opzionale relativo ai requisiti di intasamento con polvere di Dolomite [D] garantendo maggiore efficienza filtrante) - per polveri, fumi e nebbie fino a 4xTLV - la valvola e la struttura interna sono resistenti al collasso e offrono una protezione duratura e confortevole, particolarmente adatta per situazioni ad elevato calore e umidità - grazie al design ergonomico a conchiglia con doppi elastici, stringinaso e bordo in schiuma, si adatta ad ogni conformazione facciale

CODICE	DESCRIZIONE	UM	Q.TÀ
111561	RESPIRATOR.C/VALV.X POLV./NEBBIE"CE"8812 FFP1	PZ	10

MASCHERINE IGIENICHE E PROTETTIVE



Respiratore 3M art. 9913 monouso, con carboni attivi - a norma CE EN 149:2001+A1:2009 - classe di protezione FFP1 NR D (ha superato il test opzionale relativo ai requisiti di intasamento con polvere di Dolomite [D] garantendo maggiore efficienza filtrante) - per polveri, nebbie e vapori organici fino a 4xTLV - robusto design a conchiglia che si adatta a diverse conformazioni facciali, con doppi elastici e stringinaso

CODICE	DESCRIZIONE	UM	Q.TÀ
107315	MASCHERINA X SOSTANZE ORGANICHE"CE" CLASSE P1	PZ	20

MASCHERINE IGIENICHE E PROTETTIVE



Respiratore Comfort 3M AURA art. 9320 monouso, pieghevole - a norma EN 149:2001+A1:2009 - classe di protezione FFP2 NR D (il respiratore ha superato il test opzionale relativo ai requisiti di intasamento con polvere di Dolomite (D) garantendo una maggiore efficienza filtrante) - per polveri, fumi e nebbie fino a 10xTLV - lembo nasale sagomato, design innovativo a 3 lembi: si adatta ad ogni conformazione facciale

CODICE	DESCRIZIONE	UM	Q.TÀ
107316	MASCH.X POLV.I NOCIVE"CE"EN149 AURA 9320 P2S	PZ	20

MASCHERINE IGIENICHE E PROTETTIVE



Respiratore Comfort 3M AURA art. 9322 monouso, pieghevole, con valvola di espirazione - a norme CE EN 149:2001+A1:2009 - classe di protezione FFP2 NR D (ha superato il test opzionale relativo ai requisiti di intasamento con polvere di Dolomite [D] garantendo maggiore efficienza filtrante) - per polveri, fumi e nebbie fino a 10xTLV - lembo nasale sagomato, design innovativo a 3 lembi: si adatta ad ogni conformazione facciale

CODICE	DESCRIZIONE	UM	Q.TÀ
107317	MASCH.C/VALV. X POLV.NOCIVE"CE" AURA 9322 P2S	PZ	10

MASCHERINE IGIENICHE E PROTETTIVE



Respiratore Comfort 3M AURA art. 9332 monouso, pieghevole, con valvola di espirazione - a norma CE EN 149:2001+A1:2009 - classe di protezione FFP3 NR D (il respiratore ha superato il test opzionale relativo ai requisiti di intasamento con polvere di Dolomite (D) garantendo una maggiore efficienza filtrante) - per polveri, fumi e nebbie fino a 50xTLV - lembo nasale sagomato, design innovativo a 3 lembi: si adatta ad ogni conformazione facciale

CODICE	DESCRIZIONE	UM	Q.TÀ
107944	MASCHER.C/VALV.X POLV. CE EN149 AURA 9332 P3	PZ	10

MASCHERINE IGIENICHE E PROTETTIVE



Respiratore Comfort 3M AURA art. 9330 monouso, pieghevole - a norma CE EN149:2001+A1:2009 - classe di protezione FFP3 NR D (ha superato il test opzionale relativo ai requisiti di intasamento con polvere di Dolomite [D] garantendo maggiore efficienza filtrante) - per polveri, fumi e nebbie fino a 50xTLV - lembo nasale sagomato, design innovativo a 3 lembi: si adatta ad ogni conformazione facciale

CODICE	DESCRIZIONE	UM	Q.TÀ
113915	MASCHER.S/VALVOLA X POLV. "CE" AURA 9330 FFP3	PZ	20

MASCHERINE IGIENICHE E PROTETTIVE



Respiratore 3M CLASSIC art. 8810 monouso - a norma CE EN 149:2001+A1:2009 - classe di protezione FFP2 NR D (ha superato il test opzionale relativo ai requisiti di intasamento con polvere di Dolomite [D] garantendo maggiore efficienza filtrante) - per polveri, fumi e nebbie - assicura un'efficace riduzione dell'accumulo di calore e umidità nel facciale per garantire freschezza e comfort - grazie al design ergonomico a conchiglia con doppi elastici, stringinaso e bordo in schiuma, si adatta ad ogni conformazione facciale

CODICE	DESCRIZIONE	UM	Q.TÀ
111560	RESPIRATORE X POLVERI/NEBBIE "CE" 8810 FFP2	PZ	20

MASCHERINE IGIENICHE E PROTETTIVE



Respiratore 3M CLASSIC art. 8822 monouso, con valvola - a norma EN 149:2001+A1:2009 - classe di protezione FFP2 NR D (il respiratore ha superato il test opzionale relativo ai requisiti di intasamento con polvere di Dolomite (D) garantendo una maggiore efficienza filtrante) - per polveri, fumi e nebbie - la valvola e la struttura interna sono resistenti al collasso e offrono una protezione duratura e confortevole: è particolarmente adatto per situazioni ad elevato calore e umidità - grazie al design ergonomico a conchiglia con doppi elastici, stringinaso e bordo in schiuma, si adatta ad ogni conformazione facciale

CODICE	DESCRIZIONE	UM	Q.TÀ
111562	RESPIRATOR.C/VALV.X POLV./NEBBIE"CE"8822 FFP2	PZ	10

MASCHERINE IGIENICHE E PROTETTIVE



Respiratore 3M PREMIUM (rappresenta il più sofisticato livello di sicurezza delle vie respiratorie per i facciali filtranti) con valvola di espirazione 3M Cool Flow - a norma CE EN 149:2001+A1:2009 - classe di protezione FFP3 RD - per polveri, fumi e nebbie fino a 30xTLV - bordo di tenuta senza stringinaso e realizzato con materiale estremamente flessibile per aderire perfettamente alle diverse forme di naso e contorno occhi, per un'ottima tenuta sul viso (fitting) - elastici colorati regolabili in 4 punti - facciale interno in materiale TPE - riutilizzabile

CODICE	DESCRIZIONE	UM	Q.TÀ
112279	MASCHERINA X/POLVERI TOSSICHE 8835+FFP3RD	PZ	5

MASCHERE IGIENICHE E PROTETTIVE



Semimaschera per gas, vapori organici e polveri - 3M mod. 4251PLUS - a norma CE EN 405:2001+A1:2009 - classe FFA1P2D - senza manutenzione - design dal profilo sottile ed ergonomico che assicura massimo campo visivo

CODICE	DESCRIZIONE	UM	Q.TÀ
113449	SEMIMASCHERA X SOLVENTI "CE" 4251PLUS FFA1P2D	PZ	10

MASCHERE IGIENICHE E PROTETTIVE

Prefiltro di ricambio 3M mod. 400PLUS per semimaschere 3M art.4251PLUS e 4279PLUS

CODICE	DESCRIZIONE	UM	Q.TÀ
113448	PREFILTRO X MASCHERE SOLVENTI 4251/4279PLUS	PZ	10

MASCHERE IGIENICHE E PROTETTIVE



Semimaschera per gas acidi, ammoniaca, polveri, vapori organici ed inorganici - 3M mod. 4279PLUS - a norma CE EN 405:2001+A1:2009 - classe FFABEK1P3D - senza manutenzione - design dal profilo sottile ed ergonomico che assicura massimo campo visivo

CODICE	DESCRIZIONE	UM	Q.TÀ
113450	SEMIMASCH.C/FILT.POLV-VAP.4279PLUS FFABEK1P3D	PZ	10

MASCHERE IGIENICHE E PROTETTIVE



Respiratore a semimaschera riutilizzabile 3M TM serie 6000 - manutenzione ridotta - semplici da utilizzare ed estremamente leggere - doppio filtro per assicurare una minore resistenza respiratoria - materiale principale Elastomero Termoplastico (TPE) - approvazione CE EN 140:1998 - tipo di fissaggio a 4 punti

CODICE	DESCRIZIONE	UM	Q.TÀ
112509	RESPIRAT. C/SEMIMAS. DIM.MEDIO 3M 6200 GRIGIO	PZ	8
112510	RESPIRAT. C/SEMIMAS.DIM.GRANDE 3M 6300 GRIGIO	PZ	8

MASCHERE IGIENICHE E PROTETTIVE



Cartuccia 3M mod. 6051 protezione A1 dai gas e vapori organici con punto di ebollizione superiore a 65°C - per semimaschere e maschere a pieno facciale serie 6000 3M "TM" e serie 7000 3M "TM" - sistema a baionetta per un facile utilizzo - design con doppio filtro per offrire un buon bilanciamento e una visuale panoramica - idonea per verniciatura ad acqua con residui di solventi, verniciatura a pennello, colle contenenti solventi

CODICE	DESCRIZIONE	UM	Q.TÀ
112511	COPPIA FILTRO RIC.3M GAS/VAPORI ORGANICI CL.1	CP	4

MASCHERE IGIENICHE E PROTETTIVE



Maschera ELIPSE con filtri intercambiabili classe FFP3 (per polveri di: grano, silicio, amianto, cemento, pietra, aggregate, legno, alimentari, vetro e carbone - allevamenti - fibre composite e fumi di piombo) - maschera in TPE, valvola in nylon e filtri in tessuto HESPA plissettato (efficienza minima >99,95%) - temperatura di utilizzo -5° +55°C - settori di impiego: industria mineraria, acciaierie, fonderie, meccanica, farmaceutica, del cemento, vetro, ceramica, chimica, tessile, cantieri navali, produzione di batterie, eliminazione di rifiuti tossici, fibre di amianto, bonifiche, metalli pesanti (piombo, nichel, cromo)

CODICE	DESCRIZIONE	UM	Q.TÀ
112637	MASCHERA ELIPSE M/L C/VALV.E FILTRI CLASSE P3	PZ	10
112639	MASCH.ELIPSE M/L C/VALV.+FILTRI CL.P3 ANTIOD.	PZ	10
112640	COPPIA FILTRI ELIPSE CLASSE P3	PZ	10
112641	COPPIA FILTRI ANTIODORE ELIPSE CLASSE P3	PZ	10

CUSTODIA PER MASCHERE FILTRANTI



Marsupio custodia per maschera ELIPSE P3 e P3 antiodore - con cerniera e attacco per cintura

CODICE	DESCRIZIONE	UM	Q.TÀ
114062	MARSUPIO PER MASCHERA P3 C/CERN.+ATT.CINTURA	PZ	10

MASCHERE IGIENICHE E PROTETTIVE



Maschera ELIPSE con filtri intercambiabili classe A1P3 (per vapori di: organici, verniciatura, muffe, solventi, pesticidi, metallo verniciato - gas e polveri) - maschera in TPE di grado medicale senza lattice e senza silicone, valvola in nylon e filtri in tessuto HESPA plissettato (efficienza minima >99,95%) - temperatura di utilizzo -5° +55°C - settori di impiego A1P3: verniciatura a solventi in automotive, cantieri navali ed officine di riparazione e in ambito delle costruzioni

CODICE	DESCRIZIONE	UM	Q.TÀ
112642	MASCHERA ELIPSE M/L C/VAL.+FILTRI CLASSE A1P3	PZ	10
112643	COPPIA FILTRI ELIPSE CLASSE A1P3	PZ	6

MASCHERE IGIENICHE E PROTETTIVE



Kit prefiltri - 2 blocca filtri in gomma e 10 prefiltri (112644) oppure 20 prefiltri (112645)

CODICE	DESCRIZIONE	UM	Q.TÀ
112645	KIT PREFILTRI CON 20 PREFILTRI	PZ	10

MASCHERE IGIENICHE E PROTETTIVE



Maschera ELIPSE con filtri intercambiabili classe ABEK1P3 "A": gas e vapori organici con punto di ebollizione superiore a 65°C - "B": gas e vapori inorganici, escluso ossido di carbonio - "E": acidi / gas acidi - "K": ammoniaca e derivati organici ammoniacali - maschera in termoelastomero TPE di grado medicale senza lattice e senza silicone - filtri ai carboni attivi con cartuccia in ABS e tessuto HESPA plissettato (protezione polivalente per sostanze in concentrazioni fino a 5.000 ppm e da polveri e nebbie fino a 50 TLV) - temperatura di utilizzo -5° +55°C

CODICE	DESCRIZIONE	UM	Q.TÀ
112646	MASCHERA ELIPSE M/L C/VALV.+FILTRI CL.ABEK1P3	PZ	10
112647	COPPIA FILTRI DI RICAMBIO CLASSE ABEK1P3	PZ	5

MASCHERE IGIENICHE E PROTETTIVE



Maschera ELIPSE INTEGRA con filtri intercambiabili classe FFP3 (per polveri di: grano, silicio, amianto, cemento, pietra, aggregate, legno, cemento, alimentari, vetro e carbone - allevamenti - fibre composite e fumi di piombo) - con lente in policarbonato per protezione degli occhi - temperatura di utilizzo -5° +55°C - settori di impiego: miniera, acciaierie, fonderie, meccanica, farmaceutica, del cemento, vetro, ceramica, tessile, cantieri navali, produzione di batterie, eliminazione di rifiuti tossici, fibre di amianto

CODICE	DESCRIZIONE	UM	Q.TÀ
112648	MASCH.ELIPSE INTEGRA M/L C/VAL.+FILTRI CL.P3	PZ	5

MASCHERE IGIENICHE E PROTETTIVE



Maschera ELIPSE INTEGRA con filtri intercambiabili classe A1P3 (per gas, vapori organici e polveri: pesticidi, vapori da verniciatura, solventi e gas da saldatura di metallo verniciato) - con lente in policarbonato per protezione degli occhi - temperatura di utilizzo -5° +55°C - settori di impiego: miniera, acciaierie, fonderie, meccanica, farmaceutica, del cemento, vetro, ceramica, tessile, cantieri navali, produzione di batterie, eliminazione di rifiuti tossici, fibre di amianto

CODICE	DESCRIZIONE	UM	Q.TÀ
112649	MASCH.ELIPSE INTEGRA M/L C/VAL.+FILTR.CL.A1P3	PZ	5
112650	PELLICOLE RICAMBIO PROTEZIONE VISIERA	PZ	10

CUFFIE ANTIRUMORE



MAURER

Cuffia antirumore MAURER modello VALLELUNGA - secondo norme CE EN352-1:2002 - SNR 31 dB

CODICE	DESCRIZIONE	UM	Q.TÀ
• **080923**	CUFFIA ANTIRUMORE "CE" VALLELUNGA	PZ	10

CUFFIE ANTIRUMORE



Cuffia protettiva CE a basso profilo e peso ridotto - attenuazione 27 dB sopratutto alle alte frequenze - consente ottime possibilità di comunicazione - conforme alla normativa EN352

CODICE	DESCRIZIONE	UM	Q.TÀ
109273	CUFFIA PROTETTIVA CE EN352 MOD.OPTIME 1 27DB	PZ	1

CUFFIE ANTIRUMORE



MAURER PLUS

Cuffia antirumore MAURER PLUS - arco regolabile e imbottito - a norme "CE" EN352-1:2002 - SNR (28dB)

CODICE	DESCRIZIONE	UM	Q.TÀ
• **094005**	CUFFIA ANTIRUMORE "CE"SNR=28DB ARCO REG.MPLUS	PZ	40

CUFFIE ANTIRUMORE



Cuffia protettiva CE a basso profilo e peso ridotto - attenuazione 31 dB sopratutto alle alte frequenze - consente ottime possibilità di comunicazione - conforme alla normativa EN352

CODICE	DESCRIZIONE	UM	Q.TÀ
109274	CUFFIA PROTETTIVA CE EN352 MOD.OPTIME 2 31DB	PZ	1

INSERTI AURICOLARI



Coppia di inserti auricolari monouso 3M in schiuma poliuretanica morbida - a norme EN 352-2 - attenuazione 37 dB

CODICE	DESCRIZIONE	UM	Q.TÀ
107325	COPPIA INSERTI AURICOLARI "CE"SNR=37DB 3M1100	CP	200

INSERTI AURICOLARI



MAURER PLUS

Coppia di inserti auricolari monouso MAURER PLUS in schiuma poliuretanica morbida - a norme CE EN352-2:2002 - SNR (34dB)

CODICE	DESCRIZIONE	UM	Q.TÀ
• **095450**	COPPIA INSERTI AURICOLARI "CE"SNR=34DB MPLUS	PA	200

INSERTI AURICOLARI



MAURER PLUS

Coppia di inserti auricolari monouso con cordino MAURER PLUS - in schiuma poliuretanica morbida - a norme CE EN352-2:2002 - SNR 34 dB

CODICE	DESCRIZIONE	UM	Q.TÀ
• **095451**	COPPIA INSERTI AURIC.C/CORD"CE"SNR=34DB MPLUS	PA	50

INSERTI AURICOLARI



Inserti auricolari con archetto 3M in schiuma poliuretanica morbida - a norme EN 352-2 - attenuazione 25 dB

CODICE	DESCRIZIONE	UM	Q.TÀ
107326	ARCHETTO C/INSERTI AURICOL."CE" SNR=25DB	PZ	10

INSERTI AURICOLARI



Coppia di inserti auricolari di ricambio per archetto 3M art. 1310

CODICE	DESCRIZIONE	UM	Q.TÀ
107327	COPPIA INSERTI RICAMBIO "CE" P/ARCHETTO	CP	20

INSERTI AURICOLARI



MAURER PLUS

Inserti auricolari con archetto MAURER PLUS in schiuma poliuretanica morbida - a norme CE EN352-2:2002 - SNR 29 dB

CODICE	DESCRIZIONE	UM	Q.TÀ
• **053618**	ARCHETTO C/INSERTI AURICOL."MPLUS"SNR 29DB	PZ	20
060182	TAPPI RICAMBIO X ARCHETTO C/INS.AURICOL.53618	PA	50

PRONTO SOCCORSO



Valigetta pronto soccorso in plastica a chiusura ermetica - ideale per un primo soccorso e ferite di piccola entità, utile per autovetture private, nelle attività del tempo libero e nel fai da te

CODICE	DESCRIZIONE	UM	Q.TÀ
107330	VALIGETTA PRONTO SOCC.CPL"MINISAN"USO PRIVATO	PZ	1

PRONTO SOCCORSO



Armadio pronto soccorso in plastica antiurto a 2 scomparti con dotazione come da DM 388 del 15/07/03 - allegato 1 - contenuto base - aziende o unità produttive del gruppo A e B e comunque con 3 o più lavoratori

CODICE	DESCRIZIONE	UM	Q.TÀ
107993	ARMADIO PRONTO SOC.ALLEG.1 BASE GR.B ART.102P	PZ	1

PRONTO SOCCORSO



Armadio pronto soccorso in plastica antiurto ad uno scomparto con dotazione come da DM 388 del 15/07/03 allegato 2 base gruppo C (aziende e unità produttive con meno di 3 lavoratori che non rientrano nel gruppo A)

CODICE	DESCRIZIONE	UM	Q.TÀ
107992	ARMADIO PRONTO SOCC.ALLEG.2 BASE GR.C ART.1 P	PZ	1

PRONTO SOCCORSO



Valigetta pronto soccorso in plastica antiurto con dotazione come da DM 338 del 15/07/03 - allegato 1 - contenuto maggiorato - gruppo A e B, comunque con più di 3 lavoratori

CODICE	DESCRIZIONE	UM	Q.TÀ
108026	VALIGET.PRONTO SOCC.ALLE.1 MAGG.GR.B MULTISAN	PZ	1

PRONTO SOCCORSO



Valigetta pronto soccorso in plastica antiurto con dotazione come da DM 388 del 15/07/03 - allegato 2 - contenuto base - gruppo C - aziende e unità produttive con meno di 3 lavoratori che non rientrano nel gruppo A, e per lavoratori che operano in luoghi diversi dalla sede aziendale

CODICE	DESCRIZIONE	UM	Q.TÀ
055036	VALIGET.PRONTO SOCC.ALLEG.2 BASE.GR.C MEDIC 1	PZ	1

PRONTO SOCCORSO



Valigetta pronto soccorso in plastica antiurto con dotazione come da DM 388 del 15/07/03 - allegato 2 - contenuto maggiorato - Gruppo C (aziende e unità produttive con meno di 3 lavoratori che non rientrano nel gruppo A)

CODICE	DESCRIZIONE	UM	Q.TÀ
107994	VALIGET.PRONTO SOC.ALLEG.2 MAGGIO.GR.C SAFARI	PZ	1



REPARTO 2

FERRAMENTA

DUPLICATRICI PER CHIAVI



Duplicatrice per chiavi a ciclo totalmente automatico - per chiavi piatte, per cilindri e auto e per chiavi a croce - morsetti girevoli bifacciali a 3 posizioni per fissaggio ottimale di chiavi per auto e chiavi spezzate - tastatore a regolazione micrometrica

CODICE	DESCRIZIONE	UM	Q.TÀ
200004	FRESA DUPLICATRICE "POKER/PLUS" 80X5	PZ	1

DUPLICATRICI PER CHIAVI



Duplicatrice per chiavi a mappa, doppia mappa, a pompa e chiavi patent - movimentazione affidabile e maneggevole - morsetti autocentrati con serraggio a leva - motore a 2 velocità - lampada al neon

CODICE	DESCRIZIONE	UM	Q.TÀ
200003	FRESA RICAM. DUPLIC. TECH3/TECHNICA MM.80X1,5	PZ	1

CHIAVI PER SERRATURE A CILINDRO

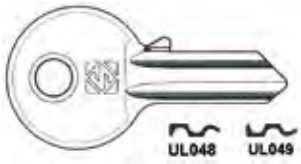

Chiave universale per cilindro tipo normale

CODICE	DESCRIZIONE	UM	Q.TÀ
200010	CHIAVE CILINDRO UL048 3PD TIPO UNIVERSALE	PZ	100
200016	CHIAVE CILINDRO UL054 6PD TIPO UNIVERSALE	PZ	100
200017	CHIAVE CILINDRO UL055 6PS TIPO UNIVERSALE	PZ	100

CHIAVI PER SERRATURE A CILINDRO

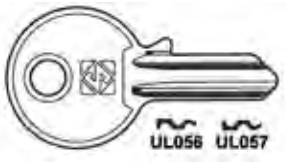

Chiave universale per cilindro tipo piccolo

CODICE	DESCRIZIONE	UM	Q.TÀ
200018	CHIAVE CILINDRO UL056 3PPD TIPO UNIVERSALE	PZ	100

CHIAVI PER SERRATURE A CILINDRO

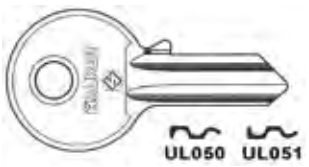

MAURER

Chiave universale MAURER per cilindro tipo normale

CODICE	DESCRIZIONE	UM	Q.TÀ
204004	CHIAVE CILINDRO UL050 5PD MAURER UNIVERSALE	PZ	100
204005	CHIAVE CILINDRO UL051 5PS MAURER UNIVERSALE	PZ	100
204006	CHIAVE CILINDRO UL052 4PD MAURER UNIVERSALE	PZ	100
204007	CHIAVE CILINDRO UL053 4PS MAURER UNIVERSALE	PZ	100

CHIAVI PER SERRATURE A CILINDRO

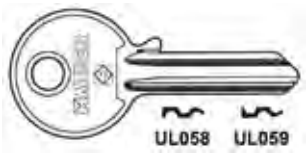

MAURER

Chiave universale MAURER per cilindro tipo piccolo

CODICE	DESCRIZIONE	UM	Q.TÀ
204008	CHIAVE CILINDRO UL058 5PPD MAURER UNIVERSALE	PZ	100
204009	CHIAVE CILINDRO UL059 5PPS MAURER UNIVERSALE	PZ	100
204076	CHIAVE CILINDRO UL060 4PPD MAURER UNIVERSALE	PZ	100

CHIAVI PER SERRATURE A CILINDRO



Assortimento pz. 100 chiavi SILKY colorate universali per cilindro tipo normale

CODICE	DESCRIZIONE	UM	Q.TÀ
204550	ASS. 100 CHIAVI COL.SILKY UNIV.UL050DZ 5PD	CF	1
204551	ASS. 100 CHIAVI COL.SILKY UNIV.UL051DZ 5PS	CF	1
204552	ASS. 100 CHIAVI COL.SILKY UNIV.UL052DZ 4PD	CF	1
204553	ASS. 100 CHIAVI COL.SILKY UNIV.UL053DZ 4PS	CF	1
204554	ASS. 100 CHIAVI COL.SILKY UNIV.UL058DZ 5PPD	CF	1

CHIAVI PER SERRATURE A CILINDRO



Assortimento pz. 100 chiavi SILKY colorate per cilindri con marca tipo normale

CODICE	DESCRIZIONE	UM	Q.TÀ
204555	ASS. 100 CHIAVI COL.SILKY CISA CS204DZ 4PD	CF	1
204556	ASS. 100 CHIAVI COL.SILKY CISA CS206DZ 5PD	CF	1
204557	ASS. 100 CHIAVI COL.SILKY CISA CS7DZ 5PPD	CF	1
204558	ASS. 100 CHIAVI COL.SILKY VIRO VI080DZ 5PD	CF	1
204559	ASS. 100 CHIAVI COL.SILKY VIRO VI082DZ 4PD	CF	1
204560	ASS. 100 CHIAVI COL.SILKY VIRO VI086DZ 5PPD	CF	1
204562	ASS. 100 CHIAVI COL.SILKY CORBIN CB6 5PPD	CF	1
204564	ASS. 100 CHIAVI COL.SILKY OMEC OC074 5PPD	CF	1

CHIAVI PER SERRATURE A CILINDRO

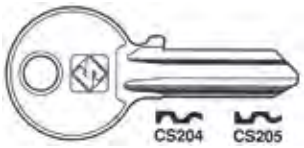

Chiave per cilindro CISA tipo normale

CODICE	DESCRIZIONE	UM	Q.TÀ
200048	CHIAVE CILINDRO CS204 4PD TIPO CISA	PZ	100
200049	CHIAVE CILINDRO CS205 4PS TIPO CISA	PZ	100
200051	CHIAVE CILINDRO CS207 5PS TIPO CISA	PZ	100

CHIAVI PER SERRATURE A CILINDRO

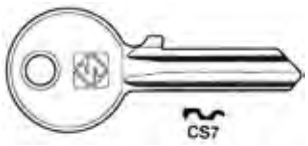

Chiave per cilindro CISA tipo piccolo

CODICE	DESCRIZIONE	UM	Q.TÀ
200053	CHIAVE CILINDRO CS7R 5PPS TIPO CISA	PZ	100

CHIAVI PER SERRATURE A CILINDRO

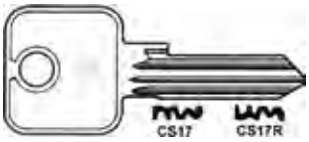

Chiave per cilindro CISA tipo normale - testa quadra

CODICE	DESCRIZIONE	UM	Q.TÀ
200054	CHIAVE CILINDRO CS17 4PP TIPO CISA	PZ	50
200055	CHIAVE CILINDRO CS17R 5PD TIPO CISA	PZ	50
200056	CHIAVE CILINDRO CS46 5PD TIPO CISA	PZ	50
200058	CHIAVE CILINDRO CS47 4PD TIPO CISA	PZ	100

CHIAVI PER SERRATURE A CILINDRO

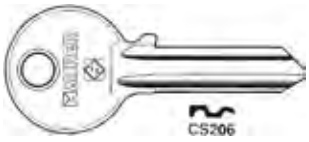

Chiave MAURER per cilindro CISA tipo normale

CODICE	DESCRIZIONE	UM	Q.TÀ
203998	CHIAVE CILINDRO CS206 5PD MAURER CISA	PZ	100

CHIAVI PER SERRATURE A CILINDRO

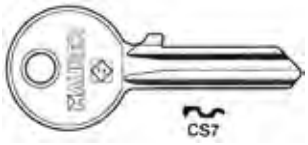

Chiave MAURER per cilindro CISA tipo piccolo

CODICE	DESCRIZIONE	UM	Q.TÀ
203999	CHIAVE CILINDRO CS7 5PPD MAURER CISA	PZ	100

CHIAVI PER SERRATURE A CILINDRO



Chiave per cilindro ISEO tipo piccolo

CODICE	DESCRIZIONE	UM	Q.TÀ
200084	CHIAVE CILINDRO IE1 5PPD TIPO ISEO	PZ	100

CHIAVI PER SERRATURE A CILINDRO



Chiave per cilindro ISEO tipo normale

CODICE	DESCRIZIONE	UM	Q.TÀ
200086	CHIAVE CILINDRO IE225 4PS TIPO ISEO	PZ	100
200089	CHIAVE CILINDRO IE7 5PD TIPO ISEO	PZ	100

CHIAVI PER SERRATURE A CILINDRO



Chiave per serratura ISEO 77QL

CODICE	DESCRIZIONE	UM	Q.TÀ
206183	CHIAVE GREZZA X SERRATURE ISEO ART.77QL	PZ	100

CHIAVI PER SERRATURE A CILINDRO

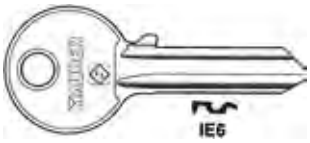

Chiave MAURER per cilindro ISEO tipo normale

CODICE	DESCRIZIONE	UM	Q.TÀ
204000	CHIAVE CILINDRO IE6 5PD MAURER ISEO	PZ	100

CHIAVI PER SERRATURE A CILINDRO

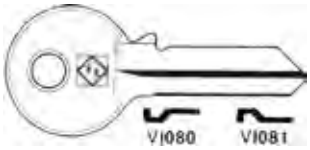

Chiave per cilindro VIRO tipo normale

CODICE	DESCRIZIONE	UM	Q.TÀ
200092	CHIAVE CILINDRO VI081 5PS TIPO VIRO	PZ	50
200094	CHIAVE CILINDRO VI083 4PS TIPO VIRO	PZ	100

CHIAVI PER SERRATURE A CILINDRO

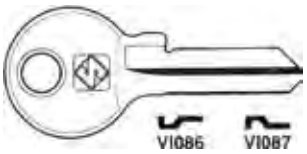

Chiave per cilindro VIRO tipo piccolo

CODICE	DESCRIZIONE	UM	Q.TÀ
200096	CHIAVE CILINDRO VI087 5PPS TIPO VIRO	PZ	100
200098	CHIAVE CILINDRO VI085 4PPS TIPO VIRO	PZ	100
200099	CHIAVE CILINDRO VI088 3PPD TIPO VIRO	PZ	100

CHIAVI PER SERRATURE A CILINDRO



Chiave per cilindro VIRO tipo normale

CODICE	DESCRIZIONE	UM	Q.TÀ
200101	CHIAVE CILINDRO VI3 5PD TIPO VIRO	PZ	100
200102	CHIAVE CILINDRO VI3R 5PS TIPO VIRO	PZ	100
200103	CHIAVE CILINDRO VI5 5PD TIPO VIRO	PZ	100
200104	CHIAVE CILINDRO VI5R 5PS TIPO VIRO	PZ	100
200105	CHIAVE CILINDRO VI8 5PD TIPO VIRO	PZ	100
200106	CHIAVE CILINDRO VI8R 5PS TIPO VIRO	PZ	100

CHIAVI PER SERRATURE A CILINDRO

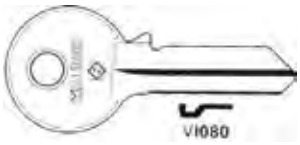

Chiave MAURER per cilindro VIRO tipo normale

CODICE	DESCRIZIONE	UM	Q.TÀ
204010	CHIAVE CILINDRO VI080 5PD MAURER VIRO	PZ	100
204011	CHIAVE CILINDRO VI082 4PD MAURER VIRO	PZ	100

CHIAVI PER SERRATURE A CILINDRO



Chiave MAURER per cilindro VIRO tipo piccolo

CODICE	DESCRIZIONE	UM	Q.TÀ
204012	CHIAVE CILINDRO VI086 5PPD MAURER VIRO	PZ	100
204013	CHIAVE CILINDRO VI084 4PPD MAURER VIRO	PZ	100

CHIAVI PER SERRATURE A CILINDRO

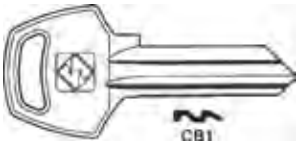

Chiave per cilindro CORBIN tipo normale

CODICE	DESCRIZIONE	UM	Q.TÀ
200144	CHIAVE CILINDRO CB1 5PD TIPO CORBIN	PZ	100

CHIAVI PER SERRATURE A CILINDRO



Chiave originale per cilindro YALE

CODICE	DESCRIZIONE	UM	Q.TÀ
204930	CHIAVE CILINDRO ORIG.OTT.NIK.YALE 4PD	PZ	50
204927	CHIAVE CILINDRO ORIG.OTT.NIK.YALE 5PD	PZ	50
204928	CHIAVE CILINDRO ORIG.OTT.NIK.YALE 4PPD	PZ	100
204929	CHIAVE CILINDRO ORIG.OTT.NIK.YALE 5PPD	PZ	100

CHIAVI PER SERRATURE A CILINDRO

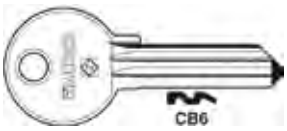

Chiave MAURER per cilindro CORBIN tipo piccolo

CODICE	DESCRIZIONE	UM	Q.TÀ
203997	CHIAVE CILINDRO CB6 5PPD MAURER CORBIN	PZ	100

CHIAVI PER SERRATURE A CILINDRO



Chiave per cilindro OMEC tipo normale

CODICE	DESCRIZIONE	UM	Q.TÀ
200124	CHIAVE CILINDRO OC236 4PD TIPO OMEC	PZ	100

CHIAVI PER SERRATURE A CILINDRO



Chiave MAURER per cilindro OMEC tipo piccolo

CODICE	DESCRIZIONE	UM	Q.TÀ
204002	CHIAVE CILINDRO OC074 5PPD MAURER OMEC	PZ	100

CHIAVI PER SERRATURE A CILINDRO

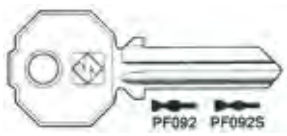

Chiave per cilindro PREFER tipo normale

CODICE	DESCRIZIONE	UM	Q.TÀ
200125	CHIAVE CILINDRO PF092 5PR TIPO PREFER	PZ	100
200126	CHIAVE CILINDRO PF092S 5PR TIPO PREFER	PZ	100
200127	CHIAVE CILINDRO PF1 4PD TIPO PREFER	PZ	100
200128	CHIAVE CILINDRO PF2 4PS TIPO PREFER	PZ	100
200129	CHIAVE CILINDRO PF208 3PD TIPO PREFER	PZ	100
200130	CHIAVE CILINDRO PF210 5PD TIPO PREFER	PZ	100
200131	CHIAVE CILINDRO PF212 4PD TIPO PREFER	PZ	100
200132	CHIAVE CILINDRO PF5 3PD TIPO PREFER	PZ	100

CHIAVI PER SERRATURE A CILINDRO

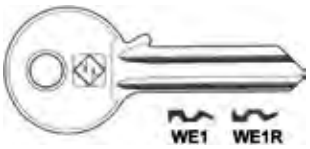

Chiave per cilindro WELKA tipo normale

CODICE	DESCRIZIONE	UM	Q.TÀ
200135	CHIAVE CILINDRO WE1 5PD TIPO WELKA	PZ	100

CHIAVI PER SERRATURE A CILINDRO

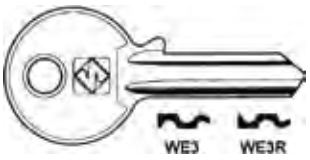

Chiave per cilindro WELKA tipo piccolo

CODICE	DESCRIZIONE	UM	Q.TÀ
200136	CHIAVE CILINDRO WE3 5PPD TIPO WELKA	PZ	100
200137	CHIAVE CILINDRO WE3R 5PPS TIPO WELKA	PZ	100

CHIAVI PER SERRATURE A CILINDRO



Chiave per cilindro WALLY tipo normale

CODICE	DESCRIZIONE	UM	Q.TÀ
200138	CHIAVE CILINDRO WA1R 5PS TIPO WALLY	PZ	100
200139	CHIAVE CILINDRO WA2R 4PS TIPO WALLY	PZ	100

CHIAVI PER SERRATURE A CILINDRO

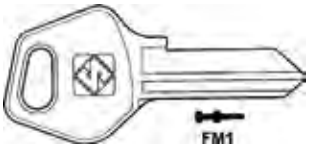

Chiave per cilindro FASEM tipo normale

CODICE	DESCRIZIONE	UM	Q.TÀ
200133	CHIAVE CILINDRO FM1 4PR TIPO FASEM	PZ	100
200134	CHIAVE CILINDRO FM6 5PR TIPO FASEM	PZ	100

CHIAVI PER SERRATURE A CILINDRO

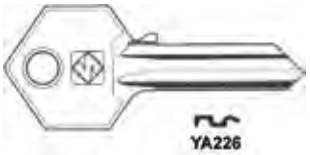

Chiave per cilindro YALE tipo normale

CODICE	DESCRIZIONE	UM	Q.TÀ
200140	CHIAVE CILINDRO YA226 5PD TIPO YALE	PZ	100
200141	CHIAVE CILINDRO YA31 6PS TIPO YALE	PZ	100
200142	CHIAVE CILINDRO YA6 4PD TIPO YALE	PZ	50
200143	CHIAVE CILINDRO YA7 5PD TIPO YALE	PZ	100

CHIAVI PER SERRATURE A CILINDRO



Chiave per cilindro AGB tipo normale

CODICE	DESCRIZIONE	UM	Q.TÀ
200149	CHIAVE CILINDRO AGB1 5PD TIPO AGB	PZ	100
200151	CHIAVE CILINDRO AGB2 4PD TIPO AGB	PZ	100
200152	CHIAVE CILINDRO AGB2R 4PS TIPO AGB	PZ	100

CHIAVI PER SERRATURE A CILINDRO

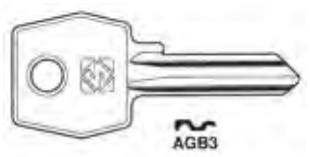

Chiave per cilindro AGB tipo piccolo

CODICE	DESCRIZIONE	UM	Q.TÀ
200153	CHIAVE CILINDRO AGB3 5PPD TIPO AGB	PZ	100
200154	CHIAVE CILINDRO AGB3R 5PPS TIPO AGB	PZ	100

CHIAVI PER SERRATURE A CILINDRO

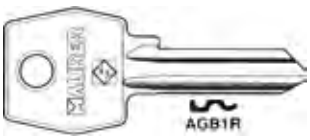

Chiave MAURER per cilindro AGB tipo normale

CODICE	DESCRIZIONE	UM	Q.TÀ
203996	CHIAVE CILINDRO AGB1R 5PS MAURER AGB	PZ	100

CHIAVI PER SERRATURE A CILINDRO

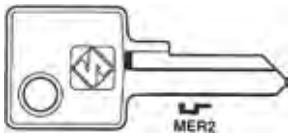

Chiave per cilindro MERONI tipo piccolo

CODICE	DESCRIZIONE	UM	Q.TÀ
200156	CHIAVE CILINDRO MER2 3PPD TIPO MERONI	PZ	100

CHIAVI PER SERRATURE A CILINDRO

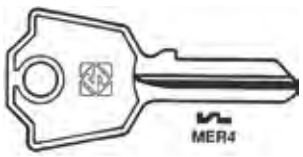

Chiave per cilindro MERONI tipo piccolo

CODICE	DESCRIZIONE	UM	Q.TÀ
200157	CHIAVE CILINDRO MER4 3PPD TIPO MERONI	PZ	50

CHIAVI PER SERRATURE A CILINDRO

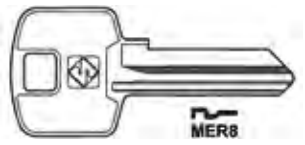

Chiave per cilindro MERONI tipo normale

CODICE	DESCRIZIONE	UM	Q.TÀ
200158	CHIAVE CILINDRO MER8 5PD TIPO MERONI	PZ	100

CHIAVI PER SERRATURE A CILINDRO

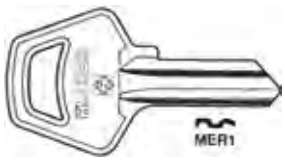

Chiave MAURER per cilindro MERONI tipo piccolo

CODICE	DESCRIZIONE	UM	Q.TÀ
204001	CHIAVE CILINDRO MER1 4PPD MAURER MERONI	PZ	100

CHIAVI PER SERRATURE A CILINDRO

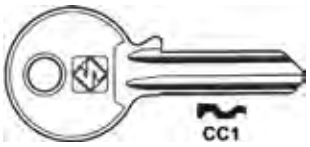

Chiave per cilindro CORNI tipo piccolo

CODICE	DESCRIZIONE	UM	Q.TÀ
200159	CHIAVE CILINDRO CC1 5PPD TIPO CORNI	PZ	100

CHIAVI PER SERRATURE A CILINDRO

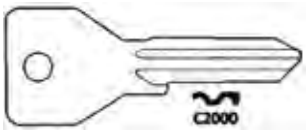

Chiave per cilindri CISA serie C2000

CODICE	DESCRIZIONE	UM	Q.TÀ
206184	CHIAVE DX NICH 5 PERNI PER CILIND. CISA C2000	PZ	50

CHIAVI PER SERRATURE A CILINDRO

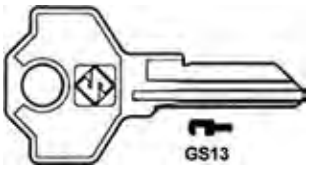

Chiave per cilindro GIUSSANI tipo piccolo

CODICE	DESCRIZIONE	UM	Q.TÀ
200161	CHIAVE CILINDRO GS13 3PP TIPO GIUSSANI	PZ	100

CHIAVI PER SERRATURE A CILINDRO

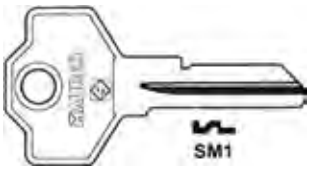

Chiave MAURER per cilindro GIUSSANI tipo piccolo

CODICE	DESCRIZIONE	UM	Q.TÀ
204003	CHIAVE CILINDRO SM1 4PPD MAURER GIUSSANI	PZ	100

CHIAVI PER SERRATURE A CILINDRO



Chiave per cilindro BETA tipo normale

CODICE	DESCRIZIONE	UM	Q.TÀ
200162	CHIAVE CILINDRO BE200 4PD TIPO BETA	PZ	100
200163	CHIAVE CILINDRO BE201 4PS TIPO BETA	PZ	100
200164	CHIAVE CILINDRO BE202 5PD TIPO BETA	PZ	100
200165	CHIAVE CILINDRO BE203 5PS TIPO BETA	PZ	100

CHIAVI PER SERRATURE A CILINDRO



Chiave per cilindro - punzonata

CODICE	DESCRIZIONE	UM	Q.TÀ
203569	CHIAVE CILINDRO PUNZONATA AGB6 X 5000	PZ	50
203570	CHIAVE CILINDRO PUNZONATA AGB5 X 7000/9000	PZ	50
203571	CHIAVE CILINDRO PUNZONATA CB87 X EUROSTAR	PZ	50
203572	CHIAVE CILINDRO PUNZONATA CS62 X ASTRAL	PZ	50
203573	CHIAVE CILINDRO PUNZONATA CS70 X ASIX	PZ	50
203575	CHIAVE CILINDRO PUNZONATA IE15 X R6	PZ	50

CHIAVI PER LUCCHETTI



Sbozzo chiave per lucchetto di sicurezza MAURER tipo pesante

CODICE	DESCRIZIONE	UM	Q.TÀ
• **093403**	SBOZZO CHIAVE P/LUCCHETTI MAURER COD.84460	PZ	10
• **093404**	SBOZZO CHIAVE P/LUCCHETTI MAURER COD.84461	PZ	10
• **093405**	SBOZZO CHIAVE P/LUCCHETTI MAURER COD.84462	PZ	10
• **093406**	SBOZZO CHIAVE P/LUCCHETTI MAURER COD.84463	PZ	10
• **093407**	SBOZZO CHIAVE P/LUCCHETTI MAURER COD.84464	PZ	10

CHIAVI PER LUCCHETTI



MAURER

Sbozzo chiave per lucchetto di sicurezza MAURER tipo standard

CODICE	DESCRIZIONE	UM	Q.TÀ
• **093409**	SBOZZO CHIAVE P/LUCCHETTI MAURER COD.87183	PZ	10
• **093410**	SBOZZO CHIAVE P/LUCCHETTI MAURER COD.87184	PZ	10
• **093411**	SBOZZO CHIAVE P/LUCCHETTI MAURER COD.87185	PZ	120

CHIAVI PER AUTO E MOTO

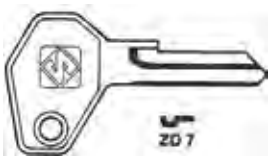

Chiave per moto

CODICE	DESCRIZIONE	UM	Q.TÀ
200169	CHIAVE MOTO ZD7 ACCIAIO TIPO ZADI	PZ	50

CHIAVI PER AUTO E MOTO



Chiave per auto

CODICE	DESCRIZIONE	UM	Q.TÀ
200170	CHIAVE GREZZA ACCIAIO GT10P FIAT ACC.	PZ	25

CHIAVI PER AUTO E MOTO



Chiave per auto

CODICE	DESCRIZIONE	UM	Q.TÀ
200176	CHIAVE GREZZA ACCIAIO GT15RBP FIAT PUNTO	PZ	25

CHIAVI PER SERRATURE DI SICUREZZA

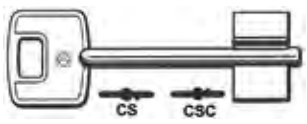

Chiave per serrature a doppia mappa CISA

CODICE	DESCRIZIONE	UM	Q.TÀ
200181	CHIAVE DM POMPA CS TIPO CISA	PZ	25
200182	CHIAVE DM POMPA CSC TIPO CISA	PZ	25
200183	CHIAVE DM POMPA CSLC TIPO CISA	PZ	25
200184	CHIAVE DM POMPA CSM TIPO CISA	PZ	25

CHIAVI PER SERRATURE DI SICUREZZA



Chiave per serratura a doppia mappa ISEO 663

CODICE	DESCRIZIONE	UM	Q.TÀ
206188	CHIAVE OTTONE CROMATO X SERR.D/MAPPA ISEO 663	PZ	30

CHIAVI PER SERRATURE DI SICUREZZA



Chiave per serratura a doppia mappa CISA

CODICE	DESCRIZIONE	UM	Q.TÀ
200185	CHIAVE DM POMPA 5CS10P TIPO CISA	PZ	25
200186	CHIAVE DM POMPA 5CS12P TIPO CISA	PZ	25
200188	CHIAVE DM POMPA 5CS2P TIPO CISA	PZ	25

CHIAVI PER SERRATURE DI SICUREZZA



Chiave per serratura a doppia mappa MOTTURA

CODICE	DESCRIZIONE	UM	Q.TÀ
200189	CHIAVE DM POMPA MTL TIPO MOTTURA	PZ	25

CHIAVI PER SERRATURE DI SICUREZZA



Chiave per serratura a doppia mappa MOTTURA

CODICE	DESCRIZIONE	UM	Q.TÀ
200190	CHIAVE DM POMPA MTNCBP TIPO MOTTURA	PZ	25
200192	CHIAVE DM POMPA MTM TIPO MOTTURA	PZ	25
200193	CHIAVE DM POMPA MTNBP TIPO MOTTURA	PZ	25

CHIAVI PER SERRATURE DI SICUREZZA

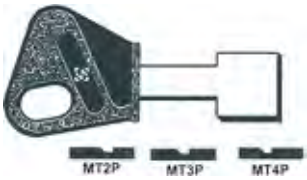

Chiave per serrature a pompa MOTTURA tipo piatto

CODICE	DESCRIZIONE	UM	Q.TÀ
200194	CHIAVE DM POMPA MT2P TIPO MOTTURA	PZ	25
200195	CHIAVE DM POMPA MT3P TIPO MOTTURA	PZ	25
200196	CHIAVE DM POMPA MT4P TIPO MOTTURA	PZ	25

CHIAVI PER SERRATURE DI SICUREZZA



Chiave per serratura a doppia mappa MOTTURA

CODICE	DESCRIZIONE	UM	Q.TÀ
200197	CHIAVE DM POMPA 5MT9BP TIPO MOTTURA	PZ	25
200198	CHIAVE DM POMPA 5MT10BP TIPO MOTTURA	PZ	25
200199	CHIAVE DM POMPA 5MT14 TIPO MOTTURA	PZ	25

CHIAVI PER SERRATURE DI SICUREZZA

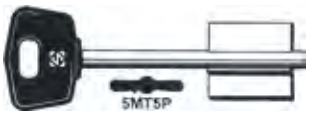

Chiave per serratura a doppia mappa MOTTURA

CODICE	DESCRIZIONE	UM	Q.TÀ
200200	CHIAVE DM POMPA 5MT5BP TIPO MOTTURA	PZ	25

CHIAVI PER SERRATURE DI SICUREZZA

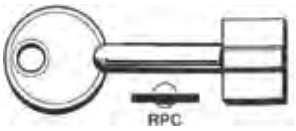

Chiave per serrature a pompa CR SERRATURE

CODICE	DESCRIZIONE	UM	Q.TÀ
200201	CHIAVE DM POMPA RPC TIPO CR SERR.	PZ	25

CHIAVI PER SERRATURE DI SICUREZZA

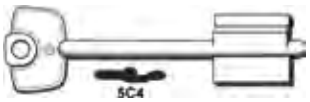

Chiave per serrature a doppia mappa CERUTTI

CODICE	DESCRIZIONE	UM	Q.TÀ
200203	CHIAVE DM POMPA 5C4 TIPO CERUTTI	PZ	25
200204	CHIAVE DM POMPA 5C6 TIPO CERUTTI	PZ	25
200205	CHIAVE DM POMPA 5C15 TIPO CERUTTI	PZ	25

CHIAVI PER SERRATURE DI SICUREZZA



Chiave per serrature a doppia mappa FEB

CODICE	DESCRIZIONE	UM	Q.TÀ
200206	CHIAVE DM POMPA 5FEB1 TIPO FEB	PZ	25
200207	CHIAVE DM POMPA 5FEB5 TIPO FEB	PZ	25

CHIAVI PER SERRATURE DI SICUREZZA



Chiave per serrature a doppia mappa MAURER

CODICE	DESCRIZIONE	UM	Q.TÀ
200208	CHIAVE DM POMPA 5ID9 TIPO MAURER	PZ	25

CHIAVI PER SERRATURE DI SICUREZZA



Chiave per cassaforte MAURER serie 800 art. 83714 - 83715 - 83716 - 83717 - 83718 - 83719

CODICE	DESCRIZIONE	UM	Q.TÀ
206206	CHIAVE PER CASSAFORTE SERIE 800 DAL 2018	PZ	1
206207	CHIAVE PER CASSAFORTE SERIE 800 PRE 2018	PZ	1

CHIAVI PER SERRATURE DI SICUREZZA



Chiave per serrature doppia mappa a pompa ISEO

CODICE	DESCRIZIONE	UM	Q.TÀ
200209	CHIAVE DM POMPA 5IE5 TIPO ISEO	PZ	25

CHIAVI PER SERRATURE DI SICUREZZA



Chiave per serrature doppia mappa a pompa POTENT/PREFER

CODICE	DESCRIZIONE	UM	Q.TÀ
200211	CHIAVE DM POMPA 5PT11 TIPO POTENT/PREFER	PZ	25
200212	CHIAVE DM POMPA 5PT13 TIPO POTENT/PREFER	PZ	25

CHIAVI PER SERRATURE DI SICUREZZA

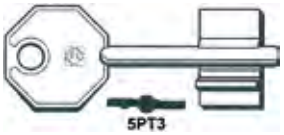

Chiave per serrature a doppia mappa POTENT

CODICE	DESCRIZIONE	UM	Q.TÀ
200213	CHIAVE DM POMPA 5PT3 TIPO POTENT	PZ	25
200214	CHIAVE DM POMPA POP TIPO POTENT	PZ	25

CHIAVI PER SERRATURE DI SICUREZZA



Chiave per serrature a doppia mappa ATRA

CODICE	DESCRIZIONE	UM	Q.TÀ
200202	CHIAVE DM POMPA 5AT1 TIPO ATRA	PZ	25
200215	CHIAVE DM POMPA 5AT5 TIPO ATRA	PZ	25
200216	CHIAVE DM POMPA 5AT7 TIPO ATRA	PZ	25

CHIAVI PER SERRATURE DI SICUREZZA



Chiave per serrature a doppia mappa IDM

CODICE	DESCRIZIONE	UM	Q.TÀ
200217	CHIAVE DM POMPA 5ID3 TIPO IDM	PZ	25

CHIAVI PER SERRATURE DI SICUREZZA



Chiave per serrature a doppia mappa JUWEL

CODICE	DESCRIZIONE	UM	Q.TÀ
200218	CHIAVE DM POMPA JW 40 TIPO JUWEL	PZ	25

CHIAVI PER SERRATURE DI SICUREZZA



Chiave per serrature a doppia mappa SAB

CODICE	DESCRIZIONE	UM	Q.TÀ
200219	CHIAVE DM POMPA S TIPO SAB	PZ	25

CHIAVI A SPILLO

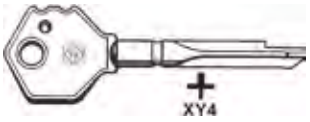

Chiave a spillo tipo YALE

CODICE	DESCRIZIONE	UM	Q.TÀ
200220	CHIAVE A SPILLO XY4P TIPO YALE	PZ	25

CHIAVI A SPILLO

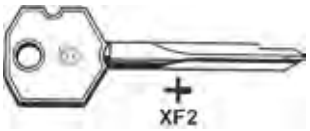

Chiave a spillo tipo FIAM

CODICE	DESCRIZIONE	UM	Q.TÀ
200221	CHIAVE A SPILLO XF2P TIPO FIAM	PZ	25

CHIAVI PER CASELLARI

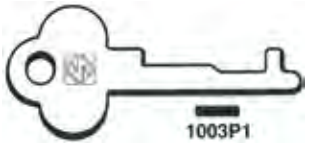

Chiave per casellari postali

CODICE	DESCRIZIONE	UM	Q.TÀ
200222	CHIAVE GREZZA 1003P1 X CASELLARI	PZ	100

CHIAVI PER CASELLARI



Chiave per casellari postali tipo CAS

CODICE	DESCRIZIONE	UM	Q.TÀ
200167	CHIAVE CILINDRO CIS2 4PP TIPO CAS	PZ	100
200168	CHIAVE CILINDRO CIS4 4PP TIPO CAS	PZ	100

CHIAVI PER CASELLARI

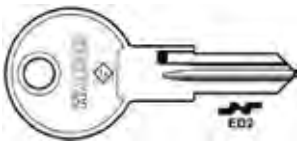

MAURER

Chiave per casellari postali MAURER - idonea per le cassette postali PONY e DOMUS

CODICE	DESCRIZIONE	UM	Q.TÀ
204269	CHIAVE CILINDRO ACCIAIO ED2 5PP TIPO EVERGOOD	PZ	50

CHIAVI PER CASELLARI

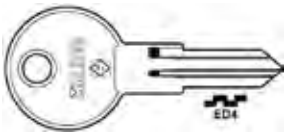

MAURER

Chiave per casellari postali MAURER - idonea per le cassette postali DELIVERY e SIGNAL

CODICE	DESCRIZIONE	UM	Q.TÀ
204270	CHIAVE CILINDRO ACCIAIO ED4 5PP TIPO EVERGOOD	PZ	50

CHIAVI PER PATENT



Chiave passepartout destra AGB e altro

CODICE	DESCRIZIONE	UM	Q.TÀ
203807	CHIAVE PASSEPAR.AGB/ALTRO 6P1D Q8 DX.NIK.PARI	PZ	25

CHIAVI PER PATENT

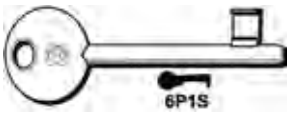

Chiave passepartout sinistra AGB e altro

CODICE	DESCRIZIONE	UM	Q.TÀ
203808	CHIAVE PASSEPAR.AGB/ALTRO 6P1S Q8 SX.NIK.PARI	PZ	25

CHIAVI PER PATENT



Chiave passepartout destra PATENT

CODICE	DESCRIZIONE	UM	Q.TÀ
203809	CHIAVE PASSEPARTOU.PATENT 6P2D Q6 DX.NIK.PARI	PZ	25

CHIAVI PER PATENT



Chiave passepartout sinistra PATENT

CODICE	DESCRIZIONE	UM	Q.TÀ
203810	CHIAVE PASSEPARTOU.PATENT 6P2S Q6 SX.NIK.PARI	PZ	25

CHIAVI PER PATENT

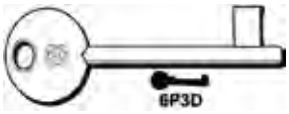

Chiave passepartout destra BONAITI e MP

CODICE	DESCRIZIONE	UM	Q.TÀ
203811	CHIAVE PASSEPA.BONAITI/MP 6P3D Q8 DX.NIK.PARI	PZ	25

CHIAVI PER PATENT



Chiave passepartout sinistra BONAITI e MP

CODICE	DESCRIZIONE	UM	Q.TÀ
203812	CHIAVE PASSEPA.BONAITI/MP 6P3S Q8 SX.NIK.PARI	PZ	25

MOSCHETTONI



Moschettone di sicurezza MAURER in alluminio colorato

CODICE	DESCRIZIONE	UM	Q.TÀ
• **085978**	MOSCHETTONE ALLUMINIO COLORATO MAURER MM. 60	PZ	40

MOSCHETTONI



Moschettone di sicurezza MAURER in acciaio zincato

CODICE	DESCRIZIONE	UM	Q.TÀ
• **080293**	MOSCHETTONE GALVANIZZATO ART.68 MM. 40	PZ	100
• **080294**	MOSCHETTONE GALVANIZZATO ART.68 MM. 50	PZ	50
• **080295**	MOSCHETTONE GALVANIZZATO ART.68 MM. 60	PZ	40
• **080296**	MOSCHETTONE GALVANIZZATO ART.68 MM. 70	PZ	20
• **080297**	MOSCHETTONE GALVANIZZATO ART.68 MM. 80	PZ	20
• **080298**	MOSCHETTONE GALVANIZZATO ART.68 MM. 90	PZ	10
• **080299**	MOSCHETTONE GALVANIZZATO ART.68 MM.100	PZ	10
• **080300**	MOSCHETTONE GALVANIZZATO ART.68 MM.120	PZ	5
• **080302**	MOSCHETTONE GALVANIZZATO ART.68 MM.140	PZ	5

MOSCHETTONI



Moschettone di sicurezza in acciaio zincato

CODICE	DESCRIZIONE	UM	Q.TÀ
206479	MOSCHETTONE ACCIAIO ZINCATO MM.60 ART.79	PZ	50
206480	MOSCHETTONE ACCIAIO ZINCATO MM.80 ART.79	PZ	25
	MOSCHETTONE ACCIAIO ZINCATO MM.100 ART.79	PZ	20

MOSCHETTONI



Moschettone di sicurezza in acciaio inox

CODICE	DESCRIZIONE	UM	Q.TÀ
203342	MOSCHETTONE ACCIAIO INOX ART A530 MM. 50	PZ	60
203483	MOSCHETTONE ACCIAIO INOX ART A530 MM. 40	PZ	60
203484	MOSCHETTONE ACCIAIO INOX ART A530 MM. 60	PZ	60
203516	MOSCHETTONE ACCIAIO INOX ART A530 MM. 80	PZ	40
203517	MOSCHETTONE ACCIAIO INOX ART A530 MM.100	PZ	20

MOSCHETTONI



Moschettone girevole MAURER in lega nichelata - con leva di chiusura a molla

CODICE	DESCRIZIONE	UM	Q.TÀ
• **080285**	MOSCHETTONE GIREV.NICH.CHIUS.LEVA A MOLLA 5/8	PZ	20

MOSCHETTONI



Moschettone girevole MAURER con leva di chiusura a molla - tipo extra pesante in acciaio nichelato

CODICE	DESCRIZIONE	UM	Q.TÀ
• **080284**	MOSCHETTONE GIREVOLE EXTRA PES.NICHE.7/8	PZ	5

MOSCHETTONI



Moschettone girevole MAURER per redini in lega nichelata

CODICE	DESCRIZIONE	UM	Q.TÀ
• **080279**	MOSCHETTONE GIREVOLE IN LEGA NICHELATA 1/2"	PZ	20
• **080280**	MOSCHETTONE GIREVOLE IN LEGA NICHELATA 5/8"	PZ	20
• **080281**	MOSCHETTONE GIREVOLE IN LEGA NICHELATA 3/4"	PZ	20
• **080282**	MOSCHETTONE GIREVOLE IN LEGA NICHELATA 7/8"	PZ	20
• **080283**	MOSCHETTONE GIREVOLE IN LEGA NICHELATA 1"	PZ	20

MOSCHETTONI



MAURER

Moschettone girevole MAURER in lega nichelata, con anello portachiavi

CODICE	DESCRIZIONE	UM	Q.TÀ
• **080278**	MOSCHETTONE FER.NICHEL.1/2" C/ANELLO PORTACH.	PZ	20

MOSCHETTONI



MAURER

Moschettone girevole MAURER per redini, in ottone lucido

CODICE	DESCRIZIONE	UM	Q.TÀ
• **080287**	MOSCHETTONE GIREVOLE OTTONE LUCIDO 3/4	PZ	20

MOSCHETTONI



MAURER

Moschettone MAURER in alluminio con colori assortiti

CODICE	DESCRIZIONE	UM	Q.TÀ
053287	BLISTER PZ.2 MOSCHETTONI ALLUMINIO MM.50	CF	12

ANELLI DOPPI



MAURER

Anello doppio girevole MAURER in lega nichelata

CODICE	DESCRIZIONE	UM	Q.TÀ
• **080291**	ANELLO DOPPIO GIREVOLE NICHELATO 3/4"	PZ	20
• **080290**	ANELLO DOPPIO GIREVOLE NICHELATO 5/8	PZ	30

ANELLI IN OTTONE



Anello a pressione in ottone nichelato tipo leggero

CODICE	DESCRIZIONE	UM	Q.TÀ
201853	ANELLO A PRESSIONE LEGGERO OT.NICH. 205 NR.1	PZ	200
201854	ANELLO A PRESSIONE LEGGERO OT.NICH. 205 NR.2	PZ	200

ANELLI IN OTTONE



Anello a pressione in ottone nichelato tipo pesante

CODICE	DESCRIZIONE	UM	Q.TÀ
201855	ANELLO A PRESSIONE PESANTE OT.NICH.209 NR.1	PZ	200
201856	ANELLO A PRESSIONE PESANTE OT.NICH.209 NR.2	PZ	200

ANELLI PER CHIAVI



MAURER

Anello portachiavi pesante MAURER - in acciaio nichelato

CODICE	DESCRIZIONE	UM	Q.TÀ
051771	ANELLO P/CHIAVI PESANTE"MAURER"NICHEL.MM. 16	PZ	200
051775	ANELLO P/CHIAVI PESANTE"MAURER"NICHEL.MM. 20	PZ	200
051776	ANELLO P/CHIAVI PESANTE"MAURER"NICHEL.MM. 25	PZ	200
051778	ANELLO P/CHIAVI PESANTE"MAURER"NICHEL.MM. 30	PZ	100
051779	ANELLO P/CHIAVI PESANTE"MAURER"NICHEL.MM. 35	PZ	100

ANELLI PER CHIAVI



Anello per chiavi in acciaio nichelato

CODICE	DESCRIZIONE	UM	Q.TÀ
200257	ANELLO PER CHIAVI NICHEL.MM. 25 IMBALLO	PZ	⌂1

ANELLI PER CHIAVI



Anello a spirale in ottone nichelato per chiavi

CODICE	DESCRIZIONE	UM	Q.TÀ
200258	ANELLO A SPIRALE OTTONE NICH. 204 MM. 14	PZ	200

ANELLI PER CHIAVI



MAURER

Anelli portachiavi leggeri MAURER

CODICE	DESCRIZIONE	UM	Q.TÀ
053284	BLISTER PZ.8 ANELLI PORTACHIAVI LEGGERI MM.20	CF	12
053285	BLISTER PZ.6 ANELLI PORTACHIAVI LEGGERI MM.30	CF	12

CAPPUCCI COPRICHIAVI



MAURER

Cappuccio coprichiave pieno MAURER - in plastica - dimensione: 2,5x2,1 cm - colori assortiti

CODICE	DESCRIZIONE	UM	Q.TÀ
051792	CAPPUCCIO COPRICHIAVE"MAURER"PIENO IN PLAST.	PZ	300

CARTELLINI SEGNANOME



MAURER

Targhetta in plastica segnanome MAURER con girevole e anello in metallo per chiavi - dimensione: 53x22 mm - colori assortiti

CODICE	DESCRIZIONE	UM	Q.TÀ
051780	TARGHETTA SEGNANOME"MAURER"C/GIREV. E ANELLO	PZ	200

CARTELLINI SEGNANOME



MAURER

Targhetta segnanome MAURER tipo GRANDE a scatto - in plastica, con girevole e anello in acciaio per chiavi - dimensione: 5,6x2,2 cm - colori assortiti

CODICE	DESCRIZIONE	UM	Q.TÀ
051781	TARGHET.SEGNANOME "GRANDE" A SCATTO C/GIREV.	PZ	200

CARTELLINI SEGNANOME



MAURER

Targhetta segnanome MAURER tipo GIGANTE a scatto - in plastica, con girevole e anello in metallo per chiavi - dimensione: 65x30 mm - colori assortiti

CODICE	DESCRIZIONE	UM	Q.TÀ
051790	TARGHET.SEGNANOME "GIGANTE" A SCATTO C/GIREV.	PZ	150

CASSETTE PORTACHIAVI



MAURER

Cassetta portachiavi MAURER in acciaio verniciato - chiusura a chiave

CODICE	DESCRIZIONE	UM	Q.TÀ
• **093576**	CASS.MET.PORTACHIAVI MAURER 20 POS.CM.20X16X8	PZ	10
• **093577**	CASS.MET.PORTACHIAVI MAURER 48 POS.CM.30X24X8	PZ	10

BACHECHE



MAURER

Cassetta bacheca portachiavi MAURER - in alluminio anodizzato silver, porta in plexiglas, interno acciaio-abs

CODICE	DESCRIZIONE	UM	Q.TÀ
• **095738**	BACHECA X CHIAVI ALL.24 POS.CM.37X29X4 MAURER	PZ	1

BACHECHE



Bacheca portachiavi con telaio in alluminio anodizzato bronzo - con chiusura a chiave

CODICE	DESCRIZIONE	UM	Q.TÀ
200268	BACHECA ALLUMIN.BRONZ. X CHIAVI BC/24 30X40X5	PZ	1
200269	BACHECA ALLUMIN.BRONZ. X CHIAVI BC/48 55X40X5	PZ	1
200270	BACHECA ALLUMIN.BRONZ. X CHIAVI BC/96 55X73X5	PZ	1

BACHECHE



MAURER

Bacheca magnetica per avvisi MAURER - in alluminio anodizzato colore silver, porta in plexiglas - interno in acciaio-abs

CODICE	DESCRIZIONE	UM	Q.TÀ
• **095736**	BACHECA AVVISI ALLUM.SILVER CM.45X60X4 MAURER	PZ	1

LUCCHETTI



Yale

Lucchetto di sicurezza rettangolare in ottone YALE ad arco normale

CODICE	DESCRIZIONE	UM	Q.TÀ
204916	LUCCHETTO YALE OTTONE STANDARD RETT. MM.20	PZ	6
204917	LUCCHETTO YALE OTTONE STANDARD RETT. MM.25	PZ	6
204918	LUCCHETTO YALE OTTONE STANDARD RETT. MM.30	PZ	6
204919	LUCCHETTO YALE OTTONE STANDARD RETT. MM.40	PZ	6
204920	LUCCHETTO YALE OTTONE STANDARD RETT. MM.50	PZ	6
204921	LUCCHETTO YALE OTTONE STANDARD RETT. MM.60	PZ	6
204922	LUCCHETTO YALE OTTONE STANDARD RETT. MM.70	PZ	6

LUCCHETTI



Yale

Lucchetto di sicurezza rettangolare in ottone YALE a cifratura unica codificata A. Franzini - arco normale in acciaio cementato

CODICE	DESCRIZIONE	UM	Q.TÀ
204931	LUCCHETTO RETT.OTT.STAND.MM.25KA COD.FRANZINI	PZ	6
204932	LUCCHETTO RETT.OTT.STAND.MM.30KA COD.FRANZINI	PZ	6
204933	LUCCHETTO RETT.OTT.STAND.MM.40KA COD.FRANZINI	PZ	6
204934	LUCCHETTO RETT.OTT.STAND.MM.50KA COD.FRANZINI	PZ	6
204935	LUCCHETTO RETT.OTT.STAND.MM.60KA COD.FRANZINI	PZ	6

LUCCHETTI



MAURER

Lucchetto di sicurezza rettangolare in ottone MAURER tipo standard ad arco normale - con 3 chiavi

CODICE	DESCRIZIONE	UM	Q.TÀ
• **087183**	LUCCHETTO OTT.RETT.STANDARD SKIN MAURER MM.20	PZ	12
• **087184**	LUCCHETTO OTT.RETT.STANDARD SKIN MAURER MM.25	PZ	12
• **087185**	LUCCHETTO OTT.RETT.STANDARD SKIN MAURER MM.30	PZ	12
• **087186**	LUCCHETTO OTT.RETT.STANDARD SKIN MAURER MM.40	PZ	12
• **087187**	LUCCHETTO OTT.RETT.STANDARD SKIN MAURER MM.50	PZ	12
• **087188**	LUCCHETTO OTT.RETT.STANDARD SKIN MAURER MM.60	PZ	12

LUCCHETTI



MAURER

Lucchetto di sicurezza rettangolare in ottone MAURER tipo pesante ad arco normale - con 2 chiavi

CODICE	DESCRIZIONE	UM	Q.TÀ
• **084460**	LUCCHETTO OTTONE RETTANG.PESANTE MAURER MM.20	PZ	12
• **084461**	LUCCHETTO OTTONE RETTANG.PESANTE MAURER MM.25	PZ	12
• **084462**	LUCCHETTO OTTONE RETTANG.PESANTE MAURER MM.30	PZ	12
• **084463**	LUCCHETTO OTTONE RETTANG.PESANTE MAURER MM.40	PZ	12
• **084464**	LUCCHETTO OTTONE RETTANG.PESANTE MAURER MM.50	PZ	6
• **084465**	LUCCHETTO OTTONE RETTANG.PESANTE MAURER MM.60	PZ	6

LUCCHETTI



MAURER

Lucchetto di sicurezza rettangolare MAURER in ottone - tipo pesante ad arco normale - con 2 chiavi KA

CODICE	DESCRIZIONE	UM	Q.TÀ
• **098824**	LUCCHET.OTTONE RET.CHIAV.UNIV.MM.30 KA CIFR.A	PZ	12
• **098825**	LUCCHET.OTTONE RET.CHIAV.UNIV.MM.40 KA CIFR.A	PZ	12
• **098826**	LUCCHET.OTTONE RET.CHIAV.UNIV.MM.50 KA CIFR.A	PZ	6

LUCCHETTI



MAURER

Lucchetto di sicurezza rettangolare MAURER in ottone - chiave universale - arco normale - con 2 chiavi in KA cifratura B

CODICE	DESCRIZIONE	UM	Q.TÀ
• **052873**	LUCCHET.OTTONE RET.CHIAV.UNIV.MM.30 KA CIFR.B	PZ	12
• **052874**	LUCCHET.OTTONE RET.CHIAV.UNIV.MM.40 KA CIFR.B	PZ	12
• **052878**	LUCCHET.OTTONE RET.CHIAV.UNIV.MM.50 KA CIFR.B	PZ	6

LUCCHETTI



Yale

Lucchetto di sicurezza rettangolare in ottone YALE ad arco lungo

CODICE	DESCRIZIONE	UM	Q.TÀ
204923	LUCCHETTO YALE OTT.RETT.ARCO LUNGO MM.25	PZ	6
204924	LUCCHETTO YALE OTT.RETT.ARCO LUNGO MM.30	PZ	6
204925	LUCCHETTO YALE OTT.RETT.ARCO LUNGO MM.40	PZ	6
204926	LUCCHETTO YALE OTT.RETT.ARCO LUNGO MM.50	PZ	6

LUCCHETTI



MAURER

Lucchetto di sicurezza rettangolare in ottone MAURER ad arco lungo

CODICE	DESCRIZIONE	UM	Q.TÀ
• **050853**	LUCCHETTO OTT.RETT.ARCO LUNGO MAURER MM 20	PZ	12
• **093933**	LUCCHETTO OTT.RETT.ARCO LUNGO MAURER MM 30	PZ	12
• **093934**	LUCCHETTO OTT.RETT.ARCO LUNGO MAURER MM 40	PZ	6
• **093935**	LUCCHETTO OTT.RETT.ARCO LUNGO MAURER MM 50	PZ	6

LUCCHETTI



MAURER

Lucchetto di sicurezza rettangolare in ottone MAURER ad arco extra-lungo

CODICE	DESCRIZIONE	UM	Q.TÀ
• **094780**	LUCCHETTO OTT.RET.ARCO EXT.LUNGO MAURER MM 30	PZ	12
• **094781**	LUCCHETTO OTT.RET.ARCO EXT.LUNGO MAURER MM 40	PZ	6
• **093936**	LUCCHETTO OTT.RET.ARCO EXT.LUNGO MAURER MM 50	PZ	6

LUCCHETTI



Yale

Lucchetto di sicurezza rettangolare in ottone con combinazione laterale YALE ad arco normale

CODICE	DESCRIZIONE	UM	Q.TÀ
204954	LUCCHETTO YALE VIAGGIO COMBINAZ.MM.28 GRIGIO	PZ	6
204955	LUCCHETTO YALE VIAGGIO COMBINAZ.MM.28 ROSSO	PZ	6
204956	LUCCHETTO YALE VIAGGIO COMBINAZ.MM.28 GIALLO	PZ	6

Cod.	A mm	B mm	C mm	D mm	E mm	F mm
84460	20	3,5	20	13,5	10	10
84461	25	4,3	24	15,5	13	11
84462	30	5	27	18,5	16,5	13
84463	40	6	32	23	22,5	14
84464	50	8	39,5	31	28	16
84465	60	9,5	42,5	36	33,5	18
93933	30	5	27	32	16,5	13
93934	40	6	32	41	22,5	14
93935	50	8	39,5	49	28	16
94870	30	5	27	60	16,5	13
94781	40	6	32	63	22,5	14
94782	50	8	39,5	80	28	16
87183	20	3	16	12	10	7,5
87184	25	3,5	16	15,5	13,5	7,5
87185	30	4	18	17	16	8
87186	40	5	24	22	23	9,5
87187	50	6	29,5	28	30	11
87188	60	7	34	34	36	12
98824	30	5	27	18,5	16,5	13
98825	40	6	32	23	22,5	14
98826	50	8	39,5	31	28	16
97043	30	5	28	18,5	16,5	13
97044	40	6	32	23	22,5	14
97045	50	8	39,5	31	28	16
97046	30	5	28	18,5	16,5	13
97047	40	6	32	23	22,5	14
97048	50	8	39,5	31	28	16
94784	28	5	48	26,5	13	12

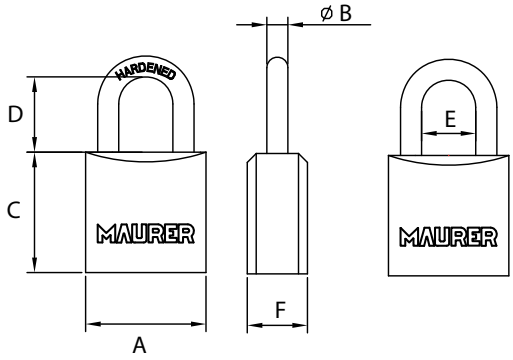

Cod.	A mm	B mm	C mm	D mm	E mm	F mm
94782	50	37	15,5	8	13,5	15
94783	60	44	15,5	10	15	16
86816	70	48	22	12	16	18
86817	90	60	36	12	21	19
95455	60	54	22	10	12	25,5
95456	80	68,5	30	11	15	29
95457	90	75	36	12	19	29,5
99813	84	67	35	12	18	28

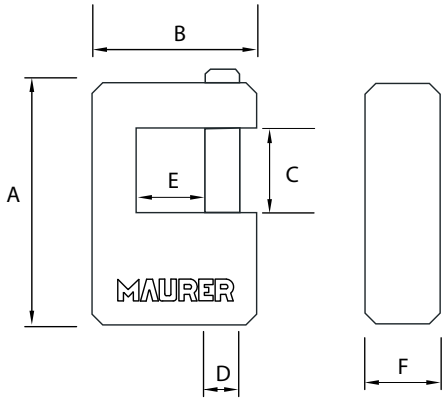

LUCCHETTI



MAURER

Lucchetto di sicurezza da viaggio MAURER - corpo in zinco - arco di acciaio (cavo) - combinazione 3 cifre - consigliati per borse e valigie - dotato di dispositivo Travel Security Administration (TSA = permette al personale di sicurezza aeroportuale di esaminare il contenuto bagaglio senza forzare il lucchetto)

CODICE	DESCRIZIONE	UM	Q.TÀ
• **099813**	LUCCHETTO"TSA"DA VIAGGIO"MAURER"C/CAVO MM.30	PZ	10

LUCCHETTI



MAURER

Lucchetto di sicurezza rettangolare MAURER in ottone con combinazione laterale 3 numeri, ad arco normale

CODICE	DESCRIZIONE	UM	Q.TÀ
• **097699**	LUCCHETTO OTT.RET.COMBINAZ.3 NUM.MAURER MM.21	PZ	10

LUCCHETTI



MAURER

Lucchetto di sicurezza rettangolare MAURER in ottone con combinazione laterale 4 numeri, ad arco normale

CODICE	DESCRIZIONE	UM	Q.TÀ
• **094784**	LUCCHETTO OTT.RET.COMBINAZ.4 NUM.MAURER MM.28	PZ	10
• **097700**	LUCCHETTO OTT.RET.COMBINAZ.4 NUM.MAURER MM.38	PZ	10

LUCCHETTI



Yale

Lucchetto di sicurezza rettangolare in acciaio inox YALE ad arco normale

CODICE	DESCRIZIONE	UM	Q.TÀ
204936	LUCCHETTO YALE INOX STANDARD BLISTER MM.30	PZ	12
204937	LUCCHETTO YALE INOX STANDARD BLISTER MM.40	PZ	6
204938	LUCCHETTO YALE INOX STANDARD BLISTER MM.50	PZ	6

LUCCHETTI



MAURER

Lucchetto di sicurezza MAURER tipo MARE rettangolare in acciaio inox ad arco normale

CODICE	DESCRIZIONE	UM	Q.TÀ
• **097043**	LUCCHETTO MARE "MAURER" ACCIAIO INOX MM.30	PZ	10
• **097044**	LUCCHETTO MARE "MAURER" ACCIAIO INOX MM.40	PZ	10
• **097045**	LUCCHETTO MARE "MAURER" ACCIAIO INOX MM.50	PZ	10

LUCCHETTI



Yale

Lucchetto di sicurezza rettangolare in acciaio inox YALE ad arco lungo

CODICE	DESCRIZIONE	UM	Q.TÀ
204939	LUCCHETTO YALE INOX ARCO LUNGO BLISTER MM.30	PZ	12
204940	LUCCHETTO YALE INOX ARCO LUNGO BLISTER MM.40	PZ	6
204941	LUCCHETTO YALE INOX ARCO LUNGO BLISTER MM.50	PZ	6

LUCCHETTI



MAURER

Lucchetto di sicurezza MAURER tipo MARE rettangolare in acciaio inox ad arco lungo

CODICE	DESCRIZIONE	UM	Q.TÀ
• **097046**	LUCCHETTO MARE "MAURER" INOX ARCO LUNGO MM.30	PZ	10
• **097047**	LUCCHETTO MARE "MAURER" INOX ARCO LUNGO MM.40	PZ	10
• **097048**	LUCCHETTO MARE "MAURER" INOX ARCO LUNGO MM.50	PZ	10

LUCCHETTI



MAURER

Lucchetto rettangolare in ottone per serrande MAURER

CODICE	DESCRIZIONE	UM	Q.TÀ
• **094782**	LUCCHETTO RETTANG.X SERRANDA "MAURER" MM. 50	PZ	6
• **094783**	LUCCHETTO RETTANG.X SERRANDA "MAURER" MM. 60	PZ	6
• **086816**	LUCCHETTO RETTANG.X SERRANDA "MAURER" MM. 70	PZ	6
• **086817**	LUCCHETTO RETTANG.X SERRANDA "MAURER" MM. 90	PZ	6

LUCCHETTI



Yale

Lucchetto rettangolare in ottone per serrande a baionetta YALE - gancio in acciaio temprato - con due catenacci di bloccaggio pistone - molle in acciaio inox

CODICE	DESCRIZIONE	UM	Q.TÀ
206272	LUCCHETTO OTTONE RETT.BAIONETTA "YALE" MM.50	PZ	6
206273	LUCCHETTO OTTONE RETT.BAIONETTA "YALE" MM.60	PZ	6
206274	LUCCHETTO OTTONE RETT.BAIONETTA "YALE" MM.70	PZ	6
206275	LUCCHETTO OTTONE RETT.BAIONETTA "YALE" MM.90	PZ	6

LUCCHETTI



Yale

Lucchetto rettangolare in ottone YALE tipo corazzato, per serrande - gancio in acciaio temprato - con 2 catenacci di bloccaggio pistone - molle in acciaio inox

CODICE	DESCRIZIONE	UM	Q.TÀ
205253	LUCCHETTO YALE OTT.RETTANG.CORAZZATO MM.60	PZ	6
205254	LUCCHETTO YALE OTT.RETTANG.CORAZZATO MM.80	PZ	6
205255	LUCCHETTO YALE OTT.RETTANG.CORAZZATO MM.90	PZ	6

LUCCHETTI



MAURER

Lucchetto MAURER rettangolare in ottone tipo corazzato, per serrande - gancio in acciaio temprato - con 2 catenacci di bloccaggio pistone - molle in acciaio inox

CODICE	DESCRIZIONE	UM	Q.TÀ
• **095454**	LUCCHETTO MAURER OTT.RETTANG.CORAZZATO MM.60	PZ	6
• **095455**	LUCCHETTO MAURER OTT.RETTANG.CORAZZATO MM.80	PZ	6
• **095456**	LUCCHETTO MAURER OTT.RETTANG.CORAZZATO MM.90	PZ	6

LUCCHETTI



Yale

Lucchetto monoblocco alta sicurezza YALE - corpo in ottone cromo satinato - arco in acciaio

CODICE	DESCRIZIONE	UM	Q.TÀ
204952	LUCCHETTO YALE MONOBLOCCO ALTA SICUREZ.MM.60	PZ	6
204953	LUCCHETTO YALE MONOBLOCCO ALTA SICUREZ.MM.70	PZ	6

LUCCHETTI



MAURER

Lucchetto MAURER monoblocco alta sicurezza - corpo in ottone cromo satinato - arco in acciaio

CODICE	DESCRIZIONE	UM	Q.TÀ
• **095457**	LUCCHETTO MONOBLOCCO"MAURER"ALTA SICUR.MM.84	PZ	6

LUCCHETTI - IN ESPOSITORE



MAURER

Espositore MAURER con 142 lucchetti assortiti - dimensioni: altezza 44 cm - larghezza 33 cm - profondità 18 cm

CODICE	DESCRIZIONE	UM	Q.TÀ
• **052894**	ESPOSITORE "MAURER" C/142 LUCCHETTI ASSORTITI	CF	1

LUCCHETTI - ACCESSORI



CORBIN ASSA ABLOY

Cravatta per chiusura cancelli in acciaio zincato per utilizzo con lucchetti corazzati

CODICE	DESCRIZIONE	UM	Q.TÀ
200312	CRAVATTA ACC.ZINC. PER CHIUSURA CANC. MM 127	PZ	3
200313	CRAVATTA ACC.ZINC. PER CHIUSURA CANC. MM 167	PZ	3

LUCCHETTI PER CICLI



MAURER

Lucchetto a combinazione MAURER per cicli - cavo in acciaio rivestito 55 cm

CODICE	DESCRIZIONE	UM	Q.TÀ
• **080231**	LUCCHETTO A CAVO CHIUSURA C/COMBINAZ.8XCM55	PZ	20

LUCCHETTI PER CICLI



MAURER

Lucchetto con cavo in acciaio MAURER - con chiave, combinazione e luce - 80 cm

CODICE	DESCRIZIONE	UM	Q.TÀ
• **093634**	LUCCHET.A CAVO CHIUS.C/COMB.E LUCE D.12 CM.80	PZ	10

LUCCHETTI PER CICLI



MAURER

Lucchetto con cavo MAURER per cicli - chiusura a scatto - cavo in acciaio rivestito 60 cm - con 2 chiavi stampate

CODICE	DESCRIZIONE	UM	Q.TÀ
• **080232**	LUCCHETTO A CAVO CHIUSURA AUTOMATICA 8XCM60	PZ	20

LUCCHETTI PER CICLI



MAURER

Lucchetto con cavo MAURER per cicli - testa grande - chiusura a scatto - cavo a spirale in acciaio rivestito 80 cm - con 2 chiavi fresate

CODICE	DESCRIZIONE	UM	Q.TÀ
• **084080**	LUCCHETTO A FUNE CHIUSURA AUTOMATICA 12XCM80	PZ	20

LUCCHETTI PER CICLI



MAURER

Lucchetto con cavo MAURER per cicli - chiusura a scatto - cavo a spirale in acciaio rivestito 150 cm - con 2 chiavi stampate

CODICE	DESCRIZIONE	UM	Q.TÀ
• **084081**	LUCCHETTO CAVO SPIRALE CHIUSURA AUTO 8XCM150	PZ	30

LUCCHETTI PER CICLI



MAURER

Lucchetto con cavo MAURER per cicli - testa grande - chiusura a scatto - cavo a spirale in acciaio 150 cm - con 2 chiavi fresate

CODICE	DESCRIZIONE	UM	Q.TÀ
• **084083**	LUCCHETTO CAVO SPIRALE CHIUSURA AUT.12XCM150	PZ	20

LUCCHETTI PER CICLI



MAURER

Lucchetto con cavo MAURER per cicli - chiusura automatica - cavo a spirale 100 cm - con due chiavi

CODICE	DESCRIZIONE	UM	Q.TÀ
• **093629**	LUCCHETTO CAVO SPIRALE CHIUS.AUTO.D.6 CM.100	PZ	30

LUCCHETTI PER CICLI



MAURER

Lucchetto con fune MAURER per cicli - chiusura a scatto - fune acciaio 80 cm - con due chiavi

CODICE	DESCRIZIONE	UM	Q.TÀ
• **093625**	LUCCHETTO A FUNE TESTA COLORATA D.12 CM.80	PZ	20

LUCCHETTI PER CICLI



MAURER

Lucchetto a fune MAURER per cicli - fune in acciaio 80 cm - chiusura a scatto - con due chiavi

CODICE	DESCRIZIONE	UM	Q.TÀ
• **093626**	LUCCHETTO A FUNE CHIUS. AUTOMATICA D.15 CM.80	PZ	12
• **093628**	LUCCHETTO A FUNE CHIUS. AUTOMATICA D.18 CM.80	PZ	12

LUCCHETTI PER CICLI



MAURER

Lucchetto blindato MAURER con cavo diametro 25 mm, lunghezza 120 cm - con 2 chiavi tubolari a pompa

CODICE	DESCRIZIONE	UM	Q.TÀ
• **084205**	LUCCHETTO CAVO BLINDATO CHIUSUR.AUT.25XCM120	PZ	10

LUCCHETTI PER CICLI



MAURER

Lucchetto blindato a cilindretti MAURER - chiusura automatica - cavo diametro 18mm, lunghezza 100 cm - con due chiavi

CODICE	DESCRIZIONE	UM	Q.TÀ
• **093631**	LUCCHETTO BLIND.CHIUS.AUTOM. CAVO D.18 CM.100	PZ	12

CATENE DI SICUREZZA



MAURER

Catena di sicurezza MAURER tipo THOR - a maglia quadra sez.D - in acciaio legato zincocromato - con guaina tessile antigraffio

CODICE	DESCRIZIONE	UM	Q.TÀ
087648	CATENA ANTIFUR.GUAINA"MAURER"315 8X100	PZ	10
087649	CATENA ANTIFUR.GUAINA"MAURER"315 8X120	PZ	8
087650	CATENA ANTIFUR.GUAINA"MAURER"315 8X150	PZ	6
087651	CATENA ANTIFUR.GUAINA"MAURER"315 10X120	PZ	5

LUCCHETTI PER CICLI



MAURER

Lucchetto a catena MAURER per cicli - con 2 chiavi stampate - catena 80 cm con guaina di rivestimento in PVC

CODICE	DESCRIZIONE	UM	Q.TÀ
• **080233**	CATENA CHIUSURA AUTOMAT.RIVEST.PVC 3,5XCM80	PZ	30

LUCCHETTI PER FRENI A DISCO



MAURER

Lucchetto MAURER per freni a disco - per moto e scooter - con chiusura automatica

CODICE	DESCRIZIONE	UM	Q.TÀ
• **093632**	LUCCHET.MAURER BLOCCA DISCO CHIUS.AUTOM.D.5,5	PZ	12
• **093633**	LUCCHET.MAURER BLOCCA DISCO CHIUS.AUTOM. D.10	PZ	12

LUCCHETTI PER CICLI



MAURER

Catena di sicurezza MAURER con lucchetto - sezione maglia quadrata - rivestita in tessuto - sez.6x6 mm, lunghezza 90 cm

CODICE	DESCRIZIONE	UM	Q.TÀ
• **093630**	CATENA ANTIFUR.QUADRA RIVES.C/LUCCH.D.6 CM.90	PZ	12

LUCCHETTI - RICAMBI



Sbozzi chiave per lucchetti

CODICE	DESCRIZIONE	UM	Q.TÀ
052167	SBOZZI CHIAVE DX P/LUCCHET 84080-93625-84083	PZ	1
052168	SBOZZI CHIAVE DX P/LUCCHET 93631-93634	PZ	1
052169	SBOZZI CHIA DX P/LUCC 80232-93629-84081-80233	PZ	1
052170	SBOZZI CHIAVI DX P/LUCC. 93626-93628-93630	PZ	1
052171	SBOZZI CHIAVE X LUCCHETTI 84205-93632-93633	PZ	1
053590	SBOZZI CHIAVI SX.P/COD.84080-93625-84083	PZ	1
053592	SBOZZI CHIAVI SX. P/COD. 93631-93634	PZ	1
053594	SBOZZI CHIAVI SX P/CO.80232-93629-84081-80233	PZ	1
053616	SBOZZI CHIAVI SX P/LUCC. 93626-93628-93630	PZ	1

CATENE DI SICUREZZA



MAURER

Catena di sicurezza MAURER - a maglia tonda - in acciaio cementato zincocromato - con guaina antigraffio

CODICE	DESCRIZIONE	UM	Q.TÀ
051410	CATENA ANTIFUR.GUAINA"MAURER"314 6 X 60	PZ	20
051411	CATENA ANTIFUR.GUAINA"MAURER"314 6 X100	PZ	15
051412	CATENA ANTIFUR.GUAINA"MAURER"314 7,5X 60	PZ	20
051413	CATENA ANTIFUR.GUAINA"MAURER"314 7,5X 80	PZ	15
051414	CATENA ANTIFUR.GUAINA"MAURER"314 7,5X120	PZ	10

DEFENDER PER PORTE FURGONI



Defender mod. UFO Classic per i portelloni di furgoni e van - calotta in zama e piastre in acciaio inossidabile finitura nichel perla - cilindro con doppia uscita chiave/rotazione 90° - simboli di apertura/chiusura stampati - dimensioni: diam. 81 x h 40,5 mm

CODICE	DESCRIZIONE	UM	Q.TÀ
206453	KIT "UFO" 2PZ KA SERRAT.SICUREZZA C/3 CHIAVI	PZ	1

CASSETTE PORTAVALORI



MAURER

Cassetta portavalori MAURER in lamiera pesante verniciata a forno - serratura a cilindro con scatto e mandata

CODICE	DESCRIZIONE	UM	Q.TÀ
• **093572**	CASSETTA PORTAVALORI 200X160X90 "MAURER"	PZ	10
• **093573**	CASSETTA PORTAVALORI 250X180X90 "MAURER"	PZ	10
• **093574**	CASSETTA PORTAVALORI 300X240X90 "MAURER"	PZ	10

CASSEFORTI A MURO



MAURER

Cassaforte a muro MAURER con chiave a doppia mappa - spessore porta 8 mm

CODICE	DESCRIZIONE	UM	Q.TÀ
083714	CASSAF.MURO 800A/MAURER CHIAV H180 L260 P150	PZ	1
083715	CASSAF.MURO 801A/MAURER CHIAV H210 L310 P150	PZ	1
083716	CASSAF.MURO 801PA/MAURER CHIAV H210 L310 P195	PZ	1
083717	CASSAF.MURO 802A/MAURER CHIAV H230 L360 P195	PZ	1
083718	CASSAF.MURO 803A/MAURER CHIAV H250 L400 P195	PZ	1
083719	CASSAF.MURO 804A/MAURER CHIAV H280 L420 P195	PZ	1

CASSEFORTI A MURO



Cassaforte a muro STARK con chiave a doppia mappa - spessore porta 8 mm

CODICE	DESCRIZIONE	UM	Q.TÀ
205602	CASSAFORTE MURO STARK C/CHIAVE H320 L490 P195	PZ	1

CASSEFORTI A MURO



MAURER

Cassaforte a muro MAURER - chiusura a combinazione elettromagnetica con alimentazione esterna d'emergenza - spessore porta 8 mm - catenacci in acciaio nichelato girevoli antitaglio - con tappetino vellutato antigraffio

CODICE	DESCRIZIONE	UM	Q.TÀ
095352	CASSAF.MURO ELETTR.851A/MAURER H210L310P150	PZ	1
091753	CASSAF.MURO ELETTR.851P/MAURER H210 L310 P195	PZ	1
095353	CASSAF.MURO ELETTR.852A/MAURER H230L360P195	PZ	1

CASSEFORTI A MURO - RICAMBI



Alimentatore d'emergenza tipo femmina con cavetti e jack per casseforti elettroniche

CODICE	DESCRIZIONE	UM	Q.TÀ
200328	ALIMENTATORE EMERGENZA FEMMINA CASS.ELETT.	PZ	1

CASSEFORTI A MURO - RICAMBI



Alimentatore d'emergenza tipo maschio con cavetti e jack per casseforti elettroniche

CODICE	DESCRIZIONE	UM	Q.TÀ
206358	ALIMENTATORE EMERGENZA MASCHIO CASS.ELETT.	PZ	1

CASSEFORTI A MOBILE



MAURER

Cassaforte MAURER mod. BRICK - chiave a doppia mappa - applicazione a parete, interno di mobili, ecc

CODICE	DESCRIZIONE	UM	Q.TÀ
084573	CASSAF.BRICK 640/MAURER CHIAVE H130 L220 P110	PZ	1

CASSEFORTI A MOBILE



MAURER

Cassaforte a mobiletto MAURER - chiusura elettromagnetica - spessore porta 4 mm - chiave di sblocco meccanica

CODICE	DESCRIZIONE	UM	Q.TÀ
• **093567**	CASSAFORTE MAURER A MOB./ELETT.H200 L310 P200	PZ	1
• **093568**	CASSAFORTE MAURER A MOB./ELETT.H250 L350 P250	PZ	1

ARMADI PORTAFUCILI



MAURER

Armadio portafucili MAURER - chiusura con chiave a doppia mappa - sostegni per canna e fucile - completo di tesoretto

CODICE	DESCRIZIONE	UM	Q.TÀ
095327	ARMADIO PORTAF.5 POSTI H1480 L300 P200 C/TES.	PZ	1
095328	ARMADIO PORTAF.8 POSTI H1485 L360 P315 C/TES.	PZ	1

CASSETTE POSTALI



Cassetta postale serie EFFE mod. FT - in acciaio INOX 470 LI - con tetto apribile - adatta per esterni - 220x325x110 mm

CODICE	DESCRIZIONE	UM	Q.TÀ
204734	CASSETTA POSTALE INOX 470 LI FT C/TETTO	PZ	8

CASSETTE POSTALI



MAURER

Cassetta postale MAURER mod. DEAR - in acciaio INOX - con tetto apribile - adatta per esterni - LxHxP 220x320x75 mm

CODICE	DESCRIZIONE	UM	Q.TÀ
082332	CASSETTA POSTA INOX "MAURER" MM.220X320X75	PZ	1

CASSETTE POSTALI



MAURER

Cassetta postale per riviste MAURER mod. DELIVERY in acciaio INOX - con tetto bombato apribile - adatta per esterni - LxHxP 250x390x100 mm

CODICE	DESCRIZIONE	UM	Q.TÀ
• **091557**	CASSETTA POSTA INOX BOMB"MAURER"MM250X390X100	PZ	1

CASSETTE POSTALI



Cassetta postale per riviste mod. DUBLO - in acciaio INOX 470 LI - con tetto apribile - adatta per esterni - 260x375x120 mm

CODICE	DESCRIZIONE	UM	Q.TÀ
204733	CASSETTA POSTALE INOX 470 LI DUBLO C/TETTO	PZ	6

CASSETTE POSTALI



MAURER

Cassetta postale MAURER mod. NOTES - in acciaio verniciato - adatta per esterni - dimensione: LxHxP 290x200x70 mm

CODICE	DESCRIZIONE	UM	Q.TÀ
• **093953**	CASSETTA P/LET.ACC.VER.BRONZ.290X200X70 NOTES	PZ	1
• **093954**	CASSETTA P/LET.ACC.VER.ANTRA.290X200X70 NOTES	PZ	1

CASSETTE POSTALI



MAURER

Cassetta postale MAURER mod. ENVOY - in acciaio verniciato grigio - con tetto apribile - adatta per esterni

CODICE	DESCRIZIONE	UM	Q.TÀ
• **051225**	CASSETTA POSTA VERN.GRIGIA C/TETTO 25X5X17	PZ	1
• **051226**	CASSETTA POSTA VERN.GRIGIA C/TETTO 30X6X20	PZ	1

CASSETTE POSTALI



Cassetta postale in acciaio verniciato verde - con tetto apribile - adatta per esterni - per cancellate o pareti

CODICE	DESCRIZIONE	UM	Q.TÀ
200354	CASSETTA POSTA VERN.VERDE C/TETTO 25X5X17	PZ	6
200355	CASSETTA POSTA VERN.VERDE C/TETTO 30X6X20	PZ	6

CASSETTE POSTALI



MAURER

Cassetta postale MAURER mod. DOMUS - in acciaio verniciato - con tetto apribile - LxHxP 260x310x90 mm

CODICE	DESCRIZIONE	UM	Q.TÀ
• **091556**	CASSETTA POSTA ANTRACITE MM260X310X90"DOMUS"	PZ	1

CASSETTE POSTALI



MAURER

Cassetta postale MAURER mod. STAMP - in acciaio verniciato, con tetto apribile - LxHxP 210x300x68 mm - adatta per esterni

CODICE	DESCRIZIONE	UM	Q.TÀ
• **091558**	CASSETTA POSTA NERA C/TETTO MM.210X300X68	PZ	1
• **093938**	CASSETTA POSTA BIANCA C/TETTO MM.210X300X68	PZ	1
• **093939**	CASSETTA POSTA GRIGIA C/TETTO MM.210X300X68	PZ	1
• **093940**	CASSETTA POSTA VERDE C/TETTO MM.210X300X68	PZ	1

CASSETTE POSTALI



MAURER

Cassetta postale MAURER mod. SIGNAL - in acciaio verniciato - con tetto apribile - LxHxP 210x325x85 mm - adatta per esterni

CODICE	DESCRIZIONE	UM	Q.TÀ
• **093944**	CASSETTA POSTA ROSSA MM.210X325X85 SIGNAL	PZ	1
• **093941**	CASSETTA POSTA ANTRAC.MM.210X325X85 SIGNAL	PZ	1

CASSETTE POSTALI



Cassetta postale per riviste mod. UNO MAXI in acciaio verniciato - con tetto apribile, adatta per esterni - 39,5x26,3x7 cm

CODICE	DESCRIZIONE	UM	Q.TÀ
203974	CASSETTA POSTA ACC.VERN.GHISA"UNOMAXI"40X26X7	PZ	1

CASSETTE POSTALI



MAURER

Cassetta postale MAURER mod. PONY - in alluminio pressofuso verniciato antracite - con tetto apribile - LxHxP 260x380x110 mm - adatta per esterni

CODICE	DESCRIZIONE	UM	Q.TÀ
• **091560**	CASSETTA POSTA FUSA ANTRACITE MM.260X380X110	PZ	1

CASSETTE POSTALI



MAURER

Cassetta postale MAURER mod. ROYAL - in alluminio verniciato - adatta per esterni - LxHxP 260x410x90 mm

CODICE	DESCRIZIONE	UM	Q.TÀ
• **051401**	CASSET.POSTA FRONT.ALLUM"RS"ANTRACITE XEST.EC	PZ	1
• **051021**	CASSET.POSTA FRON.ALL.GRIGIO ANTICHIZ.XEST.EC	PZ	1
• **051402**	CASSET.POSTA FRONT.ALLUM"RS"ROSSA X ESTER.EC	PZ	1
• **055031**	CASSET.POSTA FRONT.ALLUM"RS"VERDE X ESTER.EC	PZ	1
• **091563**	CASSET.POSTA FRONT.ALLUM"RS"BIANCA X ESTER.EC	PZ	1

CASSETTE POSTALI



MAURER

Cassetta postale MAURER mod. ROYAL BIG SIZE - in alluminio verniciato - adatta per esterni - LxHxP 290x470x95 mm

CODICE	DESCRIZIONE	UM	Q.TÀ
• **051024**	CASSET.POSTA FRON.ROYAL BIG GRIGIO ANTICHIZ.	PZ	1

CASSETTE POSTALI



MAURER

Cassetta postale MAURER mod. HANGAR - per esterni - LxHxP 480x220x170 mm

CODICE	DESCRIZIONE	UM	Q.TÀ
• **093948**	CASSETTA P/LETT.ALLU.ARG.480X220X170 HANGAR	PZ	1
• **093949**	CASSET.P/LET.ACC.VER.NERO 480X220X170 HANGAR	PZ	1
• **093950**	CASSET.P/LET.ACC.VER.ROSS 480X220X170 HANGAR	PZ	1
• **093955**	PALO CM.130 ARGENTO X CASSETTA P/LETT.HANGAR	PZ	1

CASSETTE POSTALI - RICAMBI



Serratura di ricambio a cilindro con 2 chiavi per cassette postali ALUBOX serie: CUBO, PRISMA, DUBLO, UNO

CODICE	DESCRIZIONE	UM	Q.TÀ
200369	SERRATURA RICAM.CASSETTE POSTA ALUBOX AB	PZ	1

CASSETTE POSTALI - RICAMBI



MAURER

Cilindro + chiave MAURER per cassette postali NOTES

CODICE	DESCRIZIONE	UM	Q.TÀ
• **061501**	CILINDRO+CHIAVE"MAURER"XCASSET.POSTALI NOTES	PZ	50

CASSETTE POSTALI - RICAMBI



MAURER

Cilindro + chiave per cassette postali MAURER mod.ROYAL

CODICE	DESCRIZIONE	UM	Q.TÀ
• **051028**	CILINDRO+CHIAVE"MAURER"XCASSET.POSTALI ROYAL	PZ	50

CASSETTE POSTALI - RICAMBI



MAURER

Coppia di sbozzi chiave per cassette postali MAURER

CODICE	DESCRIZIONE	UM	Q.TÀ
• **061502**	COPPIA SBOZZI CHIAVE PER CASSETTE "MAURER"	PZ	1

SPORTELLI POSTALI DA INCASSO



Sportello rettangolare in alluminio per ritiro posta - tipo da incasso

CODICE	DESCRIZIONE	UM	Q.TÀ
200382	SPORTELLO POSTA INCASSO "SC1"ANOD.ARGEN.23X33	PZ	1
200383	SPORTELLO POSTA INCASSO "SC1"VERN.GHISA 23X33	PZ	1
200385	SPORTELLO POSTA INCASSO "SC2"VERN.GHISA 26X37	PZ	1

PLACCHE BUCALETTERE



Placca bucalettere in ottone

CODICE	DESCRIZIONE	UM	Q.TÀ
200372	PLACCA BUCALETTERE OTTONE CROM. ART.2501	PZ	12
200373	PLACCA BUCALETTERE OTTONE LUCIDO ART. 2501	PZ	12

PLACCHE BUCALETTERE



Placca bucalettere in ottone verniciato ghisa per riviste

CODICE	DESCRIZIONE	UM	Q.TÀ
204204	PLACCA BUCALETTERE OTT.VER.GHISA X RIV.A6/GHN	PZ	1

RACCOGLITORI DI PUBBLICITÀ



MAURER

Raccoglitore di pubblicità MAURER - in acciaio verniciato

CODICE	DESCRIZIONE	UM	Q.TÀ
• **093956**	CASSETTA P/PUBBLICITA'MET.ANTRAC.340X260X83	PZ	1

RACCOGLITORI DI PUBBLICITÀ



MAURER

Raccoglitore di pubblicità MAURER - in acciaio verniciato - con tetto

CODICE	DESCRIZIONE	UM	Q.TÀ
• **094381**	CASSETTA P/PUBBL.C/TETTO ANTRAC. 380X100X350	PZ	1

CILINDRI SAGOMATI PER SERRATURE



CISA

Cilindro sagomato da infilare CISA in ottone smerigliato - 3 chiavi - senza borchie - mod. OG300

CODICE	DESCRIZIONE	UM	Q.TÀ
200407	CILINDRO SAGOM.OTT.LUC.INFILARE 3P CISA 22/22	PZ	12
206394	CILINDRO SAGOM.OTT.LUC.INFILARE 3P CISA 22/27	PZ	12
200408	CILINDRO SAGOM.OTT.LUC.INFILARE 4P CISA 25/25	PZ	12
200409	CILINDRO SAGOM.OTT.LUC.INFILARE 4P CISA 27/27	PZ	12
200410	CILINDRO SAGOM.OTT.LUC.INFILARE 4P CISA 27/33	PZ	12
200413	CILINDRO SAGOM.OTT.LUC.INFILARE 4P CISA 27/37	PZ	12
203816	CILINDRO SAGOM.OTT.LUC.INFILARE 4P CISA 27/43	PZ	12
205792	CILINDRO SAGOM.OTT.LUC.INFILARE 4P CISA 27/53	PZ	6
200411	CILINDRO SAGOM.OTT.LUC.INFILARE 5P CISA 30/30	PZ	12
200412	CILINDRO SAGOM.OTT.LUC.INFILARE 5P CISA 30/33	PZ	12
205789	CILINDRO SAGOM.OTT.LUC.INFILARE 5P CISA 30/35	PZ	12
200414	CILINDRO SAGOM.OTT.LUC.INFILARE 5P CISA 30/40	PZ	12
206395	CILINDRO SAGOM.OTT.LUC.INFILARE 5P CISA 30/43	PZ	6
200420	CILINDRO SAGOM.OTT.LUC.INFILARE 5P CISA 30/45	PZ	6
200415	CILINDRO SAGOM.OTT.LUC.INFILARE 5P CISA 30/50	PZ	6
206397	CILINDRO SAGOM.OTT.LUC.INFILARE 5P CISA 30/55	PZ	6
205793	CILINDRO SAGOM.OTT.LUC.INFILARE 5P CISA 30/60	PZ	6
206401	CILINDRO SAGOM.OTT.LUC.INFILARE 5P CISA 30/65	PZ	6
206407	CILINDRO SAGOM.OTT.LUC.INFILARE 5P CISA 30/70	PZ	6
200423	CILINDRO SAGOM.OTT.LUC.INFILARE 5P CISA 30/80	PZ	6
206411	CILINDRO SAGOM.OTT.LUC.INFILARE 5P CISA 30/90	PZ	6
205790	CILINDRO SAGOM.OTT.LUC.INFILARE 5P CISA 33/33	PZ	12
204582	CILINDRO SAGOM.OTT.LUC.INFILARE 5P CISA 35/35	PZ	12
205796	CILINDRO SAGOM.OTT.LUC.INFILARE 5P CISA 35/40	PZ	6
200417	CILINDRO SAGOM.OTT.LUC.INFILARE 5P CISA 35/45	PZ	6
206396	CILINDRO SAGOM.OTT.LUC.INFILARE 5P CISA 35/50	PZ	6
206414	CILINDRO SAGOM.OTT.LUC.INFILARE 5P CISA 35/55	PZ	6
206398	CILINDRO SAGOM.OTT.LUC.INFILARE 5P CISA 35/60	PZ	6
206406	CILINDRO SAGOM.OTT.LUC.INFILARE 5P CISA 35/65	PZ	6
206409	CILINDRO SAGOM.OTT.LUC.INFILARE 5P CISA 35/70	PZ	6
205791	CILINDRO SAGOM.OTT.LUC.INFILARE 5P CISA 37/37	PZ	6
200416	CILINDRO SAGOM.OTT.LUC.INFILARE 5P CISA 40/40	PZ	6
200421	CILINDRO SAGOM.OTT.LUC.INFILARE 5P CISA 40/45	PZ	6
200418	CILINDRO SAGOM.OTT.LUC.INFILARE 5P CISA 40/50	PZ	6
206402	CILINDRO SAGOM.OTT.LUC.INFILARE 5P CISA 40/55	PZ	6
205795	CILINDRO SAGOM.OTT.LUC.INFILARE 5P CISA 40/60	PZ	6
206408	CILINDRO SAGOM.OTT.LUC.INFILARE 5P CISA 40/70	PZ	6
206412	CILINDRO SAGOM.OTT.LUC.INFILARE 5P CISA 40/80	PZ	6
206404	CILINDRO SAGOM.OTT.LUC.INFILARE 5P CISA 43/43	PZ	6
205794	CILINDRO SAGOM.OTT.LUC.INFILARE 5P CISA 45/45	PZ	6
206399	CILINDRO SAGOM.OTT.LUC.INFILARE 5P CISA 45/50	PZ	6
206403	CILINDRO SAGOM.OTT.LUC.INFILARE 5P CISA 45/55	PZ	6
206405	CILINDRO SAGOM.OTT.LUC.INFILARE 5P CISA 45/60	PZ	6
200419	CILINDRO SAGOM.OTT.LUC.INFILARE 5P CISA 50/50	PZ	6
206413	CILINDRO SAGOM.OTT.LUC.INFILARE 5P CISA 55/55	PZ	6
200422	CILINDRO SAGOM.OTT.LUC.INFILARE 5P CISA 50/60	PZ	6
206400	CILINDRO SAGOM.OTT.LUC.INFILARE 5P CISA 60/60	PZ	6
206410	CILINDRO SAGOM.OTT.LUC.INFILARE 5P CISA 70/70	PZ	6
205604	MEZZO CILINDRO SAGOM.INFIL.5P NICH.CISA 30/10	PZ	12
200424	MEZZO CILINDRO SAGOM.INFIL.5P NICH.CISA 40/10	PZ	12
206419	MEZZO CILINDRO SAGOM.INFIL.5P NICH.CISA 50/10	PZ	12
206420	MEZZO CILINDRO SAGOM.INFIL.5P NICH.CISA 60/10	PZ	6
200425	MEZZO CILINDRO SAGOM.INFIL.5P NICH.CISA 70/10	PZ	6
206425	CILINDRO SAGOM.OTT.NIK.INFIL.6P ASIX MM.30/70	PZ	6
206423	CILINDRO SAGOM.OTT.NIK.INFIL.6P ASIX MM.35/65	PZ	6
206426	CILINDRO SAGOM.OTT.NIK.INFIL.6P ASIX MM.40/60	PZ	6
206424	CILINDRO SAGOM.OTT.NIK.INFIL.6P ASIX MM.45/45	PZ	12

CILINDRI SAGOMATI PER SERRATURE



CISA

Cilindro a infilare CISA in ottone - cifratura unica ka per profilo ferro

CODICE	DESCRIZIONE	UM	Q.TÀ
204571	MEZZO CIL.OTT.NIK PROF.EU DIN MM 30/10 KA12	PZ	12

CILINDRI SAGOMATI PER SERRATURE



CISA

Cilindro sagomato da infilare CISA Asix - in ottone nichelato - 3 chiavi piatte reversibili - mod. OE300 e OE304

CODICE	DESCRIZIONE	UM	Q.TÀ
203856	CILINDRO SAGOM.OTT.NIK.INFIL.6P ASIX MM.28/28	PZ	12
205785	CILINDRO SAGOM.OTT.NIK.INFIL.6P ASIX MM.28/32	PZ	12
203857	CILINDRO SAGOM.OTT.NIK.INFIL.6P ASIX MM.28/34	PZ	12
205786	CILINDRO SAGOM.OTT.NIK.INFIL.6P ASIX MM.28/36	PZ	12
203860	CILINDRO SAGOM.OTT.NIK.INFIL.6P ASIX MM.28/43	PZ	12
203858	CILINDRO SAGOM.OTT.NIK.INFIL.6P ASIX MM.30/30	PZ	12
203865	CILINDRO SAGOM.OTT.NIK.INFIL.6P ASIX MM.30/35	PZ	12
203866	CILINDRO SAGOM.OTT.NIK.INFIL.6P ASIX MM.30/45	PZ	12
205787	CILINDRO SAGOM.OTT.NIK.INFIL.6P ASIX MM.30/50	PZ	12
203859	CILINDRO SAGOM.OTT.NIK.INFIL.6P ASIX MM.33/33	PZ	6
203862	CILINDRO SAGOM.OTT.NIK.INFIL.6P ASIX MM.35/35	PZ	12
203867	CILINDRO SAGOM.OTT.NIK.INFIL.6P ASIX MM.35/40	PZ	12
205788	CILINDRO SAGOM.OTT.NIK.INFIL.6P ASIX MM.35/45	PZ	12
203861	CILINDRO SAGOM.OTT.NIK.INFIL.6P ASIX MM.40/30	PZ	12
203863	CILINDRO SAGOM.OTT.NIK.INFIL.6P ASIX MM.40/40	PZ	12
203864	CILINDRO SAGOM.OTT.NIK.INFIL.6P ASIX MM.40/50	PZ	12

CILINDRI SAGOMATI PER SERRATURE



CISA

Mezzo cilindro sagomato da infilare CISA Asix - in ottone nichelato - 3 chiavi piatte reversibili - modelli OE300 e OE304

CODICE	DESCRIZIONE	UM	Q.TÀ
203868	MEZZO CIL.SAGO.OTT.NIK.INFIL.6P ASIX MM.30/10	PZ	12
206415	MEZZO CIL.SAGO.OTT.NIK.INFIL.6P ASIX MM.40/10	PZ	12
206416	MEZZO CIL.SAGO.OTT.NIK.INFIL.6P ASIX MM.50/10	PZ	12
206417	MEZZO CIL.SAGO.OTT.NIK.INFIL.6P ASIX MM.60/10	PZ	12
206418	MEZZO CIL.SAGO.OTT.NIK.INFIL.6P ASIX MM.70/10	PZ	12

CILINDRI SAGOMATI PER SERRATURE



CISA

Doppio cilindro predisposto per montaggio pomolo CISA - corpo in ottone smerigliato - cilindretto in ottone - molle in bronzo fosforoso - fornito con 3 chiavi e vite di fissaggio

CODICE	DESCRIZIONE	UM	Q.TÀ
204691	CILIND.EUROPEO C2000 35/30 PREDISP.PER POMOLO	PZ	6
206182	CILIND.EUROPEO C2000 30/40 PREDISP.PER POMOLO	PZ	6

CILINDRI SAGOMATI PER SERRATURE



Cilindro sagomato da infilare ISEO in ottone lucido - 3 chiavi - senza borchie

CODICE	DESCRIZIONE	UM	Q.TÀ
200432	CILINDRO SAGOMATO INFIL.OTT.L.ISEO 8209 35/35	PZ	10

CILINDRI SAGOMATI PER SERRATURE



Mezzo cilindro sagomato da infilare VIRO in ottone decapato - 3 chiavi - senza borchie

CODICE	DESCRIZIONE	UM	Q.TÀ
200444	MEZZO CILINDRO DA INFILARE VIRO 4P. 25/10	PZ	10

CILINDRI SAGOMATI PER SERRATURE



Mezzo cilindro sagomato da infilare PREFER in ottone decapato - 2 chiavi - senza borchie

CODICE	DESCRIZIONE	UM	Q.TÀ
200445	MEZZO CILINDRO PREFER SAG.OTT.MM32,2 INT.22MM	PZ	10

CILINDRI SAGOMATI PER SERRATURE



Cilindro sagomato da infilare ISEO - monoprofilo europeo nichelato - cifratura a 9 perni - chiave reversibile in alpacca - profilo chiave protetto e registrato - protezione antitrapano nel corpo e nel cilindro - perni di cifratura in acciaio inox - camma 8 posizioni, carta di proprietà

CODICE	DESCRIZIONE	UM	Q.TÀ
205075	CILINDRO SAGOMA.SICUREZZA R9 COUNTRY MM.30/10	PZ	5
205076	CILINDRO SAGOMA.SICUREZZA R9 COUNTRY MM.30/30	PZ	5
205077	CILINDRO SAGOMA.SICUREZZA R9 COUNTRY MM.30/40	PZ	5
205078	CILINDRO SAGOMA.SICUREZZA R9 COUNTRY MM.30/50	PZ	5

CILINDRI SAGOMATI PER SERRATURE



Cilindro sagomato da infilare ISEO mod. R6 Plus - a doppio profilo in ottone nichelato opaco - a 6 spine - fornito con 5 chiavi sigillate + 1 chiave cantiere e tessera

CODICE	DESCRIZIONE	UM	Q.TÀ
205488	CILINDRO SAGOM.SICUREZ.R6 PLUS MM.30/30 C/COD	PZ	5
205489	CILINDRO SAGOM.SICUREZ.R6 PLUS MM.30/35 C/COD	PZ	5
205490	CILINDRO SAGOM.SICUREZ.R6 PLUS MM.30/40 C/COD	PZ	5
205491	CILINDRO SAGOM.SICUREZ.R6 PLUS MM.30/50 C/COD	PZ	5

CILINDRI SAGOMATI PER SERRATURE



Cilindro R6 a profilo europeo con codolo diam. 8 x 75 - predisposto per pomolo interno - chiave piatta in ottone nichelato a 6 spine - protezione antitrapano nel corpo cilindro - camma DIN 30° - 5 chiavi - code card - vite di fissaggio

CODICE	DESCRIZIONE	UM	Q.TÀ
206450	CILINDRO SAGOMATO R6 NIK C/COD MM.30/60	PZ	5
206451	CILINDRO SAGOMATO R6 NIK C/COD MM.30/70	PZ	5

CILINDRI SAGOMATI PER SERRATURE



Cilindro sagomato da infilare ISEO - doppio profilo europeo nichelato - predisposto pomolo cifratura a 9 perni - chiave reversibile in alpacca - profilo chiave protetto e registrato - protezione antitrapano nel corpo e nel cilindro - perni di cifratura in acciaio inox - barra antistrappo - codolo d. 8x75 mm. camma DIN 30° posizioni - carta di proprietà

CODICE	DESCRIZIONE	UM	Q.TÀ
205079	CILINDRO POMO.SICU.R9 COUNTRY COD.75 MM.30/30	PZ	5
205080	CILINDRO POMO.SICU.R9 COUNTRY COD.75 MM.30/35	PZ	5
205081	CILINDRO POMO.SICU.R9 COUNTRY COD.75 MM.30/40	PZ	5

PROTEZIONI PER CILINDRI



Protezione per cilindri DEFENDER art. 359 - corpo monoblocco in acciaio carbonitrurato e zincato diametro 50 mm, interasse 48 mm - durezza minima sul corpo 60 Hrc - sfere in acciaio a protezione delle viti di fissaggio - mostrine in ottone in finitura, con sotto plastica per il fissaggi copri viti - certificato TUV e ISTEDIL - (OLC= ottone lucido cataforesi - CS=cromo satinato - AAB= alluminio anodizzato bronzato)

CODICE	DESCRIZIONE	UM	Q.TÀ
205286	DEFENDER CORAZZATO CONICO H.25 S/VITI OLC	PZ	⌂1
205287	DEFENDER CORAZZATO CONICO H.25 S/VITI CS	PZ	⌂1
205288	DEFENDER CORAZZATO CONICO H.25 S/VITI AAB	PZ	⌂1

PROTEZIONI PER CILINDRI



Protezione per cilindri DEFENDER art.325R - corpo monoblocco in acciaio carbonitrurato e zincato - durezza minima sul corpo 60 Hrc - bocchetta antistrappo in acciaio anti tubo innocenti, fissata alla protezione e integrata di 4 molle per la regolazione - regolabile fino a 10 mm - sfere antitrapano a protezione del corpo del cilindro - cover di copertura - dischetto inserimento chiave - sfere in acciaio a protezione delle viti di fissaggio - mostrine in ottone in finitura, con sotto plastica per il fissaggi copri viti - certificato TUV e ISTEDIL - (ZR=PVD ottone - CS=cromo satinato)

CODICE	DESCRIZIONE	UM	Q.TÀ
205289	DEFENDER ACC. ANTISTRAPPO H REGOL. C/VITI ZR	PZ	⌂1
205290	DEFENDER ACC. ANTISTRAPPO H REGOL. C/VITI CS	PZ	⌂1

PROTEZIONI PER CILINDRI



Spessore per protezioni cilindri DEFENDER

CODICE	DESCRIZIONE	UM	Q.TÀ
205291	SPESSORE PER DEFENDER MM.2 INT.38 D.50	PZ	⌂1

PROTEZIONI PER CILINDRI



Mostrina per protezioni cilindri DEFENDER (OLC= ottone lucido cataforesi - CS=cromo satinato - AAB= alluminio anodizzato bronzato)

CODICE	DESCRIZIONE	UM	Q.TÀ
205292	MOSTRINA PER DEFENDER FORO YALE S/VITI OLC	PZ	⌂1
205293	MOSTRINA PER DEFENDER FORO YALE S/VITI CS	PZ	⌂1
205294	MOSTRINA PER DEFENDER FORO YALE S/VITI AAB	PZ	⌂1
205295	MOSTRINA PER DEFENDER FORO CODOLO S/VITI OLC	PZ	⌂1
205296	MOSTRINA PER DEFENDER FORO CODOLO S/VITI CS	PZ	⌂1
205297	MOSTRINA PER DEFENDER FORO CODOLO S/VITI AAB	PZ	⌂1

CILINDRI OVALI PER SERRATURE



CISA

Cilindro ovale da infilare CISA in ottone lucido - 3 chiavi - senza borchie - mod. 08210

CODICE	DESCRIZIONE	UM	Q.TÀ
200446	CILINDRO OVALE OTT.LUC.INFILARE 3P.CISA 28/28	PZ	12
205772	CILINDRO OVALE OTT.LUC.INFILARE 5P.CISA 28/35	PZ	12
205773	CILINDRO OVALE OTT.LUC.INFILARE 5P.CISA 35/35	PZ	12
200447	CILINDRO OVALE OTT.LUC.INFILARE 5P CISA 30/40	PZ	12

CILINDRI OVALI PER SERRATURE



Cilindro ovale da infilare OMEC in alluminio - 3 chiavi - senza borchie

CODICE	DESCRIZIONE	UM	Q.TÀ
206332	CILINDRO OVALE ALLUMINIO INFIL.OMEC140 27/27	PZ	10
206334	CILINDRO OVALE ALLUMINIO INFIL.OMEC140 30/30	PZ	10
206335	CILINDRO OVALE ALLUMINIO INFIL.OMEC140 35/35	PZ	10

CILINDRI OVALI PER SERRATURE



Cilindro ovale da infilare OMEC in alluminio - 3 chiavi - senza borchie - con pomolo

CODICE	DESCRIZIONE	UM	Q.TÀ
206336	CILINDRO OVALE ALLUMINIO INF.C/POM. MM.27/27	PZ	10
206337	CILINDRO OVALE ALLUMINIO INF.C/POM. MM.30/30	PZ	5

CILINDRI OVALI PER SERRATURE



Cilindro F5 a DOPPIO PROFILO tondo sfaccettato - chiave 5 spine - 3 chiavi

CODICE	DESCRIZIONE	UM	Q.TÀ
200458	CILINDRO INF.MM25 XSERR.FASCIA ISEO8420 28/28	PZ	10
200457	CILINDRO INF.MM.22 SERR.FASCIA ISEO8400 27/27	PZ	10

CILINDRI OVALI PER ANTIPANICO



Mezzo cilindro ovale FEB per maniglioni antipanico COMPOSIT

CODICE	DESCRIZIONE	UM	Q.TÀ
200454	MEZZO CILINDRO OVALE O.L.X MANIGL.ANTIP.MM.55	PZ	1

CILINDRI CON CHIAVI A SPILLO



CISA

Cilindro da applicare in ottone CISA con chiave a spillo - completo di adattatore mm.19 - chiave corta - mod. 02400

CODICE	DESCRIZIONE	UM	Q.TÀ
200461	CILINDRO CHIAVE A SPILLO CISA DISK102400100	PZ	12

CILINDRI DA APPLICARE



CISA

Coppia cilindri in ottone da applicare CISA - interno/esterno con 3 chiavi - mod. 02139

CODICE	DESCRIZIONE	UM	Q.TÀ
200478	COPPIA CILINDRI INTER.ESTER. CISA X ART.11721	PZ	6

CILINDRI DA APPLICARE



CISA

Cilindro tondo staccato in ottone lucido da applicare CISA adatto per porte di legno - con 3 chiavi - mod. 2000

CODICE	DESCRIZIONE	UM	Q.TÀ
205918	CILINDRO STACCATO DA APPL.X LEGNO CISA 2000	PZ	6

CILINDRI DA APPLICARE



CISA

Cilindro staccato CISA in ottone lucido adatto per porte di legno - con 3 chiavi - mod. 02550

CODICE	DESCRIZIONE	UM	Q.TÀ
200480	CILINDRO TONDO LUNGO APPL. CISA 02550/25	PZ	6

CILINDRI DA APPLICARE



CISA

Cilindro tondo fisso CISA in ottone lucido adatto per porte di legno - con 3 chiavi - mod. 2000

CODICE	DESCRIZIONE	UM	Q.TÀ
205917	CILINDRO TONDO FISSO DA APPL.X LEGNO CISA2000	PZ	6

CILINDRI DA APPLICARE



Cilindro esterno a pompa ISEO con cannotto antistrappo in acciaio - con 3 chiavi

CODICE	DESCRIZIONE	UM	Q.TÀ
200485	CILINDRO ESTER.A POMPA MM.60 ISEO 990012	PZ	10

CILINDRI PER SERRATURE DA SERRANDA



CISA

Cilindro tondo fisso CISA in ottone lucido adatto per serrature da serranda - con 3 chiavi - mod. 02544

CODICE	DESCRIZIONE	UM	Q.TÀ
200482	CILINDRO TONDO X SERRANDE CISA 02544/14	PZ	6

CILINDRI PER SERRATURE DA SERRANDA



Cilindro tondo fisso PREFER in ottone lucido adatto per serrature da serranda - con 3 chiavi

CODICE	DESCRIZIONE	UM	Q.TÀ
200491	CILINDRO X SERRANDE PREFER 6810.000 MM. 25X11	PZ	25
200492	CILINDRO X SERRANDE PREFER 6810.002 MM. 25X14	PZ	20
200493	CILINDRO X SERRANDE PREFER 6810.004 MM. 25X18	PZ	20

CILINDRI A CIFRATURA UNICA



CISA

Cilindro da applicare in ottone CISA con chiave a spillo - completo di adattatore 19 mm - chiave corta - cifratura unica - mod. 02400

CODICE	DESCRIZIONE	UM	Q.TÀ
200497	CILINDRO STACCATO CHIAVE A SPILLO KA	PZ	12

CILINDRI - ACCESSORI



CISA

Kit di prolunga CISA per cilindri tubo fisso - lunghezza 70 mm - mod. 07165

CODICE	DESCRIZIONE	UM	Q.TÀ
203568	KIT PROLUNGA X CILINDRI MM.70 CISA0716501	PZ	12

CILINDRI - ACCESSORI



CISA

Pomolo CISA in ottone lucido applicabile sul cilindro europeo C2000

CODICE	DESCRIZIONE	UM	Q.TÀ
204697	POMOLO IN OTTONE PER CILINDRO OG330281	PZ	6

CILINDRI - ACCESSORI



CISA

Coppia borchie CISA in ottone burattato da abbinare a cilindri profilo europeo

CODICE	DESCRIZIONE	UM	Q.TÀ
200760	COPPIA BORCHIE IN OTTONE X CILINDRI SAGOMATI	PZ	100

CILINDRI - ACCESSORI



CISA

Borchia CISA in nylon nero per cilindri a profilo europeo

CODICE	DESCRIZIONE	UM	Q.TÀ
200761	BORCHIA NYLON NERA X CILINDRI SAGOMATI	PZ	100

CILINDRI - ACCESSORI



CISA

Coppia borchia CISA in ottone burattato da abbinare a cilindri ovali - per serie 82000

CODICE	DESCRIZIONE	UM	Q.TÀ
200762	COPPIA BORCHIE IN OTTONE X CILINDRI OVALI	PZ	100

CILINDRI - ACCESSORI



CISA

Borchia CISA in nylon nero per cilindri ovali

CODICE	DESCRIZIONE	UM	Q.TÀ
200763	BORCHIA IN NYLON NERO X CILINDRI OVALI	PZ	100

CILINDRI - ACCESSORI



CISA

Borchia CISA in acciaio zincato - per serie 42022, 42112, 42122, 42212, 42312, 42412, 42422, 56016

CODICE	DESCRIZIONE	UM	Q.TÀ
200764	BORCHIE ZINCATE X CILINDRO SAGOM. CISA06075	PZ	100

ELETTROSERRATURE DA APPLICARE



CISA

Elettroserratura da applicare CISA per cancelli - cilindro interno ed esterno - tettuccio protettivo - sottobocchetta - tensione 12 V. - senza pulsante - modello 11721

CODICE	DESCRIZIONE	UM	Q.TÀ
200498	ELETTROSERRATURA ZINC.X CANCEL.CISA11721.50.1	PZ	1
200499	ELETTROSERRATURA ZINC.X CANCEL.CISA11721.50.2	PZ	1
200500	ELETTROSERRATURA ZINC.X CANCEL.CISA11721.60.1	PZ	1
200501	ELETTROSERRATURA ZINC.X CANCEL.CISA11721.60.2	PZ	1
200502	ELETTROSERRATURA ZINC.X CANCEL.CISA11721.70.1	PZ	1
200503	ELETTROSERRATURA ZINC.X CANCEL.CISA11721.70.2	PZ	1
200504	ELETTROSERRATURA ZINC.X CANCEL.CISA11721.80.1	PZ	1
200505	ELETTROSERRATURA ZINC.X CANCEL.CISA11721.80.2	PZ	1

ELETTROSERRATURE DA APPLICARE



CISA

Elettroserratura da applicare CISA - a cilindro - catenaccio a 2 mandate manuali - pulsante e cilindro interno

CODICE	DESCRIZIONE	UM	Q.TÀ
206435	ELETTROS.VERN.X LEGNO PULS+CIL CISA11670/60.1	PZ	1
206436	ELETTROS.VERN.X LEGNO PULS+CIL CISA11670/60.2	PZ	1
206437	ELETTROS.VERN.X LEGNO PULS+CIL CISA11670/70.1	PZ	1
206438	ELETTROS.VERN.X LEGNO PULS+CIL CISA11670/70.2	PZ	1

ELETTROSERRATURE DA APPLICARE



CISA

Elettroserratura da applicare CISA per porte in legno - pulsante interno - scrocco autobloccante - verniciata - tensione 12 V - mod. 11610

CODICE	DESCRIZIONE	UM	Q.TÀ
200508	ELETTROSER.VERN.X LEGNO C/PULS.CISA11610/60.1	PZ	1
200509	ELETTROSER.VERN.X LEGNO C/PULS.CISA11610/60.2	PZ	1
200510	ELETTROSER.VERN.X LEGNO C/PULS.CISA11610/70.1	PZ	1
200511	ELETTROSER.VERN.X LEGNO C/PULS.CISA11610/70.2	PZ	1

ELETTROSERRATURE DA APPLICARE



CISA

Elettroserratura da applicare CISA per cancelli - pulsante e cilindro interno ed esterno - tettuccio protettivo - sottobocchetta - fermo a giorno - tensione 12 V - mod. 11731

CODICE	DESCRIZIONE	UM	Q.TÀ
200512	ELETTROSER.ZINC.X FERRO C/PULS.CISA11731/50.1	PZ	1
200513	ELETTROSER.ZINC.X FERRO C/PULS.CISA11731/50.2	PZ	1
200514	ELETTROSER.ZINC.X FERRO C/PULS.CISA11731/60.1	PZ	1
200515	ELETTROSER.ZINC.X FERRO C/PULS.CISA11731/60.2	PZ	1
200516	ELETTROSER.ZINC.X FERRO C/PULS.CISA11731/70.1	PZ	1
200517	ELETTROSER.ZINC.X FERRO C/PULS.CISA11731/70.2	PZ	1
200518	ELETTROSER.ZINC.X FERRO C/PULS.CISA11731/80.1	PZ	1
200519	ELETTROSER.ZINC.X FERRO C/PULS.CISA11731/80.2	PZ	1

ELETTROSERRATURE DA APPLICARE



CISA

Elettroserratura da applicare CISA per cancelli - pulsante e cilindro interno ed esterno - due mandate - tettuccio protettivo - sottobocchetta - tensione 12 V - mod. 11771

CODICE	DESCRIZIONE	UM	Q.TÀ
200520	ELETTROSER.ZINC.C/PULS.2 MAND.CISA 11771/60.1	PZ	1
200521	ELETTROSER.ZINC.C/PULS.2 MAND.CISA 11771/60.2	PZ	1
200522	ELETTROSER.ZINC.C/PULS.2 MAND.CISA 11771/70.1	PZ	1
200523	ELETTROSER.ZINC.C/PULS.2 MAND.CISA 11771/70.2	PZ	1

ELETTROSERRATURE DA APPLICARE



CISA

Elettroserratura da applicare CISA con scivoli rovesci - tipo a tirare per cancelli con l'apertura verso l'esterno - pulsante e cilindro interno - fermo a giorno - tensione 12 V - mod. 11931

CODICE	DESCRIZIONE	UM	Q.TÀ
200524	ELETTROSER.ZINC.C/PULS.SCIVOLI ROVESC.E60 DX	PZ	1
200525	ELETTROSER.ZINC.C/PULS.SCIVOLI ROVESC.E60 SX	PZ	1
200526	ELETTROSER.ZINC.C/PULS.SCIVOLI ROVESC.E70 DX	PZ	1
200527	ELETTROSER.ZINC.C/PULS.SCIVOLI ROVESC.E70 SX	PZ	1

ELETTROSERRATURE DA APPLICARE



Elettroserratura da applicare ISEO Serie 5 - impiego universale, regolabile, reversibile e multifunzione - copre tutte le varie entrate 50/60/70/80, sia destra che sinistra, con pulsante - usata in tutte quelle porte in cui è richiesta l'apertura a distanza con un impulso elettrico - applicazioni su cancelli pedonali dei condomini oppure su portoni d'ingresso in legno di palazzi residenziali o pubblici

CODICE	DESCRIZIONE	UM	Q.TÀ
206195	SERRATURA APPLIC CIL+PULS REGOL/REVERS/MULTIF	PZ	1

ELETTROSERRATURE DA APPLICARE



CISA

Elettroserratura da applicare CISA per cancelli con cilindro interno ed esterno - scudo di protezione in acciaio verniciato nero - completa di bocchetta in metallo con perno oscillante inox - tensione 12 V corrente alternata CE - reversibile - entrata variabile da 50 a 80 mm - mod. 1A721

CODICE	DESCRIZIONE	UM	Q.TÀ
203429	ELETTROSER.ELETTRIKA X CANC.SOLO CIL.1A72100	PZ	1

ELETTROSERRATURE DA APPLICARE



CISA

Elettroserratura da applicare CISA per porte in legno con pulsante interno - scudo di protezione in acciaio verniciato nero - completa di bocchetta in metallo con perno oscillante INOX - tensione 12 V corrente alternata CE - reversibile - entrata variabile da 50 a 80 mm - mod. 1A610

CODICE	DESCRIZIONE	UM	Q.TÀ
203428	ELETTROSER.ELETTRIKA X LEGNO C/PULS. 1A61000	PZ	1

ELETTROSERRATURE DA APPLICARE



CISA

Elettroserratura da applicare CISA per cancelli con pulsante e cilindro interno ed esterno - scudo di protezione in acciaio verniciato nero - completa di bocchetta in metallo con perno oscillante INOX - tensione 12 V corrente alternata CE - reversibile - entrata variabile da 50 a 80 mm - mod. 1A731

CODICE	DESCRIZIONE	UM	Q.TÀ
203430	ELETTROSER.ELETTRIKA X CANC.C/PULS. 1A73100	PZ	1

ELETTROSERRATURE DA INFILARE



CISA

Elettroserratura da infilare CISA testata e contropiastra in ottone - due mandate e scrocco - ritorno automatico delle mandate - tensione 12 V - mod. 12011

CODICE	DESCRIZIONE	UM	Q.TÀ
200528	ELETTROSERR.INFILARE X LEGNO 2 MAN+SCR. E40	PZ	1
200529	ELETTROSERR.INFILARE X LEGNO 2 MAN+SCR. E50	PZ	1
200530	ELETTROSERR.INFILARE X LEGNO 2 MAN+SCR. E60	PZ	1

ELETTROSERRATURE DA INFILARE



CISA

Elettroserratura da infilare CISA per montanti - zincata - testata in acciaio inox - una mandata - scrocco e pistone regolabili - tre punti di chiusura - tensione 12 V - mod. 16225

CODICE	DESCRIZIONE	UM	Q.TÀ
200541	ELETTROS.INFIL.X MONTANTI TRIPLICE 1M+SCR.E25	PZ	1
200542	ELETTROS.INFIL.X MONTANTI TRIPLICE 1M+SCR.E30	PZ	1
200543	ELETTROS.INFIL.X MONTANTI TRIPLICE 1M+SCR.E35	PZ	1

ELETTROSERRATURE DA INFILARE



CISA

Elettroserratura da infilare CISA per fasce - zincata - scrocco autobloccante - tensione 12 V - mod. 14010

CODICE	DESCRIZIONE	UM	Q.TÀ
200536	ELETTROSERR.INFIL.X FASCIA CIL.SAGOM. E60 DX	PZ	1
200537	ELETTROSERR.INFIL.X FASCIA CIL.SAGOM. E60 SX	PZ	1

ELETTROSERRATURE DA INFILARE



CISA

Elettroserratura da infilare a cilindro sagomato CISA - tensione elettrica 12 V ca CE, corrente assorbita 3,1 A per fasce - scatola H 77 mm - solo scrocco autobloccante - fermo a giorno - scatola con rivestimento in zinco, frontale con rivestimento in zinco - scrocco, rullo e catenaccio in ottone - intercambiabilità fra la versione elettrica e quella meccanica - mod. 14350

CODICE	DESCRIZIONE	UM	Q.TÀ
206439	ELETTROSERRAT. 12V CISA INFIL.CIL SAGOM. E70	PZ	1
204775	ELETTROSERRAT.CISA INFIL.ELETT.12V ENTRATA 90	PZ	1

ELETTROSERRATURE DA INFILARE



CISA

Elettroserratura da infilare CISA - scatola in acciaio con rivestimento in zinco - frontale in acciaio inox - scrocco e pistone regolabili da 10,5 a 16,5 mm - tensione 12 V - corrente assorbita 3,1 A - mod. 16205

CODICE	DESCRIZIONE	UM	Q.TÀ
205246	ELETTROSERR.INFIL.X MONTANT.CIL.SAG.C/SCR.E25	PZ	1
205247	ELETTROSERR.INFIL.X MONTANT.CIL.SAG.C/SCR.E30	PZ	1

ELETTROSERRATURE DA INFILARE



CISA

Elettroserratura da infilare CISA per montanti - per cilindro ovale - zincata - scrocco autobloccante - tensione 12 V - mod. 14020

CODICE	DESCRIZIONE	UM	Q.TÀ
200545	ELETTROSER.INFIL.X PROF.CIL.OVALE TE16-E15 DX	PZ	1
200547	ELETTROSER.INFIL.X PROF.CIL.OVALE TE16-E18 DX	PZ	1
200548	ELETTROSER.INFIL.X PROF.CIL.OVALE TE16-E18 SX	PZ	1

ELETTROSERRATURE DA INFILARE



CISA

Elettroserratura da infilare CISA per fasce - per cilindro ovale - zincata - due mandate e scrocco autobloccante - tensione 12 V - mod. 14461

CODICE	DESCRIZIONE	UM	Q.TÀ
200549	ELETTROSER.INF.X FASCIA XCIL.OV.2M+SCR 20-E70	PZ	1

ELETTROSERRATURE DA INFILARE



CISA

Serratura da infilare a cilindro CISA - per fasce - scatola H 77 mm con rivestimento in zinco - frontale con rivestimento in zinco - solo scrocco autobloccante - fermo a giorno - tensione 12 V - corrente assorbita 3,1 A

CODICE	DESCRIZIONE	UM	Q.TÀ
206440	ELETTROSERRAT. 12V CISA INFIL.CIL OVALE E70	PZ	1
206441	ELETTROSERRAT. 12V CISA INFIL.CIL OVALE E90	PZ	1

ELETTROSERRATURE DA INFILARE



Elettroserratura da infilare OMEC per fasce - per cilindro ovale - verniciata - due mandate e scrocco e pistone di ricarica - tensione 12 V - mod. 378

CODICE	DESCRIZIONE	UM	Q.TÀ
200550	ELETTROSER.X FASCIA X CIL.OVALE 2M+SCR.E60 DX	PZ	10
200551	ELETTROSER.X FASCIA X CIL.OVALE 2M+SCR E60 SX	PZ	10

ELETTROSERRATURE DA INFILARE



Elettroserratura da infilare OMEC per fasce - per cilindro ovale - verniciata - una mandata reversibile con funzione di scrocco e pistone di ricarica - con quadro per maniglia - tensione 12 V - mod. 388

CODICE	DESCRIZIONE	UM	Q.TÀ
200552	ELETTROSER.X FASCIA XCIL.OV.1M+SCR E60 REVERS	PZ	10

ELETTROSERRATURE - ACCESSORI



CISA

Bobina per elettroserrature 12 V CISA mod. 07086 e 07118

CODICE	DESCRIZIONE	UM	Q.TÀ
200777	BOBINE 12V.X ELETTR.CISA 14461/16215/225	PZ	6
200778	BOBINE 12V DX.CISA X 11610/11721/11731	PZ	6
200779	BOBINE 12V SX.CISA X 11610/11721/11731	PZ	6

ELETTROSERRATURE - ACCESSORI



CISA

Pulsante in nylon CISA per serrature elettriche

CODICE	DESCRIZIONE	UM	Q.TÀ
206175	PULSANTE NYLON PER ELETTROSERRATURE	PZ	12

ELETTROSERRATURE - ACCESSORI



CISA

Bocchetta a rullo CISA in acciaio zincato (mano 1 o mano 2) - per elettroserrature serie 11721,11731 e 11732

CODICE	DESCRIZIONE	UM	Q.TÀ
200774	BOCCHETTA RULLO X ELETR. 11721/31/32 DX	PZ	6
200775	BOCCHETTA RULLO X ELETR. 11721/31/32 SX	PZ	6

ELETTROSERRATURE - ACCESSORI



CISA

Coppia contatti in nylon CISA completa di spessori 2 mm (pz.4) - per serie 11000, 12000

CODICE	DESCRIZIONE	UM	Q.TÀ
200776	COPPIA CONTATTI NYLON C/SPES. CISA 06510	PZ	6

ELETTROSERRATURE - ACCESSORI



CISA

Contropiastra piana CISA in acciaio inox 25x3 mm con pattino in nylon - mod. 06462 per serie 16215-16225

CODICE	DESCRIZIONE	UM	Q.TÀ
200544	CONTROPIASTRA INOX X ELETTR. 16215/16225	PZ	12

ELETTROSERRATURE DI SICUREZZA



Elettroserratura di sicurezza da infilare FEB per fasce - doppia mappa - 3 punti di chiusura - 4 mandate + scrocco ambidestro - frontale in acciaio inox - aste da ordinare a parte - mod. 6973

CODICE	DESCRIZIONE	UM	Q.TÀ
200556	ELETTROSER.TRIPL.DOPP.MAPPA DA FASCIA FEB6973	PZ	1

INCONTRI ELETTRICI



Yale

Incontro elettrico solo meccanismo con leva di sbloccaggio reversibile - scrocco regolabile fino a 5 mm - sganciamento permanente dopo l'impulso elettrico - la chiusura si ripristina dopo che la porta è stata aperta e richiusa - alimentazione 12 V - mod. 161601

CODICE	DESCRIZIONE	UM	Q.TÀ
200532	INCONTR.ELET.SOLO MECCANISMO YALE 16160/1	PZ	1

INCONTRI ELETTRICI - ACCESSORI



Yale

Piastra frontale reversibile in acciaio inox satinato - utilizzabile per incontro elettrico mod. 16160/1

CODICE	DESCRIZIONE	UM	Q.TÀ
200533	PIASTRA FRON.INOX MM.250 X SERR.A CADUTA	PZ	1

INCONTRI ELETTRICI - ACCESSORI



Yale

Piastra frontale in acciaio inox satinato utilizzabile per incontro elettrico mod. 16160/1

CODICE	DESCRIZIONE	UM	Q.TÀ
200534	PIASTRA FRONTALE INOX MM.174 X 16160	PZ	1

INCONTRI ELETTRICI - ACCESSORI



Yale

Piastra frontale reversibile in acciaio inox satinato per serrature da legno - utilizzabile per incontro elettrico mod. 16160/1

CODICE	DESCRIZIONE	UM	Q.TÀ
200535	PIASTRA FRON.INOX MM.250 X SERR.DA LEGNO	PZ	1

SERRATURE PER CANCELLI



CISA

Serratura da infilare CISA per cancelli - zincata - due mandate - con coppia di cilindri CISA 02156 - mod. 42020

CODICE	DESCRIZIONE	UM	Q.TÀ
200557	SERRATURA X CANCELLI 2 MANDATE CISA 42020/50	PZ	2

SERRATURE PER CANCELLI



CISA

Serratura da infilare CISA per cancelli - zincata - due mandate - per cilindri sagomati da ordinare a parte - mod. 42022

CODICE	DESCRIZIONE	UM	Q.TÀ
204414	SERRATURA X CANCELLI 2 MANDATE CISA 42022/50	PZ	2

SERRATURE PER CANCELLI



CISA

Serratura da infilare CISA per cancelli - zincata - scrocco con mandata - quadro per maniglia passante - con coppia di cilindri CISA 02156 - mod. 42310

CODICE	DESCRIZIONE	UM	Q.TÀ
200565	SERRATURA X CANCELLI C/SCR+MAND.CISA 42310/50	PZ	2

SERRATURE PER CANCELLI



CISA

Serratura da infilare CISA per cancelli - zincata - reversibile - scrocco e catenaccio incorporati pomolo interno - con coppia di cilindri CISA 02156 - mod. 42030

CODICE	DESCRIZIONE	UM	Q.TÀ
206442	SERRATURA X CANCELLI SCR+CAT C/POM. 42030/50	PZ	2

SERRATURE PER CANCELLI



CISA

Serratura da infilare CISA per cancelli - zincata - scrocco con mandata - quadro per maniglia pesante - per cilindri sagomati da ordinare a parte - mod. 42312

CODICE	DESCRIZIONE	UM	Q.TÀ
204416	SERRATURA X CANCELLI C/SCR+MAND.CISA 42312/50	PZ	2

SERRATURE PER CANCELLI



CISA

Serratura da infilare CISA per cancelli - zincata - scrocco con dispositivo di blocco - quadro per maniglia passante - con coppia di cilindri CISA 02156 - mod. 42210

CODICE	DESCRIZIONE	UM	Q.TÀ
200563	SERRATURA X CANCEL.C/SCR+BLOCCAG.CISA42210/30	PZ	2

SERRATURE PER CANCELLI



CISA

Serratura da infilare CISA per cancelli - zincata - una mandata e scrocco azionabile da chiave e maniglia passante - quadro per maniglia passante - per cilindri sagomati da ordinare a parte - mod. 42412

CODICE	DESCRIZIONE	UM	Q.TÀ
204516	SERRATURA X CANCELLI C/SCR+CATEN.CISA42412/30	PZ	2

SERRATURE PER CANCELLI



CISA

Serratura da infilare CISA per cancelli - zincata - scrocco con dispositivo di blocco - quadro per maniglia pesante - per cilindri sagomati da ordinare a parte - mod. 42212

CODICE	DESCRIZIONE	UM	Q.TÀ
204415	SERRATURA X CANCEL.C/SCR+BLOCCAG.CISA42212/30	PZ	2

SERRATURE PER CANCELLI



CISA

Serratura da infilare CISA per cancelli - zincata - due mandate e scrocco azionabile solo con maniglia - quadro per maniglia passante - per cilindri sagomati da ordinare a parte - mod. 42422

CODICE	DESCRIZIONE	UM	Q.TÀ
204517	SERRATURA X CANC.C/SCR+CAT.2MAND.CISA42422/30	PZ	2

SERRATURE PER CANCELLI



Serratura da infilare ISEO per cancelli - zincata gialla - catenaccio prolungato - una mandata con scrocco incorporato - completo di cilindro ovale - mod. 600450

CODICE	DESCRIZIONE	UM	Q.TÀ
200571	SERRATURA X CANCELLI C/SCR E MANDATA 600450	PZ	2

SERRATURE PER CANCELLI



Serratura da infilare ISEO per cancelli - zincata gialla - due mandate con scrocco separato reversibile - completo di cilindro ovale - mod. 620350

CODICE	DESCRIZIONE	UM	Q.TÀ
200572	SERRATURA X CANCELLI C/SCR E CATENACC. 620350	PZ	2

SERRATURE DA INFILARE PER MONTANTI



CISA

Serratura da infilare CISA per montanti - una mandata e scrocco - per cilindri ovali da ordinare a parte - mod. 44220

CODICE	DESCRIZIONE	UM	Q.TÀ
200575	SERRATURA A 1 MANDATA E SCR. CISA 44220/15	PZ	1
200576	SERRATURA A 1 MANDATA E SCR. CISA 44220/18	PZ	1

SERRATURE DA INFILARE PER MONTANTI



CISA

Serratura da infilare CISA per montanti - due mandate e scrocco - per cilindri ovali da ordinare a parte - mod. 44225

CODICE	DESCRIZIONE	UM	Q.TÀ
200577	SERRATURA 2 MANDATE E SCR. CISA 44225/15	PZ	1
200578	SERRATURA 2 MANDATE E SCR. CISA 44225/18	PZ	1
206421	SERRATURA 2 MANDATE E SCR. CISA 44225/25	PZ	1
206422	SERRATURA 2 MANDATE E SCR. CISA 44225/30	PZ	1

SERRATURE DA INFILARE PER MONTANTI



CISA

Serratura da infilare CISA per montanti - una mandata e rullo regolabile - per cilindri ovali da ordinare a parte - mod. 44230

CODICE	DESCRIZIONE	UM	Q.TÀ
200579	SERRATURA 1 MANDATA E RUL. CISA 44230/15	PZ	1

SERRATURE DA INFILARE PER MONTANTI



CISA

Serratura da infilare CISA per montanti - con meccanismo ad ingranaggi - testata in acciaio inox - due mandate con catenaccio a scorrimento orizzontale - scrocco regolabile - 3 punti di chiusura - per cilindri sagomati da ordinare a parte - aste da ordinare a parte - mod. 49225

CODICE	DESCRIZIONE	UM	Q.TÀ
205161	SERRATURA MULTITOP TRIP.E25 C/SCROCCO	PZ	1
205162	SERRATURA MULTITOP TRIP.E30 C/SCROCCO	PZ	1
206443	SERRATURA MULTITOP CISA TRIP.E35 C/SCROCCO	PZ	1

SERRATURE DA INFILARE PER MONTANTI



Serratura ISEO PERFORMA - idonea per profili in alluminio - frontale in acciaio verniciato nero - progettata secondo le norme europee EN12209 e prEN 15685 - predisposta per il montaggio di ghiere di protezione del cilindro

CODICE	DESCRIZIONE	UM	Q.TÀ
205065	SERR.PERFORMA FRONT. NERO PIATTO 24X3 E30	PZ	1
205066	SERR.PERFORMA FRONT. NERO PIATTO 24X3 E35	PZ	1

SERRATURE DA INFILARE PER MONTANTI



Serratura ISEO PERFORMA - idonea per profili Secco - frontale in acciaio verniciato nero ad U - entrata 30 mm - progettata secondo le norme europee EN12209 e prEN 15685 - predisposta per il montaggio di ghiere di protezione del cilindro

CODICE	DESCRIZIONE	UM	Q.TÀ
205064	SERR.PERFORMA FRONT. NERO U 24X5 E30	PZ	1

SERRATURE DA INFILARE PER MONTANTI



Serratura ISEO MULTIBLINDO - idonea per profili Secco - frontale in acciaio inox ad U - entrata 30 mm - possibilità di 3 diverse funzionalità impostate dall'utente: chiusura totale ed automatica di catenacci e scrocco, chiusura limitata al solo scrocco e impostazione senza alcuna chiusura

CODICE	DESCRIZIONE	UM	Q.TÀ
205060	SERR.MULTIBLINDO FRONT.INOX U 24X6 E30	PZ	1

SERRATURE DA INFILARE PER MONTANTI



CISA

Serratura da infilare CISA per montanti - solo rullo regolabile - zincata - mod. 44238

CODICE	DESCRIZIONE	UM	Q.TÀ
200593	SERRATURA A RULLO REGOLABILE T.20	PZ	1

SERRATURE DA INFILARE PER MONTANTI



CISA

Serrature da infilare a cilindro - per montanti - CISA - tre punti di chiusura - solo catenaccio - frontale acciaio inox 25 - cilindro e aste da ordinare a parte - mod. 46820

CODICE	DESCRIZIONE	UM	Q.TÀ
205585	SERR.INF.MONT.3PUNTI FRONTALE 25 C/CAT. E25	PZ	12

SERRATURE DA INFILARE PER MONTANTI



CISA

Serratura da infilare CISA per montanti - catenaccio basculante a caduta - una mandata e scrocco regolabile - quadro passante per maniglia - testata in acciaio inox - per cilindro sagomato da ordinare a parte - mod. 46215

CODICE	DESCRIZIONE	UM	Q.TÀ
200594	SERRATURA X MONTANTI LATERALE SCROC+MAND.E.25	PZ	1
200595	SERRATURA X MONTANTI LATERALE SCROC+MAND.E.30	PZ	1
200596	SERRATURA X MONTANTI LATERALE SCROC+MAND.E.35	PZ	1

SERRATURE DA INFILARE PER MONTANTI



CISA

Serratura da infilare CISA per montanti - catenaccio basculante a caduta - una mandata tre punti di chiusura - quadro passante per maniglia - testata in acciaio inox - per cilindro sagomato da ordinare a parte - aste da ordinare a parte - mod. 46220

CODICE	DESCRIZIONE	UM	Q.TÀ
200597	SERRATURA X MONTANTI TRIPLICE SOLO CATEN.E.25	PZ	1
200598	SERRATURA X MONTANTI TRIPLICE SOLO CATEN.E.30	PZ	1
200599	SERRATURA X MONTANTI TRIPLICE SOLO CATEN.E.35	PZ	1

SERRATURE DA INFILARE PER MONTANTI



CISA

Serratura da infilare CISA per montanti - catenaccio basculante a caduta - una mandata + scrocco regolabile e tre punti di chiusura - quadro passante per maniglia - testata in acciaio inox - per cilindro sagomato da ordinare a parte - aste da ordinare a parte - mod. 46225

CODICE	DESCRIZIONE	UM	Q.TÀ
200600	SERRATURA X MONTANTI TRIPL. C/SCROCCO E.25	PZ	1
200601	SERRATURA X MONTANTI TRIPL. C/SCROCCO E.30	PZ	1
200602	SERRATURA X MONTANTI TRIPL. C/SCROCCO E.35	PZ	1

SERRATURE DA INFILARE PER MONTANTI



CISA

Serratura da infilare CISA per montanti - catenaccio basculante a caduta - una mandata + rullo regolabile e tre punti di chiusura - quadro passante per maniglia - testata in acciaio inox - per cilindro sagomato da ordinare a parte - aste da ordinare a parte - mod. 46250

CODICE	DESCRIZIONE	UM	Q.TÀ
200603	SERRATURA X MONTANTI TRIPL.C/RULLO E MAND.E25	PZ	1
200604	SERRATURA X MONTANTI TRIPL.C/RULLO E MAND.E30	PZ	1

SERRATURE DA INFILARE PER MONTANTI



CISA

Serratura da infilare CISA per montanti - gancio in acciaio lamellare - tre punti di chiusura - testata in acciaio inox - per cilindro sagomato da ordinare a parte - aste da ordinare a parte - mod. 46260

CODICE	DESCRIZIONE	UM	Q.TÀ
200606	SERRATURA X MONTANTI TRIPLICE A GANCIO E.25	PZ	1
200607	SERRATURA X MONTANTI TRIPLICE A GANCIO E.30	PZ	1
200608	SERRATURA X MONTANTI TRIPLICE A GANCIO E.35	PZ	1

SERRATURE DA INFILARE PER MONTANTI



CISA

Serratura da infilare CISA per montanti - chiusura alto/basso - testata in acciaio inox - per cilindro sagomato da ordinare a parte - aste da ordinare a parte - mod. 46270

CODICE	DESCRIZIONE	UM	Q.TÀ
200609	SERRATURA X MONTANTI SOLO ALTO/BASSO E.25	PZ	1

SERRATURE INF. MONTANTI - ACCESSORI



CISA

Kit aste interne avvitate per serrature a triplice chiusura - CISA mod. 06441

CODICE	DESCRIZIONE	UM	Q.TÀ
200781	KIT ASTE INTERNE AVV.X SERRAT. SERIE 16-46-48	PZ	12

SERRATURE INF. MONTANTI - ACCESSORI



CISA

Kit aste interne diritte 1100 mm per serrature a triplice chiusura - CISA mod. 06441

CODICE	DESCRIZIONE	UM	Q.TÀ
200782	KIT ASTE INTERNE DIRITT.X SERR.SERIE 16-46-48	PZ	12

SERRATURE INF. MONTANTI - ACCESSORI



CISA

Contropiastra piana CISA in acciaio inox 25x140x3 mm - mod. 0645901 per serie: 46220, 46222, 46260

CODICE	DESCRIZIONE	UM	Q.TÀ
200765	CONTROPIASTRA INOX CISA X SER.A BAIONET.	PZ	12

SERRATURE INF. MONTANTI - ACCESSORI



CISA

Contropiastra piana CISA in acciaio inox 25x200x3 mm - mod. 0646101 per serie: 46215, 46217, 46225, 46227

CODICE	DESCRIZIONE	UM	Q.TÀ
200766	CONTROPIASTRA INOX CISA X SER.SCRO.+MAN.	PZ	12

SERRATURE INF. MONTANTI - ACCESSORI



CISA

Contropiastra piana CISA in acciaio inox 25x200x3 mm - mod. 0646111 per serie 46250

CODICE	DESCRIZIONE	UM	Q.TÀ
200767	CONTROPIASTRA INOX CISA X SER.RULLO+MAN.	PZ	12

SERRATURE DA INFILARE PER ALLUMINIO



Serratura da infilare ISEO per serramenti di alluminio - una mandata con catenaccio basculante a caduta + scrocco - con quadro passante per maniglia - per cilindro ovale da ordinare a parte - frontale cromato - mod. 7542010

CODICE	DESCRIZIONE	UM	Q.TÀ
200589	SERRATURA MANDATA+SCR.X/CILIND.OVALE 7542010	PZ	10

SERRATURE DA INFILARE PER ALLUMINIO



Serratura da infilare ISEO per serramenti di alluminio - solo scrocco - con quadro passante per maniglia - frontale cromato - mod. 762001

CODICE	DESCRIZIONE	UM	Q.TÀ
200587	SERRATURA SOLO SCROCCO QUADRO 8 ISEO 762001	PZ	10

SERRATURE DA INFILARE PER ALLUMINIO



Serratura da infilare ISEO per serramenti di alluminio - una mandata + scrocco - con quadro passante per maniglia - per cilindro ovale da ordinare a parte - frontale cromato - mod. 7501510

CODICE	DESCRIZIONE	UM	Q.TÀ
200588	SERRATURA 1 MAND+SCR X/CILINDRO OVALE 7501510	PZ	10

SERRATURE DA INFILARE PER ALLUMINIO



Serratura da infilare ISEO per serramenti di alluminio - una mandata con catenaccio basculante a caduta + rullo regolabile - per cilindro ovale da ordinare a parte - frontale cromato - mod. 7562010

CODICE	DESCRIZIONE	UM	Q.TÀ
200590	SERRATURA MAND.+RULLO X/CILINDRO OVALE7562010	PZ	10

SERRATURE DA INFILARE PER ALLUMINIO



Serratura da infilare ISEO per serramenti di alluminio - solo mandata - catenaccio prolungato - frontale cromato - mod. 7601510

CODICE	DESCRIZIONE	UM	Q.TÀ
200591	SERRATURA SOLO CATENACC.C/CILIN.OVALE 7601510	PZ	10

SERRATURE DA INFILARE PER ALLUMINIO



Serratura da infilare ISEO per serramenti di alluminio - solo mandata - catenaccio basculante a caduta - frontale cromato - mod. 7662010

CODICE	DESCRIZIONE	UM	Q.TÀ
200592	SERRATURA SOLO CATEN.MM.22 X/CIL.OVALE7662010	PZ	10

SERRATURE DA INFILARE - ACCESSORI



CISA

Coppia di deviatori per serrature CISA serie 46200 - con catenaccio basculante azionati da aste interne complete di spessori - mod. 06443

CODICE	DESCRIZIONE	UM	Q.TÀ
200584	COPPIA DEVIATORI /ASTE TRIPLICE P/SERIE 46200	PZ	1

SERRATURE INFILARE CHIAVE A SPILLO



Serratura da infilare ISEO per montanti stretti - una mandata e scrocco reversibile - quadro passante per maniglia - testata in acciaio nichelato - con cilindro per chiavi a spillo - con 3 chiavi

CODICE	DESCRIZIONE	UM	Q.TÀ
200616	SERRATURA X PROFIL.1 MAND.E SCROCCO 901K	PZ	2

SERRATURE INFILARE CHIAVE A SPILLO



Serratura da infilare ISEO per montanti stretti - una mandata e rullo regolabile - testata in acciaio nichelato - con cilindro per chiavi a spillo - con 3 chiavi

CODICE	DESCRIZIONE	UM	Q.TÀ
200617	SERRATURA X PROFIL.1 MAND.E RULLO 902K	PZ	2

SERRATURE INFILARE CHIAVE A SPILLO



Serratura da infilare ISEO per montanti stretti - una mandata - testata in acciaio nichelato - con cilindro per chiavi a spillo - con 3 chiavi

CODICE	DESCRIZIONE	UM	Q.TÀ
200618	SERRATURA X PROF.A CATENACCIO 1MAND. 903K	PZ	2

SERRATURE INFILARE CHIAVE A SPILLO



Serratura da infilare ISEO per montanti - una mandata testata in acciaio nichelato - con cilindro per chiavi a spillo - con 3 chiavi

CODICE	DESCRIZIONE	UM	Q.TÀ
200619	SERRATURA INFIL.A CATENACCIO E.40 1500K	PZ	1
200620	SERRATURA INFIL.A CATENACCIO E.50 1500K	PZ	1
200621	SERRATURA INFIL.A CATENACCIO E.60 1500K	PZ	1

SERRATURE DA INFILARE PER FASCE



CISA

Serratura da infilare CISA per fasce - zincata - a due mandate + scrocco - per cilindro sagomato da ordinare a parte - con quadro passante per maniglia - mod. 44120

CODICE	DESCRIZIONE	UM	Q.TÀ
200623	SERRATURA X FASCIA CIL.SAG.2M+SCR.44120/60	PZ	1

SERRATURE DA INFILARE PER FASCE



CISA

Serratura da infilare CISA per fasce basse - altezza scatola 44 mm - zincata - scrocco con una mandata incorporata - con quadro passante per maniglia - per cilindro ovale da ordinare a parte - mod. 44150

CODICE	DESCRIZIONE	UM	Q.TÀ
200626	SERRATURA X FASCIA B.1M+SCR CIL.OVAL.44150/60	PZ	1
200627	SERRATURA X FASCIA B.1M+SCR CIL.OVAL.44150/70	PZ	1

SERRATURE DA INFILARE PER FASCE



CISA

Serratura da infilare CISA per fasce basse - altezza scatola 64 mm - zincata - scrocco con una mandata incorporata - con quadro passante per maniglia - per cilindro ovale da ordinare a parte - mod. 44155

CODICE	DESCRIZIONE	UM	Q.TÀ
200628	SERRATURA X FASCIA B.1M+SCR CIL.OVAL.44155/70	PZ	1

SERRATURE DA INFILARE PER FASCE



CISA

Serratura da infilare CISA per fasce - altezza scatola 77 mm - zincata - due mandate e scrocco - con quadro passante per maniglia - per cilindro ovale da ordinare a parte - mod. 44460

CODICE	DESCRIZIONE	UM	Q.TÀ
200629	SERRATURA X FASCIA 2M+SCR CIL.OVAL.TESTA MM16	PZ	1

SERRATURE DA INFILARE PER FASCE



CISA

Serratura da infilare CISA per fasce - zincata - scrocco con una mandata incorporata - per cilindro sagomato da ordinare a parte - con quadro passante per maniglia - mod. 44145

CODICE	DESCRIZIONE	UM	Q.TÀ
203766	SERRATURA X FASCIA 1M+SCR CIL.SAG.44145/600	PZ	1

SERRATURE DA INFILARE PER FASCE



CISA

Serratura da infilare CISA per fasce - zincata - tre mandate - tre punti di chiusura testa in acciaio zincato - per cilindro sagomato da ordinare a parte - mod. 56016

CODICE	DESCRIZIONE	UM	Q.TÀ
200630	SERRATURA TRIPL.CILINDRO SAG.INFILAR.3MAN E60	PZ	12

SERRATURE DA INFILARE PER FASCE



Serratura da infilare ISEO per fasce - zincata - due mandate + scrocco - con quadro passante per maniglia - completo di cilindro tondo con 3 chiavi - mod. 7126

CODICE	DESCRIZIONE	UM	Q.TÀ
200631	SERRATURA X FASCIA 2M+SCR CIL.TON.712601 TE16	PZ	1
200632	SERRATURA X FASCIA 2M+SCR CIL.TON.712602 TE20	PZ	1

SERRATURE DA INFILARE PER FASCE



Serratura da infilare ISEO per fasce - zincata - una mandata + scrocco - con quadro passante per maniglia - per cilindro sagomato da ordinare a parte - mod. 720600

CODICE	DESCRIZIONE	UM	Q.TÀ
200633	SERRATURA X FASCIA 1M+SCR CIL.SAG.ISEO 720600	PZ	1

SERRATURE DA INFILARE PER FASCE



Serratura da infilare ISEO per fasce - zincata - una mandata + scrocco - con quadro passante per maniglia - completo di cilindro ovale con 3 chiavi - mod. 725600

CODICE	DESCRIZIONE	UM	Q.TÀ
200634	SERRATURA X FASCIA 1M+SCR CIL.SAG.ISEO 725600	PZ	1

SERRATURE DA INFILARE PER FASCE



Serratura da infilare OMEC per fasce - altezza scatola 78 mm - entrata 60 mm - verniciata - due mandate + scrocco reversibile - con quadro passante per maniglia - catenaccio comandato dalla chiave, scrocco comandato dalla chiave o dalla maniglia

CODICE	DESCRIZIONE	UM	Q.TÀ
200635	SERRATURA X FASCIA 2M+SCR X CIL.OVALE OMEC370	PZ	10

SERRATURE DA INFILARE PER FASCE



Serratura da infilare OMEC per fasce - altezza scatola 44 mm - entrata 60 mm - verniciata - due mandate reversibile con funzione di scrocco - con quadro passante per maniglia - mandata comandata dalla chiave, scrocco comandato dalla chiave o dalla maniglia

CODICE	DESCRIZIONE	UM	Q.TÀ
200638	SERRATURA X FASCIA 2M+SCR X CIL.OVALE OMEC390	PZ	10

SERRATURE DA INFILARE PER FASCE



Serratura da infilare OMEC per fasce - altezza scatola 78 mm - entrata 70 mm - verniciata - due mandate + scrocco reversibile - con quadro passante per maniglia - catenaccio comandato dalla chiave o dalla maniglia

CODICE	DESCRIZIONE	UM	Q.TÀ
204396	SERRATURA X FASCIA 2M+SCR X CIL.OVALE E70 770	PZ	10

SERRATURE DA INFILARE PER FASCE



Serratura da infilare OMEC per fasce - altezza scatola 64 mm - entrata 70 mm - verniciata - due mandate reversibile con funzione di scrocco - con quadro passante per maniglia - mandata comandata dalla chiave, scrocco comandato dalla chiave o dalla maniglia

CODICE	DESCRIZIONE	UM	Q.TÀ
200640	SERRATURA X FASCIA 2M+SCR.X CIL.OV. 780 E.70	PZ	10

SERRATURE DA INFILARE PER FASCE



Serratura da infilare OMEC per fasce - altezza scatola 64 mm - entrata 60 mm - verniciata - due mandate reversibile con funzione di scrocco - con quadro passante per maniglia - mandata comandata dalla chiave, scrocco comandato dalla chiave o dalla maniglia

CODICE	DESCRIZIONE	UM	Q.TÀ
200636	SERRATURA X FASCIA 2M+SCR X CIL.OVALE OMEC380	PZ	10

SERRATURE DA INFILARE PER FASCE



Serratura da infilare OMEC per fasce - altezza scatola 44 mm - entrata 70 mm - verniciata - due mandate reversibile con funzione di scrocco - con quadro passante per maniglia - mandata comandata dalla chiave, scrocco comandato dalla chiave o dalla maniglia

CODICE	DESCRIZIONE	UM	Q.TÀ
200641	SERRATURA X FASCIA 2M+SCR.X CIL.OV. 790 E.70	PZ	10

SERRATURE DA INFILARE PER FASCE



Serratura da infilare OMEC per fasce - altezza scatola 64 mm - entrata 60 mm - verniciata - una mandata con rullo regolabile - mandata comandata dalla chiave, rullo comandato dalla chiave o a pressione

CODICE	DESCRIZIONE	UM	Q.TÀ
200637	SERRATURA A RULLO+1MAN.X CIL.OVALE OMEC385	PZ	10

SERRATURE DA INFILARE PER FASCE



Serratura da infilare OMEC per fasce - altezza scatola 64 mm - entrata 80 mm - verniciata - due mandate reversibile con funzione di scrocco - con quadro passante per maniglia - mandata comandata dalla chiave, scrocco comandato dalla chiave o dalla maniglia

CODICE	DESCRIZIONE	UM	Q.TÀ
200642	SERRATURA X FASCIA 2M+CATEN.X CIL.OV.880 E.80	PZ	10

SERRATURE A GANCIO



CISA

Serratura da infilare a gancio CISA per scorrevoli - zincata - per cilindro ovale da ordinare a parte - mod. 45010

CODICE	DESCRIZIONE	UM	Q.TÀ
200643	SERRATURA INFIL.A GANCIO X CIL.OVALE 45010/16	PZ	1

SERRATURE A GANCIO



CISA

Serratura da infilare a gancio CISA per scorrevoli - zincata - per cilindro sagomato da ordinare a parte - mod. 45110

CODICE	DESCRIZIONE	UM	Q.TÀ
200644	SERRATURA INFIL.A GANCIO X CIL.SAG.45110/50	PZ	1
200645	SERRATURA INFIL.A GANCIO X CIL.SAG. 45110/60	PZ	1

SERRATURE A GANCIO



Serratura da infilare a gancio ISEO per porte o cancelli scorrevoli - una mandata e mezzo giro - quadro passante per maniglia - frontale acciaio tropicalizzato - completa di cilindro sagomato

CODICE	DESCRIZIONE	UM	Q.TÀ
200649	SERRATURA INFILARE A GANCIO C/CIL MM.50	PZ	12
203767	SERRATURA INFILARE A GANCIO C/CIL. MM.60	PZ	12

SERRATURE A GANCIO



Serratura da infilare a gancio rientrante ISEO - 3 mandate - ganci rientranti sul catenaccio - frontale acciaio tropicalizzato - completa di cilindro sagomato e chiavi

CODICE	DESCRIZIONE	UM	Q.TÀ
200650	SERRATURA INFILARE A GANCIO RIENTR. 778	PZ	2

SERRATURE PER SERRANDE



CISA

Serratura per serranda CISA centrale a due mandate - catenacci diritti - mod. 41010

CODICE	DESCRIZIONE	UM	Q.TÀ
200651	SERRATURA CENTRALE X SERRANDE CISA 41010/80	PZ	2

SERRATURE PER SERRANDE



CISA

Serratura per serranda CISA laterale a due mandate - catenacci diritti - mod. 41110

CODICE	DESCRIZIONE	UM	Q.TÀ
200653	SERRATURA LAT.X SERRANDE CISA 41110/60.1	PZ	2
200654	SERRATURA LAT.X SERRANDE CISA 41110/60.2	PZ	2

SERRATURE PER SERRANDE



Serratura per serrande PREFER centrale a due mandate - catenacci diritti - mod. A211000

CODICE	DESCRIZIONE	UM	Q.TÀ
204106	SERRATURA CENTRALE PER SERRANDE A211000	PZ	1

SERRATURE PER SERRANDE



Serratura per serranda PREFER laterale a due mandate - catenacci diritti - mod. A41100 - A41200

CODICE	DESCRIZIONE	UM	Q.TÀ
204107	SERRATURA LATERALE DX PER SERRANDE A411000	PZ	1
204108	SERRATURA LATERALE SX PER SERRANDE A412000	PZ	1

SERRATURE PER PORTE BASCULANTI



Serratura per basculanti PREFER - una chiusura lato superiore - cilindro rotondo - mod. B5110012

CODICE	DESCRIZIONE	UM	Q.TÀ
200660	SERRATURA BASCU.CIL.TONDO MM 25 SP.9 MM S/Q	PZ	1

SERRATURE PER PORTE BASCULANTI



Serratura per basculanti PREFER - una chiusura lato superiore - cilindro rotondo + quadro passante per maniglia - levetta di sblocco interna - mod. B5510810

CODICE	DESCRIZIONE	UM	Q.TÀ
200661	SERRATURA BASCU. CIL.TONDO MM 25 SP.5,5 MM	PZ	1

SERRATURE PER PORTE BASCULANTI



Serratura per porte basculanti PREFER - cilindro tondo diametro 25 mm - profondità 9 mm - con due chiavi in dotazione - mod. B5510812

CODICE	DESCRIZIONE	UM	Q.TÀ
204780	SERRATURA BASCU. CIL.TONDO MM 25 SP.9 MM	PZ	1

SERRATURE PER PORTE BASCULANTI



Serratura per basculanti PREFER - una chiusura lato superiore - cilindro sagomato + quadro passante per maniglia - levetta di sblocco interna - mod. B5610810

CODICE	DESCRIZIONE	UM	Q.TÀ
200662	SERRATURA BASCU.CIL.SAG. INT.70 SP.14 MM C/Q	PZ	1

SERRATURE PER PORTE BASCULANTI



Serratura corazzata per basculanti VIRO chiusura alto/basso - fornita in kit con piastra esterna, maniglie e aste - per porte con spessore massimo 15 mm

CODICE	DESCRIZIONE	UM	Q.TÀ
200666	SERRATURA CORAZZATA IN KIT X BASCULANTI	PZ	1

MANIGLIE PER PORTE BASCULANTI



Placca più maniglia per serrature - per porte basculanti PREFER serie 6561

CODICE	DESCRIZIONE	UM	Q.TÀ
204839	MANIGLIA PER BASCULANTI SERIE 0433 CIL.SAGOM.	PZ	1

MANIGLIE PER PORTE BASCULANTI



Maniglia per serratura PREFER da porta basculante - completa di placca, lunghezza quadro 65 mm, quadro 8 mm, spessore basculante fino a 2 mm, per cilindri tondi

CODICE	DESCRIZIONE	UM	Q.TÀ
204779	MANIGLIA PER BASCULANTI SERIE 0432 CIL.TONDO	PZ	1

SERRATURE PER CANCELLETTI



Serratura per cancelletti estensibili PREFER cilindro ottone - mod. 66100

CODICE	DESCRIZIONE	UM	Q.TÀ
200663	SERRATURA X CANCELLETTI A SOFFIETTO 6610000	PZ	10

CARIGLIONI PER CANCELLI



COMUNELLO

Cariglione a leva per cancelli BON con cilindro e due chiavi

CODICE	DESCRIZIONE	UM	Q.TÀ
200670	CARIGLIONE BON VERNICIATO PER CANCELLI	PZ	5

SERRATURE DA APPLICARE



CISA

Serratura da applicare CISA per porte in legno - tirante e pomolo interno - due mandate + scrocco - con cilindro regolabile 02500 - verniciata - modello 50110

CODICE	DESCRIZIONE	UM	Q.TÀ
200672	SERRATURA 2 MANDATE+SCR CIL.STACC.50110/50.1	PZ	1
200673	SERRATURA 2 MANDATE+SCR CIL.STACC.50110/50.2	PZ	1
200674	SERRATURA 2 MANDATE+SCR CIL.STACC.50110/60.1	PZ	1
200675	SERRATURA 2 MANDATE+SCR CIL.STACC.50110/60.2	PZ	1
200676	SERRATURA 2 MANDATE+SCR CIL.STACC.50110/70.1	PZ	1
200677	SERRATURA 2 MANDATE+SCR CIL.STACC.50110/70.2	PZ	1

SERRATURE DA APPLICARE



CISA

Serratura da applicare CISA per porte in legno - tirante e pomolo interno - due mandate + scrocco - con cilindro fisso 02552-50 - verniciata - mod. 50111

CODICE	DESCRIZIONE	UM	Q.TÀ
200678	SERRATURA 2 MANDATE+SCR CIL.FISSO 50111/50.1	PZ	1
200679	SERRATURA 2 MANDATE+SCR CIL.FISSO 50111/50.2	PZ	1
200680	SERRATURA 2 MANDATE+SCR CIL.FISSO 50111/60.1	PZ	1
200681	SERRATURA 2 MANDATE+SCR CIL.FISSO 50111/60.2	PZ	1
200682	SERRATURA 2 MANDATE+SCR CIL.FISSO 50111/70.1	PZ	1
200683	SERRATURA 2 MANDATE+SCR CIL.FISSO 50111/70.2	PZ	1

SERRATURE DA APPLICARE



CISA

Serratura da applicare CISA per porte in legno - solo catenaccio - pomolo interno - verniciata - mod. 50131

CODICE	DESCRIZIONE	UM	Q.TÀ
200712	SERRATURA 2 MAND.CILIND.FISSO CISA 50131/50.1	PZ	1
200713	SERRATURA 2 MAND.CILIND.FISSO CISA 50131/50.2	PZ	1
200714	SERRATURA 2 MAND.CILIND.FISSO CISA 50131/60.1	PZ	1
200715	SERRATURA 2 MAND.CILIND.FISSO CISA 50131/60.2	PZ	1
200716	SERRATURA 2 MAND.CILIND.FISSO CISA 50131/70.1	PZ	1
200717	SERRATURA 2 MAND.CILIND.FISSO CISA 50131/70.2	PZ	1

SERRATURE DA APPLICARE



CISA

Serratura da applicare CISA cilindro per porte in legno - tirante e cilindro interno - due mandate + scrocco - con coppia cilindri fissi 02106 - verniciata - mod. 50121

CODICE	DESCRIZIONE	UM	Q.TÀ
206445	SERRATURA 2 MANDATE+SCR CIL.FISSO 50121/40.1	PZ	1
206444	SERRATURA 2 MANDATE+SCR CIL.FISSO 50121/40.2	PZ	1
200690	SERRATURA 2 MANDATE+SCR CIL.FISSO 50121/50.1	PZ	1
200691	SERRATURA 2 MANDATE+SCR CIL.FISSO 50121/50.2	PZ	1
200692	SERRATURA 2 MANDATE+SCR CIL.FISSO 50121/60.1	PZ	1
200693	SERRATURA 2 MANDATE+SCR CIL.FISSO 50121/60.2	PZ	1
200694	SERRATURA 2 MANDATE+SCR CIL.FISSO 50121/70.1	PZ	1
200695	SERRATURA 2 MANDATE+SCR CIL.FISSO 50121/70.2	PZ	1

SERRATURE DA APPLICARE



CISA

Serratura da applicare CISA doppio cilindro per porte in legno - cilindro interno - due mandate + scrocco - quadro passante per maniglia - con cilindro fisso 02106 - verniciata - mod. 50211

CODICE	DESCRIZIONE	UM	Q.TÀ
200696	SERRATURA 2 MAND+SCR Q.8 CIL.FISSO 50211/45.1	PZ	1
200697	SERRATURA 2 MAND+SCR Q.8 CIL.FISSO 50211/45.2	PZ	1

SERRATURE DA APPLICARE



CISA

Serratura da applicare CISA versione con aletta - cilindro interno e quadro passante per maniglia - due mandate + scrocco - con cilindro fisso 02106 - scatola e bacchetta in acciaio verniciate rosso amaranto - mod. 50171

CODICE	DESCRIZIONE	UM	Q.TÀ
205777	SERRATURA 2 MAND+SCR Q.8 CIL.FISSO 50171/60.1	PZ	1
205778	SERRATURA 2 MAND+SCR Q.8 CIL.FISSO 50171/60.2	PZ	1

SERRATURE DA APPLICARE



CISA

Serratura da applicare CISA versione con aletta di fissaggio - tirante e cilindro interno - due mandate + scrocco - con cilindro fisso 02106 - zincata - mod. 50461

CODICE	DESCRIZIONE	UM	Q.TÀ
205544	SERRATURA ZIN.2MAND.+SCR C/TIRANTE 50461/50.1	PZ	1
205545	SERRATURA ZIN.2MAND.+SCR C/TIRANTE 50461/50.2	PZ	1

SERRATURE DA APPLICARE



CISA

Serratura da applicare CISA versione con aletta di fissaggio - tirante e cilindro interno - due mandate + scrocco - con cilindro fisso 02106 - zincata - mod. 50421

CODICE	DESCRIZIONE	UM	Q.TÀ
205546	SERRATURA ZIN.2MAND.+SCR C/TIRANTE 50421/60.1	PZ	1
205547	SERRATURA ZIN.2MAND.+SCR C/TIRANTE 50421/60.2	PZ	1
205548	SERRATURA ZIN.2MAND.+SCR C/TIRANTE 50421/70.1	PZ	1
205549	SERRATURA ZIN.2MAND.+SCR C/TIRANTE 50421/70.2	PZ	1

SERRATURE DA APPLICARE



CISA

Serratura da applicare CISA versione senza aletta di fissaggio - tirante e cilindro interno - due mandate + scrocco - con cilindro fisso 02106 - zincata - mod. 50521

CODICE	DESCRIZIONE	UM	Q.TÀ
205779	SERRATURA ZIN.2MAN.+SCR C/TIR.S/AL 50521/60.1	PZ	1
205780	SERRATURA ZIN.2MAN.+SCR C/TIR.S/AL 50521/60.2	PZ	1
205781	SERRATURA ZIN.2MAN.+SCR C/TIR.S/AL 50521/70.1	PZ	1
205782	SERRATURA ZIN.2MAN.+SCR C/TIR.S/AL 50521/70.2	PZ	1

SERRATURE DA APPLICARE



CISA

Serratura da applicare CISA versione con aletta - cilindro interno e quadro passante per maniglia - due mandate + scrocco - con cilindro fisso 02106 - zincata - mod. 50471

CODICE	DESCRIZIONE	UM	Q.TÀ
200698	SERRATURA ZINCATA 2MAND.+SCR Q.8 50471/60.1	PZ	1
200699	SERRATURA ZINCATA 2MAND.+SCR Q.8 50471/60.2	PZ	1

SERRATURE DA APPLICARE



CISA

Serratura da applicare CISA versione con aletta - pomolo interno e quadro passante per maniglia - due mandate + scrocco - con cilindro fisso 02552-50 - zincata - mod. 50481

CODICE	DESCRIZIONE	UM	Q.TÀ
200700	SERRATURA ZINC.2MAND.+SCR C/POMOLO 50481/60.1	PZ	1
200701	SERRATURA ZINC.2MAND.+SCR C/POMOLO 50481/60.2	PZ	1

SERRATURE DA APPLICARE



CISA

Serratura da applicare CISA versione senza aletta - cilindro interno e quadro passante per maniglia - due mandate + scrocco - con cilindro fisso 02106-50 - zincata - mod. 50571

CODICE	DESCRIZIONE	UM	Q.TÀ
200702	SERRATURA APPLICARE 2M.+SCR Q.8 S/ALETTA DX.	PZ	1
200703	SERRATURA APPLICARE 2M.+SCR Q.8 S/ALETTA SX.	PZ	1

SERRATURE DA APPLICARE



Serratura da applicare ISEO versione senza aletta - cilindro interno e quadro passante per maniglia - tre mandate + scrocco reversibile - con cilindro fisso - zincata - mod. 485604 e 486604

CODICE	DESCRIZIONE	UM	Q.TÀ
200704	SERRATURA ZINCATA 3 M.+SCROC.ISEO 485604 DX.	PZ	2
200705	SERRATURA ZINCATA 3 M.+SCROC.ISEO 486604 SX.	PZ	2

SERRATURE DA APPLICARE - ACCESSORI



CISA

Tettuccio protettivo CISA, sottobocchetta e viti in acciaio zincato per serie 50471-50481-50571

CODICE	DESCRIZIONE	UM	Q.TÀ
200780	TETTUCCIO ZINC.CISA 07061 X 50571-50471	PZ	12

SERRATURE FERROGLIETTO



Serratura ferroglietto da applicare WELKA a sei mandate - cilindro fisso esterno - completa di bocchetta - mod. 01250501 e 01260501

CODICE	DESCRIZIONE	UM	Q.TÀ
203910	FERROGLIETTO CIL.FISSO MM.50 6M+INC.WELKA E50	PZ	1
203914	FERROGLIETTO CIL.FISSO MM.50 6M+INC.WELKA E60	PZ	1

SERRATURE FERROGLIETTO



Serratura ferroglietto da applicare WELKA a quattro mandate - cilindro fisso esterno - completa di bocchetta - mod. 01145351

CODICE	DESCRIZIONE	UM	Q.TÀ
203913	FERROGLIETTO CIL.FISSO MM.35 4M INC.WELKA E45	PZ	1

SERRATURE FERROGLIETTO



Serratura ferroglietto da applicare WELKA a sei mandate - cilindro registrabile esterno - completa di bocchetta - mod. 01250801 e 01260801

CODICE	DESCRIZIONE	UM	Q.TÀ
203911	FERROGLIETTO CIL.STACCATO 6M C/INC. WELKA E50	PZ	1
203912	FERROGLIETTO CIL.STACCATO 6M C/INC. WELKA E60	PZ	1

SERRATURE PER CANTINE



Serratura da infilare WELKA senza cilindro - quadro passante per maniglia - 3 mandate + scrocco - acciaio tropicalizzato - mod. 05555000

CODICE	DESCRIZIONE	UM	Q.TÀ
204234	SERRATURA ACC.TROP. 3M + SCR. ENTRATA MM.55	PZ	1

SERRATURE PER CANTINE - ACCESSORI



Cilindro tondo in ottone diam. 25 L.22/10/48 mm. per serratura WELKA per mod. 05555000

CODICE	DESCRIZIONE	UM	Q.TÀ
204235	CILINDRO TONDO OTTONE D.25 L.22/10/48 MM.	PZ	1

SERRATURE DA INFILARE



CISA

Serratura da infilare CISA per porta in legno - una mandata + scrocco - quadro passante per maniglia - versione in acciaio ottonato - per cilindro sagomato da ordinare a parte - mod. 52011

CODICE	DESCRIZIONE	UM	Q.TÀ
200727	SERRATURA 1M.+SCR.TESTA F.O.ENT.20 5C011/20	PZ	1
200728	SERRATURA 1M.+SCR.TESTA F.O.ENT.25 5C011/25	PZ	1
200729	SERRATURA 1M.+SCR.TESTA F.O.ENT.30 5C011/30	PZ	1

SERRATURE DA INFILARE



CISA

Serratura da infilare CISA per porta in legno - due mandate + scrocco - bordo quadro - quadro passante per maniglia - versione in acciaio ottonato - cilindro da ordinare a parte - mod. 5C611

CODICE	DESCRIZIONE	UM	Q.TÀ
205783	SERRATURA INF.2M+SCR.AC.OTT.BORDO QUADRO E.35	PZ	1
203739	SERRATURA INF.2M+SCR.AC.OTT.BORDO QUADRO E.40	PZ	1
205784	SERRATURA INF.2M+SCR.AC.OTT.BORDO QUADRO E.45	PZ	1
203740	SERRATURA INF.2M+SCR.AC.OTT.BORDO QUADRO E.50	PZ	1
203741	SERRATURA INF.2M+SCR.AC.OTT.BORDO QUADRO E.60	PZ	1

SERRATURE DA INFILARE



CISA

Serratura da infilare CISA per porta in legno - due mandate + scrocco - bordo tondo - quadro passante per maniglia - versione in acciaio ottonato - cilindro da ordinare a parte - mod. 5C631

CODICE	DESCRIZIONE	UM	Q.TÀ
203742	SERRATURA INF.2M+SCR.AC.OTT.BORDO TONDO E.35	PZ	1
203743	SERRATURA INF.2M+SCR.AC.OTT.BORDO TONDO E.40	PZ	1
203744	SERRATURA INF.2M+SCR.AC.OTT.BORDO TONDO E.45	PZ	1
203745	SERRATURA INF.2M+SCR.AC.OTT.BORDO TONDO E.50	PZ	1
203746	SERRATURA INF.2M+SCR.AC.OTT.BORDO TONDO E.60	PZ	1
203747	SERRATURA INF.2M+SCR.AC.OTT.BORDO TONDO E.70	PZ	1

SERRATURE PATENT



Serratura tipo PATENT piccola (entrata 70) - frontale 20x190 mm a bordi tondi - scrocco reversibile - quadro 8 mm per maniglia

CODICE	DESCRIZIONE	UM	Q.TÀ
200744	SERRATURA PATENT PICCOL.F.B.B.TONDO E.35	PZ	50
200745	SERRATURA PATENT PICCOL.F.B.B.TONDO E.40	PZ	50
200746	SERRATURA PATENT PICCOL.F.B.B.TONDO E.45	PZ	50
200747	SERRATURA PATENT PICCOL.F.B.B.TONDO E.50	PZ	50

SERRATURE PATENT



Serratura tipo PATENT grande (entrata 90) OKAY - frontale 22x240 mm a bordi tondi - scrocco reversibile - quadro 8 mm per maniglia

CODICE	DESCRIZIONE	UM	Q.TÀ
200750	SERRATURA PATENT GRANDE F.B.B.TONDO E.35	PZ	50
200751	SERRATURA PATENT GRANDE F.B.B.TONDO E.40	PZ	50
200752	SERRATURA PATENT GRANDE F.B.B.TONDO E.45	PZ	50
200753	SERRATURA PATENT GRANDE F.B.B.TONDO E.50	PZ	50
200754	SERRATURA PATENT GRANDE F.B.B.TONDO E.60	PZ	50

SERRATURE PATENT



Serratura PATENT grande - bordo tondo - scrocco reversibile - 2 mandate - interasse 90 mm - incontro incluso

CODICE	DESCRIZIONE	UM	Q.TÀ
206428	SERRAT.GRANDE 105 F.B.TONDO E40 CROMO SAT.	PZ	50
206429	SERRAT.GRANDE 105 F.B.TONDO E45 CROMO SAT.	PZ	50
206430	SERRAT.GRANDE 105 F.B.TONDO E50 CROMO SAT.	PZ	50

SERRATURE PATENT - ACCESSORI



Incontro tondo per serratura grande, cromo satinato - art. A2

CODICE	DESCRIZIONE	UM	Q.TÀ
206431	INCONTRO TONDO X SERR.GRANDE CROMO SAT ART.A2	PZ	1

SERRATURE PATENT



Serratura a infilare - magnetica - B/T foro chiave con incontro frontale 18x196 mm - entrata 50 mm - interasse 90 mm

CODICE	DESCRIZIONE	UM	Q.TÀ
206432	SERR.MAGNETICA F.B.TONDO E50 CROMO SAT C/W8	PZ	50

ACCESSORI PER SERRATURE MAGNETICHE



Incontro reversibile art. W8 - cromo satinato

CODICE	DESCRIZIONE	UM	Q.TÀ
206433	INCONTRO REVERSIBILE ART.W8 CROMO SAT.	PZ	1

SERRATURE PER PORTE TAGLIAFUOCO



CISA

Serratura da infilare CISA resistente al fuoco - una mandata e scrocco azionabile da chiave e maniglia - catenaccio azionabile dalla chiave - omologazione MPA-NRW - mod. 43020

CODICE	DESCRIZIONE	UM	Q.TÀ
200758	SERRATURA X TAGLIAFUOCO 1M.CISA 43020.65	PZ	12

SERRATURE PER PORTE TAGLIAFUOCO



CISA

Serratura da infilare CISA resistente al fuoco - una mandata e scrocco azionabile da chiave e maniglia - catenaccio azionabile dalla chiave - omologazione MPA-NRW - mod. 43110

CODICE	DESCRIZIONE	UM	Q.TÀ
203973	SERRATURA PER PORTA TAGLIAFUOCO COD.43110-65	PZ	6

SERRATURE PER PORTE TAGLIAFUOCO



CISA

Placca con maniglia e pomolo CISA per serrature per porte tagliafuoco - mod. 07070

CODICE	DESCRIZIONE	UM	Q.TÀ
206357	PLACCHE C/POMOLO E MANIG.X SERR.TAGLIAF.07070	PZ	1

SERRATURE PER PORTE TAGLIAFUOCO



CISA

Maniglia con placca CISA per serrature per porte tagliafuoco - mod. 07070

CODICE	DESCRIZIONE	UM	Q.TÀ
206359	PLACCA C/MANIGLIA X SERRAT.TAGLIAF.07070	PZ	1

SERRATURE INFILARE A DOPPIA MAPPA



CISA

Serratura da infilare CISA a doppia mappa - per porte in legno - 4 mandate - verniciata nera - con 3 chiavi - mod. 57010

CODICE	DESCRIZIONE	UM	Q.TÀ
200783	SERRATURA LATER.DOPP.MAPPA INFILARE 4MAN. E50	PZ	1
200784	SERRATURA LATER.DOPP.MAPPA INFILARE 4MAN. E60	PZ	1

SERRATURE INFILARE A DOPPIA MAPPA



CISA

Serratura da infilare CISA a doppia mappa - per porte in ferro - 4 mandate - 3 catenacci - testata in acciaio zincata 25 mm - zincata - con 2 chiavi - mod. 57030

CODICE	DESCRIZIONE	UM	Q.TÀ
200785	SERRATURA LATER.DOPP.MAPPA INFILARE 4MAN. E60	PZ	12

SERRATURE INFILARE A DOPPIA MAPPA



CISA

Serratura da infilare CISA a doppia mappa - per porte in ferro - 4 mandate - 3 catenacci - 3 punti di chiusura - testata in acciaio zincata 25 mm - zincata - con 2 chiavi - aste da ordinare a parte - mod. 57035

CODICE	DESCRIZIONE	UM	Q.TÀ
200786	SERRATURA TRIPL.DOPP.MAPPA INFILARE 4MAN. E60	PZ	12

SERRATURE INFILARE A DOPPIA MAPPA



CISA

Serratura da infilare CISA - dimensioni 170x76 mm - in acciaio - completa di 3 chiavi e contropiastra

CODICE	DESCRIZIONE	UM	Q.TÀ
206448	SERRATURA LATER.DOPP.MAPPA INFILARE 2M+SCR E45	PZ	1
206449	SERRATURA LATER.DOPP.MAPPA INFILARE 2M+SCR E50	PZ	1

SERRATURE INFILARE A DOPPIA MAPPA



CISA

Serratura da infilare CISA a doppia mappa - per porte in legno - 2 mandate + scrocco - 3 punti di chiusura - con 3 chiavi - aste da ordinare a parte - mod. 57215

CODICE	DESCRIZIONE	UM	Q.TÀ
200787	SERRATURA TRIP.DOPP.MAPPA INFILARE 2M+SCR E45	PZ	1
200788	SERRATURA TRIP.DOPP.MAPPA INFILARE 2M+SCR E50	PZ	1
200789	SERRATURA TRIP.DOPP.MAPPA INFILARE 2M+SCR E60	PZ	1

SERRATURE INFILARE A DOPPIA MAPPA



CISA

Serratura da infilare CISA a doppia mappa - per porte in legno - 2 mandate - con 3 chiavi - mod. 57220

CODICE	DESCRIZIONE	UM	Q.TÀ
200790	SERRATURA LATER. DOPP.MAPPA INFILARE 2MAN E45	PZ	1

SERRATURE INFILARE A DOPPIA MAPPA



CISA

Serratura da infilare CISA a doppia mappa - per porte in ferro - 2 mandate - zincata - testata in acciaio zincata 25 mm - con 2 chiavi - mod. 57223

CODICE	DESCRIZIONE	UM	Q.TÀ
200791	SERRATURA LAT.DOPP.MAPPA INF.2M ZIN.S/ACC.E45	PZ	12

SERRATURE INFILARE A DOPPIA MAPPA



CISA

Serratura da infilare CISA a doppia mappa - per porte in legno - 2 mandate - 3 punti di chiusura - corredata - verniciata nera - con 3 chiavi - aste da ordinare a parte - mod. 57225

CODICE	DESCRIZIONE	UM	Q.TÀ
200792	SERRATURA TRIPL.DOPP.MAPPA INFILARE 2MAN E45	PZ	1

SERRATURE INFILARE A DOPPIA MAPPA



CISA

Serratura da infilare CISA a doppia mappa - per porte in ferro - 2 mandate - 3 punti di chiusura - zincata - testata in acciaio zincata 25 mm - con 2 chiavi - aste da ordinare a parte - mod. 57226

CODICE	DESCRIZIONE	UM	Q.TÀ
200793	SERRATURA TRIP.DOP.MAPPA INF.2M ZIN.S/ACC.E45	PZ	12

SERRATURE INFILARE A DOPPIA MAPPA



CISA

Serratura da infilare CISA a doppia mappa - per porte in legno - 4 mandate + scrocco - 3 punti di chiusura - corredata - verniciata nera - con 3 chiavi - aste da ordinare a parte - mod. 57255

CODICE	DESCRIZIONE	UM	Q.TÀ
200795	SERRATURA TRIPL.DOPP.MAPPA INFIL.4MAN+SCR E60	PZ	1

SERRATURE INFILARE A DOPPIA MAPPA



CISA

Serratura da infilare CISA per fasce - a doppia mappa - per porte in alluminio - 4 mandate + scrocco - zincata - protezione antitrapano - scatola alta 82 mm - con 3 chiavi - mod. 57312

CODICE	DESCRIZIONE	UM	Q.TÀ
200796	SERRAT.LAT.DOPP.MAPPA INF.X FASCIA 4M+SCR E70	PZ	1

SERRATURE INFILARE A DOPPIA MAPPA



CISA

Serratura da infilare CISA per fasce - a doppia mappa - 3 punti di chiusura - catenaccio e scrocco - scatola alta 82 mm - con 3 chiavi - mod. 57317

CODICE	DESCRIZIONE	UM	Q.TÀ
200797	SERRAT.TRIP.DOP.MAPPA INF.X FASCIA 4M+SCR E70	PZ	1

SERRATURE INFILARE A DOPPIA MAPPA



CISA

Serratura da infilare CISA per fasce - a doppia mappa - 3 punti di chiusura - catenaccio e scrocco - scatola alta 90-100 mm - con 3 chiavi - mod. 57357

CODICE	DESCRIZIONE	UM	Q.TÀ
200798	SERRATURA TRIP.DOP.MAPPA DA FASCIA 4M+SCR E90	PZ	1

SERRATURE INFILARE A DOPPIA MAPPA



CISA

Serratura da infilare CISA per fasce - a doppia mappa - 3 punti di chiusura - catenaccio e rullo - scatola alta 70 mm - con 3 chiavi - mod. 57325 e 57365

CODICE	DESCRIZIONE	UM	Q.TÀ
200799	SERRAT.TRIP.DOPP.MAPPA DA FASCIA 4M+RULLO E70	PZ	1
200800	SERRAT.TRIP.DOPP.MAPPA DA FASCIA 4M+RULLO E90	PZ	1

SERRATURE INFILARE A DOPPIA MAPPA



CISA

Serratura da infilare CISA per fasce - a doppia mappa - per porte in alluminio - 4 mandate - 3 punti di chiusura - zincata - protezione antitrapano - scatola alta 82 mm - con 3 chiavi - aste da ordinare a parte - mod. 57335

CODICE	DESCRIZIONE	UM	Q.TÀ
200801	SERRATURA TRIPL.DOPP.MAPPA DA FASCIA 4MAN.E70	PZ	1

SERRATURE INFILARE A DOPPIA MAPPA



CISA

Serratura da infilare CISA a doppia mappa - per porte in ferro - 4 mandate - 3 catenacci - 3 punti di chiusura - testata in acciaio zincata 25 mm - zincata - esecuzione a chiave uguale (KA) - 1 chiave in dotazione - aste da ordinare a parte - mod. 57035

CODICE	DESCRIZIONE	UM	Q.TÀ
200809	SERRATURA TRIPL.DOPP.MAPPA INFILARE 4M.E60 KA	PZ	12

SERRATURE INFILARE A DOPPIA MAPPA



Serratura da infilare ISEO a doppia mappa - per porte in ferro - 4 mandate - 3 punti di chiusura - testata in acciaio zincata 25 mm - zincata - esecuzione a chiave uguale (KA) - 1 chiave in dotazione - aste da ordinare a parte - mod. 663301604K

CODICE	DESCRIZIONE	UM	Q.TÀ
200810	SERRATURA TRIP.DOP.MAP.INFIL.E60.663301604-KA	PZ	⌂ 10

SERRATURE INFILARE A DOPPIA MAPPA



CISA

Serratura da infilare CISA a doppia mappa - per porte in ferro - 2 mandate - 3 punti di chiusura - zincata - testata in acciaio zincata 25 mm - esecuzione a chiave uguale (KA) - 1 chiave in dotazione - aste da ordinare a parte - mod. 57226

CODICE	DESCRIZIONE	UM	Q.TÀ
200812	SERRAT.TRIP.DOP.MAPPA INF.2M ZIN.S/ACC.E45 KA	PZ	12

SERRATURE PER PORTE BLINDATE



CISA

Serratura da infilare CISA a doppia mappa - ricifrabile - serie NEW CAMBIO FACILE - per porte in blindate - 4 mandate + scrocco - 6 leve - 3 punti di chiusura - finitura zinco/alluminio - con 3 chiavi - aste da ordinare a parte - mod. 57665

CODICE	DESCRIZIONE	UM	Q.TÀ
200816	SERRAT.TRIP.DOPP.MAPPA CAMB.FAC+4M+SCR INT.28	PZ	1
200817	SERRAT.TRIP.DOPP.MAPPA CAMB.FAC+4M+SCR INT.38	PZ	1

SERRATURE PER PORTE BLINDATE



CISA

Serratura da infilare CISA per porta in legno - 3 punti di chiusura - due mandate + scrocco - 3 catenacci - quadro passante per maniglia - versione in acciaio ottonato - per cilindro sagomato da ordinare a parte - aste da ordinare a parte - mod. 52526

CODICE	DESCRIZIONE	UM	Q.TÀ
206447	SERRATURA TRIPL.INFILARE CIL.SAG.2MAN+SCR E45	PZ	1
206446	SERRATURA TRIPL.INFILARE CIL.SAG.2MAN+SCR E50	PZ	1
200823	SERRATURA TRIPL.INFILARE CIL.SAG.2MAN+SCR E60	PZ	1

SERRATURE PER PORTE BLINDATE



Serratura ISEO per porte blindate art. 66803280G04 - corsa 30 mm - catenaccio e scrocco reversibile - tre chiusure - zincata - compatibile Mottura

CODICE	DESCRIZIONE	UM	Q.TÀ
205414	SERRATUR.P/BLINDATE INT.28 SP.3,5 MOTTURA2835	PZ	5

SERRATURE PER PORTE BLINDATE



Serratura ISEO per porte blindate art. 66803280G74 - corsa 30 mm - solo catenaccio - tre chiusure - zincata - entrata chiave 73 mm - compatibile Atra

CODICE	DESCRIZIONE	UM	Q.TÀ
205415	SERRATURA P/BLINDATE INT.28 SP.3,5 ATRA2835	PZ	5

SERRATURE PER PORTE BLINDATE



Serratura ISEO per porte blindate art. 66803280GF4 - corsa 30 mm - catenaccio e scrocco reversibile - tre chiusure - zincata - compatibile Cisa

CODICE	DESCRIZIONE	UM	Q.TÀ
205416	SERRATURA P/BLINDATE INT.28 SP.3,5 CISA2835	PZ	5

SERRATURE PER PORTE BLINDATE



Serratura ISEO per porte blindate art. 66813280G04 - corsa 30 mm - catenaccio e scrocco reversibile - tre chiusure - zincata - compatibile Mottura

CODICE	DESCRIZIONE	UM	Q.TÀ
205417	SERRATUR.P/BLINDAT.INT.28 SP.13,5MOTTURA28135	PZ	5

SERRATURE PER PORTE BLINDATE



Serratura ISEO per porte blindate art. 66803370G04 - corsa 30 mm - catenaccio e scrocco reversibile - tre chiusure - zincata - compatibile Mottura

CODICE	DESCRIZIONE	UM	Q.TÀ
205418	SERRATUR.P/BLINDATE INT.37 SP.3,5 MOTTURA3735	PZ	5

SERRATURE PER PORTE BLINDATE



Serratura ISEO per porte blindate art. 66805370G84 - corsa 30 mm - catenaccio e scrocco reversibile - tre chiusure - zincata - entrata chiave 89 - compatibile Mottura/ Gardesa

CODICE	DESCRIZIONE	UM	Q.TÀ
205419	SERRATURA P/BLINDATE INT.37 SP.5 GARDESA375	PZ	5

SERRATURE PER PORTE BLINDATE



Serratura ISEO per porte blindate art. 66813370G04 - corsa 30 mm - catenaccio e scrocco reversibile - tre chiusure - zincata - compatibile Mottura

CODICE	DESCRIZIONE	UM	Q.TÀ
205420	SERRATUR.P/BLINDAT.INT.37 SP.13,5MOTTURA37135	PZ	5

SERRATURE PER PORTE BLINDATE



Serratura ISEO per porte blindate art. 66803380GF4 - corsa 30 mm - catenaccio e scrocco reversibile - tre chiusure - zincata - compatibile Cisa

CODICE	DESCRIZIONE	UM	Q.TÀ
205421	SERRATURA P/BLINDATE INT.38 SP.3,5 CISA3835	PZ	5

SERRATURE PER PORTE BLINDATE



Serratura ISEO per porte blindate art. 66821380GB - corsa 30 mm - catenaccio e scrocco reversibile - tre chiusure - zincata - compatibile Alias

CODICE	DESCRIZIONE	UM	Q.TÀ
205422	SERRATURA P/BLINDATE INT.38 SP.21 ALIAS3821	PZ	5

SERRATURE PER PORTE BLINDATE - ACC.



CISA

Kit chiavi di cambio CISA per serrature per porte blindate ricifrabili - NEW CAMBIO FACILE - mod. 06520

CODICE	DESCRIZIONE	UM	Q.TÀ
203539	KIT 3 CHIAVI L44 PORTE BLIND. NEW CAMBIO FAC.	PZ	1
203540	KIT 3 CHIAVI L64 PORTE BLIND. NEW CAMBIO FAC.	PZ	1

SERRATURE DI SICUREZZA DA APPLICARE



CISA

Serratura da applicare CISA a cilindro - scatola e bocchetta in acciaio verniciate color bronzo antico - catenaccio a 4 pistoni in acciaio nichelati - in dotazione: bocchetta, borchia esterna, borchia interna, viti di fissaggio e foglio di istruzioni

CODICE	DESCRIZIONE	UM	Q.TÀ
206213	SERRATURA DX APPL. CILINDRO CATENAC+2 MAND.	PZ	1
206214	SERRATURA SX APPL. CILINDRO CATENAC+2 MAND.	PZ	1

SERRATURE DI SICUREZZA DA APPLICARE



CISA

Serratura da applicare CISA a cilindro - scatola e bocchetta in acciaio verniciate color bronzo antico - scrocco in acciaio nichelato - catenaccio a 3 pistoni in acciaio nichelati - tirante sul dorso - in dotazione: bocchetta, borchia esterna, borchia interna, viti di fissaggio e foglio di istruzioni

CODICE	DESCRIZIONE	UM	Q.TÀ
206215	SERRATURA DX APPL. CILINDRO SCR+CATEN 2 MAND.	PZ	1
206216	SERRATURA SX APPL. CILINDRO SCR+CATEN 2 MAND.	PZ	1

SERRATURE DI SICUREZZA DA APPLICARE



CISA

Serratura da applicare CISA a cilindro - scatola e bocchetta in acciaio verniciate color bronzo antico - scrocco in acciaio nichelato - catenaccio a 3 pistoni in acciaio nichelati - chiusura alto e basso - tirante sul dorso - in dotazione: bocchetta, borchia esterna, borchia interna, viti di fissaggio e foglio di istruzioni

CODICE	DESCRIZIONE	UM	Q.TÀ
206217	SERR. DX APPL. CILINDRO SCR+CATEN 2M ALT+BAS	PZ	1

SERRATURE A POMPA DA APPLICARE



Serratura laterale da applicare ISEO tipo VIS - a pompa singola - 2 catenacci - interno con bussola guidachiave - esterno con cilindro 50 mm - con 3 chiavi - mod. 910215

CODICE	DESCRIZIONE	UM	Q.TÀ
200841	SERRATURA LATERALE A POMPA DOPPIA CHIAVE"VIS"	PZ	1

SERRATURE A POMPA DA APPLICARE



Serratura laterale da applicare ISEO tipo VIS - a pompa singola - 3 punti di chiusura - 2 catenacci - interno con bussola guidachiave - esterno con cilindro 50 mm - con 3 chiavi - aste da ordinare a parte - mod. 910235

CODICE	DESCRIZIONE	UM	Q.TÀ
200842	SERRATURA TRIPLICE A POMPA DOPPIA CHIAVE"VIS"	PZ	1

SERRATURE A POMPA DA APPLICARE



Serratura laterale da applicare ISEO tipo VIS - a pompa singola - 3 punti di chiusura - 2 catenacci - interno con pomolo - esterno con cilindro 50 mm - con 3 chiavi - aste da ordinare a parte - mod. 910335

CODICE	DESCRIZIONE	UM	Q.TÀ
200843	SERRATURA TRIPLICE A POMPA CHIAVE/POMOLO"VIS"	PZ	1

SERRATURE A POMPA DA APPLICARE



Serratura laterale da applicare ISEO tipo VIS - a pompa singola - chiusura alto e basso - interno con bussola guidachiave - esterno con cilindro 50 mm - con 3 chiavi - aste da ordinare a parte - mod. 910205

CODICE	DESCRIZIONE	UM	Q.TÀ
200844	SERRATURA ALTO/BASSO A POMPA DOPP.CHIAVE"VIS"	PZ	1

SERRATURE A POMPA DA APPLICARE



Deviatore da applicare ISEO tipo VIS - chiusura alto e basso - interno con pomolo autobloccante - senza cilindro esterno - aste da ordinare a parte - mod. 910105

CODICE	DESCRIZIONE	UM	Q.TÀ
205528	DEVIATORE ALTO/BASSO SENZA CILINDRO "VIS"	PZ	1

SERRATURE A POMPA DA APPLICARE



Serratura da applicare ISEO tipo VIS a pompa singola - 3 punti di chiusura - 5 catenacci - interno con bussola guidachiave - esterno con cilindro 50 mm - con 3 chiavi - aste da ordinare a parte - mod. 913005

CODICE	DESCRIZIONE	UM	Q.TÀ
200846	SERRATURA TRIPLICE A POMPA 4MAN. "VIS" DX.	PZ	1
200847	SERRATURA TRIPLICE A POMPA 4MAN. "VIS" SX.	PZ	1

SERRATURE A POMPA DA APPLICARE



Serratura da applicare ISEO tipo VIS a pompa singola - 3 punti di chiusura - 4 catenacci + scrocco - interno con pomolo per scrocco - esterno con cilindro 50 mm - con 3 chiavi - aste da ordinare a parte - mod. 913105

CODICE	DESCRIZIONE	UM	Q.TÀ
200848	SERRATURA TRIPLICE A POMPA 4MAN+SCR."VIS" DX.	PZ	1
200849	SERRATURA TRIPLICE A POMPA 4MAN+SCR."VIS" SX.	PZ	1

SERRATURE A POMPA - ACCESSORI



Serie aste regolabili verniciate ISEO per serrature di sicurezza

CODICE	DESCRIZIONE	UM	Q.TÀ
200850	SERIE ASTE VERNICIATE D.20 X "VIS"	PZ	1

SERRATURE A POMPA - ACCESSORI



Serie aste regolabili a punta ISEO per serrature di sicurezza - verniciate

CODICE	DESCRIZIONE	UM	Q.TÀ
200851	SERIE ASTE VERNICIATE D.20 C/PUNTA X "VIS"	SR	1

SERRATURE INF. DOPPIA MAPPA - ACC.



CISA

Coppia aste catenacci CISA per serrature serie 57

CODICE	DESCRIZIONE	UM	Q.TÀ
200872	COPPIA ASTE CATEN.CISA X 57215/225/255	PZ	12
205937	OCCHIELLO GUIDA X ASTE 06425 ACC.VERN.BR	PZ	25

SERRATURE INF. DOPPIA MAPPA - ACC.



CISA

Contropiastra in acciaio zincato CISA - mod. 0623200 per serie 56016-57030-57035-57223-57226

CODICE	DESCRIZIONE	UM	Q.TÀ
200875	CONTROPIASTRA X CISA 572XX-570XX-573XX	PZ	25

SERRATURE INF. DOPPIA MAPPA - ACC.



CISA

Copritoppa esterno in ottone CISA - per serie 57000

CODICE	DESCRIZIONE	UM	Q.TÀ
200879	COPRITOPPA EST.REVERSIB.CISA 06082	PZ	12

SERRATURE INF. DOPPIA MAPPA - ACC.



CISA

Pinza guida asta in nylon CISA - per serie 573

CODICE	DESCRIZIONE	UM	Q.TÀ
200881	PINZA GUIDA ASTA IN NYLON X ART. 573XX	PZ	25

SERRATURE INF. DOPPIA MAPPA - ACC.



CISA

Coppia boccole filettate (M8) antisvitamento CISA, in metallo - per serie 46320,46322,46325,46327,56358,57358,57378

CODICE	DESCRIZIONE	UM	Q.TÀ
205920	COPPIA BOCCOLE FILETTATE M8 IN METALLO	PZ	12

SERRATURE PER PERSIANE BLINDATE



Serratura WELKA per persiane blindate - entrata 19 - catenaccio ed aste interne comandate dal quadro maniglia - in acciaio nichelato - cilindro a parte - mod. 08519010

CODICE	DESCRIZIONE	UM	Q.TÀ
203764	SERRATURA X PERSIANE BLINDATE ACC.NIK E.19	PZ	1

SERRATURE PER PERSIANE BLINDATE-ACC.



Mezzo cilindro WELKA specifico per serrature per persiane blindate, cifratura in KA, acciaio nichelato - mod. 60122051

CODICE	DESCRIZIONE	UM	Q.TÀ
203765	MEZZO CILINDRO RID. NIK. KA 20 MM.22/10/05	PZ	20

SERRATURE PER PERSIANE BLINDATE-ACC.



Cilindro WELKA specifico per serrature per persiane blindate - cifratura in KA - acciaio nichelato - mod. 60122221

CODICE	DESCRIZIONE	UM	Q.TÀ
203768	CILINDRO RID. NIK. KA 20 MM.22/10/22	PZ	20

SERRATURE PER PERSIANE BLINDATE-ACC.



Maniglia con placca per serrature persiane blindate - nylon nero - per cilindro a profilo europeo

CODICE	DESCRIZIONE	UM	Q.TÀ
203769	MANIGLIA NERA NYLON C/PLACCA	PZ	⌂1

SERRATURE PER PERSIANE BLINDATE-ACC.



Maniglia FIBI modello Bali - ribassata per serratura persiana - con base intera per cilindro sagomato e a spillo - colore nero 9005 - lunghezza tot. 165 mm, altezza 35,5 mm

CODICE	DESCRIZIONE	UM	Q.TÀ
204847	MANIGLIA RIBASSATA PER PERSIANA NERO 9005	PZ	25

SERRATURE PER PERSIANE BLINDATE-ACC.



Asta in acciaio zincato per serrature ISEO - attacco filettato M8 - adatto per infissi blindati

CODICE	DESCRIZIONE	UM	Q.TÀ
203424	ASTA ZINCATA FILETTATURA M8 MM. 1100	PZ	50

SERRATURE PER PERSIANE BLINDATE-ACC.



Puntale per asta in acciaio cementato zincato ISEO - taglio cacciavite - diametro 10 mm

CODICE	DESCRIZIONE	UM	Q.TÀ
205093	PUNTALE ACCIAIO CEMENTATO MM. 10	PZ	50

MANIGLIONI ANTIPANICO



CISA

Maniglione antipanico CISA FAST PUSH, con scrocco laterale autobloccante - estrema facilità e rapidità d'installazione - con piastre di premontaggio per il fissaggio delle chiusure supplementari e cavo di connessione flessibile per aggancio rapido delle chiusure supplementari al meccanismo centrale - marcatura CE secondo la direttiva 89/106/CEE rilasciata da ICIM - barra non in dotazione

CODICE	DESCRIZIONE	UM	Q.TÀ
204698	ANTIPANICO REVERS.SCROCCO LATERALE FAST PUSH	PZ	1

MANIGLIONI ANTIPANICO



CISA

Maniglione antipanico CISA FAST PUSH, con scrocco laterale autobloccante e con possibilità di esclusione - estrema facilità e rapidità d'installazione - con piastre di premontaggio per il fissaggio delle chiusure supplementari e cavo di connessione flessibile per aggancio rapido delle chiusure supplementari al meccanismo centrale - marcatura CE secondo la direttiva 89/106/CEE rilasciata da ICIM - barra non in dotazione

CODICE	DESCRIZIONE	UM	Q.TÀ
204699	ANTIPANICO REVERS.COMPONIB.LATERALE FAST PUSH	PZ	1

MANIGLIONI ANTIPANICO



CISA

Maniglione antipanico CISA FAST PUSH, versione componibile senza scrocco centrale - estrema facilità e rapidità d'installazione - con piastre di premontaggio per il fissaggio delle chiusure supplementari e cavo di connessione flessibile per aggancio rapido delle chiusure supplementari al meccanismo centrale - marcatura CE secondo la direttiva 89/106/CEE rilasciata da ICIM - barra non in dotazione

CODICE	DESCRIZIONE	UM	Q.TÀ
204700	ANTIPANICO REVERS.COMPON.ALTO/BASSO FAST PUSH	PZ	1

MANIGLIONI ANTIPANICO



CISA

Maniglione antipanico CISA FAST TOUCH, versione componibile scrocco laterale autobloccante con possibilità di esclusione - estrema facilità e rapidità d'installazione, con nuovo carter sagomato per una presa solida anche in fase di chiusura della porta, sistema totalmente modulare, placche di premontaggio per il fissaggio delle chiusure supplementari, cavo di connessione flessibile - marcatura CE secondo la direttiva 89/106/CEE rilasciata da ICIM

CODICE	DESCRIZIONE	UM	Q.TÀ
204702	ANTIPANICO FAST TOUCH MODULARE MM.840	PZ	1
204701	ANTIPANICO FAST TOUCH MODULARE MM.1200	PZ	1

MANIGLIONI ANTIPANICO PER TAGLIAFUOCO



CISA

Maniglione antipanico CISA - carter in nylon nero - abbinabile a serrature da infilare serie 43100, 43600 - predisposto per mezzo cilindro - quadro maniglia 9 - interasse 72/92 - componenti interni in acciaio zincato, adatti per porte tagliafuoco - marcatura CE secondo la direttiva 89/106/CEE - certificazione volontaria ICIM rilasciata da ente terzo prevista dalla stessa norma UNI EN 1125 - mod. 59616 - barra non in dotazione

CODICE	DESCRIZIONE	UM	Q.TÀ
204731	ANTIPANICO NERO REV.P/TAGLIAFUOCO CISA5961600	PZ	1

MANIGLIONI ANTIPANICO - SCROCCHI



CISA

Coppia scrocchi per chiusura laterale CISA - comprensivi di bocchette cod.1.07072.20.0, nr.2 cavi flessibili, nr.2 carter copricavo, nr.2 piastre di aggancio e nr.2 ganci guidacavo

CODICE	DESCRIZIONE	UM	Q.TÀ
204703	COPPIA SCROCCHI LATERALI X MANIGLIONI FAST	PZ	1

MANIGLIONI ANTIPANICO - SCROCCHI



CISA

Coppia scrocchi autobloccanti per chiusura alto/basso CISA, comprensivi di bocchette superiori cod.1.07072.20.0, una bocchetta a pavimento cod.1.07072.27.0, nr.2 cavi flessibili, nr.2 carter copricavo, nr.2 piastre di aggancio, nr.2 ganci guidacavo

CODICE	DESCRIZIONE	UM	Q.TÀ
204704	COPPIA SCROCCHI ALTO/BASSO X MANIGLIONI FAST	PZ	1

MANIGLIONI ANTIPANICO - ACCESSORI



CISA

Dispositivo per fermo a giorno per maniglioni antipanico CISA serie FAST TOUCH

CODICE	DESCRIZIONE	UM	Q.TÀ
206434	DISPOS.FERMO GIORNO CISA X MANIG.FAST TOUCH	PZ	1

MANIGLIONI ANTIPANICO



CISA

Maniglione antipanico modulare CISA - in acciaio verniciato nero - comandi esterni da ordinare a parte - barra ovale da ordinare a parte - mod. 59311

CODICE	DESCRIZIONE	UM	Q.TÀ
203542	ANTIPANICO MODULARE CISA59311100	PZ	1

MANIGLIONI ANTIPANICO - BARRE



CISA

Barra ovale CISA per maniglioni antipanico - acciaio verniciato rosso - mod. 07007

CODICE	DESCRIZIONE	UM	Q.TÀ
200886	BARRA OVALE ROSSA ANTIPANICO CISA MM.1200	PZ	1
200887	BARRA OVALE ROSSA X ANTIPANICO CISA MM.1500	PZ	1

MANIGLIONI ANTIPANICO - BARRE



CISA

Barra orizzontale ovale in acciaio inox per maniglioni CISA serie 59 - mod. 07007

CODICE	DESCRIZIONE	UM	Q.TÀ
200903	BARRA INOX P/ANTIPANICO REVERSIBILE CM.120	PZ	1

MANIGLIONI ANTIPANICO - SCROCCHI



CISA

Coppia scrocchi CISA chiusura laterale - completi di bocchette - aste da ordinare a parte - mod. 07063

CODICE	DESCRIZIONE	UM	Q.TÀ
203702	COPPIA SCROCCHI LATERALI X 59311/59316	PZ	1

MANIGLIONI ANTIPANICO - ACCESSORI



CISA

Placca esterna con maniglia e foro cilindro CISA - abbinabile a maniglioni antipanico serie 59600 e 59710 con interasse 72 mm - mod. 0707616

CODICE	DESCRIZIONE	UM	Q.TÀ
204730	COMANDO EST. NERO ANTIP.TAGLIAFUOCO CISA	PZ	6

MANIGLIONI ANTIPANICO - ACCESSORI



CISA

Gruppo maniglia con placca e cilindro CISA per apertura dall'esterno con chiave - per maniglioni antipanico - mod. 0707838

CODICE	DESCRIZIONE	UM	Q.TÀ
205769	COMANDO ESTERNO NERO CISA C/MANIGLIA ANTIPAN.	PZ	1

MANIGLIONI ANTIPANICO - ACCESSORI



CISA

Gruppo placca e cilindro CISA per apertura dall'esterno con chiave - per maniglioni antipanico - mod. 0707869

CODICE	DESCRIZIONE	UM	Q.TÀ
205771	COMANDO ESTERNO NERO CISA C/POMOLO ANTIPANICO	PZ	1

MANIGLIONI ANTIPANICO - ACCESSORI



CISA

Placca e maniglia verniciate color nero - per maniglione antipanico CISA - mod. 0707868

CODICE	DESCRIZIONE	UM	Q.TÀ
205770	PLACCA E MANIGL.CISA VER.NERA C/CHIAVE X 5931	PZ	1

MANIGLIONI ANTIPANICO - ACCESSORI



CISA

Incontro elettrico per maniglioni antipanico CISA - con antiripetitore tensione 12 v. ca - mod. 07083900

CODICE	DESCRIZIONE	UM	Q.TÀ
206176	INCONTRO ELETTR. 12V C/ANTIRIP. P/ANTIP FAST	PZ	1

MANIGLIONI ANTIPANICO



Maniglione antipanico ISEO PUSH modulare reversibile - predisposto per aggancio aste - lunghezza 1165 mm, accorciabile fino a 330 mm - scrocco in acciaio con autobloccante - tappi per fori alto/basso - bocchetta laterale con spessori 1-2-3 mm - base marchiatura CE - mod. 942411758T

CODICE	DESCRIZIONE	UM	Q.TÀ
204717	MANIGLIONE ANTIPANICO MODULARE ISEO PUSH 1165	PZ	1

MANIGLIONI ANTIPANICO



Maniglione antipanico ISEO IDEA BASE modulare - reversibile - verniciato nero - predisposto per chiusura laterale, duplice e triplice - scrocco in zama senza autobloccante - bocchetta 94100110 - predisposto per aggancio aste per alto/basso - tappi per fori alto/basso - spessore in nylon per comando esterno - marchiatura CE - mod. 9414000505

CODICE	DESCRIZIONE	UM	Q.TÀ
204716	MANIGLIONE ANTIPIPANICO MODULARE ISEO IDEA	PZ	1

MANIGLIONI ANTIPANICO



Maniglione antipanico ISEO IDEA BASE chiusura laterale - reversibile - verniciato nero - scrocco in zama senza autobloccante - spessore in nylon per comando esterno - marchiatura CE - mod. 9411000505

CODICE	DESCRIZIONE	UM	Q.TÀ
204718	MANIGLIONE ANTIPANICO LATERALE ISEO IDEA	PZ	1

MANIGLIONI ANTIPANICO



Maniglione antipanico ISEO IDEA BASE chiusura verticale duplice - reversibile - verniciato nero - scrocco in zama senza autobloccante - predisposto per aggancio aste per alto/basso - spessore in nylon per comando esterno - marchiatura CE - mod. 9412000505

CODICE	DESCRIZIONE	UM	Q.TÀ
204719	MANIGLIONE ANTIPANICO ALTO BASSO ISEO IDEA	PZ	1

MANIGLIONI ANTIPANICO - BARRE



Barra ovale orizzontale per maniglione antipanico ISEO IDEA BASE - lunghezza 1.130 mm - larghezza 19 mm - mod. 945928

CODICE	DESCRIZIONE	UM	Q.TÀ
204720	BARRA OVALE ROSSA ANTIPANICO ISEO MM 1130	PZ	1

MANIGLIONI ANTIPANICO - ACCESSORI



Comando esterno verniciato nero per antipanico ISEO - maniglia e cilindro 5 spine profilo europeo in dotazione articolo 820930107 - quadro maniglia - viti di fissaggio - applicabile su spessore porta massimo 105 mm - mod. 94021005

CODICE	DESCRIZIONE	UM	Q.TÀ
204721	COMANDO MANIGLIA MINI C/CILINDRO ANTIP.ISEO	PZ	1

MANIGLIONI ANTIPANICO - ACCESSORI



Aste e coperture ISEO - una bocchetta per due ante, senza spessori - tappo per scrocco laterale maniglione - per porte altezza massima 2400 mm - finitura verniciato nero - mod. 94100205

CODICE	DESCRIZIONE	UM	Q.TÀ
204722	ASTE E COPERTURA PER ANTIPANICO ISEO 2400 MM	PZ	1

MANIGLIONI ANTIPANICO - SCROCCHI



Coppia scrocchi verniciati nero per antipanico ISEO IDEA BASE - chiusura verticale alto e basso - scrocco in zama senza autobloccante - solo per porte antipanico - mod. 9410201505

CODICE	DESCRIZIONE	UM	Q.TÀ
204723	SCROCCHI ALTO BASSO ANTIPANICO	PZ	1

MANIGLIONI ANTIPANICO - SCROCCHI



Coppia scrocchi verniciati nero per antipanico ISEO IDEA BASE - chiusura laterale superiore e inferiore - scrocco in zama senza autobloccante - solo per porte antipanico - mod. 9410203505

CODICE	DESCRIZIONE	UM	Q.TÀ
204724	SCROCCHI LATERALI ANTIPANICO ISEO	PZ	1

MANIGLIONI ANTIPANICO - ACCESSORI



Incontro elettrico 12 V verniciato nero per maniglioni ISEO mod. IDEA e PUSH - mod. 5680000

CODICE	DESCRIZIONE	UM	Q.TÀ
205115	INCONTR.ELETTR.12V VERN.NERO X IDEA E PUSH	PZ	1

SERRATURE PER CASELLARI



Serratura per casellari postali cilindro lungo

CODICE	DESCRIZIONE	UM	Q.TÀ
200927	SERRATURA X CASELLARI CIL.LUNGO IBMF 143	PZ	25

SERRATURE PER VETRI SCORREVOLI



MAURER

Serratura nichelata MAURER a cremagliera per vetri scorrevoli

CODICE	DESCRIZIONE	UM	Q.TÀ
• **080251**	SERRATURA DA APPLICARE PER CRISTALLI	PZ	12

SERRATURE UNIVERSALI



Serratura universale in ottone lucido VIRO con levetta e 2 chiavi

CODICE	DESCRIZIONE	UM	Q.TÀ
200931	SERRATURA UNIV.DIAM.20 1052-17 O.L.+LEVA A/O	PZ	12
200932	SERRATURA UNIV.DIAM.20 1053-21 O.L.+LEVA A/O	PZ	12
200933	SERRATURA UNIV.DIAM.20 1054-26 O.L.+LEVA A/O	PZ	12
200934	SERRATURA UNIV.DIAM.20 1055-31 O.L.+LEVA A/O	PZ	12

SERRATURE UNIVERSALI



Serratura universale MERONI con levetta e 2 chiavi

CODICE	DESCRIZIONE	UM	Q.TÀ
200941	SERRATURA UNIV.DIAM.15 MER. 2151 US14 MM.16	PZ	50
200942	SERRATURA UNIV.DIAM.15 MER. 2151 US14 MM.20	PZ	50

SERRATURE UNIVERSALI



Serratura universale BOX con linguetta

CODICE	DESCRIZIONE	UM	Q.TÀ
200943	SERRATURA UNIVERS.BOX 5 MM.13 LINGUETTA 40 KD	PZ	10
200944	SERRATURA UNIVERS.BOX 5 MM.16 LINGUETTA 40 KD	PZ	10
200946	SERRATURA UNIVERS.BOX 5 MM.20 LINGUETTA 40 KD	PZ	10
200948	SERRATURA UNIVERS.BOX 5 MM.25 LINGUETTA 40 KD	PZ	10
200949	SERRATURA UNIVERS.BOX 5 MM.25 LINGUETTA 55 KD	PZ	10
200950	SERRATURA UNIVERS.BOX 5 MM.30 LINGUETTA 40 KD	PZ	10
200958	SERRATURA BOX5 MM.16 LIN.40 CIFRAT.9233	PZ	10

SERRATURE UNIVERSALI



Serratura universale BOX TRIANGOLO manovra con chiave a triangolo - con linguetta

CODICE	DESCRIZIONE	UM	Q.TÀ
200951	SERRATURA UNIVERSALE "BOX TRIANG.LINGUETTA 55	PZ	10

SERRATURE UNIVERSALI



Levetta piana art. 230ZB - in acciaio zincato - lunghezza 55 mm

CODICE	DESCRIZIONE	UM	Q.TÀ
205603	LEVETTA PIANA ACC. ZINCATO MM.55 ART.230ZB	PZ	50

SERRATURE UNIVERSALI - ACCESSORI



Chiave a triangolo in plastica per serrature universali

CODICE	DESCRIZIONE	UM	Q.TÀ
200952	CHIAVE A TRIANGOLO IN ULTRAMID GRIGIO X BOX	PZ	50

CHIUSURE A POMOLO



Chiusura a pomolo con chiave PG5 utilizzabile per quadri elettrici, sportelli ecc. - pomolo in termoplastico nero

CODICE	DESCRIZIONE	UM	Q.TÀ
200953	CHIUSURA A POMOLO RESINA C/SERRAT.KD PG5 DX.	PZ	35

CHIUSURE A MANIGLIA



Chiusura a maniglia cromata MG5 senza serratura - utilizzabile per mobili metallici, sportelli ecc. - impugnatura in lega di zinco cromato lucido

CODICE	DESCRIZIONE	UM	Q.TÀ
200955	CHIUSURA A MANIGLIA CROMATA MG5 S/SERRATURA	PZ	25

CHIUSURE A MANIGLIA



Chiusura a maniglia cromata MG5 con serratura - utilizzabile per mobili metallici, sportelli ecc.- impugnatura in lega di zinco cromato lucido

CODICE	DESCRIZIONE	UM	Q.TÀ
200954	CHIUSURA A MANIGLIA CROMATA MG5 C/SERRAT. KD	PZ	25

SERRATURE PER MOBILI



Serratura a stringa da incasso MERONI con accessori - scatola in ferro per antine destre-sinistre

CODICE	DESCRIZIONE	UM	Q.TÀ
200966	SERRATURA STRINGA INCASSO CHIAVE LUNGA+ACCES.	PZ	20

SERRATURE PER MOBILI



Serratura da applicare per cassetto ISEO - cilindro tondo ottone - 1 mandata - scatola in acciaio zincato

CODICE	DESCRIZIONE	UM	Q.TÀ
200967	SERRATURA VERTICALE A CIL.X CASSETTO ISEO 106	PZ	10

SERRATURE PER MOBILI



Serratura da applicare per antine ISEO - cilindro tondo ottone - 1 mandata - scatola in acciaio zincato

CODICE	DESCRIZIONE	UM	Q.TÀ
200968	SERRATURA X ANTINE A CILINDRO ISEO 107 DESTRA	PZ	10

SERRATURE PREMI/APRI



Serratura tubolari PREMI-APRI MERONI serie NOVA per porte di bagni - bloccaggio interno con girevole - può essere aperta dall'esterno con chiave d'emergenza o semplice cacciavite

CODICE	DESCRIZIONE	UM	Q.TÀ
200971	SERRATURA PREMIAPRI NOVA 12NA X BAGNI	PZ	1
200972	SERRATURA PREMIAPRI NOVA 13NA CHIAVE/POMOLO	PZ	1

MOLLE CHIUDIPORTA E ACCESSORI



ALDEGHI LUIGI

Molla chiudiporta a stanghetta tipo TRUMPH in acciaio zincato

CODICE	DESCRIZIONE	UM	Q.TÀ
205409	CHIUDIPORTA ACC.ZINC.TRIUMPH 1 A MOLLA MM. 77	PZ	2
205410	CHIUDIPORTA ACC.ZINC.TRIUMPH 2 A MOLLA MM.101	PZ	2
205411	CHIUDIPORTA ACC.ZINC.TRIUMPH 3 A MOLLA MM.125	PZ	2
205412	CHIUDIPORTA ACC.ZINC.TRIUMPH 4 A MOLLA MM.148	PZ	2

MOLLE CHIUDIPORTA E ACCESSORI



ALDEGHI LUIGI

Chiudiporta HERCULES montaggio lato destro - mod. 114 - progettato per garantire la chiusura di porte fino a 210 cm di altezza e 90 cm di larghezza con peso fino a 60 kg - per fermare il chiudiporta è sufficiente sganciare la protezione dello snodo e piegare il braccio in verticale rispetto alla porta

CODICE	DESCRIZIONE	UM	Q.TÀ
205747	CHIUDIP.DX "HERCULES"MM.170X210X39 ZINC.NERO	PZ	2
205886	CHIUDIP.DX "HERCULES"MM.170X210X39 CROMO SAT	PZ	2

MOLLE CHIUDIPORTA E ACCESSORI



ALDEGHI LUIGI

Chiudiporta HERCULES montaggio lato sinistro - mod. 114 - progettato per garantire la chiusura di porte fino a 210 cm di altezza e 90 cm di larghezza con peso fino a 60 kg - per fermare il chiudiporta è sufficiente sganciare la protezione dello snodo e piegare il braccio in verticale rispetto alla porta

CODICE	DESCRIZIONE	UM	Q.TÀ
205750	CHIUDIP.SX "HERCULES"MM.170X210X39 ZINC.NERO	PZ	2
205887	CHIUDIP.SX "HERCULES"MM.170X210X39 CROMO SAT	PZ	2

MOLLE CHIUDIPORTA E ACCESSORI



ASSA ABLOY

Chiudiporta in alluminio a forza regolabile 3-6 EN - idoneo per porte da 950-1400 mm - trazione pignone e cremagliera - controllo della velocità di chiusura - controllo del colpo finale di chiusura - ammortizzatore all'apertura - adatto per porte tagliafuoco e tagliafumo - marchiatura CE

CODICE	DESCRIZIONE	UM	Q.TÀ
206162	SOLO CORPO CHIUDIPORTA MULTIF.1-6 DC300 ARGEN	PZ	1
206163	SOLO CORPO CHIUDIPORTA MULTIF.1-6 DC300 NERO	PZ	1

MOLLE CHIUDIPORTA E ACCESSORI



ASSA ABLOY

Chiudiporta in alluminio a forza regolabile 2-4 EN - idoneo per porte da 850-1100 mm - trazione pignone e cremagliera - controllo della velocità di chiusura - controllo del colpo finale di chiusura - ammortizzatore all'apertura - adatto per porte tagliafuoco e tagliafumo

CODICE	DESCRIZIONE	UM	Q.TÀ
206160	SOLO CORPO CHIUDIPORTA MULTIF.2-4 DC200 ARGEN	PZ	1
206161	SOLO CORPO CHIUDIPORTA MULTIF.2-4 DC200 NERO	PZ	1

MOLLE CHIUDIPORTA E ACCESSORI



ASSA ABLOY

Piastra per il fissaggio del corpo chiudiporta - sistema a scomparsa - specifica per modelli DC200 e DC300

CODICE	DESCRIZIONE	UM	Q.TÀ
205167	PIASTRA DI MONTAGGIO GALVANIZZ. PER DC200/300	PZ	10

MOLLE CHIUDIPORTA E ACCESSORI



ASSA ABLOY

Chiudiporta in alluminio a forza regolabile 2-5 EN - idoneo per porte da 850-1250 mm - trazione pignone e cremagliera o in opzione braccio a slitta - controllo della velocità di chiusura - controllo del colpo finale di chiusura - ammortizzatore all'apertura - adatto per porte tagliafuoco e tagliafumo

CODICE	DESCRIZIONE	UM	Q.TÀ
206158	SOLO CORPO CHIUDIPORTA MULTIF.2-5 DC140 ARGEN	PZ	1
206159	SOLO CORPO CHIUDIPORTA MULTIF.2-5 DC140 NERO	PZ	1

MOLLE CHIUDIPORTA E ACCESSORI



ASSA ABLOY

Braccio a compasso senza fermo per chiudiporta mod. DC140

CODICE	DESCRIZIONE	UM	Q.TÀ
205170	BRACCIO COMPASSO S/FERMO PER DC140 ARGENTO	PZ	1
205171	BRACCIO COMPASSO S/FERMO PER DC140 NERO	PZ	1

MOLLE CHIUDIPORTA E ACCESSORI



ASSA ABLOY

Braccio a compasso con fermo per chiudiporta mod. DC140

CODICE	DESCRIZIONE	UM	Q.TÀ
205172	BRACCIO COMPASSO C/FERMO PER DC140 ARGENTO	PZ	1
205173	BRACCIO COMPASSO C/FERMO PER DC140 NERO	PZ	1

MOLLE CHIUDIPORTA E ACCESSORI



ASSA ABLOY

Braccio a compasso + slitta per chiudiporta mod. DC140

CODICE	DESCRIZIONE	UM	Q.TÀ
205174	BRACCIO COMPASSO + SLITTA PER DC140 ARGENTO	PZ	1
205175	BRACCIO COMPASSO + SLITTA PER DC140 NERO	PZ	1

MOLLE CHIUDIPORTA E ACCESSORI



ASSA ABLOY

Piastra per il fissaggio del corpo chiudiporta - sistema a scomparsa - specifica per mod. DC140

CODICE	DESCRIZIONE	UM	Q.TÀ
205176	PIASTRA DI MONTAGGIO PER DC140	PZ	1

MOLLE CHIUDIPORTA E ACCESSORI



ASSA ABLOY

Chiudiporta pignone e cremagliera con braccio a compasso - per porte ad azione singola larghe fino a 1100 mm - certificazione in conformità EN 1154, misura 2/3/4 - utilizzabile per porte con apertura a destra e sinistra - porte tagliafuoco e tagliafumo nella versione con braccio standard - velocità di chiusura, velocità del colpo finale regolabile con le valvole di regolazione

CODICE	DESCRIZIONE	UM	Q.TÀ
206268	CHIUDIPORTA C/FERMO FORZA 2-4 DC110 NERO	PZ	1
206269	CHIUDIPORTA S/FERMO FORZA 2-4 DC110 NERO	PZ	1
206270	CHIUDIPORTA C/FERMO FORZA 2-4 DC110 ARGENTO	PZ	1
206271	CHIUDIPORTA S/FERMO FORZA 2-4 DC110 ARGENTO	PZ	1

MOLLE CHIUDIPORTA E ACCESSORI



ASSA ABLOY

Chiudiporta pignone e cremagliera completo di braccetto - forza variabile 2-4 - regolazione velocità di chiusura - funzione colpo finale - ammortizzatore all'apertura - adatto per porte tagliafuoco e tagliafumo

CODICE	DESCRIZIONE	UM	Q.TÀ
205524	CHIUDIPORTA MULTIF.2-4 C/FERMO DC120 NERO	PZ	1
205633	CHIUDIPORTA MULTIF.2-4 S/FERMO DC120 NERO	PZ	1
205523	CHIUDIPORTA MULTIF.2-4 C/FERMO DC120 ARGENTO	PZ	1
205632	CHIUDIPORTA MULTIF.2-4 S/FERMO DC120 ARGENTO	PZ	1

MOLLE CHIUDIPORTA E ACCESSORI



MAB

Chiudiporta aerodinamico multiforza in alluminio a pignone e cremagliera MAB 564 - con fermo regolabile

CODICE	DESCRIZIONE	UM	Q.TÀ
200989	CHIUDIPORTA MULTIFOR.FERM.REG.564 ARGE.80-120	PZ	1
200990	CHIUDIPORTA MULTIFOR.FERM.REG.564 BRON.80-120	PZ	1
200991	CHIUDIPORTA MULTIFOR.FERM.REG.564 NERO 80-120	PZ	1

MOLLE CHIUDIPORTA E ACCESSORI



ASSA ABLOY

Braccio a compasso MAB con fermo regolabile fino a max 14 mm

CODICE	DESCRIZIONE	UM	Q.TÀ
206382	BRACCIO COMPASSO C/FERMO X DC200/300 ARGENTO	PZ	1

MOLLE CHIUDIPORTA E ACCESSORI



ASSA ABLOY

Braccio a compasso MAB con fermo regolabile fino a max 14 mm

CODICE	DESCRIZIONE	UM	Q.TÀ
206381	BRACCIO COMPASSO C/FERMO X DC200/300 NERO	PZ	1

MOLLE CHIUDIPORTA E ACCESSORI



MAB

Chiudiporta tradizionale con molla a spirale MAB per alto

CODICE	DESCRIZIONE	UM	Q.TÀ
200998	CHIUDIPORTA TRADIZION. X ALTO MAB NR. 1 ORO	PZ	1
200999	CHIUDIPORTA TRADIZION. X ALTO MAB NR. 2 ORO	PZ	1

CHIUDIPORTA A PAVIMENTO E ACCESSORI



ASSA ABLOY

Chiudiporta a pavimento a potenza regolabile con frenomeccanico - forza regolabile in continuo EN 2-4 ad alta efficienza - universale per porte destre, sinistre e a ventola - apertura consentita fino a 180° nei due sensi e richiamo idraulico da circa 150°- con fermaporta a 90°, 105° o in ogni angolo tra 150° e 180°

CODICE	DESCRIZIONE	UM	Q.TÀ
205721	CORPO CHIUDIPORTA PAV+CUSTODIA REG.90° FERMO	PZ	1

CHIUDIPORTA A PAVIMENTO E ACCESSORI



ASSA ABLOY

Chiudiporta a pavimento a potenza regolabile con frenomeccanico - forza regolabile in continuo EN 2-4 ad alta efficienza - universale per porte destre, sinistre e a ventola - apertura consentita fino a 180° nei due sensi e richiamo idraulico da circa 150°- con fermaporta a 90°,105° o in ogni angolo tra 150° e 180°

CODICE	DESCRIZIONE	UM	Q.TÀ
205720	CORPO CHIUDIPORTA PAV+CUSTODIA REG.105° FERMO	PZ	1

CHIUDIPORTA A PAVIMENTO E ACCESSORI



ASSA ABLOY

Piastra Inox satinato per chiudiporta a pavimento

CODICE	DESCRIZIONE	UM	Q.TÀ
206380	PIASTRA INOX PER DC477	PZ	1

CHIUDIPORTA A PAVIMENTO E ACCESSORI



MAB

Perno zincato quadro MAB per chiudiporta a pavimento

CODICE	DESCRIZIONE	UM	Q.TÀ
204729	PERNO ZINCATO QUADRO PER 7700-7702-7705	PZ	1

CHIUDIPORTA A PAVIMENTO E ACCESSORI



MAB

Braccio inferiore MAB - in acciaio - per porte a ventola

CODICE	DESCRIZIONE	UM	Q.TÀ
204840	BRACCIO ACC.INF.CENTRALE X MAB 7100-7310-750	PZ	1

CHIUDIPORTA A PAVIMENTO E ACCESSORI



MAB

Perno per alto MAB in acciaio per porte a battente Dx e Sx - interasse 36 mm

CODICE	DESCRIZIONE	UM	Q.TÀ
204841	DOPPIO BRACCIO SUPERIORE UNIVERS. AVIONAL-FE	PZ	1

FERMAPORTA



Fermaporta a pedale tipo piccolo

CODICE	DESCRIZIONE	UM	Q.TÀ
201017	FERMAPORTA PICCOLO A PEDALE IBFM 241 NERO	PZ	6
201018	FERMAPORTA PICCOLO A PEDALE IBFM 242 ARGENTO	PZ	6

FERMAPORTA



Fermaporta a pedale tipo grande

CODICE	DESCRIZIONE	UM	Q.TÀ
201020	FERMAPORTA GRANDE A PEDALE IBFM 244 NERO	PZ	6
201021	FERMAPORTA GRANDE A PEDALE IBFM 245 ARGENTO	PZ	6

FERMAPORTA



Fermaporta a pinza con incontro in lega

CODICE	DESCRIZIONE	UM	Q.TÀ
201024	PINZA FERMAPORTA LEGA BRONZ. C/INCONTRO	PZ	50
201025	PINZA FERMAPORTA LEGA OTTON. C/INCONTRO	PZ	50

FERMAPORTA



MAURER

Fermaporta adesivo MAURER - in plastica, con forma a trapezio

CODICE	DESCRIZIONE	UM	Q.TÀ
051819	FERMAPORTE ADESIVO"MAURER"A TRAPEZIO BIANCO	PZ	100
051820	FERMAPORTE ADESIVO"MAURER"A TRAPEZIO MARRONE	PZ	100

FERMAPORTA



MAURER

Fermaporta adesivo MAURER - in plastica - forma a birillo

CODICE	DESCRIZIONE	UM	Q.TÀ
051812	FERMAPORTE ADESIVO"MAURER"A BIRILLO MARRONE	PZ	60
051814	FERMAPORTE ADESIVO"MAURER"BIRILLO TRASPARENTE	PZ	60

ANTIURTI



MAURER

Antiurto doppio per maniglia MAURER - in plastica trasparente

CODICE	DESCRIZIONE	UM	Q.TÀ
051821	ANTIURTO DOPPIO X MANIGLIA"MAURER"PLAST.TRASP	PZ	100

CHIUDICANCELLO



ASSA ABLOY

Chiudicancello con braccio a slitta MAB linea morbida - a forza regolabile - due velocità di chiusura - freno all'apertura regolabile oltre i 70°

CODICE	DESCRIZIONE	UM	Q.TÀ
206208	CHIUDICANCELLO 620 AA NERO MAX CM.100	PZ	1
206209	CHIUDICANCELLO 680 AA NERO MAX CM.160	PZ	1

CHIUDICANCELLO



ASSA ABLOY

Chiudicancello verticale con braccio a slitta per cancelli fino a 1300 mm di larghezza e 150 kg di peso - consente apertura max dell'anta fino a 130° - dotato di nuova tecnologia 3D Cam-Motion di Assa Abloy consente una rapida diminuzione della forza durante l'apertura - regolazione della velocità e dello scatto finale - temperatura di esercizio estreme da -30 °C a +50 °C

CODICE	DESCRIZIONE	UM	Q.TÀ
206507	CHIUDICANC. VERTICALE 630G NERO MAX CM.130 SX	PZ	1
206508	CHIUDICANC. VERTICALE 630G NERO MAX CM.130 DX	PZ	1

CERNIERE CHIUDIPORTA BOMMER



ALDEGHI LUIGI

Coppia di cerniere a molla BOMMER a doppia azione - pomoli cilindrici - con distanziale

CODICE	DESCRIZIONE	UM	Q.TÀ
206196	COPPIA CERN.DOP.AZ.BOMMER AC.LUC MM.75 C/DIST	PZ	1
206197	COPPIA CERN.DOP.AZ.BOMMER AC.BR MM.75 C/DIST	PZ	1
206198	COPPIA CERN.DOP.AZ.BOMMER AC.LUC MM100 C/DIST	PZ	1
206199	COPPIA CERN.DOP.AZ.BOMMER AC.BR. MM100 C/DIST	PZ	1
206200	COPPIA CERN.DOP.AZ.BOMMER AC.LUC MM125 C/DIST	PZ	1
206201	COPPIA CERN.DOP.AZ.BOMMER AC.BR MM.125 C/DIST	PZ	1
206202	COPPIA CERN.DOP.AZ.BOMMER AC.LUC MM150 C/DIST	PZ	1

CERNIERE A METRO



ALDEGHI LUIGI

Cerniera a metro per carrozzeria in acciaio INOX - spina ottone 4 mm - senza fori

CODICE	DESCRIZIONE	UM	Q.TÀ
203824	CERNIERA INOX MM.1980X40 PER.OTT.MM.4 SP.1,5	PZ	10
203825	CERNIERA INOX MM.1980X50 PER.OTT.MM.4 SP.1,5	PZ	10

CERNIERE A METRO



ALDEGHI LUIGI

Cerniera a metro pesante per carrozzeria in acciaio INOX - spina ottone 6 mm. - senza fori

CODICE	DESCRIZIONE	UM	Q.TÀ
203826	CERNIERA INOX MM.1980X60 PER.OTT.MM.6 SP.2	PZ	10

CERNIERE A METRO



ALDEGHI LUIGI

Cerniera a metro per carrozzeria in acciaio lucido - spina ottone 4 mm - senza fori

CODICE	DESCRIZIONE	UM	Q.TÀ
203827	CERNIERA ACC.LUC.1980X40 PER.OTT.MM.4 SP.1,5	PZ	10
203828	CERNIERA ACC.LUC.1980X50 PER.OTT.MM.4 SP.1,5	PZ	10

CERNIERE A METRO



ALDEGHI LUIGI

Cerniera a metro per carrozzeria in acciaio lucido - spina ottone 6 mm - senza fori

CODICE	DESCRIZIONE	UM	Q.TÀ
203829	CERNIERA ACC.LUC.1980X50 PER.OTT.MM.6 SP.2	PZ	10
203830	CERNIERA ACC.LUC.1980X60 PER.OTT.MM.6 SP.2	PZ	10

CERNIERE A METRO



Cerniera a metro leggera per falegnami in acciaio nichelato o bronzato - verghe da 1,98 m

CODICE	DESCRIZIONE	UM	Q.TÀ
203433	CERNIERA A NASTRO ACC.NICH. MM.25X0,7 MT.1,98	MT	2
203434	CERNIERA A NASTRO ACC.NICH.MM.32X0,7 MT.1,98	MT	2
203435	CERNIERA A NASTRO ACC.NICH.MM.40X0,7 MT.1,98	MT	2
203436	CERNIERA NASTRO ACC.BRONZATO MM.32X0,7 MT1,98	MT	2

CERNIERE FORATE FERRO PER LEGNO



MAURER

Cerniera MAURER piana con fori per legno - stretta art. 120 - in acciaio zincato - spina fissa

CODICE	DESCRIZIONE	UM	Q.TÀ
092223	CERNIERA ZINCATA STRETTA ART.120 MM. 20	PZ	24
092224	CERNIERA ZINCATA STRETTA ART.120 MM. 25	PZ	24
092225	CERNIERA ZINCATA STRETTA ART.120 MM. 30	PZ	24
092226	CERNIERA ZINCATA STRETTA ART.120 MM. 35	PZ	24
092227	CERNIERA ZINCATA STRETTA ART.120 MM. 40	PZ	24
092228	CERNIERA ZINCATA STRETTA ART.120 MM. 45	PZ	24
092229	CERNIERA ZINCATA STRETTA ART.120 MM. 50	PZ	24
092230	CERNIERA ZINCATA STRETTA ART.120 MM. 55	PZ	24
092231	CERNIERA ZINCATA STRETTA ART.120 MM. 60	PZ	24
092232	CERNIERA ZINCATA STRETTA ART.120 MM. 65	PZ	24
092233	CERNIERA ZINCATA STRETTA ART.120 MM. 70	PZ	24
092234	CERNIERA ZINCATA STRETTA ART.120 MM. 75	PZ	24
092235	CERNIERA ZINCATA STRETTA ART.120 MM. 80	PZ	24
092236	CERNIERA ZINCATA STRETTA ART.120 MM. 90	PZ	24
092237	CERNIERA ZINCATA STRETTA ART.120 MM.100	PZ	24

CERNIERE FORATE FERRO PER LEGNO



MAURER

Cerniera piana MAURER con fori per legno - quadra art. 121 - in acciaio zincato - spina fissa

CODICE	DESCRIZIONE	UM	Q.TÀ
092238	CERNIERA ZINCATA QUADRA ART.121 MM. 20	PZ	24
092239	CERNIERA ZINCATA QUADRA ART.121 MM. 25	PZ	24
092240	CERNIERA ZINCATA QUADRA ART.121 MM. 30	PZ	24
092241	CERNIERA ZINCATA QUADRA ART.121 MM. 35	PZ	24
092242	CERNIERA ZINCATA QUADRA ART.121 MM. 40	PZ	24
092243	CERNIERA ZINCATA QUADRA ART.121 MM. 45	PZ	24
092244	CERNIERA ZINCATA QUADRA ART.121 MM. 50	PZ	24
092245	CERNIERA ZINCATA QUADRA ART.121 MM. 55	PZ	24
092246	CERNIERA ZINCATA QUADRA ART.121 MM. 60	PZ	24
092247	CERNIERA ZINCATA QUADRA ART.121 MM. 65	PZ	24
092248	CERNIERA ZINCATA QUADRA ART.121 MM. 70	PZ	24
092249	CERNIERA ZINCATA QUADRA ART.121 MM. 75	PZ	24
092250	CERNIERA ZINCATA QUADRA ART.121 MM. 80	PZ	24
092252	CERNIERA ZINCATA QUADRA ART.121 MM.100	PZ	24

CERNIERE FORATE FERRO PER LEGNO



MAURER

Cerniera piana MAURER con fori per legno - lunga art. 122 - in acciaio zincato - spina fissa

CODICE	DESCRIZIONE	UM	Q.TÀ
092254	CERNIERA ZINCATA LUNGA ART.122 MM. 60	PZ	24
092256	CERNIERA ZINCATA LUNGA ART.122 MM. 80	PZ	24
092258	CERNIERA ZINCATA LUNGA ART.122 MM.100	PZ	24
092260	CERNIERA ZINCATA LUNGA ART.122 MM.120	PZ	24
092262	CERNIERA ZINCATA LUNGA ART.122 MM.140	PZ	24
092264	CERNIERA ZINCATA LUNGA ART.122 MM.160	PZ	24

CERNIERE FORATE FERRO PER LEGNO



ALDEGHI LUIGI

Cerniera rettangolare con fori per legno - lunga art. 126 - in acciaio zincato - spina fissa

CODICE	DESCRIZIONE	UM	Q.TÀ
206485	CERNIERA ZINC.RETT.PESAN.ART.126 1" P/FISSO	PZ	24
206486	CERNIERA ZINC.RET.PESAN.ART.126 1.1/2 P/FISSO	PZ	24
206487	CERNIERA ZINC.RETT.PESAN.ART.126 2" P/FISSO	PZ	24
206488	CERNIERA ZINC.RET.PESAN.ART.126 2.1/2 P/FISSO	PZ	24

CERNIERE FORATE FERRO PER LEGNO



ALDEGHI LUIGI

Cerniera a bandella per legno PAUMELLES in acciaio lucido - destra e sinistra

CODICE	DESCRIZIONE	UM	Q.TÀ
204209	CERNIERA PAUMELLES ACC.LUC.105 DX MM.80X50	PZ	12
204210	CERNIERA PAUMELLES ACC.LUC.105 SX MM.80X50	PZ	12
204211	CERNIERA PAUMELLES ACC.LUC.105 DX MM.95X55	PZ	12
204212	CERNIERA PAUMELLES ACC.LUC.105 SX MM.95X55	PZ	12
204213	CERNIERA PAUMELLES ACC.LUC.105 DX MM.110X55	PZ	12
204214	CERNIERA PAUMELLES ACC.LUC.105 SX MM.110X55	PZ	12
204215	CERNIERA PAUMELLES ACC.LUC.105 DX MM.110X70	PZ	12
204216	CERNIERA PAUMELLES ACC.LUC.105 SX MM.110X70	PZ	12
204217	CERNIERA PAUMELLES ACC.LUC.105 DX MM.140X55	PZ	12
204218	CERNIERA PAUMELLES ACC.LUC.105 SX MM.140X55	PZ	12
204219	CERNIERA PAUMELLES ACC.LUC.105 DX MM.140X70	PZ	12
204220	CERNIERA PAUMELLES ACC.LUC.105 SX MM.140X70	PZ	12

CERNIERE FORATE FERRO PER LEGNO



ALDEGHI LUIGI

Cerniera piana con fori per legno - mezze larghe semipesante - in acciaio lucido - spina a levare

CODICE	DESCRIZIONE	UM	Q.TÀ
201095	CERNIERA 1/2 PESANTE SPINA LEVARE 840 1"1/4	PZ	24
201096	CERNIERA 1/2 PESANTE SPINA LEVARE 840 1"1/2	PZ	24
201097	CERNIERA 1/2 PESANTE SPINA LEVARE 840 1"3/4	PZ	24
201098	CERNIERA 1/2 PESANTE SPINA LEVARE 840 2"	PZ	24
201099	CERNIERA 1/2 PESANTE SPINA LEVARE 840 2"1/4	PZ	24
201101	CERNIERA 1/2 PESANTE SPINA LEVARE 840 2"3/4	PZ	24
201102	CERNIERA 1/2 PESANTE SPINA LEVARE 840 3"	PZ	24
201103	CERNIERA 1/2 PESANTE SPINA LEVARE 840 3"1/2	PZ	24
201104	CERNIERA 1/2 PESANTE SPINA LEVARE 840 4"	PZ	24

CERNIERE FORATE FERRO PER LEGNO



MAURER

Cerniera piana MAURER con fori per legno - mezza larga pesante - in acciaio zincato - spina a levare

CODICE	DESCRIZIONE	UM	Q.TÀ
092284	CERNIERA 1/2 PES.SPINA LEV. ZINCATA 840 1"1/4	PZ	24
092283	CERNIERA 1/2 PES.SPINA LEV. ZINCATA 840 1"1/2	PZ	24
092285	CERNIERA 1/2 PES.SPINA LEV. ZINCATA 840 1"3/4	PZ	24
092280	CERNIERA 1/2 PES.SPINA LEV. ZINCATA 840 2"	PZ	24
092287	CERNIERA 1/2 PES.SPINA LEV. ZINCATA 840 2"1/4	PZ	24
092286	CERNIERA 1/2 PES.SPINA LEV. ZINCATA 840 2"1/2	PZ	24
092288	CERNIERA 1/2 PES.SPINA LEV. ZINCATA 840 2"3/4	PZ	24
092281	CERNIERA 1/2 PES.SPINA LEV. ZINCATA 840 3"	PZ	24
092289	CERNIERA 1/2 PES.SPINA LEV. ZINCATA 840 3"1/2	PZ	24
092282	CERNIERA 1/2 PES.SPINA LEV. ZINCATA 840 4"	PZ	24

CERNIERE FORATE FERRO PER LEGNO



MAURER

Cerniera piana MAURER con fori per legno - mezza larga pesante - in acciaio zincato - spina fissa

CODICE	DESCRIZIONE	UM	Q.TÀ
092276	CERNIERA ACC.ZINC.MEZZA LARGA ART 838 1.1/2	PZ	24
092277	CERNIERA ACC.ZINC.MEZZA LARGA ART 838 1.3/4	PZ	24
092274	CERNIERA ACC.ZINC.MEZZA LARGA ART 838 2"	PZ	24
092278	CERNIERA ACC.ZINC.MEZZA LARGA ART 838 2.1/2	PZ	24
092275	CERNIERA ACC.ZINC.MEZZA LARGA ART 838 3"	PZ	24
092279	CERNIERA ACC.ZINC.MEZZA LARGA ART 838 3.1/2	PZ	24

CERNIERE FORATE FERRO PER LEGNO



ALDEGHI LUIGI

Cerniera piana con fori per legno MAURER - tipo pesante - in acciaio zincato - spina a levare

CODICE	DESCRIZIONE	UM	Q.TÀ
206492	CERNIERA PES.AC.ZIN.SPINA LEV.127 2"X2"	PZ	10
092267	CERNIERA PES.AC.ZIN.SPINA LEV.127 2"1/2X2"1/2	PZ	10
206493	CERNIERA PES.AC.ZIN.SPINA LEV.127 3"X2.1/2	PZ	10
092268	CERNIERA PES.AC.ZIN.SPINA LEV.127 3" X3	PZ	10
092269	CERNIERA PES.AC.ZIN.SPINA LEV.127 3"1/2X3"	PZ	10
092270	CERNIERA PES.AC.ZIN.SPINA LEV.127 3"1/2X3"1/2	PZ	10
092271	CERNIERA PES.AC.ZIN.SPINA LEV.127 4" X4"	PZ	10
092272	CERNIERA PES.AC.ZIN.SPINA LEV.127 4" X3"1/2	PZ	10

CERNIERE FORATE INOX PER LEGNO



ALDEGHI LUIGI

Cerniera piana con fori per arredamenti nautici - in acciaio INOX - spina fissa

CODICE	DESCRIZIONE	UM	Q.TÀ
201105	CERNIERA INOX ARR. NAUTICO ART.850 MM 40X30	PZ	24
201106	CERNIERA INOX ARR. NAUTICO ART.850 MM.60X50	PZ	24

CERNIERE FORATE INOX PER LEGNO



ALDEGHI LUIGI

Cerniera piana con fori - mezza larga - perno fisso 2" - in acciaio INOX

CODICE	DESCRIZIONE	UM	Q.TÀ
204903	CERNIERA INOX MEZZA LARGA ART 838 2"	PZ	24
206489	CERNIERA INOX MEZZA LARGA ART 838 2.1/2	PZ	24
206490	CERNIERA INOX MEZZA LARGA ART 838 3"	PZ	24
206491	CERNIERA INOX MEZZA LARGA ART 838 3.1/2	PZ	24

CERNIERE FORATE INOX PER LEGNO



ALDEGHI LUIGI

Cerniera piana con fori per arredamenti nautici - in acciaio INOX - spina fissa

CODICE	DESCRIZIONE	UM	Q.TÀ
201107	CERNIERA INOX ARR. NAUTICO ART. 852 MM.40X55	PZ	24

CERNIERE FORATE INOX PER LEGNO



ALDEGHI LUIGI

Cerniera piana con fori per arredamenti nautici - semilunga - in acciaio INOX - spina fissa

CODICE	DESCRIZIONE	UM	Q.TÀ
203774	CERNIERA INOX ARR.NAUTICO ART.854 MM.40X70	PZ	24

CERNIERE FORATE INOX PER LEGNO



ALDEGHI LUIGI

Cerniera piana con fori per arredamenti nautici - stretta - in acciaio INOX - spina fissa

CODICE	DESCRIZIONE	UM	Q.TÀ
206483	CERNIERA STRETTA INOX ART.120 MM.30X23	PZ	24
203775	CERNIERA STRETTA INOX ART.120 MM. 40X26	PZ	24
203776	CERNIERA STRETTA INOX ART.120 MM. 50X31	PZ	24

CERNIERE FORATE INOX PER LEGNO



ALDEGHI LUIGI

Cerniera piana con fori per arredamenti nautici - quadra - in acciaio INOX - spina fissa

CODICE	DESCRIZIONE	UM	Q.TÀ
203777	CERNIERA QUADRA INOX ART.121 MM. 40X40	PZ	24
203778	CERNIERA QUADRA INOX ART.121 MM. 50X50	PZ	24

CERNIERE FORATE INOX PER LEGNO



ALDEGHI LUIGI

Cerniera piana con fori per arredamenti nautici - LUNGA - in acciaio INOX - spina fissa

CODICE	DESCRIZIONE	UM	Q.TÀ
206484	CERNIERA LUNGA INOX ART. 122 MM.80X31	PZ	24
201108	CERNIERA LUNGA INOX ART. 122 MM.120X33	PZ	24

CERNIERE FORATE INOX PER LEGNO



ALDEGHI LUIGI

Cerniera piana con fori per arredamenti nautici - extrapesante - in acciaio INOX - spina levare

CODICE	DESCRIZIONE	UM	Q.TÀ
201109	CERNIERA INOX EXTRA PESANTE P.L.ART.124 2"1/2	PZ	10
201110	CERNIERA INOX EXTRA PESANTE P.L. ART.124 3"	PZ	10

CERNIERE FORATE TROPICALIZZATE



MAURER

Cerniera a bandella MAURER in acciaio tropicalizzato 30 cm

CODICE	DESCRIZIONE	UM	Q.TÀ
096306	CERNIERA A BANDELLA TROPICALIZ.CM.30 740AT300	PZ	4

CERNIERE FORATE IN OTTONE PER LEGNO



Cerniera piana in ottone fresata - spina fissa

CODICE	DESCRIZIONE	UM	Q.TÀ
203725	CERNIERA OTTONE FRESATA PIANA MM.30X30	PZ	24
203726	CERNIERA OTTONE FRESATA PIANA MM.35X35	PZ	24
203727	CERNIERA OTTONE FRESATA PIANA MM.40X35	PZ	24
203728	CERNIERA OTTONE FRESATA PIANA MM.40X40	PZ	24
203729	CERNIERA OTTONE FRESATA PIANA MM.50X40	PZ	24
203724	CERNIERA OTTONE FRESATA PIANA MM.60X50	PZ	24

CERNIERE FORATE IN OTTONE PER LEGNO



Cerniera doppia zancata in ottone fresata - spina fissa

CODICE	DESCRIZIONE	UM	Q.TÀ
203736	CERNIERA OTTONE FRESATA COLLO INTERO MM.40X40	PZ	12
203737	CERNIERA OTTONE FRESATA COLLO INTERO MM.50X40	PZ	12
203738	CERNIERA OTTONE FRESATA COLLO INTERO MM.60X50	PZ	12

CERNIERE PER SERRAMENTI IN FERRO



ALDEGHI LUIGI

Cerniera per serramenti in ferro ala a bietta - in ferro lucido - spina a levare - senza fori

CODICE	DESCRIZIONE	UM	Q.TÀ
201126	CERNIERA ALI A BIETTA F.L. 1119 CM. 6	PZ	10
201127	CERNIERA ALI A BIETTA F.L. 1119 CM. 8	PZ	10
201128	CERNIERA ALI A BIETTA F.L. 1119 CM.10	PZ	10
201129	CERNIERA ALI A BIETTA F.L. 1119 CM.12	PZ	10

CERNIERE PER SERRAMENTI IN FERRO



ALDEGHI LUIGI

Cerniera per serramenti in ferro ali piane - in ferro lucido - spina a levare - senza fori

CODICE	DESCRIZIONE	UM	Q.TÀ
203892	CERNIERA AD ALI PIANE 1227 CM. 4	PZ	20
201130	CERNIERA AD ALI PIANE 1227 CM. 6	PZ	10
201131	CERNIERA AD ALI PIANE 1227 CM. 8	PZ	10
201132	CERNIERA AD ALI PIANE 1227 CM.10	PZ	10
201133	CERNIERA AD ALI PIANE 1227 CM.12	PZ	10

CERNIERE PER SERRAMENTI IN FERRO



ALDEGHI LUIGI

Fiscia per serramenti in ferro a due ali con rondella - in acciaio lucido - destre e sinistre

CODICE	DESCRIZIONE	UM	Q.TÀ
201134	FISCIA A SALDARE A DUE ALI 1222 CM. 6 DX.	PZ	40
201135	FISCIA A SALDARE A DUE ALI 1222 CM. 6 SX.	PZ	40
201136	FISCIA A SALDARE A DUE ALI 1222 CM. 8 DX.	PZ	40
201137	FISCIA A SALDARE A DUE ALI 1222 CM. 8 SX.	PZ	40
201138	FISCIA A SALDARE A DUE ALI 1222 CM.10 DX.	PZ	20
201139	FISCIA A SALDARE A DUE ALI 1222 CM.10 SX.	PZ	20
201140	FISCIA A SALDARE A DUE ALI 1222 CM.12 DX.	PZ	20
201141	FISCIA A SALDARE A DUE ALI 1222 CM.12 SX.	PZ	20
201142	FISCIA A SALDARE A DUE ALI 1222 CM.14 DX.	PZ	20
201143	FISCIA A SALDARE A DUE ALI 1222 CM.14 SX.	PZ	20
201144	FISCIA A SALDARE A DUE ALI 1220 CM.16 DX.	PZ	10
201145	FISCIA A SALDARE A DUE ALI 1220 CM.16 SX.	PZ	10

CERNIERE A SALDARE PER BOX



COMUNELLO

Cerniera da saldare per box combinata dx e sx

CODICE	DESCRIZIONE	UM	Q.TÀ
203944	CERNIERA FE.SALD.BOX COMBINATA 430.6-490.8 DX	PZ	⌂1
203945	CERNIERA FE.SALD.BOX COMBINATA 430.6-490.8 SX	PZ	⌂1

CERNIERE A GOCCIA



COMUNELLO

Cerniera a goccia con perno in acciaio grezzo autolubrificante

CODICE	DESCRIZIONE	UM	Q.TÀ
203717	CERNIERA GOCCIA C/PERNO ACCIAIO GREZZO MM. 40	PZ	40
203718	CERNIERA GOCCIA C/PERNO ACCIAIO GREZZO MM. 60	PZ	40
203719	CERNIERA GOCCIA C/PERNO ACCIAIO GREZZO MM. 80	PZ	40
203720	CERNIERA GOCCIA C/PERNO ACCIAIO GREZZO MM.100	PZ	40
203721	CERNIERA GOCCIA C/PERNO ACCIAIO GREZZO MM.120	PZ	40
203722	CERNIERA GOCCIA C/PERNO ACCIAIO GREZZO MM.140	PZ	40

CERNIERE A GOCCIA



COMUNELLO

Cernierona a goccia tornita regolabile 7 mm - perno in acciaio con sfera reggispinta

CODICE	DESCRIZIONE	UM	Q.TÀ
201159	CERNIERONA A GOCCIA REVERS.TORNITA 500 CM.15	PZ	10

CERNIERE A GOCCIA



COMUNELLO

Cerniera a goccia - perno in acciaio rivestito in ottone con cuscinetto - fissaggio a saldare su telaio in acciaio

CODICE	DESCRIZIONE	UM	Q.TÀ
204493	CERNIERA STAMP.PE.RINF.ACC.E OTT.C/CUSC.CM.15	PZ	16

CERNIERE A GOCCIA



COMUNELLO

Cerniera a goccia con cuscinetto - perno sfilabile in acciaio tornito

CODICE	DESCRIZIONE	UM	Q.TÀ
201154	CERNIERONA A GOCCIA C/CUSC.PERNO SFILAB.CM.10	PZ	10
201155	CERNIERONA A GOCCIA C/CUSC.PERNO SFILAB.CM.15	PZ	10

CERNIERE A GOCCIA



COMUNELLO

Cerniera a goccia con cuscinetto - perno rinforzato in ottone

CODICE	DESCRIZIONE	UM	Q.TÀ
204491	CERNIERA GOCCIA PE.RINF.ACC.E OTT.C/CUSC.CM15	PZ	16

CERNIERE INOX A GOCCIA



ALDEGHI LUIGI

Cerniera a goccia da saldare in acciaio inox - perno fisso

CODICE	DESCRIZIONE	UM	Q.TÀ
203779	CERNIERA GOCCIA INOX A SALDARE ART.1223 MM.60	PZ	10
203780	CERNIERA GOCCIA INOX A SALDARE ART.1223 MM.80	PZ	10
203781	CERNIERA GOCCIA INOX A SALDARE ART1223 MM.100	PZ	10

CERNIERE A TAPPO



ALDEGHI LUIGI

Cerniera a saldare - perno fisso - finitura acciaio lucido - art.1223

CODICE	DESCRIZIONE	UM	Q.TÀ
205152	CERNIERA SALD. 2 ALI PERNO FISSO 1223 CM.6	PZ	50
205153	CERNIERA SALD. 2 ALI PERNO FISSO 1223 CM.8	PZ	50
205154	CERNIERA SALD. 2 ALI PERNO FISSO 1223 CM.10	PZ	50
205155	CERNIERA SALD. 2 ALI PERNO FISSO 1223 CM.12	PZ	30
205156	CERNIERA SALD. 2 ALI PERNO FISSO 1223 CM.14	PZ	30

CERNIERE A SALDARE



ALDEGHI LUIGI

Cerniera a saldare a 2 ali con rondella - perno a levare

CODICE	DESCRIZIONE	UM	Q.TÀ
201176	CERNIERA A SALDARE 2 ALI CM. 6 C/RONDEL.	PZ	50
201177	CERNIERA A SALDARE 2 ALI CM. 8 C/RONDEL.	PZ	50
201178	CERNIERA A SALDARE 2 ALI CM.10 C/RONDEL.	PZ	50
201179	CERNIERA A SALDARE 2 ALI CM.12 C/RONDEL.	PZ	30
201180	CERNIERA A SALDARE 2 ALI CM.14 C/RONDEL.	PZ	30
201181	CERNIERA A SALDARE 2 ALI CM.17 C/RONDEL.	PZ	20
201182	CERNIERA A SALDARE 2 ALI CM.20 C/RONDEL.	PZ	20

CERNIERE A SALDARE



ALDEGHI LUIGI

Cerniera a saldare a 3 ali con rondella - perno a levare

CODICE	DESCRIZIONE	UM	Q.TÀ
201183	CERNIERA A SALDARE 3 ALI CM. 8 C/RONDEL.	PZ	50
201184	CERNIERA A SALDARE 3 ALI CM.10 C/RONDEL.	PZ	50
201185	CERNIERA A SALDARE 3 ALI CM.12 C/RONDEL.	PZ	30
201186	CERNIERA A SALDARE 3 ALI CM.14 C/RONDEL.	PZ	30
201187	CERNIERA A SALDARE 3 ALI CM.17 C/RONDEL.	PZ	20
201188	CERNIERA A SALDARE 3 ALI CM.20 C/RONDEL.	PZ	20

CERNIERE INOX ALI PIANE



ALDEGHI LUIGI

Cerniere a saldare - ali piane - perno fisso - inox

CODICE	DESCRIZIONE	UM	Q.TÀ
205423	CERN. INOX SALD.ALI PIANE P/FISSO 1226 CM 6	PZ	10
205424	CERN. INOX SALD.ALI PIANE P/FISSO 1226 CM 10	PZ	10

CERNIERE ACCIAIO PESANTI



COMUNELLO

Cernierona ala lunga con cuscinetto - perno in acciaio - tipo reversibile

CODICE	DESCRIZIONE	UM	Q.TÀ
201160	CERNIERONA ALA LUNGA REVER.C/CUSCIN.510 CM.15	PZ	10

CERNIERE ACCIAIO PESANTI



COMUNELLO

Cerniera a 3 ali - tipo pesante con rondelle - spina a levare

CODICE	DESCRIZIONE	UM	Q.TÀ
201164	CERNIERA 3 ALI PESANTE PERNO LEVARE 415 CM.14	PZ	20
201165	CERNIERA 3 ALI PESANTE PERNO LEVARE 415 CM.17	PZ	20
201166	CERNIERA 3 ALI PESANTE PERNO LEVARE 415 CM.20	PZ	16

CERNIERE INOX PESANTI



ALDEGHI LUIGI

Cerniera pesante inox a 2 ali - con rondella e spina a levare

CODICE	DESCRIZIONE	UM	Q.TÀ
204249	CERNIERA A SALDARE 2 ALI INOX CM.6 C/RONDEL.	PZ	10
204252	CERNIERA A SALDARE 2 ALI INOX CM.8 C/RONDEL.	PZ	10
204253	CERNIERA A SALDARE 2 ALI INOX CM.10 C/RONDELL	PZ	10

CERNIERONE



COMUNELLO

Cernierona a 2 ali aperte con cuscinetto - 9 cm - perno a levare

CODICE	DESCRIZIONE	UM	Q.TÀ
201171	CERNIERONA 2 ALI APERTE C/CUSC. ART. 445	PZ	10

CERNIERONE



COMUNELLO

Cernierona a 2 ali chiuse con cuscinetto - 9 cm - perno a levare

CODICE	DESCRIZIONE	UM	Q.TÀ
201172	CERNIERONA 2 ALI CHIUSE C/CUSC. ART. 455	PZ	10

CERNIERONE



COMUNELLO

Cernierona a 3 ali chiuse con cuscinetti - 18 cm - perno a levare

CODICE	DESCRIZIONE	UM	Q.TÀ
201173	CERNIERONA 3 ALI CHIUSE C/CUSC. ART. 475	PZ	4

CERNIERE PER SPORTELLI



Cerniera a molla per semincasso per sportelli con prefissaggi nylon - in acciaio zincato

CODICE	DESCRIZIONE	UM	Q.TÀ
204423	CERNIERA INC.ZINC.90° ANTA FILO C/BASETTA	PZ	100

CERNIERE PER SPORTELLI



Cerniera a molla a ridosso per sportelli - in acciaio zincato

CODICE	DESCRIZIONE	UM	Q.TÀ
201190	CERNIERA A MOLLA FERRO ZINC. A RIDOSSO 2000/F	PZ	100
201191	CERNIERA A MOLLA FERRO ZINC. A RIDOSSO 2000/M	PZ	120

ACCESSORI PER INFISSI LEGNO



Asta snodata con fermo ed alette destra e sinistra - ferro nichelato - 15x2 mm

CODICE	DESCRIZIONE	UM	Q.TÀ
204154	ASTA SNODATA FE NICH.MM.15X2 C/FERMO CM.20 DX	PZ	50
204155	ASTA SNODATA FE NICH.MM.15X2 C/FERMO CM.20 SX	PZ	50
204156	ASTA SNODATA FE NICH.MM.15X2 C/FERMO CM.25 DX	PZ	50
204157	ASTA SNODATA FE NICH.MM.15X2 C/FERMO CM.25 SX	PZ	50
204158	ASTA SNODATA FE NICH.MM.15X2 C/FERMO CM.30 DX	PZ	24
204159	ASTA SNODATA FE NICH.MM.15X2 C/FERMO CM.30 SX	PZ	24

ACCESSORI PER INFISSI LEGNO



Asta snodata con fermo senza alette destra e sinistra - ferro zincato - 15x2 mm

CODICE	DESCRIZIONE	UM	Q.TÀ
204160	ASTA SNOD.FE ZIN.MM.15X2 C/FER.S/ALET.CM.30DX	PZ	100
204161	ASTA SNOD.FE ZIN.MM.15X2 C/FER.S/ALET.CM.30SX	PZ	100

ASETTE



Asetta doppia con fori per legno in acciaio tropicalizzato - spina fissa

CODICE	DESCRIZIONE	UM	Q.TÀ
201077	ASETTA DOPPIA TROPICALIZZ. ART.59 CM. 12	PZ	12
201078	ASETTA DOPPIA TROPICALIZZ. ART.59 CM. 14	PZ	12
201079	ASETTA DOPPIA TROPICALIZZ. ART.59 CM. 16	PZ	12
201080	ASETTA DOPPIA TROPICALIZZ. ART.59 CM. 18	PZ	12
201081	ASETTA DOPPIA TROPICALIZZ. ART.59 CM. 20	PZ	12
201082	ASETTA DOPPIA TROPICALIZZ. ART.59 CM. 22	PZ	12
201083	ASETTA DOPPIA TROPICALIZZ. ART.59 CM. 24	PZ	12
201084	ASETTA DOPPIA TROPICALIZZ. ART.59 CM. 26	PZ	12
201085	ASETTA DOPPIA TROPICALIZZ. ART.59 CM. 30	PZ	12

ASETTE



OMAD

Asetta tropicalizzata in acciaio sagomata serie Cuore

CODICE	DESCRIZIONE	UM	Q.TÀ
204993	ASETTA 35X3 TROPICALIZZATA CM.18 SERIE CUORE	PZ	12
204994	ASETTA 35X3 TROPICALIZZATA CM.25 SERIE CUORE	PZ	12

ASETTE



Asetta in acciaio verniciato nero sagomata serie Cuore

CODICE	DESCRIZIONE	UM	Q.TÀ
205470	ASETTA 35X3 VERNICIATA NERA CM.18 SERIE CUORE	PZ	12
205472	ASETTA 35X3 VERNICIATA NERA CM.25 SERIE CUORE	PZ	12

BANDELLE DIRITTE



Bandella diritta in acciaio tropicalizzato con occhio laterale - serie Cuore 1000

CODICE	DESCRIZIONE	UM	Q.TÀ
204996	BANDELLA DRITTA 40X4 OCCHIO LATER.TROP.CM.20	PZ	12
204997	BANDELLA DRITTA 40X4 OCCHIO LATER.TROP.CM.25	PZ	12
204998	BANDELLA DRITTA 40X4 OCCHIO LATER.TROP.CM.30	PZ	12
204999	BANDELLA DRITTA 40X4 OCCHIO LATER.TROP.CM.35	PZ	12
205000	BANDELLA DRITTA 40X4 OCCHIO LATER.TROP.CM.40	PZ	12

BANDELLE DIRITTE



Bandella diritta in acciaio verniciato nero con occhio laterale - serie Cuore 1000

CODICE	DESCRIZIONE	UM	Q.TÀ
205454	BANDELLA DRITTA 40X4 OCCHIO LATER.NERA CM.20	PZ	12
205455	BANDELLA DRITTA 40X4 OCCHIO LATER.NERA CM.25	PZ	12
205456	BANDELLA DRITTA 40X4 OCCHIO LATER.NERA CM.30	PZ	12
205459	BANDELLA DRITTA 40X4 OCCHIO LATER.NERA CM.35	PZ	12
205460	BANDELLA DRITTA 40X4 OCCHIO LATER.NERA CM.40	PZ	12

BANDELLE A "T"



Bandella a T in acciaio tropicalizzato con occhio laterale - serie Cuore 1000

CODICE	DESCRIZIONE	UM	Q.TÀ
205007	BANDELLA T OCCHIO LATER. MM.12 TROPIC. CM.20	PZ	12
205008	BANDELLA T OCCHIO LATER. MM.12 TROPIC. CM.25	PZ	12

BANDELLE A "T"



Bandella a T in acciaio verniciato nero con occhio laterale - serie Cuore 1000

CODICE	DESCRIZIONE	UM	Q.TÀ
205457	BANDELLA T OCCHIO LATER. MM.12 NERA CM.20	PZ	12
205467	BANDELLA T OCCHIO LATER. MM.12 NERA CM.25	PZ	12

BANDELLE A DOPPIO "T"



Bandella a doppio T in acciaio tropicalizzato con occhio laterale - sfilabile - serie Cuore 1000

CODICE	DESCRIZIONE	UM	Q.TÀ
205005	BANDELLA DOPPIO T SFILABILE TROPIC.CM.20 DX	PZ	12
205006	BANDELLA DOPPIO T SFILABILE TROPIC.CM.20 SX	PZ	12

BANDELLE A DOPPIO "T"



Bandella a doppio T in acciaio verniciato nero con occhio laterale - sfilabile - serie Cuore 1000

CODICE	DESCRIZIONE	UM	Q.TÀ
205451	BANDELLA DOPPIO T SFILABILE NERA CM.20 DX	PZ	12
205458	BANDELLA DOPPIO T SFILABILE NERA CM.20 SX	PZ	12

SQUADRI CON OCCHIO

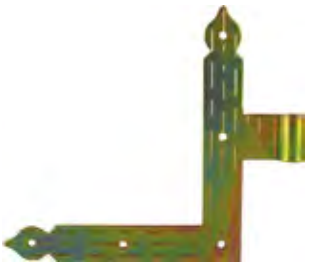

Squadro con occhio laterale in acciaio tropicalizzato - destro/sinistro - serie Cuore 1000

CODICE	DESCRIZIONE	UM	Q.TÀ
204988	SQUADRO OCCHIO LATER. MM.12 TROPIC. 18X20 DX	PZ	12
204990	SQUADRO OCCHIO LATER. MM.12 TROPIC. 18X20 SX	PZ	12
204989	SQUADRO OCCHIO LATER. MM.12 TROPIC. 20X25 DX	PZ	12
204991	SQUADRO OCCHIO LATER. MM.12 TROPIC. 20X25 SX	PZ	12

SQUADRI CON OCCHIO



Squadro con occhio laterale in acciaio verniciato nero - destro/sinistro - serie Cuore 1000

CODICE	DESCRIZIONE	UM	Q.TÀ
205449	SQUADRO OCCHIO LATER. MM.12 NERO 18X20 DX	PZ	12
205450	SQUADRO OCCHIO LATER. MM.12 NERO 18X20 SX	PZ	12
205452	SQUADRO OCCHIO LATER. MM.12 NERO 20X25 DX	PZ	12
205453	SQUADRO OCCHIO LATER. MM.12 NERO 20X25 SX	PZ	12

CARDINI PER FINESTRE



Cardine a murare fisso in acciaio - spina 12 mm

CODICE	DESCRIZIONE	UM	Q.TÀ
204992	CARDINE FISSO A MURARE TROPIC.SPINA MM.12	PZ	24

CARDINI PER FINESTRE



Cardine a murare fisso in acciaio verniciato nero - spina 12 mm

CODICE	DESCRIZIONE	UM	Q.TÀ
205461	CARDINE FISSO A MURARE VERN.NERO SPINA MM.12	PZ	24

CARDINI PER FINESTRE



Cardine fisso in acciaio tropicalizzato - piastra 20 cm - spina 12 mm - serie Cuore 1000

CODICE	DESCRIZIONE	UM	Q.TÀ
205001	CARDINE FISSO TROPIC.SPINA MM.12 PIASTRA CM20	PZ	12

CARDINI PER FINESTRE



Cardine fisso in acciaio verniciato nero - piastra 20 cm - spina 12 mm - serie Cuore 1000

CODICE	DESCRIZIONE	UM	Q.TÀ
205462	CARDINE FISSO NERO SPINA MM.12 PIASTRA CM.20	PZ	12

CARDINI PER FINESTRE



Cardine da avvitare regolabile in acciaio tropicalizzato - piastra 20 cm - spina 12 mm - serie cuore 1000

CODICE	DESCRIZIONE	UM	Q.TÀ
205002	CARDINE REGOL.TROPIC.SPINA MM.12 PIASTRA CM20	PZ	24

CARDINI PER FINESTRE



Cardine da avvitare regolabile in acciaio verniciato nero - piastra 20 cm - spina 12 mm - serie Cuore 1000

CODICE	DESCRIZIONE	UM	Q.TÀ
205465	CARDINE REGOL.NERO SPINA MM.12 PIASTRA CM.20	PZ	24

CARDINI PER FINESTRE



Cardine tropicalizzato per tassello con filetto M.12 - completo di perno di diametro 12 mm e altezza 35 mm

CODICE	DESCRIZIONE	UM	Q.TÀ
205003	CARDINE X TASS.M.12 PERNO MM.12 TROPIC. L.90	PZ	50
205004	CARDINE X TASS.M.12 PERNO MM.12 TROPIC. L.120	PZ	50

CARDINI PER FINESTRE



Cardine verniciato nero per tassello con filetto M.12 - completo di perno di diametro 12 mm e altezza 35 mm

CODICE	DESCRIZIONE	UM	Q.TÀ
205468	CARDINE X TASS.M.12 PERNO MM.12 NERO L.90	PZ	50
205469	CARDINE X TASS.M.12 PERNO MM.12 NERO L.120	PZ	50

FERMASCURI



Fermascuro regolabile in acciaio da avvitare + tassello

CODICE	DESCRIZIONE	UM	Q.TÀ
205314	FERMASCURO DA AVVITARE REGOLABILE NERO+TASS.	PZ	40
205317	FERMASCURO DA AVVITARE REGOLABILE TROP.+TASS.	PZ	40

FERMASCURI



Fermascuro OMETTO in acciaio fuso tropicalizzato tipo con fermo per vite + tassello

CODICE	DESCRIZIONE	UM	Q.TÀ
201229	FERMASCURO FUSO OMETTO TROP.FERMO A VITE+TASS	PZ	25

FERMASCURI



Fermascuro OMETTO in acciaio fuso nero, tipo con fermo a vite più tassello regolabile

CODICE	DESCRIZIONE	UM	Q.TÀ
203510	FERMASCURO REGOLA OMETTO NERO FERMO+VITE+TAS.	PZ	40

FERMASCURI



Fermascuro OMETTO in acciaio fuso tropicalizzato - tipo con fermo a vite più tassello regolabile

CODICE	DESCRIZIONE	UM	Q.TÀ
204618	FERMASCURO REGOLA OMETTO TROP.FERMO+VITE+TAS.	PZ	40

FERMASCURI



Fermascuro in acciaio tropicalizzato - lunghezza 190 mm - destro oppure sinistro

CODICE	DESCRIZIONE	UM	Q.TÀ
203341	FERMAPERSIANE PER ANTE ESTERNE TROP. L.190 DX	PZ	50
203373	FERMAPERSIANE PER ANTE ESTERNE TROP. L.190 SX	PZ	50

FERMAIMPOSTE PER SERRAMENTI ALLUMINIO



Fermaimposte automatico Speedy Maxi - colore nero 9005 - lunghezza senza vite 200 mm - altezza 81 mm

CODICE	DESCRIZIONE	UM	Q.TÀ
204856	FERMAIMPOSTE AUT.NERO 9005 SPEEDY	PZ	40

FERMAIMPOSTE PER SERRAMENTI ALLUMINIO



Fermaimposte automatico Speedy con vite MA6x40 mm - per isolamento termico con vite maggiorata e tre distanziali - colore nero 9005 - lunghezza senza vite 132 mm, h. 81 mm

CODICE	DESCRIZIONE	UM	Q.TÀ
204857	FERMAIMPOSTE AUT.NERO 9005 SPEEDY P/CAPPOTTO	PZ	40

FERMAPORTE PER SERRAMENTI ALLUMINIO



Pinza fermaporte grande - colore nero 9005

CODICE	DESCRIZIONE	UM	Q.TÀ
204859	PINZA FERMAPORTE GRANDE NERO 9005	PZ	20

SPAGNOLETTE IN KIT



OMAD

Spagnoletta curva in acciaio - completa di accessori e fermi a vite

CODICE	DESCRIZIONE	UM	Q.TÀ
205016	SPAGNOLETTA CURVA TROPICALIZZ.ART.8552 LUNGA	PZ	24

SPAGNOLETTE IN KIT



OMAD

Spagnoletta curva in acciaio verniciato nero - completa di accessori e fermi a vite

CODICE	DESCRIZIONE	UM	Q.TÀ
205463	SPAGNOLETTA CURVA VERNIC.NERA ART.8552 LUNGA	PZ	24

SPAGNOLETTE - ACCESSORI



OMAD

Asta di collegamento in acciaio per spagnoletta

CODICE	DESCRIZIONE	UM	Q.TÀ
205014	ASTA COLLEGAMENTO X SPAGNOLETTE TROPIC.CM.160	PZ	24
205015	ASTA COLLEGAMENTO X SPAGNOLETTE TROPIC.CM.260	PZ	12

SPAGNOLETTE - ACCESSORI



OMAD

Asta di collegamento in acciaio verniciato nero per spagnoletta

CODICE	DESCRIZIONE	UM	Q.TÀ
205464	ASTA COLLEGAMENTO X SPAGNOLETTE NERO CM.160	PZ	24

SPAGNOLETTE - ACCESSORI



OMAD

Fermo da marmo per spagnoletta - diametro 10 mm - lunghezza 47 mm

CODICE	DESCRIZIONE	UM	Q.TÀ
204995	FERMO MARMO D.10 TROPIC.X SPAGNOLETTA MM.47	PZ	200

SPAGNOLETTE - ACCESSORI



OMAD

Fermo da marmo per spagnoletta - verniciato nero - diametro 10 mm - lunghezza 47 mm

CODICE	DESCRIZIONE	UM	Q.TÀ
205466	FERMO MARMO D.10 NERO PER SPAGNOLETTA MM.47	PZ	200

CARIGLIONI PER PORTONI



COMUNELLO

Cariglione per portoni CAR tipo pesante zincato per aste quadro 14 mm

CODICE	DESCRIZIONE	UM	Q.TÀ
201251	CARIGLIONE X PORTONI CAR PESANTE ZINC.ART.680	PZ	5

CARIGLIONI PER PORTONI



COMUNELLO

Cariglione per portoni CAR tipo pesante per aste quadro 14 mm - completo di cilindro

CODICE	DESCRIZIONE	UM	Q.TÀ
203597	CARIGLIONE X PORTONI CAR C/CILINDRO ART.682	PZ	5

CARIGLIONI PER PORTONI



COMUNELLO

Cariglione per infissi verniciato nero per aste esterne, quadro 10 mm

CODICE	DESCRIZIONE	UM	Q.TÀ
203815	CARIGLIONE X INFISSI NERO ASTE EST. Q.10 686	PZ	10

CRICCHETTI SOPRALUCE



Cricchetto sopraluce in ottone lucido con incontro

CODICE	DESCRIZIONE	UM	Q.TÀ
201264	CRICCHETTO SOPRALUCE C/INC.OTT.LUCIDO	PZ	25

CRICCHETTI SOPRALUCE



COMUNELLO

Cricchetto vasistas piccolo zincato a saldare

CODICE	DESCRIZIONE	UM	Q.TÀ
201271	CRICCHETTO VASISTAS PICCOLO ZINCATO A SALDARE	PZ	50

CRICCHETTI SOPRALUCE



COMUNELLO

Cricchetto sopraluce a saldare tipo medio

CODICE	DESCRIZIONE	UM	Q.TÀ
201272	CRICCHETTO MEDIO FERRO A SALDARE	PZ	50
201273	CRICCHETTO GIGANTE FERRO A SALDARE	PZ	25

CRICCHETTI PER SERRAMENTI LEGNO



Cricchetto avvitare con rullo in gomma

CODICE	DESCRIZIONE	UM	Q.TÀ
201312	CRICCHETTO C/RULLO GOMMA 999A	PZ	100

CRICCHETTI MAGNETICI



Cricchetto magnetico da applicare 12 kg per sportelli grandi - con piastrina

CODICE	DESCRIZIONE	UM	Q.TÀ
201317	CRICCHETTO MAGNETICO MARRONE GRANDE 652	PZ	25

CRICCHETTI MAGNETICI



Cricchetto magnetico da applicare 4 kg

CODICE	DESCRIZIONE	UM	Q.TÀ
201318	CRICCHETTO MAGNETICO BIANCO PICCOLO 78/1	PZ	100
201319	CRICCHETTO MAGNETICO MARRONE PICCOLO 78/1	PZ	100

CRICCHETTI MAGNETICI



Cricchetto magnetico tondo da infilare 6 kg

CODICE	DESCRIZIONE	UM	Q.TÀ
201320	CRICCHETTO MAGNETICO BIANCO C/FORI 640K10/631	PZ	100
201321	CRICCHETTO MAGNETICO MARRON C/FORI 640K10/631	PZ	100

CRICCHETTI MAGNETICI



Cricchetto magnetico tondo da infilare 14x17 mm

CODICE	DESCRIZIONE	UM	Q.TÀ
201322	CRICCHETTO MAGNET.INCAS.NERO 635K10/631 MM.14	PZ	100

INCONTRI PER CRICCHETTI



COMUNELLO

Incontro per cricchetti a saldare 40x43 mm

CODICE	DESCRIZIONE	UM	Q.TÀ
201274	INCONTRO SALDARE ART645 X CRICCHETTI MM.40X43	PZ	200

CERNIERE PER VASISTAS



COMUNELLO

Coppia cerniere a compasso per vasistas in ferro lucido

CODICE	DESCRIZIONE	UM	Q.TÀ
201278	COPPIA CERNIERE A COMPASSO (DX/SX) MM.65	PZ	40
201279	COPPIA CERNIERE A COMPASSO (DX/SX) MM.85	PZ	25

CERNIERE PER VASISTAS



COMUNELLO

Cerniera a vasistas in ferro lucido da saldare

CODICE	DESCRIZIONE	UM	Q.TÀ
201280	CERNIERA WASISTAS DA SALDARE MM. 65	PZ	40
201281	CERNIERA WASISTAS DA SALDARE MM. 85	PZ	20

TAVELLINI



Tavellino alla pari con molla

CODICE	DESCRIZIONE	UM	Q.TÀ
201323	TAVELLINO O.L. ALLA PARI C/MOLLA MM. 5	PZ	50
201324	TAVELLINO O.N. ALLA PARI C/MOLLA MM. 5	PZ	50

TAVELLINI



FAC

Tavellino zincato per sportelli, quadro manovra 8 mm - due fori di fissaggio

CODICE	DESCRIZIONE	UM	Q.TÀ
204247	TAVELLINO ZINCATO PER SPORTELLI ART.232P	PZ	20

CHIAVI PER TAVELLINI



ALDEGHI LUIGI

Chiave in zama con innesto quadro 7,40 mm per tavellino

CODICE	DESCRIZIONE	UM	Q.TÀ
203783	CHIAVE ZAMA P/TAVELLINO ATT. QUADRO MM.7,4	PZ	10

CHIAVISTELLI



ALDEGHI LUIGI

Chiavistello per sportelli in acciaio zincato - quadro 7 mm

CODICE	DESCRIZIONE	UM	Q.TÀ
204877	CHIAVISTELLO ZINC. P/SPORTELLI ATT. QUADRO	PZ	40

CHIAVISTELLI



ALDEGHI LUIGI

Chiavistello per sportelli in acciaio inox quadro 7 mm

CODICE	DESCRIZIONE	UM	Q.TÀ
203782	CHIAVISTELLO INOX PER SPORTELLI ART.200 50X18	PZ	10

CHIAVI PER CHIAVISTELLI



FAC

Chiave per chiavistello, quadro maschio

CODICE	DESCRIZIONE	UM	Q.TÀ
204248	CHIAVE PER CHIAVISTELLO ART.233	PZ	20

MANIGLIE DA BLOCCO



COMUNELLO

Maniglia da blocco AMBIDESTRA in acciaio zincato con incontro

CODICE	DESCRIZIONE	UM	Q.TÀ
201332	MANIGLIA DA BLOCCO AMBIDESTRA F.Z.AR.662	PZ	20

CHIUSURE A LEVA



Chiusura a leva tipo A - completa di incontro - ingombro totale con incontro 195x43 mm - trazione massima 400 kg

CODICE	DESCRIZIONE	UM	Q.TÀ
201334	CHIUSURA A LEVA"A"FERRO NICH.C/INCONT.2.00.00	PZ	25

CHIUSURE A LEVA



Chiusura a leva tipo C - completa di incontro - ingombro totale con incontro 77x20 mm - trazione massima 100 kg

CODICE	DESCRIZIONE	UM	Q.TÀ
201336	CHIUSURA A LEVA"C"FERRO NICH.C/INCONT.2.02.00	PZ	200

CHIUSURE A LEVA



Chiusura a leva tipo D - completa di incontro - ingombro totale con incontro 102x23 mm - trazione massima 150 kg

CODICE	DESCRIZIONE	UM	Q.TÀ
201337	CHIUSURA A LEVA"D"ACC. INOX C/INCONT. 2.03.00	PZ	150
201339	CHIUSURA A LEVA"D"FERRO NICH.C/INCONT.2.03.00	PZ	150

CHIUSURE A LEVA



Chiusura a leva tipo D - senza incontro - finitura grezza.

CODICE	DESCRIZIONE	UM	Q.TÀ
205904	SOLO INCONTRO FE GREZZO X ART 2.03.00	PZ	⌂1

CHIUSURE A LEVA



Chiusura a leva tipo E - completa di incontro - ingombro totale con incontro 52x36 mm - trazione massima 150 kg

CODICE	DESCRIZIONE	UM	Q.TÀ
201341	CHIUSURA A LEVA"E"FERRO NICH.C/INCONT.2.04.00	PZ	200

CHIUSURE A LEVA



Chiusura a leva regolabile tipo F - completa di incontro - ingombro totale con incontro 138/150x52 mm - trazione massima 250 kg

CODICE	DESCRIZIONE	UM	Q.TÀ
201342	CHIUSURA A LEVA"F"ACC. INOX C/INCONT. 2.05.00	PZ	25
201343	CHIUSURA A LEVA"F"FERRO NICH.C/INCONT.2.05.00	PZ	25

CHIUSURE A LEVA



Chiusura a leva tipo G - completa di incontro - ingombro totale con incontro 115x28 mm - trazione massima 250 kg

CODICE	DESCRIZIONE	UM	Q.TÀ
201344	CHIUSURA A LEVA"G"ACC. INOX C/INCONT. 2.06.00	PZ	50
201346	CHIUSURA A LEVA"G"FERRO NICH.C/INCONT.2.06.00	PZ	50

CHIUSURE A LEVA



Chiusura a leva tipo G - senza incontro - finitura grezza

CODICE	DESCRIZIONE	UM	Q.TÀ
205901	CHIUSURA A LEVA"G"FER.GREZZO S/INCONT 2.06.00	PZ	⌂1
205905	SOLO INCONTRO FE GREZZO X ART 2.06.00	PZ	⌂1

CHIUSURE A LEVA



Chiusura a leva tipo M - completa di incontro - ingombro totale con incontro 96x43 mm - trazione massima 300 kg

CODICE	DESCRIZIONE	UM	Q.TÀ
201347	CHIUSURA A LEVA"M"FERRO ZINC.C/INCONT.2.10.00	PZ	50

CHIUSURE A LEVA



Chiusura a leva regolabile - completa di incontro - ingombro totale con incontro 82/94x27 mm - trazione massima 200 kg

CODICE	DESCRIZIONE	UM	Q.TÀ
201348	CHIUSURA A LEVA REG.FE.ZINC.C/INCON. 2.30.00	PZ	50

CHIUSURE A LEVA



Chiusura a leva tipo A - con portalucchetto - completa di incontro - ingombro totale con incontro 195x43 mm - trazione massima 400 kg

CODICE	DESCRIZIONE	UM	Q.TÀ
201350	CHIUSURA LEV"A"PORTALUC.FER.NIK.C/INC 2.00.01	PZ	25

CHIUSURE A LEVA



Chiusura a leva tipo G - con portalucchetto - completa di incontro - ingombro totale con incontro 115x28 mm - trazione massima 250 kg

CODICE	DESCRIZIONE	UM	Q.TÀ
201351	CHIUSURA LEVA "G" PORTALUC.FER.NIK.C/INC 2.06.01	PZ	50

FERMA ANTE



Ferma ante per finestre e persiane BLOK-AIR- tre punti di regolazione apertura - lunghezza totale 190 mm

CODICE	DESCRIZIONE	UM	Q.TÀ
204250	FERMA ANTE A 3 PUNTI"BLOK-AIR"MM.190 OTTONE	PZ	12
204256	FERMA ANTE A 3 PUNTI"BLOK-AIR"MM.190 BIANCO	PZ	12
204259	FERMA ANTE A 3 PUNTI"BLOK-AIR"MM.190 NERO	PZ	12
204257	FERMA ANTE A 3 PUNTI"BLOK-AIR"MM.190 BRONZO	PZ	12

GANCI PER FINESTRE



Gancio semplice per ante completo di incontro finitura ottone lucido

CODICE	DESCRIZIONE	UM	Q.TÀ
204484	GANCIO RIGIDO PER ANTE C/RISC.OTT.LUC. MM. 80	PZ	24
204485	GANCIO RIGIDO PER ANTE C/RISC.OTT.LUC. MM.100	PZ	24
204486	GANCIO RIGIDO PER ANTE C/RISC.OTT.LUC. MM.120	PZ	24
204487	GANCIO RIGIDO PER ANTE C/RISC.OTT.LUC. MM.140	PZ	24

PIOLI PER PORTE



COMUNELLO

Piolo di sicurezza per porte blindate filettate M8 - lunghezza 30 mm - diametro 18 mm

CODICE	DESCRIZIONE	UM	Q.TÀ
203438	PIOLO DI SICUREZZA X PORTE BLIND. M8 COM.590	PZ	100

CATENACCI VERTICALI



Catenaccio verticale tropicalizzato da avvitare art.11

CODICE	DESCRIZIONE	UM	Q.TÀ
201372	CATENACCIO VERTICALE TROP. IBFM 11 CM.15	PZ	15
201373	CATENACCIO VERTICALE TROP. IBFM 11 CM.20	PZ	15
201374	CATENACCIO VERTICALE TROP. IBFM 11 CM.25	PZ	15
201375	CATENACCIO VERTICALE TROP. IBFM 11 CM.30	PZ	15
201376	CATENACCIO VERTICALE TROP. IBFM 11 CM.40	PZ	15

CATENACCI VERTICALI



ALDEGHI LUIGI

Catenaccio verticale asta piatta, da avvitare - in acciaio bronzato

CODICE	DESCRIZIONE	UM	Q.TÀ
205729	CATENACCIO VERTIC.PIATTO 20X8 BRONZATO CM.20	PZ	10
205730	CATENACCIO VERTIC.PIATTO 20X8 BRONZATO CM.25	PZ	10
205731	CATENACCIO VERTIC.PIATTO 20X8 BRONZATO CM.30	PZ	10
205732	CATENACCIO VERTIC.PIATTO 20X8 BRONZATO CM.40	PZ	10

CATENACCI VERTICALI



ALDEGHI LUIGI

Catenaccio verticale pesante porta lucchetto - asta tonda d. 16 mm - in acciaio zincato con sigillante - alta resistenza alla corrosione

CODICE	DESCRIZIONE	UM	Q.TÀ
204461	CATENACCIO VER.ZINC.PESANTE D.16 P/LUC.MM.340	PZ	4

CATENACCI VERTICALI



OMAD

Catenaccio verticale da avvitare, asta piatta - in acciaio tropicalizzato - serie Cuore 1000

CODICE	DESCRIZIONE	UM	Q.TÀ
205009	CATENACCIO VERTICALE TROPIC.PUNTA CUORE CM.25	PZ	6
205010	CATENACCIO VERTICALE TROPIC.PUNTA CUORE CM.40	PZ	6

CATENACCI VERTICALI



OMAD

Catenaccio verticale da avvitare, asta piatta - in acciaio verniciato nero - serie Cuore 1000

CODICE	DESCRIZIONE	UM	Q.TÀ
205471	CATENACCIO VERTICALE NERO PUNTA CUORE CM.25	PZ	6
205473	CATENACCIO VERTICALE NERO PUNTA CUORE CM.40	PZ	6

CATENACCI VERTICALI



COMUNELLO

Catenaccio verticale da saldare, asta piatta - in acciaio zincato

CODICE	DESCRIZIONE	UM	Q.TÀ
201391	CATENACCIO VERTIC.SALDARE ZINC.ART.735 CM. 15	PZ	10
201392	CATENACCIO VERTIC.SALDARE ZINC.ART.735 CM. 20	PZ	10
201393	CATENACCIO VERTIC.SALDARE ZINC.ART.735 CM. 25	PZ	10
201394	CATENACCIO VERTIC.SALDARE ZINC.ART.735 CM. 30	PZ	10
201395	CATENACCIO VERTIC.SALDARE ZINC.ART.735 CM. 40	PZ	10

CATENACCI VERTICALI



COMUNELLO

Catenaccio verticale da saldare - ad asta tonda - zincato

CODICE	DESCRIZIONE	UM	Q.TÀ
201397	CATENACCIO SALDARE VERT.ZINC.TONDO 737 CM. 25	PZ	10
201398	CATENACCIO SALDARE VERT.ZINC.TONDO 737 CM. 40	PZ	10

CATENACCI VERTICALI



COMUNELLO

Catenaccio verticale da saldare, asta quadra 10 mm - in acciaio zincato

CODICE	DESCRIZIONE	UM	Q.TÀ
201403	CATENACCIO VERTIC.SALDARE Q.10 ART.710 CM. 13	PZ	10
201404	CATENACCIO VERTIC.SALDARE Q.10 ART.710 CM. 30	PZ	10
201405	CATENACCIO VERTIC.SALDARE Q.10 ART.710 CM. 50	PZ	10

CATENACCI VERTICALI



COMUNELLO

Catenaccio verticale da saldare, asta quadra 14 mm - in acciaio zincato

CODICE	DESCRIZIONE	UM	Q.TÀ
201406	CATENACCIO VERTIC.SALDARE Q.14 ART.714 CM. 33	PZ	5
201407	CATENACCIO VERTIC.SALDARE Q.14 ART.714 CM. 66	PZ	5

CATENACCI A SALDARE



COMUNELLO

Catenaccio a saldare a leva media

CODICE	DESCRIZIONE	UM	Q.TÀ
201408	CATENACCIO A SALDARE A LEVA MEDIO 720 CM.35	PZ	10

CATENACCI A SALDARE



COMUNELLO

Catenaccio a saldare a leva pesante

CODICE	DESCRIZIONE	UM	Q.TÀ
201409	CATENACCIO A SALDARE A LEVA PESANTE 725 CM.45	PZ	10

CATENACCI DA INCASSO



ALDEGHI LUIGI

Catenaccio da incasso tipo a pulsante

CODICE	DESCRIZIONE	UM	Q.TÀ
204595	CATENAC.PROF.ACC.OTT. FRONT.16 ALT.13 L.200MM	PZ	12

CATENACCI DA INCASSO



COMUNELLO

Catenaccio da incasso - tipo a leva con chiusura sopra/sotto - per serramenti in legno

CODICE	DESCRIZIONE	UM	Q.TÀ
201412	CATENACCIO DOPPIO INCASSO ZINCATO	PZ	10

CATENACCI DA INCASSO



Catenaccio da incasso tipo a leva - piastra 24x155 mm - in acciaio zincato

CODICE	DESCRIZIONE	UM	Q.TÀ
201414	CATENACCIO INCASSO A LEVA ACC.ZINC "BAMBI"360	PZ	12

CATENACCI DA INCASSO



Catenaccio da incasso tipo a leva - piastra 24x200 mm - in acciaio zincato

CODICE	DESCRIZIONE	UM	Q.TÀ
203771	CATENACCIO INCASSO A LEVA ACC.ZINC. TAURO"430	PZ	12

CATENACCI DA INCASSO



COMUNELLO

Catenaccio da incasso tipo a leva - piastra 25x240 mm - in acciaio zincato

CODICE	DESCRIZIONE	UM	Q.TÀ
203544	CATENACCIO INCASSO A LEVA ZINCATO MM.160 X 24	PZ	20

CATENACCI SERRAMENTI ALLUM.-ACCESS.



Pozzetto antipolvere in ottone con molla in acciaio inox

CODICE	DESCRIZIONE	UM	Q.TÀ
205094	POZZETTO OTT.ANTIPOLVERE C/MOLLA INOX MM.6	PZ	100
205095	POZZETTO OTT.ANTIPOLVERE C/MOLLA INOX MM.8	PZ	100
205096	POZZETTO OTT.ANTIPOLVERE C/MOLLA INOX MM.10	PZ	100
205097	POZZETTO OTT.ANTIPOLVERE C/MOLLA INOX MM.12	PZ	100
205098	POZZETTO OTT.ANTIPOLVERE C/MOLLA INOX MM.14	PZ	100

CATENACCI TRASVERSALI



COMUNELLO

Catenaccio a saldare in acciaio zincato con incontro

CODICE	DESCRIZIONE	UM	Q.TÀ
201327	CATENACCIO TRASVER.SALDARE ZIN.C/INCONTRO 673	PZ	25

CATENACCI TRASVERSALI



MAURER

Catenaccio trasversale MAURER leggero ricoperto - finitura acciaio bronzato

CODICE	DESCRIZIONE	UM	Q.TÀ
096203	CATENACCIO TRASVERSALE BRONZATO CM.8 215AB08	PZ	20
096204	CATENACCIO TRASVERSALE BRONZATO CM.12 215AB12	PZ	20
096205	CATENACCIO TRASVERSALE BRONZATO CM.16 215AB16	PZ	20
096206	CATENACCIO TRASVERSALE BRONZATO CM.20 215AB20	PZ	10

CATENACCI TRASVERSALI



ALDEGHI LUIGI

Catenaccio trasversale da avvitare, asta piatta 20x8 mm - in acciaio bronzato

CODICE	DESCRIZIONE	UM	Q.TÀ
205723	CATENACCIO TRASV.PIATTO 20X8 BRONZATO CM.15	PZ	5
205724	CATENACCIO TRASV.PIATTO 20X8 BRONZATO CM.20	PZ	5
205725	CATENACCIO TRASV.PIATTO 20X8 BRONZATO CM.25	PZ	5
205726	CATENACCIO TRASV.PIATTO 20X8 BRONZATO CM.30	PZ	5
205727	CATENACCIO TRASV.PIATTO 20X8 BRONZATO CM.40	PZ	2
205728	CATENACCIO TRASV.PIATTO 20X8 BRONZATO CM.50	PZ	2

CATENACCI TRASVERSALI



ALDEGHI LUIGI

Catenaccio trasversale da saldare, asta tonda - con portalucchetto e incontro - zincato

CODICE	DESCRIZIONE	UM	Q.TÀ
201457	CATENACCIO TONDO SALD.FE.ZIN.C/PORTALUC.CM.20	PZ	10
201458	CATENACCIO TONDO SALD.FE.ZIN.C/PORTALUC.CM.25	PZ	10

CATENACCI TRASVERSALI



MAURER

Catenaccio trasversale MAURER asta piatta 20x8 cm con portalucchetto e incontro - in acciaio tropicalizzato

CODICE	DESCRIZIONE	UM	Q.TÀ
096215	CATENACC.TRASV.TROP.PORTALUCCH.CM.15 256AT15	PZ	5
096216	CATENACC.TRASV.TROP.PORTALUCCH.CM.20 256AT20	PZ	5
096217	CATENACC.TRASV.TROP.PORTALUCCH.CM.30 256AT30	PZ	5

CATENACCI TRASVERSALI



ALDEGHI LUIGI

Catenaccio trasversale asta piatta 20x8 cm con portalucchetto, con incontro - in acciaio zincato

CODICE	DESCRIZIONE	UM	Q.TÀ
205846	CATENACC.TRASV.ZINC.PORTALUCCH.CM.15 256AZ15	PZ	5
205847	CATENACC.TRASV.ZINC.PORTALUCCH.CM.20 256AZ20	PZ	5
205848	CATENACC.TRASV.ZINC.PORTALUCCH.CM.30 256AZ30	PZ	5

CATENACCI TRASVERSALI

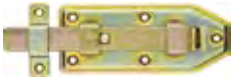

MAURER

Catenaccio trasversale portalucchetto MAURER con asta piatta - in acciaio tropicalizzato stampato - lunghezza 15 cm

CODICE	DESCRIZIONE	UM	Q.TÀ
096417	CATENACCIO P/LUCCH.ASTA PIATTA CM.15 894AT15	PZ	5

CATENACCI TRASVERSALI



OMAD

Catenaccio trasversale da avvitare per persiane - impugnatura centrale - asta tonda - in acciaio - serie Cuore 1000

CODICE	DESCRIZIONE	UM	Q.TÀ
205013	CATENACCIO TRASV.TROPIC.IMPUGN.CENTRALE CM.38	PZ	6

CATENACCI TRASVERSALI



OMAD

Catenaccio trasversale da avvitare per persiane - impugnatura centrale - asta tonda - in acciaio verniciato nero - serie Cuore 1000

CODICE	DESCRIZIONE	UM	Q.TÀ
205474	CATENACCIO TRASV.NERO IMPUGN.CENTRALE CM.38	PZ	6

CATENACCI TRASVERSALI



OMAD

Catenaccio trasversale da avvitare - in acciaio tropicalizzato - serie Cuore 1000

CODICE	DESCRIZIONE	UM	Q.TÀ
205011	CATENACCIO TRASVERSALE TROPICALIZZATO CM. 30	PZ	6
205012	CATENACCIO TRASVERSALE TROPICALIZZATO CM. 40	PZ	6

CATENACCI TRASVERSALI



OMAD

Catenaccio trasversale da avvitare - in acciaio verniciato nero - serie Cuore 1000

CODICE	DESCRIZIONE	UM	Q.TÀ
205475	CATENACCIO TRASVERSALE VERNIC.NERO CM.30	PZ	6
205476	CATENACCIO TRASVERSALE VERNIC.NERO CM.40	PZ	6

CATENACCI TRASVERSALI



Catenaccio trasversale da avvitare, asta tonda - da cantina con portalucchetto - tropicalizzato

CODICE	DESCRIZIONE	UM	Q.TÀ
201452	CATENACCIO TOND.CANTINA TROP.C/PORTALUC.CM.20	PZ	12
201453	CATENACCIO TOND.CANTINA TROP.C/PORTALUC.CM.25	PZ	12
201454	CATENACCIO TOND.CANTINA TROP.C/PORTALUC.CM.30	PZ	12
201455	CATENACCIO TOND.CANTINA TROP.C/PORTALUC.CM.40	PZ	12
201456	CATENACCIO TOND.CANTINA TROP.C/PORTALUC.CM.50	PZ	12

CATENACCI TRASVERSALI



MAURER

Catenaccio trasversale portalucchetto MAURER con asta tonda diametro 12 mm - lunghezza 20 cm - modanatura di rinforzo - acciaio tropicalizzato stampato

CODICE	DESCRIZIONE	UM	Q.TÀ
096415	CATENACCIO P/LUCCH.AST.TON.D.12 CM.20 890AT20	PZ	10

CATENACCI TRASVERSALI



MAURER

Catenaccio asta tonda MAURER con portalucchetto e incontro - in acciaio tropicalizzato

CODICE	DESCRIZIONE	UM	Q.TÀ
096211	CATENAC.P/LUCCH.TON.MM.10 MM.105 TROP.248AT10	PZ	10
096212	CATENAC.P/LUCCH.TON.MM.10 MM.145 TROP.248AT15	PZ	10

CATENACCI TRASVERSALI



MAURER

Catenaccio trasversale da avvitare MAURER asta tonda, leggero - in acciaio bronzato

CODICE	DESCRIZIONE	UM	Q.TÀ
096207	CATENACCIO TRAS.AST.TON.10 MM.80 BRON.216AB08	PZ	10
096208	CATENACCIO TRAS.AST.TON.10 MM.120 BRO.216AB12	PZ	10

CATENACCI TRASVERSALI



MAURER

Catenaccio trasversale asta tonda con portalucchetto - in acciaio bronzato

CODICE	DESCRIZIONE	UM	Q.TÀ
096209	CATENAC.TRAS.LUCC.ASTA T.10 MM.100 BR.248AB10	PZ	10
096210	CATENAC.TRAS.LUCC.ASTA T.10 MM.145 BR.248AB15	PZ	10
096213	CATENAC.TRAS.LUCC.ASTA T.12 MM.150 BR.250AB15	PZ	10
096214	CATENAC.TRAS.LUCC.ASTA T.12 MM.200 BR.250AB20	PZ	10
205733	CATENAC.TRAS.LUCC.ASTA T.12 MM250 BR 250AB25	PZ	10
205734	CATENAC.TRAS.LUCC.ASTA T.12 MM300 BR 250AB30	PZ	10

CATENACCI TRASVERSALI



MAURER

Catenaccio trasversale pesante MAURER con portalucchetto - asta tonda diam. 16 mm - in acciaio tropicalizzato con sigillante - alta resistenza alla corrosione

CODICE	DESCRIZIONE	UM	Q.TÀ
096232	CATENAC.ACC.TR. PES.P/LUC.D.16 MM.200 267AT20	PZ	4
096233	CATENAC.ACC.TR. PES.P/LUC.D.16 MM.300 267AT30	PZ	4
096234	CATENAC.ACC.TR. PES.P/LUC.D.16 MM.400 267AT40	PZ	4

CATENACCI TRASVERSALI



ALDEGHI LUIGI

Catenaccio trasversale pesante porta lucchetto - asta tonda diam. 16 mm - in acciaio zincato con sigillante - alta resistenza alla corrosione

CODICE	DESCRIZIONE	UM	Q.TÀ
204458	CATENAC.ACC.ZIN.PES.P/LUC.D.16 MM.200 267ZB20	PZ	4
204459	CATENAC.ACC.ZIN.PES.P/LUC.D.16 MM.300 267ZB30	PZ	4
204460	CATENAC.ACC.ZIN.PES.P/LUC.D.16 MM.400 267ZB40	PZ	4
204465	CATENAC.ACC.ZIN.PES.P/LUC.D.16 MM.510 267ZB50	PZ	2

CATENACCI TRASVERSALI



ALDEGHI LUIGI

Catenaccio trasversale da avvitare, asta piatta, leggero - in acciaio inox

CODICE	DESCRIZIONE	UM	Q.TÀ
201462	CATEN.INOX PORTA LUCCH.ASTA PIATTA 214 MM.100	PZ	10

CATENACCI TRASVERSALI



ALDEGHI LUIGI

Catenaccio trasversale da avvitare, asta tonda, leggero - in acciaio inox

CODICE	DESCRIZIONE	UM	Q.TÀ
203772	CATENACCIO TRAS.AST.TON.10 MM.80 INOX 216IN08	PZ	2

CATENACCI TRASVERSALI



ALDEGHI LUIGI

Catenaccio trasversale con portalucchetto in acciaio inox - asta tonda

CODICE	DESCRIZIONE	UM	Q.TÀ
204128	CATENAC.P/LUCC.TON.MM.10 MM.100 INOX 248IN10	PZ	2

CATENACCI TRASVERSALI



ALDEGHI LUIGI

Catenaccio trasversale pesante in acciaio inox, asta tonda - con portalucchetto - da avvitare

CODICE	DESCRIZIONE	UM	Q.TÀ
203773	CATENAC.TRAS.LUCC.ASTA T.12 MM170 IN 250IN15	PZ	2

CATENACCI A CANNONE



Catenaccio a cannone in ferro nichelato da avvitare - con incontro

CODICE	DESCRIZIONE	UM	Q.TÀ
206103	CATENACCIO CANNONE ACC.ZINCATO MM. 60 ART.7	PZ	24
206104	CATENACCIO CANNONE ACC.ZINCATO MM. 80 ART.7	PZ	24
206105	CATENACCIO CANNONE ACC.ZINCATO MM. 100 ART.7	PZ	24
206106	CATENACCIO CANNONE ACC.ZINCATO MM. 120 ART.7	PZ	24

CATENACCI A CANNONE



MAURER

Catenaccio pesante in acciaio zincato trivalente MAURER - scorrimento automatico dell'asta a molla - portalucchetto di sicurezza - utilizzo trasversale o verticale - con incontro o senza

CODICE	DESCRIZIONE	UM	Q.TÀ
096226	CATENAC.ZIN.PES.P/LUC.MOL.D.12 MM.195 263AZ20	PZ	6
096227	CATENAC.ZIN.PES.P/LUC.MOL.D.12 MM.270 263AZ30	PZ	6

CATENACCI A CANNONE



ALDEGHI LUIGI

Catenaccio pesante in acciaio tropicalizzato - scorrimento automatico dell'asta a molla - portalucchetto di sicurezza - utilizzo trasversale o verticale - con incontro oppure senza

CODICE	DESCRIZIONE	UM	Q.TÀ
096224	CATENAC.TRO.PES.P/LUC.MOL.D.12 MM.195 263AT20	PZ	6
096225	CATENAC.TRO.PES.P/LUC.MOL.D.12 MM.270 263AT30	PZ	6

CATENACCI A CANNONE



MAURER

Catenaccio pesante in acciaio zincato - asta tonda diametro 12 mm - con portalucchetto

CODICE	DESCRIZIONE	UM	Q.TÀ
096221	CATENAC.ZIN.PESAN.P/LUCCH.MM.115 D.12 263AZ10	PZ	6
096222	CATENAC.ZIN.PESAN.P/LUCCH.MM.150 D.12 263AZ15	PZ	6
096223	CATENAC.ZIN.PESAN.P/LUCCH.MM.200 D.12 263AZ20	PZ	6

CATENACCI A CANNONE



ALDEGHI LUIGI

Catenaccio pesante in acciaio tropicalizzato - asta tonda diametro 12 mm - con portalucchetto

CODICE	DESCRIZIONE	UM	Q.TÀ
096218	CATENAC.TROP.PESAN.P/LUCC.MM.115 D.12 263AT10	PZ	6
096219	CATENAC.TROP.PESAN.P/LUCC.MM.150 D.12 263AT15	PZ	6
096220	CATENAC.TROP.PESAN.P/LUCC.MM.200 D.12 263AT20	PZ	6

BLINDATURE PER PORTE E FINESTRE



Sbarra BLINDY antiscasso per porte e finestre

CODICE	DESCRIZIONE	UM	Q.TÀ
204984	BLINDY SBARRA PORTE-FINESTRE MM. 700-1200	PZ	⌂1
204985	BLINDY SBARRA PORTE-FINESTRE MM. 1000-1800	PZ	⌂1

BLINDATURE PER PORTE E FINESTRE



Supporto e snodo per appoggiare la sbarra BLINDY, quando la porta/finestra deve rimanere aperta

CODICE	DESCRIZIONE	UM	Q.TÀ
204987	BLINDY SUPPORTO X SBARRA BLINDY + SNODO	PZ	⌂1

BLINDATURE PER PORTE E FINESTRE



Accessorio di sicurezza BLINDY da applicare al muro

CODICE	DESCRIZIONE	UM	Q.TÀ
204986	BLINDY ROSTRO CONF.2 PZ. X SBARRA	PZ	⌂1

MANIGLIE PER SERRAMENTI IN FERRO



COMUNELLO

Maniglia in lega zama verniciata nera quadro 8 mm con vite di fissaggio

CODICE	DESCRIZIONE	UM	Q.TÀ
201479	MANIGLIA LEGA VERNIC.NERA VITE TESTA MM.40/50	PZ	20
201480	MANIGLIA LEGA VERNIC.NERA VITE TESTA MM.60/70	PZ	20

MANIGLIE PER SERRAMENTI IN FERRO



FAC

Maniglia da incasso in acciaio zincato tipo grande 200x90 mm - senza fori

CODICE	DESCRIZIONE	UM	Q.TÀ
201487	MANIGLIA INCASSO GRANDE FERRO ZINCATO 501	PZ	30

MANIGLIE PER SERRAMENTI IN FERRO



FAC

Maniglia da incasso in acciaio zincato tipo piccolo 115x52 mm - con fori

CODICE	DESCRIZIONE	UM	Q.TÀ
201488	MANIGLIA INCASSO PICCOLA FE.ZINC.FORATA 511F	PZ	20

MANIGLIE PER SERRAMENTI ALLUMINIO



Maniglia Bali per montante - in resina, finitura lucida, nero 9005 - lunghezza tot. 132 mm, altezza 68 mm

CODICE	DESCRIZIONE	UM	Q.TÀ
204846	MANIGLIA RESINA BALI PER MONTANTE NERO LUCIDO	PZ	10

MANIGLIE PER SERRAMENTI ALLUMINIO



Maniglia Magnesia per montante - in magnesio, finitura lucida - lunghezza tot. 134 mm, altezza 66 mm

CODICE	DESCRIZIONE	UM	Q.TÀ
204848	MANIGLIA MAGNESIA ALLUMINIO NERO 9005	PZ	10
204849	MANIGLIA MAGNESIA ALLUMINIO ARGENTO	PZ	10
204850	MANIGLIA MAGNESIA ALLUMINIO BIANCO 9010	PZ	10

MANIGLIONI PER PORTONI



COMUNELLO

Maniglione zancato per portoni - in acciaio verniciato nero - flangiato

CODICE	DESCRIZIONE	UM	Q.TÀ
201495	MANIGLIONE X PORTONI ACC.VERN.ZANCATO CM. 15	PZ	10
201496	MANIGLIONE X PORTONI ACC.VERN.ZANCATO CM. 20	PZ	10

MANIGLIONI PER PORTONI



COMUNELLO

Maniglione diritto per portoni - in acciaio verniciato nero - flangiato

CODICE	DESCRIZIONE	UM	Q.TÀ
201497	MANIGLIONE X PORTONI ACC.VERN.DIRITTO CM. 15	PZ	10
201498	MANIGLIONE X PORTONI ACC.VERN.DIRITTO CM. 20	PZ	10

MANIGLIONI PER PORTONI



FAC

Maniglione flangiato diritto verniciato nero

CODICE	DESCRIZIONE	UM	Q.TÀ
201499	MANIGLIONE FLANG ACC.VERN.NERO DIRITTO CM. 28	PZ	10

MANIGLIE PER PORTE E FINESTRE



Maniglia con placca serie MILENA ottone satinato quadro 8 mm

CODICE	DESCRIZIONE	UM	Q.TÀ
201502	MANIGLIA OTT. SATINATO C/PLACCA+Q8-90"MILENA"	PZ	1
201504	MANIGLIA OTTONE SATINATO C/PLACCA+Q8Y"MILENA"	PZ	1

MANIGLIE PER PORTE E FINESTRE



Maniglia con rosetta serie MILENA in ottone satinato - quadro 8 mm - con molla

CODICE	DESCRIZIONE	UM	Q.TÀ
203494	MANIGLIA OTTONE SATINATO ROSETTA +Q8 "MILENA"	PZ	1

MANIGLIE PER PORTE E FINESTRE



Cremonese gioco Gratz/Ez serie MILENA ottone satinato

CODICE	DESCRIZIONE	UM	Q.TÀ
201506	CREMONESE OTTONE SATINATO GRATZ/EZ "MILENA"	PZ	2
201507	CREMONESE OTTONE SATINATO GRATZ + Q7 "MILENA"	PZ	2

MANIGLIE PER PORTE E FINESTRE



Bocchetta tonda foro Yale serie MILENA ottone satinato

CODICE	DESCRIZIONE	UM	Q.TÀ
201509	BOCCHETTA OT.SATINATO FORO YALE MILENA	PZ	50

MANIGLIE PER PORTE E FINESTRE



Maniglia con placca serie MILENA ottone lucido quadro 8 mm

CODICE	DESCRIZIONE	UM	Q.TÀ
201543	MANIGLIA OTTONE LUC.C/PLACCA Q8-90 "MILENA"	PZ	1
201544	MANIGLIA OTTONE LUC.C/PLACCA Q8-70 "MILENA"	PZ	1
201545	MANIGLIA OTTONE LUC.C/PLACCA Q8Y "MILENA"	PZ	1

MANIGLIE PER PORTE E FINESTRE



Maniglia con rosetta e bocchetta - serie MILENA in ottone lucido quadro 8 mm - con molla

CODICE	DESCRIZIONE	UM	Q.TÀ
203495	MANIGLIA OTT.LUC.ROSETTA+BOCCHETTA Q8"MILENA"	PZ	1

MANIGLIE PER PORTE E FINESTRE



Cremonese gioco Gratz/Ez serie MILENA ottone lucido

CODICE	DESCRIZIONE	UM	Q.TÀ
201547	CREMONESE OTTONE LUCIDO GRATZ/EZ "MILENA"	PZ	2
201548	CREMONESE OTTONE LUCIDO GRATZ/EZ +Q7 "MILENA"	PZ	2

MANIGLIE PER PORTE E FINESTRE



Bocchetta tonda foro Yale serie MILENA ottone lucido

CODICE	DESCRIZIONE	UM	Q.TÀ
201550	BOCCHETTA TONDA OTTONE LUCIDO FORO Y MILENA	PZ	75

MANIGLIE PER PORTE E FINESTRE



Maniglia con placca serie MILENA ottone cromo satinato - quadro 8 mm

CODICE	DESCRIZIONE	UM	Q.TÀ
204082	MANIGLIA CROMO SAT.C/PLACCA Q8-70 "MILENA"	PZ	1
204083	MANIGLIA CROMO SAT.C/PLACCA Q8-Y85 "MILENA"	PZ	1
204084	MANIGLIA CROMO SAT.C/PLACCA Q8-90 "MILENA"	PZ	1

MANIGLIE PER PORTE E FINESTRE



Maniglia con rosetta+bocchetta serie MILENA ottone cromo satinato - quadro 8 mm

CODICE	DESCRIZIONE	UM	Q.TÀ
204085	MANIGLIA CROMO SAT.ROSETTA+BOCCHET Q8"MILENA"	PZ	1
204086	MANIGLIA CROMO SAT.ROSETTA+BOCCH.Q8Y "MILENA"	PZ	1

MANIGLIE PER PORTE E FINESTRE



Cremonese gioco Gratz/Ez serie MILENA ottone cromo satinato

CODICE	DESCRIZIONE	UM	Q.TÀ
204087	CREMONESE CROMO SATINATO GRATZ/EZ "MILENA"	PZ	2
204088	CREMONESE CROMO SATINATO GRATZ/EZ Q7+"MILENA"	PZ	2
204089	MARTELLINA CROMO SATINATO Q7 "MILENA"	PZ	2

MANIGLIE PER PORTE E FINESTRE



Martellina DK quadro 7 serie MILENA ottone cromo satinato

CODICE	DESCRIZIONE	UM	Q.TÀ
204090	MARTELLINA CROMO SATIN.DK Q7 X 40-35 "MILENA"	PZ	2

MANIGLIE PER PORTE E FINESTRE



Maniglia con placca serie LADY - ottone fumè

CODICE	DESCRIZIONE	UM	Q.TÀ
201518	MANIGLIA OTTONE FUME' PLACCA Q6 LADY	PZ	4
201519	MANIGLIA OTTONE FUME' PLACCA Q8 LADY	PZ	4
201520	MANIGLIA OTTONE FUME' PLACCA YALE Q8 LADY	PZ	4

MANIGLIE PER PORTE E FINESTRE



Cremonese gioco Gratz/Ez serie LADY ottone fumè

CODICE	DESCRIZIONE	UM	Q.TÀ
201521	CREMONESE OTT.FUME'GRATZ/EZ PLACCA ALTA LADY	PZ	6
201522	CREMONESE OTT.FUME'GRATZ/EZ PLAC.ALTA Q7 LADY	PZ	8

MANIGLIE PER PORTE E FINESTRE



Maniglia con placca serie BAROCCO - ottone bronzato

CODICE	DESCRIZIONE	UM	Q.TÀ
201524	MANIGLIA OTTONE BRONZATO PLACCA Q6 BAROCCO	PZ	6
201525	MANIGLIA OTTONE BRONZATO PLACCA Q8 BAROCCO	PZ	6
201526	MANIGLIA OTTONE BRONZATO PLACCA Q8Y BAROCCO	PZ	6

MANIGLIE PER PORTE E FINESTRE



Cremonese gioco Gratz/Ez serie BAROCCO ottone bronzato

CODICE	DESCRIZIONE	UM	Q.TÀ
201527	CREMONESE OTTONE BRONZATO GRATZ/EZ BAROCCO	PZ	6
201528	CREMONESE OTTONE BRONZATO GRATZ/EZ Q7 BAROCCO	PZ	10

MANIGLIE PER PORTE E FINESTRE



Maniglia con placca serie GABRY alluminio bronzato - quadro 8 mm

CODICE	DESCRIZIONE	UM	Q.TÀ
201553	MANIGLIA ALLUMINIO BRONZATO Q8 C/PLACCA GABRY	PZ	8
201554	MANIGLIA ALLUMIN.BRONZATO Q8 C/PLACCA Y GABRY	PZ	8
204483	MANIGLIA ALLUM.BRONZ.Q8 C/PLACCA 70 GABRY	PZ	8
201558	MARTELLINA ALLUMINIO BRONZ.Q7 PLAC.ALTA GABRY	PZ	16

MANIGLIE PER PORTE E FINESTRE



Maniglia con rosetta + bocchetta - serie GABRY alluminio bronzato quadro 8 mm

CODICE	DESCRIZIONE	UM	Q.TÀ
201555	MANIGLIA ALLUMINIO BRONZ.Q8 ROSETTA+BOC.GABRY	PZ	10

MANIGLIE PER PORTE E FINESTRE



Cremonese gioco gratz/ez - serie GABRY - finitura alluminio bronzato

CODICE	DESCRIZIONE	UM	Q.TÀ
203983	CREMONESE ALL.BRONZ.GRATZ/EZ PLACC.ALTA GABRY	PZ	16
203984	CREMONESE ALL.BRONZ.GRATZ/EZ+Q7 PL.ALTA GABRY	PZ	10

MANIGLIE PER PORTE E FINESTRE



Gioco per cremonese Gabry EZ

CODICE	DESCRIZIONE	UM	Q.TÀ
203927	GIOCO X CREMONESE GABRY EZ.	PZ	10

MANIGLIE PER PORTE E FINESTRE



Gioco per cremonese Gabry EZ con quadro 7

CODICE	DESCRIZIONE	UM	Q.TÀ
203928	GIOCO X CREMONESE GABRY EZ.+Q7.	PZ	30

MANIGLIE PER PORTE E FINESTRE



Gioco per cremonese EZ con quadro 7

CODICE	DESCRIZIONE	UM	Q.TÀ
203324	GIOCO X CREMONESE “UNO” FIG.3 EZ. Q.7	PZ	10

MANIGLIE PER PORTE E FINESTRE



Gioco per cremonese EZ

CODICE	DESCRIZIONE	UM	Q.TÀ
203340	GIOCO X CREMONESE “UNO” FIG.2 EZ.	PZ	10

MANIGLIE PER PORTE E FINESTRE



Coppia maniglie nylon quadro 8 (bilancino) - serie LIA - nera

CODICE	DESCRIZIONE	UM	Q.TÀ
201583	COPPIA BILANCINO NERE Q8 PER “LIA”	PZ	8

MANIGLIE PER PORTE E FINESTRE



Bocchetta per maniglia nylon (bilancino) serie LIA - nera

CODICE	DESCRIZIONE	UM	Q.TÀ
201585	BOCCHETTA TONDA NERA X MANIGLIA”LIA”	PZ	16

MANIGLIE PER PORTE E FINESTRE



Rosetta per maniglia nylon (bilancino) serie LIA - nera

CODICE	DESCRIZIONE	UM	Q.TÀ
201586	ROSETTA TONDA NERA X MANIGLIA “LIA”	PZ	16

MANIGLIE PER PORTE E FINESTRE



Ferro per maniglie Q. 8 x 120 mm - con due tagli e fresatura

CODICE	DESCRIZIONE	UM	Q.TÀ
203603	FERRO X MANIGLIE Q8 X MM120 2 TAGLI+FRESATURA	PZ	50

MANIGLIE PER PORTE E FINESTRE



Pomolo per porte blindate serie MILENA quadro 8 + maniglia - ottone lucido

CODICE	DESCRIZIONE	UM	Q.TÀ
201552	POMOLO OTT.L. X PORTA BLIN.Q8+MANIGLIA MILENA	PZ	1

MANIGLIE PER PORTE E FINESTRE



Pomolo centroporta 70 mm - serie MILENA - ottone lucido

CODICE	DESCRIZIONE	UM	Q.TÀ
201600	POMOLO CENTROPORTA OTT.LUCI.MM.70 MILENA	PZ	6

MANIGLIE PER PORTE E FINESTRE



Pomolo zigrinato in ottone grezzo o verniciato - con vite

CODICE	DESCRIZIONE	UM	Q.TÀ
201605	POMOLO ZIGRINATO OTT.GREZZO MM 25 M8	PZ	30
201607	POMOLO ZIGRINATO OTT.GREZZO MM 40 M10	PZ	24
201609	POMOLO ZIGRINATO OTT.VERNICIATO MM 60 M12	PZ	5

MANIGLIE PER PORTE E FINESTRE



Pomolo in nylon nero 70 mm serie PIPPO

CODICE	DESCRIZIONE	UM	Q.TÀ
201501	POMOLO RESINA NERO PIPPO 88942770005 MM. 70	PZ	8

MANIGLIE FISSE



Maniglia fissa in acciaio tropicalizzato mod. SONIA serie Cuore 1000 - per scuri

CODICE	DESCRIZIONE	UM	Q.TÀ
205017	MANIGLIA FISSA TROPICALIZZATA PER SCURI SONIA	PZ	25

MANIGLIE FISSE



Maniglia fissa nera mod. SONIA serie Cuore 1000 - per scuri

CODICE	DESCRIZIONE	UM	Q.TÀ
205018	MANIGLIA FISSA NERA PER SCURI SONIA	PZ	25

MANIGLIE FISSE



Maniglietta fissa scannellata lega cromata

CODICE	DESCRIZIONE	UM	Q.TÀ
201622	MANIGLIETTA FISSA SCANELLATA CRO.MM. 100	PZ	50
201623	MANIGLIETTA FISSA SCANELLATA CRO.MM. 120	PZ	50
201624	MANIGLIETTA FISSA SCANELLATA CRO.MM. 140	PZ	50
201625	MANIGLIETTA FISSA SCANELLATA CRO.MM. 160	PZ	25

MANIGLIE SOTTOLASTRA



Maniglia sottolastra in acciaio ottonato per casse

CODICE	DESCRIZIONE	UM	Q.TÀ
201626	MANIGLIA SOTTOLASTRA ACCIAIO OTTONATO CM.11	PZ	12

SUPPORTI CORRIMANO



Supporto per corrimano quadro - ottone lucido e brunito

CODICE	DESCRIZIONE	UM	Q.TÀ
201655	SUPPORTO X CORRIMANO QUADRO OTT.BRUNITO	PZ	24
201656	SUPPORTO X CORRIMANO QUADRO OTT.LUCIDO	PZ	24

ACCESSORI PER TAPPARELLE



Avvolgitore per tapparelle STANDARD con placca

CODICE	DESCRIZIONE	UM	Q.TÀ
201657	AVVOLGITORE"STANDARD"MT. 6C/PLACCA INTER.185	PZ	50
201658	AVVOLGITORE"STANDARD"MT. 8C/PLACCA INTER.185	PZ	50
201659	AVVOLGITORE"STANDARD"MT.12C/PLACCA INTER.185	PZ	25
205136	AVVOLGITORE "MINOR" MT. 6C/PLACCA INTERAS.145	PZ	50
201660	AVVOLGITORE "MINOR" MT. 6C/PLACCA INTERAS.165	PZ	50
201661	AVVOLGITORE "MINOR" MT. 8C/PLACCA INTERAS.165	PZ	50

ACCESSORI PER TAPPARELLE



Cassetta in PVC per avvolgitori

CODICE	DESCRIZIONE	UM	Q.TÀ
201662	CASSETTA P.V.C. X AVVOLGITORI STANDARD	PZ	1
201663	CASSETTA P.V.C. X AVVOLGITORI MINOR MT.6	PZ	1

ACCESSORI PER TAPPARELLE



Puleggia ottagonale foro cieco per tapparelle

CODICE	DESCRIZIONE	UM	Q.TÀ
201665	PULEGGIA OTTAGONALE CM. 22 F.CIECO MM.60	PZ	15

ACCESSORI PER TAPPARELLE



Puleggia con aggancio tubo ottagonale liscio a foro cieco per tapparelle

CODICE	DESCRIZIONE	UM	Q.TÀ
205130	PULEGGIA OTTAGON.LISCIA CM. 22 F.CIECO MM.60	PZ	1

ACCESSORI PER TAPPARELLE



Puleggia foro cieco per tapparelle

CODICE	DESCRIZIONE	UM	Q.TÀ
201667	PULEGGIA CM.20 ZINCATA FORO CIECO MM.60	PZ	20
201668	PULEGGIA CM.22 ZINCATA FORO CIECO MM.60	PZ	20

ACCESSORI PER TAPPARELLE



Riduttore per tapparelle con ottagono per tubi in acciaio

CODICE	DESCRIZIONE	UM	Q.TÀ
201669	RIDUTTORE 1/3 C/OTTAGONO MM. 60 X FERRO	PZ	1

ACCESSORI PER TAPPARELLE



Riduttore per tapparelle con ottagono liscio per tubi in acciaio

CODICE	DESCRIZIONE	UM	Q.TÀ
205129	RIDUTTORE 1/3 C/OTTAGONO LISCIO MM.60 X FERRO	PZ	1

ACCESSORI PER TAPPARELLE



Riduttore per tapparelle con forcella per asta legno

CODICE	DESCRIZIONE	UM	Q.TÀ
201670	RIDUTTORE 1/3 C/FORCELLA MM. 60 X LEGNO	PZ	1

ACCESSORI PER TAPPARELLE



Tubo ottagonale in acciaio zincato per tapparelle

CODICE	DESCRIZIONE	UM	Q.TÀ
201664	TUBO OTTAGONALE ZINCATO MM.60 5/10 MT. 3	MT	3

ACCESSORI PER TAPPARELLE



Tubo ottagonale liscio in acciaio zincato per tapparelle

CODICE	DESCRIZIONE	UM	Q.TÀ
205132	TUBO OTTAGONALE LISCIO ZINC. MM.60 5/10 MT. 3	MT	3

ACCESSORI PER TAPPARELLE



Calotta in lamiera zincata per rullo ottagonale tapparelle

CODICE	DESCRIZIONE	UM	Q.TÀ
201666	CALOTTA IN LAMIERA PER RULLO OTTAGONALE	PZ	1

ACCESSORI PER TAPPARELLE



Calotta liscia in lamiera zincata per rullo ottagonale da tapparelle

CODICE	DESCRIZIONE	UM	Q.TÀ
205131	CALOTTA LISCIA LAMIERA X RULLO OTTAGONALE	PZ	1

ACCESSORI PER TAPPARELLE



Supporto a sfera per sostegno forcella tapparelle

CODICE	DESCRIZIONE	UM	Q.TÀ
201671	SUPPORTO A SFERA TIPO E LUCIDO COMPLETO	PZ	1

ACCESSORI PER TAPPARELLE



Forcella zincata per perni in legno, per tapparelle

CODICE	DESCRIZIONE	UM	Q.TÀ
201672	FORCELLA ZINCATA MM. 60	PZ	1

ACCESSORI PER TAPPARELLE



Guidacinghia verticale per cintino tapparelle - rulli in nylon

CODICE	DESCRIZIONE	UM	Q.TÀ
201673	GUIDACINGHIA VERT.RULLI NYLON CINTINO 22	PZ	50

ACCESSORI PER TAPPARELLE



Arresto conico di fine corsa tapparelle, con vite e rondella

CODICE	DESCRIZIONE	UM	Q.TÀ
201674	ARRESTO CONICO IN PLASTICA MM.40 C/VITE+ROND.	PZ	100

ACCESSORI PER TAPPARELLE



Arresto ad angolo di fine corsa tapparelle con gommino

CODICE	DESCRIZIONE	UM	Q.TÀ
201675	ANGOLO D'ARRESTO ZINCATO C/GOMMINO	PZ	100

ACCESSORI PER TAPPARELLE



Gancio fisso stecca tapparella

CODICE	DESCRIZIONE	UM	Q.TÀ
201676	GANCIO FISSO PER STECCA MM. 42	PZ	250

BLOCCATAPPARELLE



Sicura per tapparelle in plastica TIPO C asta saldata - acciaio zincato

CODICE	DESCRIZIONE	UM	Q.TÀ
204192	SICURA X TAPPARELLE PLASTICA ASTA SALD.ZINC.	PZ	50

BLOCCATAPPARELLE



Sicura per tapparelle TIPO A - acciaio zincato - completo di viti per il montaggio

CODICE	DESCRIZIONE	UM	Q.TÀ
204193	COPPIA SICURA X TAPPAR.C/VITI IN ACCIAIO ZIN.	SR	25

BLOCCATAPPARELLE



Sicura per tapparelle ULTRABLOCK - acciaio bronzato - completo di viti per il montaggio

CODICE	DESCRIZIONE	UM	Q.TÀ
204194	COPPIA SICURA X TAPPAR. ULTRABLOCK ACC.BRONZ.	SR	20

CINTINI PER TAPPARELLE



MAURER

Cintino MAURER per tapparelle - bicolore, in cotone rinforzato - larghezza 22 mm

CODICE	DESCRIZIONE	UM	Q.TÀ
087449	CINTINO COTONE BICOLORE "MAURER" MT. 5,5	PZ	60
087450	CINTINO COTONE BICOLORE "MAURER" MT. 7,5	PZ	60

CINTINI PER TAPPARELLE



Cintino per tapparelle - bicolore in cotone con rinforzi - confezione in rotolo da 50 m

CODICE	DESCRIZIONE	UM	Q.TÀ
201697	CINTINO COTONE BICOLOR.0403050 ROT.MT.50	MT	50

BACCHETTE DA TENDA



MAURER

Bris-bris allungabili per tende, MAURER mod. SETA - diam. 8 mm - in acciaio colore oro

CODICE	DESCRIZIONE	UM	Q.TÀ
051471	BRIS-BRIS ALLUNG."MAURER" ORO SETA CM.27/36	CP	60
051472	BRIS-BRIS ALLUNG."MAURER" ORO SETA CM.36/60	CP	60
051473	BRIS-BRIS ALLUNG."MAURER" ORO SETA CM.63/110	CP	60

BACCHETTE DA TENDA



MAURER

Bris-bris allungabili per tende, MAURER mod. SETA - in acciaio bianco con terminali oro - diam. 8 mm - con cancani

CODICE	DESCRIZIONE	UM	Q.TÀ
051465	BRIS-BRIS ALL."MAURER"ACC.BIANCO/ORO CM.27/36	CP	60
051466	BRIS-BRIS ALL."MAURER"ACC.BIANCO/ORO CM.36/60	CP	60
051467	BRIS-BRIS ALL."MAURER"ACC.BIANC/ORO CM.63/110	CP	60

BACCHETTE DA TENDA



MAURER

Bris-bris allungabili per tende, MAURER mod. SETA - diam. 8 mm - con cancani - in acciaio colore cromo

CODICE	DESCRIZIONE	UM	Q.TÀ
051468	BRIS-BRIS ALLUNG."MAURER" CROMO SETA CM.27/36	CP	60
051469	BRIS-BRIS ALLUNG."MAURER" CROMO SETA CM.36/60	CP	60
051470	BRIS-BRIS ALLUNG."MAURER"CROMO SETA CM.63/110	CP	60

BACCHETTE DA TENDA



MAURER

Bris-bris allungabili per tende, MAURER mod. LINO - in acciaio plastificato colore bianco - con cancani - diam. 7 mm

CODICE	DESCRIZIONE	UM	Q.TÀ
051449	BRIS-BRIS ALLUNG."MAURER"BIANCO LINO MM.7X400	CP	25
051453	BRIS-BRIS ALLUNG."MAURER"BIANCO LINO MM.7X500	CP	25
051459	BRIS-BRIS ALLUNG."MAURER"BIANCO LINO MM.7X600	CP	25

BACCHETTE DA TENDA



MAURER

Bris-bris allungabili per tende, MAURER mod. LINO - in acciaio plastificato colore bianco - con cancani - diam. 10 mm

CODICE	DESCRIZIONE	UM	Q.TÀ
051462	BRIS-BRIS ALLUN."MAURER"BIANCO LINO MM.10X800	PZ	25
051463	BRIS-BRIS ALLU."MAURER"BIANCO LINO MM.10X1000	PZ	25
051464	BRIS-BRIS ALLU."MAURER"BIANCO LINO MM.10X1200	PZ	25

BACCHETTE DA TENDA



MAURER

Bris-bris allungabile per tende, MAURER mod. MODAL - in acciaio bianco - con tappi laterali in gomma antiscivolo e molla con vite di bloccaggio

CODICE	DESCRIZIONE	UM	Q.TÀ
051385	BRIS-BRIS EST."MAURER"BIANCO MODAL CM.27/40	CP	100
051408	BRIS-BRIS EST."MAURER"BIANCO MODAL CM.39/60	CP	100
051409	BRIS-BRIS EST."MAURER"BIANCO MODAL CM.55/90	CP	100
051415	BRIS-BRIS EST."MAURER"BIANCO MODAL CM87/150	CP	50

BACCHETTE DA TENDA



MAURER

Bris-bris allungabile per tende, MAURER mod. PUNTA RASO - in acciaio plastificato bianco - diam. 7 mm - con molla

CODICE	DESCRIZIONE	UM	Q.TÀ
051417	BRIS-BRIS C/MOLLA"MAURER"BIANCO RASO MM.7X400	CP	25
051418	BRIS-BRIS C/MOLLA"MAURER"BIANCO RASO MM.7X500	CP	25
051419	BRIS-BRIS C/MOLLA"MAURER"BIANCO RASO MM.7X600	CP	25

BACCHETTE DA TENDA



MAURER

Bris-bris allungabile per tende, MAURER mod. IUTA - diam. 8 mm - con molla - con ventose e cancani - in acciaio colore cromo

CODICE	DESCRIZIONE	UM	Q.TÀ
051427	BRIS-BRIS C/MOLL+VENTOS.CROMO IUTA CM.27/36	CP	60
051428	BRIS-BRIS C/MOLL+VENTOS.CROMO IUTA CM.36/60	CP	60
051443	BRIS-BRIS C/MOLL+VENTOS.CROMO IUTA CM.63/110	CP	60

BACCHETTE DA TENDA



MAURER

Bris-bris allungabile per tende, MAURER mod. IUTA - diam. 8 mm - con molla - con ventose e cancani - in acciaio colore oro

CODICE	DESCRIZIONE	UM	Q.TÀ
051444	BRIS-BRIS C/MOLL+VENTOS.ORO IUTA CM.27/36	CP	60
051446	BRIS-BRIS C/MOLL+VENTOS.ORO IUTA CM.36/60	CP	60
051447	BRIS-BRIS C/MOLL+VENTOS.ORO IUTA CM.63/110	CP	60

BACCHETTE DA TENDA



MAURER

Bris-bris allungabile per tende MAURER mod. IUTA - in acciaio colore bianco - diam. 8 mm - con molla - con ventose e cancani

CODICE	DESCRIZIONE	UM	Q.TÀ
051424	BRIS-BRIS C/MOLL+VENTOS.BIANCO IUTA CM.27/36	CP	60
051425	BRIS-BRIS C/MOLL+VENTOS.BIANCO IUTA CM.36/60	CP	60
051426	BRIS-BRIS C/MOLL+VENTOS.BIANCO IUTA CM.63/110	CP	60

SPIRALI TENDA E ACCESSORI



MAURER

Gancio MAURER per bris-bris - in acciaio, bianco oppure tropicalizzato

CODICE	DESCRIZIONE	UM	Q.TÀ
051477	GANCIO X BRIS BRIS "MAURER" METALLO BIANCO	PZ	100
051478	GANCIO X BRIS BRIS"MAURER"METALLO TROPIC.	PZ	100

SPIRALI TENDA E ACCESSORI



MAURER

Gancio adesivo MAURER per bris-bris - 28x16 mm - in plastica - colore bianco oppure marrone

CODICE	DESCRIZIONE	UM	Q.TÀ
051486	GANCIO ADESIV.P/BRIS BRIS"MAURER"PLAST.BIANCO	PZ	100
051487	GANCIO ADESIV.P/BRIS BRIS"MAURER"PLAS.MARRONE	PZ	100

SPIRALI TENDA E ACCESSORI



MAURER

Gancio adesivo MAURER per bris-bris - 32x18 mm - in acciaio - colore bianco oppure marrone

CODICE	DESCRIZIONE	UM	Q.TÀ
051493	GANCIO ADESIV.P/BRIS BRIS RETT.METALLO BIANCO	PZ	100
051494	GANCIO ADESIV.P/BRIS BRIS RETT.METALL.MARRONE	PZ	100

SPIRALI TENDA E ACCESSORI



MAURER

Gancio adesivo MAURER per bris-bris - tondo diam. 25 mm - in metallo - colore bianco oppure oro

CODICE	DESCRIZIONE	UM	Q.TÀ
051513	GANCIO ADESIV.P/BRIS BRIS TONDO METAL.BIANCO	PZ	100
051514	GANCIO ADESIV.P/BRIS BRIS TONDO METAL. ORO	PZ	100

SPIRALI TENDA E ACCESSORI



MAURER

Gancio tenda MAURER con tassello - colore oro oppure cromo

CODICE	DESCRIZIONE	UM	Q.TÀ
051523	GANCIO TENDA "MAURER" C/TASSEL.ORO MM.30	PZ	50
051525	GANCIO TENDA "MAURER" C/TASSEL.CROMO MM.30	PZ	50
051556	GANCIO TENDA "MAURER" C/TASSEL.ORO MM.37	PZ	30
051558	GANCIO TENDA "MAURER" C/TASSEL.CROMO MM.37	PZ	30
051560	GANCIO TENDA "MAURER" C/TASSEL.ORO MM.48	PZ	20
051562	GANCIO TENDA "MAURER" C/TASSEL.CROMO MM.48	PZ	20

SPIRALI TENDA E ACCESSORI



MAURER

Molla a spirale MAURER foderata per tende - in acciaio/pvc - 50 m

CODICE	DESCRIZIONE	UM	Q.TÀ
051474	MOLLA A SPIRALE "MAURER" FODERATA	MT	50

PINZETTE PER TENDE



Pinza in ferro per anello da tenda - con molla

CODICE	DESCRIZIONE	UM	Q.TÀ
204206	PINZA PER ANELLO FERRO BRONZATO ART.104	PZ	100
204207	PINZA PER ANELLO FERRO OTTONATO ART.104	PZ	100
204208	PINZA PER ANELLO FERRO VERN,BIANCO ART.104	PZ	100

SFERE IN BACHELITE



Sfera in termoplastico con foro filettato - in busta

CODICE	DESCRIZIONE	UM	Q.TÀ
201729	BUSTA 12 SFERE TERMOPLAS.FORO FIL.PS MM.20 M6	CF	1
201730	BUSTA 12 SFERE TERMOPLAS.FORO FIL.PS MM.25 M6	CF	1
201731	BUSTA 12 SFERE TERMOPLAS.FORO FIL.PS MM.25 M8	CF	1
201732	BUSTA 12 SFERE TERMOPLAS FORO FIL.PS MM.30 M6	CF	1
201733	BUSTA 12 SFERE TERMOPLAS FORO FIL.PS MM.30 M8	CF	1
201735	BUST.12 SFERE TERMOPLAS FORO FIL.PS MM.30 M10	CF	1
201737	BUSTA 6 SFERE TERMOPLAS FORO FIL.PS MM.40 M8	CF	1
201738	BUSTA 6 SFERE TERMOPLAS FORO FIL.PS MM.40 M10	CF	1
201740	BUSTA 6 SFERE TERMOPLAS FORO FIL.PS MM.45 M8	CF	1

IMPUGNATURE IN BACHELITE



Impugnatura in bachelite con perno girevole filettato maschio

CODICE	DESCRIZIONE	UM	Q.TÀ
201743	IMPUGNATURA C/PERNO GIR.MM. 23X 55 M8	PZ	1
201744	IMPUGNATURA C/PERNO GIR.MM. 25X 65 M10	PZ	1
201745	IMPUGNATURA C/PERNO GIR.MM. 28X 85 M10	PZ	1

IMPUGNATURE IN BACHELITE



Impugnatura in bachelite con foro filettato femmina - in busta

CODICE	DESCRIZIONE	UM	Q.TÀ
201749	BUSTA 6 IMPUGNATUR.FORO FIL.IC63 MM.30X65 M8	CF	1
201750	BUSTA 6 IMPUGNATUR.FORO FIL.IC63 MM.30X65 M10	CF	1
201751	BUSTA 6 IMPUGNATUR.FORO FIL.IC63 MM.30X65 M12	CF	1

VOLANTINI LOBATI IN TERMOPLASTICO



Volantino lobato in termoplastico nero ad elevata resistenza meccanica - con perno filettato in acciaio zincato - temperatura massima 110° - in busta

CODICE	DESCRIZIONE	UM	Q.TÀ
203609	BUSTA 12 VOLANTINI TERMOPLAST.30X20 PERNO M.6	CF	1
203610	BUSTA 12 VOLANTINI TERMOPLAST.30X20 PERNO M.8	CF	1
203611	BUSTA 12 VOLANTINI TERMOPLAST.30X30 PERNO M.6	CF	1
203612	BUSTA 12 VOLANTINI TERMOPLAST.30X30 PERNO M.8	CF	1
203614	BUSTA 12 VOLANTINI TERMOPLAST.40X20 PERNO M.6	CF	1
203615	BUSTA 12 VOLANTINI TERMOPLAST.40X20 PERNO M.8	CF	1
203616	BUSTA 12 VOLANTINI TERMOPLAST.40X20 PERNO M10	CF	1
203617	BUSTA 12 VOLANTINI TERMOPLAST.40X30 PERNO M.6	CF	1
203618	BUSTA 12 VOLANTINI TERMOPLAST.40X30 PERNO M.8	CF	1
203619	BUSTA 12 VOLANTINI TERMOPLAST.40X30 PERNO M10	CF	1
203620	BUSTA 12 VOLANTINI TERMOPLAST.40X40 PERNO M.8	CF	1
203621	BUSTA 6 VOLANTINI TERMOPLAST.50X30 PERNO M.8	CF	1
203622	BUSTA 6 VOLANTINI TERMOPLAST.50X30 PERNO M10	CF	1
203623	BUSTA 6 VOLANTINI TERMOPLAST.50X30 PERNO M12	CF	1
203624	BUSTA 6 VOLANTINI TERMOPLAST.60X30 PERNO M.8	CF	1
203625	BUSTA 6 VOLANTINI TERMOPLAST.60X30 PERNO M10	CF	1
203626	BUSTA 6 VOLANTINI TERMOPLAST.60X30 PERNO M12	CF	1
203627	BUSTA 6 VOLANTINI TERMOPLAST.60X50 PERNO M10	CF	1
203628	BUSTA 6 VOLANTINI TERMOPLAST.70X50 PERNO M12	CF	1

VOLANTINI LOBATI IN TERMOPLASTICO



Volantino lobato in termoplastico nero ad elevata resistenza meccanica - con boccola in ottone - temperatura massima 110° - in busta

CODICE	DESCRIZIONE	UM	Q.TÀ
203629	BUSTA 12 VOLANTINI TERMOPL.MM.30 BOCCOLA M. 6	CF	1
203630	BUSTA 12 VOLANTINI TERMOPL.MM.30 BOCCOLA M. 8	CF	1
203631	BUSTA 12 VOLANTINI TERMOPL.MM.40 BOCCOLA M. 6	CF	1
203632	BUSTA 12 VOLANTINI TERMOPL.MM.40 BOCCOLA M. 8	CF	1
203633	BUSTA 12 VOLANTINI TERMOPL.MM.40 BOCCOLA M.10	CF	1
203634	BUSTA 6 VOLANTINI TERMOPL.MM.50 BOCCOLA M. 8	CF	1
203635	BUSTA 6 VOLANTINI TERMOPL.MM.50 BOCCOLA M.10	CF	1
203636	BUSTA 6 VOLANTINI TERMOPL.MM.50 BOCCOLA M.12	CF	1
203637	BUSTA 6 VOLANTINI TERMOPL.MM.60 BOCCOLA M. 8	CF	1
203638	BUSTA 6 VOLANTINI TERMOPL.MM.60 BOCCOLA M.10	CF	1
203639	BUSTA 6 VOLANTINI TERMOPL.MM.60 BOCCOLA M.12	CF	1
203640	BUSTA 6 VOLANTINI TERMOPL.MM.70 BOCCOLA M.10	CF	1
203641	BUSTA 6 VOLANTINI TERMOPL.MM.70 BOCCOLA M.12	CF	1
203642	BUSTA 6 VOLANTINI TERMOPL.MM.70 BOCCOLA M.14	CF	1

VOLANTINI A RAZZE IN BACHELITE



Volantino in bachelite a 3 razze con mozzo centrale in acciaio zincato

CODICE	DESCRIZIONE	UM	Q.TÀ
201822	VOLANTINO A 3 RAZZE C/MOZZO ACCIAIO MM. 150	PZ	1
201823	VOLANTINO A 3 RAZZE C/MOZZO ACCIAIO MM. 200	PZ	1

VOLANTINI A RAZZE IN BACHELITE



Volantino in bachelite a 3 razze con mozzo centrale in acciaio zincato e impugnatura a manico girevole

CODICE	DESCRIZIONE	UM	Q.TÀ
201825	VOLANTINO 3 RAZZE C/MOZZO ACC.E MANICO MM.100	PZ	1
201826	VOLANTINO 3 RAZZE C/MOZZO ACC.E MANICO MM.125	PZ	1
201827	VOLANTINO 3 RAZZE C/MOZZO ACC.E MANICO MM.150	PZ	1

MANOPOLE IN TERMOPLASTICO



Manopola in termoplastico nero per tubi

CODICE	DESCRIZIONE	UM	Q.TÀ
203519	MANOPOLA IN TERMOPLASTICO NERO MM.115X21	PZ	1
203520	MANOPOLA IN TERMOPLASTICO NERO MM.115X22	PZ	1
203522	MANOPOLA IN TERMOPLASTICO NERO MM.115X25	PZ	1
203523	MANOPOLA IN TERMOPLASTICO NERO MM.115X28	PZ	1
203524	MANOPOLA IN TERMOPLASTICO NERO MM.115X30	PZ	1
203525	MANOPOLA IN TERMOPLASTICO NERO MM.115X33	PZ	1

MANIGLIE IN BACHELITE



Maniglia in bachelite nera con boccole cieche in ottone filettate M8 - in busta

CODICE	DESCRIZIONE	UM	Q.TÀ
201839	BUSTA 6 MANIGLIE BACHELITE NERA ART.M140/B M8	CF	1
201840	BUSTA 6 MANIGLIE BACHELITE NERA ART.M160/B M8	CF	1

PORTABITI IN RESINA



Portabiti singolo in nylon serie DUMBO

CODICE	DESCRIZIONE	UM	Q.TÀ
201629	PORTABITO IN RESINA NERA “DUMBO”	PZ	12
201630	PORTABITO IN RESINA BIANCA “DUMBO”	PZ	12

CATENE A PERLINE E ACCESSORI



Catena a perline in ottone nichelato

CODICE	DESCRIZIONE	UM	Q.TÀ
201862	CATENA A PERLINE OTTONE NICH. 211 MM.2,5	MT	25
201863	CATENA A PERLINE OTTONE NICH. 211 MM.3	MT	25

CATENE A PERLINE E ACCESSORI



Asola terminale per catene a perline in ottone nichelato

CODICE	DESCRIZIONE	UM	Q.TÀ
201868	ASOLA X CATENA PERLINE OT.NICH. 207 NR.2	PZ	200

CATENE MULTIUSO



Catena in acciaio - bobina da 25 m

CODICE	DESCRIZIONE	UM	Q.TÀ
204069	CATENA ACCIAIO OTTONATO MM.4,5X1,5X1,2 MT.25	MT	25

CATENE MULTIUSO



Catena in acciaio a maglia ovale - bobina da 25 m

CODICE	DESCRIZIONE	UM	Q.TÀ
204067	CATENA OVALE FERRO NICH. MM.5X3X1,1 MT.25	MT	25
204068	CATENA OVALE FERRO OTT. MM.5X3X1,1 MT.25	MT	25

CATENE MULTIUSO



Catena in acciaio - bobina da 25 m

CODICE	DESCRIZIONE	UM	Q.TÀ
204071	CATENA ACCIAIO NICHELATO MM.8X3X1,3 MT.25	MT	25
204072	CATENA ACCIAIO OTTONATO MM.8X3X1,3 MT.25	MT	25

CATENE MULTIUSO



Catena in acciaio - bobina da 10 m

CODICE	DESCRIZIONE	UM	Q.TÀ
204070	CATENA ACCIAIO NICHELATO MM.11X4X2,5 MT.10	MT	10

CATENE MULTIUSO



Catena in acciaio a maglia ovale - bobina da 10 m

CODICE	DESCRIZIONE	UM	Q.TÀ
204073	CATENA FERRO BRONZATO MM.16X6X2 MT.10	MT	10
204074	CATENA FERRO VERN.BIANCO MM.16X6X2 MT.10	MT	10
204075	CATENA FERRO ZINC.NERO MM.16X6X2 MT.10	MT	10

MENSOLE REGGIPIANO



MAURER

Mensola reggipiano MAURER in lamiera di acciaio nervato verniciato

CODICE	DESCRIZIONE	UM	Q.TÀ
• **080310**	MENSOLA NERVATA GRIGIA 4"X3" MM.100X 75	PZ	24
• **080311**	MENSOLA NERVATA GRIGIA 5"X4" MM.125X100	PZ	24
• **080312**	MENSOLA NERVATA GRIGIA 6"X5" MM.150X125	PZ	24
• **080313**	MENSOLA NERVATA GRIGIA 8"X6" MM.200X150	PZ	24
• **080314**	MENSOLA NERVATA GRIGIA 10"X8" MM.250X200	PZ	24
• **080315**	MENSOLA NERVATA GRIGIA 12"X10"MM.300X250	PZ	24
• **080316**	MENSOLA NERVATA GRIGIA 14"X12"MM.350X300	PZ	24
• **083172**	MENSOLA NERVATA BIANCA 5"X 4" MM.125X100	PZ	24
• **083173**	MENSOLA NERVATA BIANCA 6"X 5" MM.150X125	PZ	24
• **083174**	MENSOLA NERVATA BIANCA 8"X 6" MM.200X150	PZ	24
• **083175**	MENSOLA NERVATA BIANCA 10"X 8" MM.250X200	PZ	24
• **083176**	MENSOLA NERVATA BIANCA 12"X10" MM.300X250	PZ	24
• **083177**	MENSOLA NERVATA BIANCA 14"X12" MM.350X300	PZ	24

MENSOLE REGGIPIANO



MAURER

Mensola pesante MAURER con saetta di rinforzo - in acciaio stampato tropicalizzato

CODICE	DESCRIZIONE	UM	Q.TÀ
096236	MENSOLA ACC.STAMP.C/RINF.MM.300 TROP.2521AT30	PZ	10
096237	MENSOLA ACC.STAMP.C/RINF.MM.350 TROP.2521AT41	PZ	10
096238	MENSOLA ACC.STAMP.C/RINF.MM.400 TROP.2521AT51	PZ	10
096239	MENSOLA ACC.STAMP.C/RINF.MM.500 TROP.2521AT55	PZ	10

MENSOLE REGGIPIANO



MAURER

Mensola MAURER per grandi portate - in acciaio stampato tropicalizzato

CODICE	DESCRIZIONE	UM	Q.TÀ
096262	MENSOLA GRANDI PORTATE MM.300 TROP.2576AT30	PZ	10
096263	MENSOLA GRANDI PORTATE MM.400 TROP.2576AT40	PZ	10
096264	MENSOLA GRANDI PORTATE MM.500 TROP.2576AT50	PZ	10

MENSOLE REGGIPIANO



MAURER

Mensola MAURER pesante di grande portata - in super acciaio stampato zincato

CODICE	DESCRIZIONE	UM	Q.TÀ
096265	MENSOLA PESANTE SUP.PORT.ZIN. MM.295 2576AZ30	PZ	10
096266	MENSOLA PESANTE SUP.PORT.ZIN. MM.395 2576AZ40	PZ	10
096267	MENSOLA PESANTE SUP.PORT.ZIN. MM.495 2576AZ50	PZ	10

MENSOLE REGGIPIANO ACCIAIO INOX



ALDEGHI LUIGI

Mensola reggipiano in acciaio INOX stampata

CODICE	DESCRIZIONE	UM	Q.TÀ
203792	MENSOLA STAMPATA ACCIAIO INOX ART.2522 MM.200	PZ	10
203793	MENSOLA STAMPATA ACCIAIO INOX ART.2522 MM.300	PZ	10

MENSOLE REGGIPIANO PER ARREDAMENTO



MAURER

Mensola reggipiano MAURER in acciaio stampato verniciato bianco

CODICE	DESCRIZIONE	UM	Q.TÀ
096240	MENSOLA ARREDO AC.STAMP.VERN.BIANCA 2522VB15	PZ	10
096241	MENSOLA ARREDO AC.STAMP.VERN.BIANCA 2522VB20	PZ	10
096243	MENSOLA ARREDO AC.STAMP.VERN.BIANCA 2522VB30	PZ	10
096244	MENSOLA ARREDO AC.STAMP.VERN.BIANCA 2522VB35	PZ	10
096242	MENSOLA ARREDO AC.STAMP.VERN.BIANCA 2522VB25	PZ	10

MENSOLE REGGIPIANO PER ARREDAMENTO



ALDEGHI LUIGI

Mensola in acciaio zincato piatto con carter in plastica

CODICE	DESCRIZIONE	UM	Q.TÀ
205952	MENSOLA ACC.ZINC.+CARTER PLAST.CM.15 BIANCA	PZ	2
205953	MENSOLA ACC.ZINC.+CARTER PLAST.CM.15 MARRONE	PZ	2
205954	MENSOLA ACC.ZINC.+CARTER PLAST.CM.15 NERA	PZ	2
205955	MENSOLA ACC.ZINC.+CARTER PLAST.CM.20 BIANCA	PZ	2
205956	MENSOLA ACC.ZINC.+CARTER PLAST.CM.20 MARRONE	PZ	2
205957	MENSOLA ACC.ZINC.+CARTER PLAST.CM.20 NERA	PZ	2
205958	MENSOLA ACC.ZINC.+CARTER PLAST.CM.25 BIANCA	PZ	2
205959	MENSOLA ACC.ZINC.+CARTER PLAST.CM.25 MARRONE	PZ	2
205960	MENSOLA ACC.ZINC.+CARTER PLAST.CM.25 NERA	PZ	2

MENSOLE RIBALTABILI



MAURER

Mensola MAURER ribaltabile e chiudibile in acciaio stampato verniciato bianco

CODICE	DESCRIZIONE	UM	Q.TÀ
096258	MENSOLA ARREDO RIB.SCOMP.VERN.BIANCA 2530VB30	PZ	4
096259	MENSOLA ARREDO RIB.SCOMP.VERN.BIANCA 2530VB40	PZ	4

MENSOLE RIBALTABILI



MAURER

Mensola MAURER ribaltabile e chiudibile in acciaio stampato verniciato bianco - spessore 1,4 mm - portata 50 kg - dimensione e peso al pezzo: 20x10 cm 230 g, 30x13 cm, 330 g, 40x16 cm, 448 g

CODICE	DESCRIZIONE	UM	Q.TÀ
• **050318**	MENSOLA RIBALTAB."MAURER"VERN.BIANCA CM.20	PZ	12
• **050319**	MENSOLA RIBALTAB."MAURER"VERN.BIANCA CM.30	PZ	12
• **050325**	MENSOLA RIBALTAB."MAURER"VERN.BIANCA CM.40	PZ	12

MENSOLE RIBALTABILI



MAURER

Mensola ribaltabile MAURER a 3 posizioni in acciaio zincato

CODICE	DESCRIZIONE	UM	Q.TÀ
096260	MENSOLA REG.3 POS.90/80/70 GRADI ZIN.2534AZ30	PZ	4
096261	MENSOLA REG.3 POS.90/80/70 GRADI ZIN.2534AZ40	PZ	4

MENSOLE A GANCIO



Mensola portatutto a gancio mod. SUPERMENSOLA - tropicalizzata

CODICE	DESCRIZIONE	UM	Q.TÀ
204190	MENSOLA GANCIO TROPICALIZ.PORTATUTTO CM.12X19	PZ	30
204191	MENSOLA GANCIO TROPICALIZ.PORTATUTTO CM.16X26	PZ	20

REGGIMENSOLE



Coppia supporti reggimensole mod. PIKKIO - per mensole con spessore da 2,5 a 21 mm

CODICE	DESCRIZIONE	UM	Q.TÀ
205873	COPPIA SUPP.PIKKIO BIAN X MENSOLE SP MM2,5/21	PZ	10
205874	COPPIA SUPP.PIKKIO GRIG X MENSOLE SP MM2,5/21	PZ	10

GANCI MULTIUSO



MAURER

Gancio a parete MAURER - per bobina di carta o multiuso - in acciaio zincato

CODICE	DESCRIZIONE	UM	Q.TÀ
096278	GANCIO BOBINE MULTIUSO AC.ZIN.CM.28 4010AZ280	PZ	10

GANCI MULTIUSO



MAURER

Gancio frontale a parete MAURER - per bobine di carta o multiuso - in acciaio zincato

CODICE	DESCRIZIONE	UM	Q.TÀ
096279	GANCIO BOB.MULT.FRONT.AC.ZIN.CM.28 4020AZ280	PZ	10

GANCI MULTIUSO



MAURER

Gancio a L diritto a parete MAURER - in acciaio zincato

CODICE	DESCRIZIONE	UM	Q.TÀ
096280	GANCIO"L"DIRIT.PARETE ACC.ZIN.CM.15 4030AZ150	PZ	10
096281	GANCIO"L"DIRIT.PARETE ACC.ZIN.CM.25 4030AZ250	PZ	10

GANCI MULTIUSO



MAURER

Gancio a U multiuso a parete MAURER - in acciaio zincato

CODICE	DESCRIZIONE	UM	Q.TÀ
096282	GANCIO"U"MULT.PARETE ACC.ZIN.CM.15 4040AZ150	PZ	10

GANCI MULTIUSO



MAURER

Gancio a U doppio a parete MAURER - in acciaio zincato

CODICE	DESCRIZIONE	UM	Q.TÀ
096283	GANCIO"U"DOPPIO PARETE AC.ZIN.CM.18 4050AZ180	PZ	10
096284	GANCIO"U"DOPPIO PARETE AC.ZIN.CM.25 4050AZ250	PZ	10

GANCI MULTIUSO



MAURER

Gancio a L doppio a parete MAURER - in acciaio zincato

CODICE	DESCRIZIONE	UM	Q.TÀ
096286	GANCIO"L"DOPPIO PARETE AC.ZIN.CM.20 4070AZ200	PZ	10

GANCI MULTIUSO



MAURER

Gancio ripiegabile multiuso a parete MAURER - in acciaio zincato

CODICE	DESCRIZIONE	UM	Q.TÀ
096287	GANCIO RIPIEG.MUL.PARET.AC.ZIN.CM.8 4080AZ080	PZ	10

GANCI MULTIUSO



MAURER

Gancio ripiegabile portabiciclette a parete MAURER - in acciaio zincato

CODICE	DESCRIZIONE	UM	Q.TÀ
096290	GANCIO P/BICI RIPIEG.ACC.ZIN.CM.32 4110AZ320	PZ	10

GANCI MULTIUSO



MAURER

Gancio ripiegabile multiuso a parete MAURER - in acciaio zincato

CODICE	DESCRIZIONE	UM	Q.TÀ
096292	GANCIO MULT.PARET.RIPIEG.ZIN.CM.15 4200AZ150	PZ	10
096293	GANCIO MULT.PARET.RIPIEG.ZIN.CM.20 4210AZ200	PZ	10

GANCI MULTIUSO



MAURER

Gancio a L multiuso a soffitto/parete MAURER - in acciaio zincato

CODICE	DESCRIZIONE	UM	Q.TÀ
096289	GANCIO"L"SOF/PARET.MULT.AC.ZIN.CM.15 4100AZ00	PZ	10

GANCI MULTIUSO



MAURER

Gancio multiuso ripiegabile a soffitto/parete MAURER - in acciaio zincato

CODICE	DESCRIZIONE	UM	Q.TÀ
096291	GANCIO MULT.SOF/PAR.RIPIEG.ZIN.CM.13 4120AZ00	PZ	10

GANCI MULTIUSO



MAURER

Gancio a S multiuso MAURER - in acciaio zincato

CODICE	DESCRIZIONE	UM	Q.TÀ
096288	GANCIO A"S"MULTIUSO ACC.ZINC.CM.17 4090AZ170	PZ	20

GANCI MULTIUSO



Gancio a S in acciaio INOX

CODICE	DESCRIZIONE	UM	Q.TÀ
205425	GANCIO AD "S" IN ACCIAO INOX MM. 60X3	PZ	10
205426	GANCIO AD "S" IN ACCIAO INOX MM. 80X4	PZ	10
203319	GANCIO AD "S" IN ACCIAO INOX MM. 100X4	PZ	10
203320	GANCIO AD "S" IN ACCIAO INOX MM. 120X5	PZ	10
205427	GANCIO AD "S" IN ACCIAO INOX MM. 140X6	PZ	10
205428	GANCIO AD "S" IN ACCIAO INOX MM. 160X6	PZ	10
203321	GANCIO AD "S" IN ACCIAO INOX MM. 180X6	PZ	10

MENSOLINE REGGIPIANO E ACCESSORI



Mensolina reggipiano - in ferro ottonato stampato con perno

CODICE	DESCRIZIONE	UM	Q.TÀ
201911	MENSOLINA REGGIPIANO F.O. STAMP. C/PERNO	PZ	500

MENSOLINE REGGIPIANO E ACCESSORI



Mensolina reggipiano mezza tonda in ottone lucido

CODICE	DESCRIZIONE	UM	Q.TÀ
204168	MENSOLINA REGGIPIANO MEZZA TONDA OTT.LUCIDO	PZ	250

MENSOLINE REGGICRISTALLI



Mensolina reggicristallo ricoperta in gomma

CODICE	DESCRIZIONE	UM	Q.TÀ
201916	REGGICRISTALLO RICOP.GOMMA BIANCA MM. 12	PZ	250
201917	REGGICRISTALLO RICOP.GOMMA MARRON MM. 12	PZ	250

MENSOLINE REGGISPECCHI



Mensolina reggispecchio in ottone nichelato tipo ESCO

CODICE	DESCRIZIONE	UM	Q.TÀ
201925	REGGISPECCHI OT.NIC.TIPO ESCO 202 (PZ=4)	PZ	100

MENSOLINE IN PLASTICA



Sostegno in plastica tipo SCUDO

CODICE	DESCRIZIONE	UM	Q.TÀ
201918	SOSTEGNO PLASTICA TIPO SCUDO BIANCO	PZ	1000
201919	SOSTEGNO PLASTICA TIPO SCUDO MARRONE	PZ	1000

REGGITUBI PER ARMADI



Reggitubo a poltroncina per tubi - in ferro ottonato

CODICE	DESCRIZIONE	UM	Q.TÀ
204164	REGGITUBO A POLTRONCINA LAT.FE.OTT.MM.18	PZ	100

REGGITUBI PER ARMADI



Reggitubo in plastica per tubi per armadio - diametro 18 mm

CODICE	DESCRIZIONE	UM	Q.TÀ
201923	REGGITUBO PLASTICA BIANCO MACO 200 MM.18	PZ	200
201924	REGGITUBO PLASTICA MARRON MACO 200 MM.18	PZ	200

REGGITUBI PER ARMADI



Reggitubo in zama pressofusa per tubo ovale - cromato - 15x30 mm

CODICE	DESCRIZIONE	UM	Q.TÀ
203566	REGGITUBO CROMATO X TUBO OVALE MM.15X30	PZ	200

REGGITUBI PER ARMADI - ACCESSORI



Tubo ovale per armadi - in acciaio cromato - diametro 15 mm

CODICE	DESCRIZIONE	UM	Q.TÀ
203567	TUBO PER ARMADI MM.15X30(VERGHE DA MT.2)CROM.	PZ	10

GANCI E MENSOLE PER PANNELLI FORATI



Mensolina semplice in filo acciaio zincato 5 mm per pannelli forati - con punta smussata

CODICE	DESCRIZIONE	UM	Q.TÀ
206239	MENSOLA ZINC.CROMATA SEMPLICE ART.275 CM.12	PZ	100
206240	MENSOLA ZINC.CROMATA SEMPLICE ART.275 CM.16	PZ	100
206241	MENSOLA ZINC.CROMATA SEMPLICE ART.275 CM.20	PZ	100

GANCI E MENSOLE PER PANNELLI FORATI



Mensolina semplice mod. B1 - filo acciaio zincato 5 mm - lunghezza 200 mm - per pannelli forati

CODICE	DESCRIZIONE	UM	Q.TÀ
055666	GANCI B1 PER SCAFFALE	PZ	500

GANCI E MENSOLE PER PANNELLI FORATI



Mensolina semplice con porta etichetta mod. B2 - filo acciaio zincato 5 mm - lunghezza 200 mm - per pannelli forati

CODICE	DESCRIZIONE	UM	Q.TÀ
055667	GANCI B2 PER SCAFFALE	PZ	500

GANCI E MENSOLE PER PANNELLI FORATI



Mensolina doppia in filo acciaio zincato 3,8 mm per pannelli forati

CODICE	DESCRIZIONE	UM	Q.TÀ
206236	MENSOLA ZINC.CROMATA DOPPIA ART.273 CM.10	PZ	50
206237	MENSOLA ZINC.CROMATA DOPPIA ART.273 CM.15	PZ	50
206238	MENSOLA ZINC.CROMATA DOPPIA ART.273 CM.20	PZ	50

GANCI E MENSOLE PER PANNELLI FORATI



Gancio nylon diritto per pannelli forati

CODICE	DESCRIZIONE	UM	Q.TÀ
201940	GANCIO NYLON DIRITTO CM. 10 X PANNELLI FORATI	PZ	50
201941	GANCIO NYLON DIRITTO CM. 15 X PANNELLI FORATI	PZ	50

GANCI E MENSOLE PER PANNELLI FORATI



Gancio nylon rinforzato grande, diritto, per pannelli forati

CODICE	DESCRIZIONE	UM	Q.TÀ
201937	GANCIO DRITTO LUNGO ART.660 X PANNELLI	PZ	100

GANCI E MENSOLE PER PANNELLI FORATI



Gancio nylon rinforzato medio, diritto, per pannelli forati

CODICE	DESCRIZIONE	UM	Q.TÀ
201942	GANCIO DRITTO MEDIO ART.664 X PANNELLI	PZ	200

GANCI E MENSOLE PER PANNELLI FORATI



Gancio nylon rinforzato a molla, per pannelli forati

CODICE	DESCRIZIONE	UM	Q.TÀ
201939	GANCIO A MOLLA DOPPIO ART.662 X PANNELLI	PZ	100

GANCI E MENSOLE PER PANNELLI FORATI



Gancio nylon rinforzato curvo, per pannelli forati

CODICE	DESCRIZIONE	UM	Q.TÀ
201938	GANCIO CURVO ART.663 X PANNELLI	PZ	100

GANCI E MENSOLE PER PANNELLI FORATI



Gancio nylon con occhiello per cacciaviti per pannelli forati

CODICE	DESCRIZIONE	UM	Q.TÀ
201943	GANCIO OCCHIELLO PICCOLO ART.659 X PANNELLI	PZ	200
201944	GANCIO OCCHIELLO GRANDE ART.658 X PANNELLI	PZ	100

PIEDINI PER MOBILETTI



Piedini fissi in polietilene con gambo filettato zincato - in busta

CODICE	DESCRIZIONE	UM	Q.TÀ
202059	BUSTA 10 PIEDI FISSI GAMBO FILET.PRP MM.30X 8	CF	1
202060	BUSTA 10 PIEDI FISSI GAMBO FILET.PRP MM.30X10	CF	1
202061	BUSTA 10 PIEDI FISSI GAMBO FILET.PRP MM.40X10	CF	1
202062	BUSTA 10 PIEDI FISSI GAMBO FILET.PRP MM.50X12	CF	1

PIEDINI PER MOBILETTI



Piedino fisso in plastica con gambo filettato

CODICE	DESCRIZIONE	UM	Q.TÀ
202067	PIEDINO FISSO PLASTICA NERA MM. 30 FILET.M. 8	PZ	250
202068	PIEDINO FISSO PLASTICA NERA MM. 40 FILET.M.10	PZ	250

PIEDINI PER MOBILETTI



Piedini regolabili in nylon con gambo filettato zincato ed esagono per la regolazione - in busta

CODICE	DESCRIZIONE	UM	Q.TÀ
202065	BUSTA 10 PIEDINI REGOLAB.NERI PRG MM.40X10X60	CF	1
202066	BUSTA 10 PIEDINI REGOLAB.NERI PRG MM.50X10X60	CF	1

PIEDINI PER MOBILETTI



Piedino regolabile in acciaio zincato con gambo filettato - base diametro 113 mm con fori

CODICE	DESCRIZIONE	UM	Q.TÀ
202079	PIEDINO REG. ZINC. D.MM 113 C/GAMBO M12X160	PZ	25
202080	PIEDINO REG. ZINC. D.MM.113 C/GAMBO M16 X187	PZ	25
202081	PIEDINO REG. ZINC. D.MM.113 C/GAMBO M20 X202	PZ	20

PIEDINI PER MOBILETTI



Piedino regolabile fisso in ottone lucido con gomma - con gambo filettato

CODICE	DESCRIZIONE	UM	Q.TÀ
203672	PIEDINO REGOL.FISSO O.L. C/GOMMA M.10X30	PZ	300
203674	PIEDINO REGOL.FISSO O.L. C/GOMMA M.10X40	PZ	200
203675	PIEDINO REGOL.FISSO O.L. C/GOMMA M.10X50	PZ	120
203676	PIEDINO REGOL.FISSO O.L. C/GOMMA M.10X60	PZ	60
203677	PIEDINO REGOL.FISSO O.L. C/GOMMA M.12X50	PZ	100
203678	PIEDINO REGOL.FISSO O.L. C/GOMMA M.12X60	PZ	60

PIEDINI PER MOBILETTI



Piedino regolabile girevole in ottone lucido con gomma - con gambo filettato

CODICE	DESCRIZIONE	UM	Q.TÀ
203669	PIEDINO REGOL.GIREVOLE O.L. C/GOMMA M.12X50	PZ	80
203670	PIEDINO REGOL.GIREVOLE O.L. C/GOMMA M.12X60	PZ	60

PIEDINI PER CONTENITORI



Piedino in lamiera per contenitori metallici

CODICE	DESCRIZIONE	UM	Q.TÀ
202082	PIEDINO LAMIERA X CONTENITORI SP 22/10	PZ	1

SUPPORTI ANTIVIBRANTI



Supporto antivibrante rettangolare per macchine utensili

CODICE	DESCRIZIONE	UM	Q.TÀ
206090	SUPPORTO ANTIVIBRANTE RETTANGOLARE RCM OM 80	PZ	⌂1
206091	SUPPORTO ANTIVIBRANTE RETTANGOLARE RCM OM 110	PZ	⌂1

SUPPORTI ANTIVIBRANTI



Supporto antivibrante tondo per macchine utensili

CODICE	DESCRIZIONE	UM	Q.TÀ
206088	SUPPORTO ANTIVIBRANTE TONDO MM. 75 RCM OG 120	PZ	⌂1
206089	SUPPORTO ANTIVIBRANTE TONDO MM.110 RCM OG 140	PZ	⌂1

BORCHIE COPRIVITI



Borchia copriviti in ottone

CODICE	DESCRIZIONE	UM	Q.TÀ
202096	BORCHIA COPRIVITI OTTONE LUC. 354 MM. 14	PZ	200
202097	BORCHIA COPRIVITI OTTONE NICH.354 MM. 14	PZ	200
202099	BORCHIA COPRIVITI OTTONE NICH.354 MM. 16	PZ	200
202100	BORCHIA COPRIVITI OTTONE NICH.354 MM. 18	PZ	200
202102	BORCHIA COPRIVITI OTTONE NICH.354 MM. 20	PZ	200

FONDELLI FILETTATI



Fondello in ferro lucido a 4 punte con foro filettato

CODICE	DESCRIZIONE	UM	Q.TÀ
204417	FONDELLO RAGNO 4 PUNTE FERRO LUC. M 6	PZ	1000
204418	FONDELLO RAGNO 4 PUNTE FERRO LUC. M 8	PZ	1000
204419	FONDELLO RAGNO 4 PUNTE FERRO LUC. M10	PZ	500

BUSSOLE IN OTTONE PER LEGNO



Bussola in ottone con filetto esterno a legno e interno filetto metrico MA

CODICE	DESCRIZIONE	UM	Q.TÀ
204420	BUSSOLA OTTONE C/TAGLIO M 6 MM.10X14	PZ	500
204421	BUSSOLA OTTONE C/TAGLIO M 8 MM.12X14	PZ	500

LASTRINE E CANTONALI



ALDEGHI LUIGI S.r.l.

Lastrina diritta a 4 fori in ferro piatto zincato - spessore 2 mm

CODICE	DESCRIZIONE	UM	Q.TÀ
204370	LASTRINA DIRITTA FE.ZINC. 4 FORI SP.2 CM. 4	PZ	100
204371	LASTRINA DIRITTA FE.ZINC. 4 FORI SP.2 CM. 6	PZ	100
204372	LASTRINA DIRITTA FE.ZINC. 4 FORI SP.2 CM. 8	PZ	100
204373	LASTRINA DIRITTA FE.ZINC. 4 FORI SP.2 CM.10	PZ	100
204374	LASTRINA DIRITTA FE.ZINC. 4 FORI SP.2 CM.12	PZ	100
204375	LASTRINA DIRITTA FE.ZINC. 4 FORI SP.2 CM.14	PZ	100
204376	LASTRINA DIRITTA FE.ZINC. 4 FORI SP.2 CM.16	PZ	100
204377	LASTRINA DIRITTA FE.ZINC. 4 FORI SP.2 CM.18	PZ	100
204378	LASTRINA DIRITTA FE.ZINC. 4 FORI SP.2 CM.20	PZ	100

LASTRINE E CANTONALI



ALDEGHI LUIGI S.r.l.

Lastrina diritta a 4 fori - inox - spessore 2 mm

CODICE	DESCRIZIONE	UM	Q.TÀ
203786	LASTRINA INOX DIRITTA 4 FORI ART.163 MM.60X15	PZ	100
203787	LASTRINA INOX DIRITTA 4 FORI ART.163 MM.80X15	PZ	100
203788	LASTRINA INOX DIRITTA 4 FORI ART163 MM.100X15	PZ	100

LASTRINE E CANTONALI



ALDEGHI LUIGI S.r.l.

Lastrina piegata a 4 fori in ferro piatto zincato - spessore 2 mm

CODICE	DESCRIZIONE	UM	Q.TÀ
206457	LASTRINA ANGOLO FE. ZIN. 4 FORI SP.2 CM.2	PZ	100
204379	LASTRINA ANGOLO FE. ZIN. 4 FORI SP.2 CM.3	PZ	100
204380	LASTRINA ANGOLO FE. ZIN. 4 FORI SP.2 CM.4	PZ	100
204381	LASTRINA ANGOLO FE. ZIN. 4 FORI SP.2 CM.5	PZ	100
204382	LASTRINA ANGOLO FE. ZIN. 4 FORI SP.2 CM.6	PZ	100
204383	LASTRINA ANGOLO FE. ZIN. 4 FORI SP.2 CM.7	PZ	100
204384	LASTRINA ANGOLO FE. ZIN. 4 FORI SP.2 CM.8	PZ	100
204385	LASTRINA ANGOLO FE. ZIN. 4 FORI SP.2 CM.10	PZ	100

LASTRINE E CANTONALI



ALDEGHI LUIGI S.r.l.

Lastrina piegata a 4 fori - inox

CODICE	DESCRIZIONE	UM	Q.TÀ
203789	LASTRINA INOX PIEGATA 4 FORI ART.164 MM.31X31	PZ	100
203790	LASTRINA INOX PIEGATA 4 FORI ART.164 MM.40X40	PZ	100
203791	LASTRINA INOX PIEGATA 4 FORI ART.164 MM.50X50	PZ	100

LASTRINE E CANTONALI



ALDEGHI LUIGI S.r.l.

Giunzione larga diritta zincata art.170

CODICE	DESCRIZIONE	UM	Q.TÀ
204909	GIUNZIONE LARGA DIRITTA ZINC.C/FORI CM.6	PZ	50
204910	GIUNZIONE LARGA DIRITTA ZINC.C/FORI CM.8	PZ	50
204911	GIUNZIONE LARGA DIRITTA ZINC.C/FORI CM.10	PZ	50
204912	GIUNZIONE LARGA DIRITTA ZINC.C/FORI CM.16	PZ	50

LASTRINE E CANTONALI



ALDEGHI LUIGI

Giunzione larga ad angolo zincata art.169

CODICE	DESCRIZIONE	UM	Q.TÀ
204905	GIUNZIONE LARGA ANGOLO ZINC.C/FORI CM.3X3	PZ	50
204906	GIUNZIONE LARGA ANGOLO ZINC.C/FORI CM.4X4	PZ	50
204907	GIUNZIONE LARGA ANGOLO ZINC.C/FORI CM.5X5	PZ	50
204908	GIUNZIONE LARGA ANGOLO ZINC.C/FORI CM.8X8	PZ	50

LASTRINE E CANTONALI



MAURER

Giunzione pesante MAURER con cava di regolazione - in acciaio tropicalizzato

CODICE	DESCRIZIONE	UM	Q.TÀ
096319	GIUNZIONE PESAN.PIEG.C/CAVA CM 9 TRO.750AT090	PZ	10

LASTRINE E CANTONALI



ALDEGHI LUIGI

Angolo di rinforzo leggero - con fori, in ferro piatto zincato

CODICE	DESCRIZIONE	UM	Q.TÀ
204357	ANGOLO RINFORZO LEG. FE.ZINC. C/FORI CM. 4	PZ	200
204358	ANGOLO RINFORZO LEG. FE.ZINC. C/FORI CM. 5	PZ	200
204359	ANGOLO RINFORZO LEG. FE.ZINC. C/FORI CM. 6	PZ	200

LASTRINE E CANTONALI



ALDEGHI LUIGI

Angolo di rinforzo pesante, con fori, in ferro piatto zincato

CODICE	DESCRIZIONE	UM	Q.TÀ
204363	ANGOLO RINFORZO PES. FE.ZINC. C/FORI CM. 8	PZ	100
204364	ANGOLO RINFORZO PES. FE.ZINC. C/FORI CM.10	PZ	100
204365	ANGOLO RINFORZO PES. FE.ZINC. C/FORI CM.12	PZ	100
204366	ANGOLO RINFORZO PES. FE.ZINC. C/FORI CM.14	PZ	50
204367	ANGOLO RINFORZO PES. FE.ZINC. C/FORI CM.16	PZ	50
204368	ANGOLO RINFORZO PES. FE.ZINC. C/FORI CM.18	PZ	50
204369	ANGOLO RINFORZO PES. FE.ZINC. C/FORI CM.20	PZ	50

LASTRINE E CANTONALI



ALDEGHI LUIGI

Cantonale di rinforzo a 4 fori - in acciaio inox

CODICE	DESCRIZIONE	UM	Q.TÀ
203784	CANTONALE DI RINFORZO INOX ART.153 MM.40X40	PZ	100
203785	CANTONALE DI RINFORZO INOX ART.153 MM.50X50	PZ	100

BANDELLE FORATE



MAURER

Bandella forata MAURER in acciaio zincato - rotolo da 10 m

CODICE	DESCRIZIONE	UM	Q.TÀ
096302	BANDELLA FORATA MT.10 MM.17X0,7 ZINC.733ZS017	PZ	1
096303	BANDELLA FORATA MT.10 MM.25X0,7 ZINC.733ZS025	PZ	1

PIASTRE DI GIUNZIONE E RINFORZO



MAURER

Piastra stampata MAURER diritta, a 6 fori - in acciaio tropicalizzato

CODICE	DESCRIZIONE	UM	Q.TÀ
096298	PIASTRINA STAMP.6 FOR.MM.70X50 TRO. 162AT7050	PZ	100

PIASTRE DI GIUNZIONE E RINFORZO



MAURER

Piastra di giunzione MAURER a 4 fori - quadra - in acciaio tropicalizzato - spessore 1 mm

CODICE	DESCRIZIONE	UM	Q.TÀ
096294	PIASTRINA QUAD.4 FORI MM.40X40X1 TROP.160AT44	PZ	200

PIASTRE DI GIUNZIONE E RINFORZO



MAURER

Piastra di giunzione rettangolare MAURER diritta, a 4 fori - in acciaio tropicalizzato - spessore 1 mm

CODICE	DESCRIZIONE	UM	Q.TÀ
096299	PIASTRINA RETT.4 FORI MM.35X70X1 TROP.162AT75	PZ	100

PIASTRE DI GIUNZIONE E RINFORZO



MAURER

Piastra di giunzione MAURER pesante, a 4 fori - in acciaio tropicalizzato - spessore 3 mm

CODICE	DESCRIZIONE	UM	Q.TÀ
096323	PIASTRA PESANTE 4 FOR.MM.50X60 TROP.753AT5060	PZ	50

PIASTRE DI GIUNZIONE E RINFORZO



MAURER

Piastrina di giunzione MAURER pesante, diritta - in acciaio tropicalizzato - spessore 2,2 mm

CODICE	DESCRIZIONE	UM	Q.TÀ
096317	GIUNZIONE DIRITTA MM. 60X30X2,2 TROP. 748AT06	PZ	100
096310	GIUNZIONE DIRITTA MM.80X40X2,2 TROP.745AT08	PZ	50
096311	GIUNZIONE DIRITTA MM.120X40X2,2 TROP.745AT12	PZ	50
096312	GIUNZIONE DIRITTA MM.160X40X2,2 TROP.745AT16	PZ	25
096344	GIUNZIONE DIR.PES.MM.80X50X2,2 TROP.770AT08	PZ	50
096345	GIUNZIONE DIR.PES.MM.120X50X2,2 TROP.770AT12	PZ	50
096346	GIUNZIONE DIR.PES.MM.160X50X2,2 TROP.770AT16	PZ	25
096353	GIUNZIONE DIR.PES.MM.180X65X2,2 TROP.772AT18	PZ	25
096355	GIUNZIONE DIR.PES.MM.180X90X2,2 TROP.774AT18	PZ	20
096347	GIUNZIONE DIR.PES.MM.200X50X2,2 TROP.770AT20	PZ	25

PIASTRE DI GIUNZIONE E RINFORZO



MAURER

Piastra di giunzione MAURER piegata ad angolo - a 4 fori - in acciaio tropicalizzato - spessore 1 mm

CODICE	DESCRIZIONE	UM	Q.TÀ
096296	PIASTRINA ANG.4 FORI MM.40X20X1 TROP.161AT22	PZ	200

PIASTRE DI GIUNZIONE E RINFORZO



MAURER

Piastrina di giunzione MAURER pesante, piegata ad angolo di 135° - in acciaio tropicalizzato - spessore 2,2 mm

CODICE	DESCRIZIONE	UM	Q.TÀ
096316	GIUNZIONE ANG.135° MM.80X40X2,2 TROP.747AT160	PZ	25

PIASTRE DI GIUNZIONE E RINFORZO



MAURER

Piastrina di giunzione MAURER piegata ad angolo, per pannelli - in acciaio tropicalizzato - spessore 2 mm

CODICE	DESCRIZIONE	UM	Q.TÀ
096300	GIUNZ.ANG.P/PANNEL.MM.30X37X2 TROP.731AT3037	PZ	50
096301	GIUNZ.ANG.P/PANNEL.MM.30X70X2 TROP.732AT3070	PZ	50

PIASTRE DI GIUNZIONE E RINFORZO



MAURER

Piastrina di giunzione MAURER pesante, piegata ad angolo - in acciaio tropicalizzato - spessore 2,2 mm

CODICE	DESCRIZIONE	UM	Q.TÀ
096318	GIUNZIONE ANGOLO MM.30X30X2,2 TROP.749AT33	PZ	100
096313	GIUNZIONE ANGOLO MM.40X40X2,2 TROP.746AT44	PZ	50
096314	GIUNZIONE ANGOLO MM.60X60X2,2 TROP.746AT66	PZ	50
096315	GIUNZIONE ANGOLO MM.80X40X2,2 TROP.746AT88	PZ	25
206495	GIUNZIONE ANGOLO MM.100X100X2,2 TROP.746AT10	PZ	25
096348	GIUNZIONE ANG.PES.MM.40X50X2,2 TROP.771AT44	PZ	50
096349	GIUNZIONE ANGOL.PES.MM.60X50X2,2 TROP.771AT66	PZ	50
096350	GIUNZIONE ANG.PES.MM.80X50X2,2 TROP.771AT88	PZ	25
096354	GIUNZIONE ANGOL.PES.MM.90X65X2,2 TROP.773AT99	PZ	25
096356	GIUNZIONE ANGOL.PES.MM.90X90X2,2 TROP.775AT99	PZ	20
096351	GIUNZIONE ANG.PES.MM.100X50X2,2 TROP.771AT100	PZ	25
096360	GIUNZIONE ANG.PES.MM.100X60X2,2 TROP.777AT66	PZ	25

PIASTRE DI GIUNZIONE E RINFORZO



MAURER

Piastra di giunzione MAURER pesante, a T - in acciaio tropicalizzato - spessore 2,2 mm

CODICE	DESCRIZIONE	UM	Q.TÀ
096320	GIUNZIO.PES.T MM.160X115X45X2,2 TROP.751AT160	PZ	10

PIASTRE DI GIUNZIONE E RINFORZO



MAURER

Piastra di giunzione MAURER pesante - angolo a L - in acciaio tropicalizzato - spessore 2,2 mm

CODICE	DESCRIZIONE	UM	Q.TÀ
096321	GIUNZION.PES.L MM.83X83X30X2,2 TROP.752AT120	PZ	10
096322	GIUNZIO.PES.L MM.110X110X32X2,2 TROP.752AT160	PZ	10

PIASTRE DI GIUNZIONE E RINFORZO



MAURER

Piastra a murare per pavimenti MAURER in acciaio tropicalizzato - spessore 2,8 mm

CODICE	DESCRIZIONE	UM	Q.TÀ
096324	GIUNZ.X PAVIM.MM.200X45X50X2,8 TROP. 752AT200	PZ	10
096325	GIUNZ.X PAVIM.MM.300X45X50X2,8 TROP. 752AT300	PZ	10

PIASTRE DI GIUNZIONE E RINFORZO



MAURER

Piastra di rinforzo MAURER pesante, diritta - in acciaio tropicalizzato - spessore 2,5 mm

CODICE	DESCRIZIONE	UM	Q.TÀ
096363	GIUNZIONE RINF.DIR.MM.100X20X2,5 TROP.778AT10	PZ	50
096364	GIUNZIONE RINF.DIR.MM.206X20X2,5 TROP.778AT20	PZ	50
096365	GIUNZIONE RINF.DIR.MM.312X20X2,5 TROP.778AT30	PZ	50

PIASTRE DI GIUNZIONE E RINFORZO



MAURER

Piastra di rinforzo MAURER pesante, diritta - in acciaio tropicalizzato - spessore 4 mm

CODICE	DESCRIZIONE	UM	Q.TÀ
096338	GIUNZ.RINF.PES.DIR.MM.100X20X4 TROP.767AT100	PZ	25
096339	GIUNZ.RINF.PES.DIR.MM.206X20X4 TROP.767AT200	PZ	25
096340	GIUNZ.RINF.PES.DIR.MM.312X20X4 TROP.767AT300	PZ	25

PIASTRE DI GIUNZIONE E RINFORZO



MAURER

Piastra di rinforzo MAURER piegata ad angolo di 90° - in acciaio tropicalizzato - spessore 2,5 mm

CODICE	DESCRIZIONE	UM	Q.TÀ
096366	ANGOLARE RINF. 90°MM.50X20X2,5 TROP.779AT55	PZ	50
096367	ANGOLARE RINF. 90°MM.100X20X2,5 TROP.779AT10	PZ	50
096368	ANGOLARE RINF. 90°MM.150X20X2,5 TROP.779AT15	PZ	50

PIASTRE DI GIUNZIONE E RINFORZO



MAURER

Piastra di rinforzo MAURER pesante, piegata ad angolo di 90° - in acciaio tropicalizzato - spessore 4 mm

CODICE	DESCRIZIONE	UM	Q.TÀ
096341	ANGOLARE RINF.PES.90°MM.50X20X4 TROP.768AT55	PZ	25
096342	ANGOLARE RINF.PES.90°MM.100X20X4 TROP.768AT10	PZ	25
096343	ANGOLARE RINF.PES.90°MM.150X20X4 TROP.768AT15	PZ	25

PIASTRE DI SICUREZZA



ALDEGHI LUIGI S.r.l.

Piastra di sicurezza con piatto - tropicalizzata - con anello - spessore 3 mm

CODICE	DESCRIZIONE	UM	Q.TÀ
204045	PIASTRA SICUREZZA C/GOLFARE MM.100X200X3 TROP	PZ	4

PIASTRE DI SICUREZZA

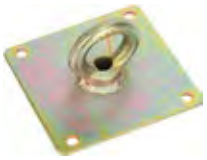

ALDEGHI LUIGI S.r.l.

Piastra di sicurezza quadrata con piatto - tropicalizzata - con anello - spessore 4 mm

CODICE	DESCRIZIONE	UM	Q.TÀ
204046	PIASTRA SICUREZZA C/GOLFARE MM.150X150X4 TROP	PZ	4

MANIGLIE SU PIASTRA



MAURER

Maniglia in acciaio tropicalizzato MAURER con piastra stampata - filo diam. 9 mm - ingombro 50 mm

CODICE	DESCRIZIONE	UM	Q.TÀ
096419	MANIGLIA TROP.S/PIASTRA MM.120X50X2,2 950AT12	PZ	10
096420	MANIGLIA TROP.S/PIASTRA MM.160X50X2,2 950AT16	PZ	10

CAVALLOTTI SU PIASTRA



MAURER

Cavallotto MAURER a maglia tonda con piastra 60x30 mm - filo diam. 6 mm - in acciaio tropicalizzato

CODICE	DESCRIZIONE	UM	Q.TÀ
096413	CAVALLOTTO MAGL.TON.MM.21X25X6 TROP.865AT2125	PZ	50

CAVALLOTTI SU PIASTRA



ALDEGHI LUIGI

Cavallotto a maglia tonda con piastra 60x30 mm - filo diam. 6 mm - in acciaio inox

CODICE	DESCRIZIONE	UM	Q.TÀ
204170	CAVALLOTTO MAGLIA TONDA MM.21X25X6 INOX	PZ	10

CAVALLOTTI SU PIASTRA



MAURER

Cavallotto snodato MAURER a maglia tonda con piastra 60x30 mm - filo diam. 6 mm - in acciaio tropicalizzato

CODICE	DESCRIZIONE	UM	Q.TÀ
096414	CAVALLOT.SNOD.M.TON.MM.21X48X6 TROP.866AT2148	PZ	50

SUPPORTI PER TRAVI



MAURER

Supporto per travi MAURER - tipo chiuso con ali interne - in acciaio tropicalizzato

CODICE	DESCRIZIONE	UM	Q.TÀ
096378	SUPPORT.TRAV.ALI INT.MM.61X100X2 TROP.785AT60	PZ	10
096379	SUPPORT.TRAV.ALI INT.MM.81X120X2 TROP.785AT80	PZ	10
096381	SUPPOR.TRAV.AL.INT.MM.101X140X2 TROP.785AT100	PZ	10

SUPPORTI PER TRAVI



MAURER

Supporto per travi MAURER - tipo aperto con ali esterne - in acciaio tropicalizzato

CODICE	DESCRIZIONE	UM	Q.TÀ
096372	SUPPORT.TRAV.ALI EST.MM.61X100X2 TROP.784AT60	PZ	10
096373	SUPPORT.TRAV.ALI EST.MM.81X120X2 TROP.784AT80	PZ	10
096375	SUPPOR.TRAV.AL.EST.MM.101X140X2 TROP.784AT100	PZ	10

SUPPORTI PER TRAVI



ALDEGHI LUIGI

Supporto per travi MAURER - ad avvitare regolabile - in acciaio tropicalizzato

CODICE	DESCRIZIONE	UM	Q.TÀ
205659	SUPPORTO REG.MM.115X31X31X2.5 TROP.803AT01	PZ	12
096408	SUPPORTO TRAV.REG.MM.167X50X38X3 TROP.803AT00	PZ	8
205660	SUPPORTO TRAV.REG.MM.177X73X46X3 TROP.803AT03	PZ	8

SUPPORTI PER TRAVI



MAURER

Supporto per travi MAURER - larghezza variabile, in acciaio tropicalizzato

CODICE	DESCRIZIONE	UM	Q.TÀ
096383	SUPPORTO TRAV.LARG.VAR.MM.100X2 TROP.786AT100	PZ	10
096384	SUPPORTO TRAV.LARG.VAR.MM.140X2 TROP.786AT140	PZ	10

SUPPORTI PER TRAVI



MAURER

Giunzione MAURER a U per travi inclinate - in acciaio tropicalizzato

CODICE	DESCRIZIONE	UM	Q.TÀ
096331	GIUNZIONE U TRAV.MM.45X44X46X2,5TROP.761AT045	PZ	10
096334	GIUNZION.U TRAV.MM.60X80X61X2,5 TROP.761AT060	PZ	10
096335	GIUNZIONE U TRAVI MM.70X80X71X3 TROP.761AT070	PZ	10
096333	GIUNZIONE U TRAVI MM.70X90X46X3TROP.761AT0452	PZ	10
096336	GIUNZIONE U TRAVI MM.90X90X91X3TROP.761AT090	PZ	10

SUPPORTI PER TRAVI



MAURER

Supporto per travi ad avvitare MAURER con piastra di fissaggio, in acciaio tropicalizzato

CODICE	DESCRIZIONE	UM	Q.TÀ
096395	SUPPORT.TRAV.C/PIAST.MM.72X72X3 TROP.800AT070	PZ	4
096396	SUPPORT.TRAV.C/PIAST.MM.92X92X3 TROP.800AT090	PZ	4
096397	SUPPOR.TRAV.C/PIAS.MM.102X102X3TROP.800AT0100	PZ	4

SUPPORTI PER TRAVI - ACCESSORI



MAURER

Piastra in acciaio tropicalizzato MAURER per supporti porta pilastro - ideale per portare al livello necessario il supporto oppure per creare supporti speciali in abbinamento agli angolari 800 A

CODICE	DESCRIZIONE	UM	Q.TÀ
096402	PIASTRA X SUP.MM.150X180X3,5 TRO.800ATPIA1518	PZ	1

SUPPORTI PER TRAVI - ACCESSORI



MAURER

Staffa reggipilastri MAURER in acciaio tropicalizzato - spessore 4 mm

CODICE	DESCRIZIONE	UM	Q.TÀ
096406	STAFFA SUP.PILAS.MM.70X184X52X4 TROP.801AT070	PZ	1
096407	STAFFA SUP.PILAS.MM.90X225X62X4 TROP.801AT090	PZ	1

SUPPORTI PER TRAVI - ACCESSORI



MAURER

Cerniera pesante MAURER in acciaio tropicalizzato - perno 6 mm

CODICE	DESCRIZIONE	UM	Q.TÀ
096308	CERNIERA PES.PER.6 MM.200X65X2,2TROP.741AT200	PZ	10

SUPPORTI INOX PER TRAVI - ACCESSORI



ALDEGHI LUIGI

Piastra inox di giunzione diritta pesante forata - spessore 2 mm

CODICE	DESCRIZIONE	UM	Q.TÀ
203794	PIASTRA GIUNZ.PES.DIRITTA INOX 770 MM. 80X50	PZ	10
203795	PIASTRA GIUNZ.PES.DIRITTA INOX 770 MM.120X50	PZ	10
203796	PIASTRA GIUNZ.PES.DIRITTA INOX 770 MM.160X50	PZ	10
203797	PIASTRA GIUNZ.PES.DIRITTA INOX 772 MM.180X65	PZ	10

SUPPORTI INOX PER TRAVI - ACCESSORI



ALDEGHI LUIGI

Piastra inox di giunzione diritta pesante forata - spessore 2,5 mm

CODICE	DESCRIZIONE	UM	Q.TÀ
203798	PIASTRA GIUNZ.PES.DIRITTA INOX 778 MM.100X20	PZ	10
203799	PIASTRA GIUNZ.PES.DIRITTA INOX 778 MM.206X20	PZ	10
203800	PIASTRA GIUNZ.PES.DIRITTA INOX 778 MM.312X20	PZ	10

SUPPORTI INOX PER TRAVI - ACCESSORI



ALDEGHI LUIGI

Piastra inox di giunzione piegata pesante forata - spessore 2 mm

CODICE	DESCRIZIONE	UM	Q.TÀ
203801	PIASTRA GIUNZ.PES.PIEGATA INOX 771 MM. 40X40	PZ	10
203802	PIASTRA GIUNZ.PES.PIEGATA INOX 771 MM. 60X60	PZ	10
203803	PIASTRA GIUNZ.PES.PIEGATA INOX 771 MM. 80X80	PZ	10
203804	PIASTRA GIUNZ.PES.PIEGATA INOX 773 MM. 90X90	PZ	10

PIASTRE DI GIUNZIONE PER PILASTRI



MAURER

Piastra di giunzione forata MAURER in acciaio tropicalizzato - per legno tondo diam. 80/100 mm - spessore 2,2 mm

CODICE	DESCRIZIONE	UM	Q.TÀ
096422	PIASTRA GIUNZ.X TONDO D.80/100 MM.160 900AT16	PZ	25
096423	PIASTRA GIUNZ.X TONDO D.80/100 MM.200 900AT20	PZ	25

PIASTRE DI GIUNZIONE PER PILASTRI



MAURER

Piastra di giunzione forata MAURER diritta con possibilità di piega - in acciaio tropicalizzato - per tondo diam. 80/100 mm - spessore 2,2 mm

CODICE	DESCRIZIONE	UM	Q.TÀ
096424	PIASTRA GIUNZ.C/PIEG.X TONDO D.80/100 902AT16	PZ	25

PIASTRE DI GIUNZIONE PER PILASTRI



MAURER

Piastra di giunzione MAURER forata, piegata a 90° - in acciaio tropicalizzato - per tondo diam. 80/100 mm - spessore 2,2 mm

CODICE	DESCRIZIONE	UM	Q.TÀ
096426	PIASTRA GIUNZ.PIEGAT.X TOND.D.80/100 904AT88	PZ	25
096427	PIASTRA GIUNZ.PIEGAT.X TOND.D.80/100 904AT10	PZ	25

PIASTRE DI GIUNZIONE PER PILASTRI



MAURER

Piastra di giunzione MAURER forata, piegata a 90° - rinforzata con staffa - in acciaio tropicalizzato - per tondo diam. 80/100 mm - spessore 2,2 mm

CODICE	DESCRIZIONE	UM	Q.TÀ
096428	PIASTRA GIUNZ.PIEG.RIN.X TON.D.80/100 906AT10	PZ	20

PIASTRE DI GIUNZIONE PER PILASTRI



MAURER

Piastra di giunzione MAURER forata, piegata a 90° - in acciaio tropicalizzato - per quadro e tondo diam. 80/100 mm - spessore 2,2 mm

CODICE	DESCRIZIONE	UM	Q.TÀ
096431	PIASTRA GIUNZ.PIEG.QUAD/TON D.80/100 910AT88	PZ	25
096432	PIASTRA GIUNZ.PIEG.QUAD/TON D.80/100 910AT10	PZ	25

PIASTRE DI GIUNZIONE PER PILASTRI



MAURER

Piastra di giunzione MAURER forata, piegata - in acciaio tropicalizzato - per incrocio tondo diam. 80 mm con quadro - spessore 2,2 mm

CODICE	DESCRIZIONE	UM	Q.TÀ
096433	PIASTRA GIUNZ.X INCR.QUA/TON.D.80/100 912AT88	PZ	25

PIASTRE DI GIUNZIONE PER PILASTRI



MAURER

Piastra di giunzione MAURER forata, piegata a 90° - in acciaio tropicalizzato - per incrocio tondo diam. 80/100 mm con tondo diam. 80 mm - spessore 2,2 mm

CODICE	DESCRIZIONE	UM	Q.TÀ
096429	PIASTRA GIUNZ.X INCROC.TOND.D.80/100 908AT88	PZ	25

SUPPORTI PER PILASTRI



MAURER

Supporto MAURER per pilastri tondi con piastra di fissaggio - in acciaio tropicalizzato

CODICE	DESCRIZIONE	UM	Q.TÀ
096434	SUPPORTO X PILASTRI TONDI D.80 922AT80	PZ	4
096435	SUPPORTO X PILASTRI TONDI D.100 922AT100	PZ	4

SUPPORTI PER PILASTRI



MAURER

Supporto MAURER per pilastri quadrati con piastra di fissaggio - zincato a fuoco

CODICE	DESCRIZIONE	UM	Q.TÀ
096392	SUPPORTO X PILASTRI QUADRI D.70 ZINC.799	PZ	1
096393	SUPPORTO X PILASTRI QUADRI D.90 ZINC.799	PZ	1

SUPPORTI PER PILASTRI



MAURER

Supporto quadro MAURER per pilastri da conficcare nel terreno - zincato a fuoco

CODICE	DESCRIZIONE	UM	Q.TÀ
096390	SUPPORTO QUADRO X PILASTRI D.70 P/TERRENO 797	PZ	1
096391	SUPPORTO QUADRO X PILASTRI D.90 P/TERRENO 797	PZ	1

SUPPORTI PER PILASTRI



MAURER

Supporto tondo MAURER per pilastri da conficcare nel terreno - zincato a fuoco

CODICE	DESCRIZIONE	UM	Q.TÀ
096411	SUPPORTO TONDO X PILASTRI D.80 P/TERRENO 810	PZ	1
096412	SUPPORTO TONDO X PILASTRI D.100 P/TERRENO 810	PZ	1

ATTACCAGLIE E LASTRINE



Attaccaglia registrabile per barra appendipensili - in acciaio zincato

CODICE	DESCRIZIONE	UM	Q.TÀ
204200	ATTACCAGLIA REG.ACC.ZINC.P/BARRA APPENDIPENS.	PZ	100

ATTACCAGLIE E LASTRINE



ALDEGHI LUIGI

Attaccaglia in ferro zincato per mobili pensili

CODICE	DESCRIZIONE	UM	Q.TÀ
202195	ATTACCAGLIA MOBILI PENSILI DX FE ZINC.	PZ	100
202196	ATTACCAGLIA MOBILI PENSILI SX FE ZINC.	PZ	100

ATTACCAGLIE E LASTRINE



MAURER

Attaccaglie snodate ottonate MAURER

CODICE	DESCRIZIONE	UM	Q.TÀ
053297	BLISTER PZ.15 ATTACCAGLIE SNODATE OTTON.NR.1	CF	12
053299	BLISTER PZ.12 ATTACCAGLIE SNODATE OTTON.NR.2	CF	12

ATTACCAGLIE E LASTRINE



MAURER

Attaccaglie in tela MAURER

CODICE	DESCRIZIONE	UM	Q.TÀ
053315	BLISTER PZ.5 ATTACCAGLIE “MAURER” IN TELA	CF	12

ATTACCAGLIE E LASTRINE



ALDEGHI LUIGI

Lastrina con finestra per pensili, con fori in ferro zincato

CODICE	DESCRIZIONE	UM	Q.TÀ
204360	LASTRINE FINESTRA FE. ZINC. C/FORI CM. 6	PZ	100
204361	LASTRINE FINESTRA FE. ZINC. C/FORI CM. 8	PZ	100
204362	LASTRINE FINESTRA FE. ZINC. C/FORI CM.10	PZ	100

BARRE APPENDIPENSILI



Barra appendipensili in acciaio zincato da 2 m

CODICE	DESCRIZIONE	UM	Q.TÀ
204195	BARRA APPENDIPENSILI MT.2 ACC.ZINC.12/10 H.40	PZ	10
204196	BARRA APPENDIPENSILI MT.2 ACC.ZINC.15/10 H.50	PZ	10

PUNTINE DA DISEGNO



MAURER

Puntine da disegno MAURER - con testa ricoperta colorata

CODICE	DESCRIZIONE	UM	Q.TÀ
051831	PUNTINE DA DISEGNO"MAURER" C/70 COLOR. ASSOR.	CF	15
051832	PUNTINE DA DISEGNO "MAURER" C/70 COLOR.BIANCO	CF	15
051842	PUNTINE DA DISEGNO "MAURER" C/70 COLOR.NERO	CF	15
051840	PUNTINE DA DISEGNO "MAURER" C/70 COLOR.BLU	CF	15
051843	PUNTINE DA DISEGNO "MAURER" C/70 COLOR.ROSSO	CF	15
051844	PUNTINE DA DISEGNO "MAURER" C/70 COLOR.VERDE	CF	15
051841	PUNTINE DA DISEGNO "MAURER" C/70 COLOR.GIALLO	CF	15

CALAMITE



MAURER

Calamita tonda in neodimio MAURER

CODICE	DESCRIZIONE	UM	Q.TÀ
051847	CALAMITA TONDA "MAURER" IN NEODIMIO MM. 15X3	PZ	36
051848	CALAMITA TONDA "MAURER" IN NEODIMIO MM. 20X2	PZ	38
051849	CALAMITA TONDA "MAURER" IN NEODIMIO MM. 20X3	PZ	28

CALAMITE



MAURER

Calamita in neodimio con foro svasato MAURER

CODICE	DESCRIZIONE	UM	Q.TÀ
051850	CALAMITA TONDA"MAURER"NEODIMIO C/FORO MM.15X3	PZ	36
051851	CALAMITA TONDA"MAURER"NEODIMIO C/FORO MM.20X3	PZ	36

VENTOSE



MAURER

Ventosa in plastica MAURER - con gancio in filo metallo cromato

CODICE	DESCRIZIONE	UM	Q.TÀ
051830	VENTOSA C/GANCIO CROM."MAURER"IN PLAS.D.50 MM	PZ	150

GANCI APPENDIPIATTI



Coppia ganci appendipiatti a molla in ottone lucido

CODICE	DESCRIZIONE	UM	Q.TÀ
202212	COPPIA GANCI APPENDIPIATTI OTT.LUC.CM. 13-19	SR	50
202213	COPPIA GANCI APPENDIPIATTI OTT.LUC.CM. 19-26	SR	50
202214	COPPIA GANCI APPENDIPIATTI OTT.LUC.CM. 26-34	SR	50

GANCI "X"



Ganci X in acciaio ottonato

CODICE	DESCRIZIONE	UM	Q.TÀ
202204	SCATOLA C/10 GANCI "X" ART.653 NR.1	CF	20
202205	SCATOLA C/10 GANCI "X" ART.653 NR.2	CF	20

GANCI A GIGLIO



MAURER

Ganci giglio MAURER piccoli o grandi - oro o bronzo

CODICE	DESCRIZIONE	UM	Q.TÀ
053323	BLISTER PZ.5 GANCI GIGLIO PICCOLI BRONZ.MM.33	CF	12
053324	BLISTER PZ.5 GANCI GIGLIO PICCOLI ORO MM.33	CF	12
053328	BLISTER PZ.3 GANCI GIGLIO GRANDI BRONZO MM.33	CF	12
053329	BLISTER PZ.3 GANCI GIGLIO GRANDI ORO MM.33	CF	12

GANCI ADESIVI



MAURER

Ganci adesivi MAURER inox

CODICE	DESCRIZIONE	UM	Q.TÀ
053372	BLISTER PZ.2 GANCI ADESIVI "MAURER" INOX	CF	12

GANCI OVALI



MAURER

Ganci ovali MAURER colori assortiti

CODICE	DESCRIZIONE	UM	Q.TÀ
053373	BLISTER PZ.2 GANCI OVALI COLORI ASSORT.MM.45	CF	12

CHIODINI IN ACCIAIO



Chiodini in acciaio dorato

CODICE	DESCRIZIONE	UM	Q.TÀ
202207	SCATOLA 100 CHIODINI DORATI ART.656 1,25X22	CF	20

CHIODINI IN ACCIAIO



Chiodino in acciaio con testa ottonata - diametro 1,9 mm - confezionato in busta da 15 pz

CODICE	DESCRIZIONE	UM	Q.TÀ
053319	BUSTA PZ.15 CHIODINI ACCIAIO TESTA OTT.MM.20	CF	12
053320	BUSTA PZ.15 CHIODINI ACCIAIO TESTA OTT.MM.25	CF	12
053321	BUSTA PZ.15 CHIODINI ACCIAIO TESTA OTT.MM.30	CF	12

CHIODINI IN ACCIAIO



MAURER

Chiodini ottonati MAURER per ganci

CODICE	DESCRIZIONE	UM	Q.TÀ
053316	BLISTER PZ.80 CHIODINI OTTON.P/GANCI MM. 25	CF	12

GANCI PER QUADRI



Gancio in nylon per quadri, con attrezzo applicatore - trasparenti - confezione da 20 pz

CODICE	DESCRIZIONE	UM	Q.TÀ
053332	BUSTA 20 GANCI BLITZ NEW C/APPLICATORE	CF	12

GANCI PER QUADRI



Gancio in nylon per quadri, con 3 chiodini in acciaio nichelato - confezione da 3 pz

CODICE	DESCRIZIONE	UM	Q.TÀ
053333	GANCIO “BLITZ TRIS” BUSTA 3 PZ.	CF	12

LASTRE DI VETRO SINTETICO



MAURER

Lastra di vetro sintetico liscio trasparente MAURER

CODICE	DESCRIZIONE	UM	Q.TÀ
091226	VETRO SINTETICO”MAURER”LASTRE SP.MM.2 25X 50	PZ	10
091225	VETRO SINTETICO”MAURER”LASTRE SP.MM.2 50X 50	PZ	10
091227	VETRO SINTETICO”MAURER”LASTRE SP.MM.2 50X100	PZ	10
091228	VETRO SINTETICO”MAURER”LASTRE SP.MM.2 50X125	PZ	10
091229	VETRO SINTETICO”MAURER”LASTRE SP.MM.2 50X150	PZ	10
091230	VETRO SINTETICO”MAURER”LASTRE SP.MM.4 25X 50	PZ	5
091231	VETRO SINTETICO”MAURER”LASTRE SP.MM.4 50X 50	PZ	5
091232	VETRO SINTETICO”MAURER”LASTRE SP.MM.4 50X100	PZ	5
091233	VETRO SINTETICO”MAURER”LASTRE SP.MM.4 50X125	PZ	5
091234	VETRO SINTETICO”MAURER”LASTRE SP.MM.4 50X150	PZ	5

LASTRE DI VETRO SINTETICO



Polimark

Lastra POLIVER di vetro sintetico antiriflesso per foto, quadri e posters

CODICE	DESCRIZIONE	UM	Q.TÀ
202272	LASTRA POLIVER CM.100X100X MM.2,5 TRASP.	PZ	10
202273	LASTRA POLIVER CM.100X200X MM.2,5 TRASP.	PZ	10
202280	LASTRA POLIVER CM.100X200X MM.5 TRASPAR.	PZ	5
202281	LASTRA POLIVER CM.100X100X MM.5 TRASPAR.	PZ	5

PVC TRASPARENTE MULTIUSO



MAURER

Rotolo vetro sintetico MAURER POLIKRISTAL in PET trasparente, multiuso - utile per protezione contro vento, intemperie, per serre e tamponamenti di emergenza

CODICE	DESCRIZIONE	UM	Q.TÀ
098986	ROTOLO POLIKRISTAL”PET” MM.0,25 CM.100 MT.100	MQ	100
081250	ROTOLO POLIKRISTAL”PET”MM.0,50 CM.100 MT.75	MQ	75

GUIDE PER CASSETTI



Guida su cuscinetti per cassetto - uscita semplice - fissaggio a squadra - portata per coppia 40 kg - montaggio con viti a testa svasata

CODICE	DESCRIZIONE	UM	Q.TÀ
202297	GUIDA ZINC.350 CM. 50 X PORTATE KG. 40	SR	1
202298	GUIDA ZINC.350 CM. 60 X PORTATE KG. 40	SR	1

GUIDE PER CASSETTI



Guida su cuscinetti per cassetto - uscita semplice - fissaggio a squadra - portata per coppia 30 kg - montaggio con viti a testa svasata

CODICE	DESCRIZIONE	UM	Q.TÀ
202299	GUIDA ZINCATA OMGE383 CM. 50 PORTATA KG.30	SR	30
202300	GUIDA ZINCATA OMGE383 CM. 60 PORTATA KG.30	SR	30
202301	GUIDA ZINCATA OMGE383 CM. 80 PORTATA KG.30	SR	1

PROFILI IN ALLUMINIO ANODIZZATO

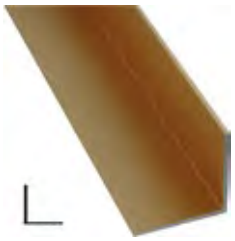

Profilo angolare a lati uguali in alluminio anodizzato

CODICE	DESCRIZIONE	UM	Q.TÀ
202304	ANGOLARE ALL.ARGENTO MT.2 MM.10X10X1	PZ	⌂ 10
202306	ANGOLARE ALL.ARGENTO MT.2 MM.15X15X1	PZ	⌂ 10
202308	ANGOLARE ALL.ARGENTO MT.2 MM.20X20X1	PZ	⌂ 10
202310	ANGOLARE ALL.ARGENTO MT.2 MM.25X25X1	PZ	⌂ 10
206472	ANGOLARE ALL.ARGENTO MT.2 MM.30X30X1	PZ	⌂ 1

PROFILI IN ALLUMINIO ANODIZZATO



Profilo angolare a lati disuguali (L) in alluminio anodizzato

CODICE	DESCRIZIONE	UM	Q.TÀ
202312	PROFILO ELLE ALL.ARGENTO MT.2 MM.15X10X1	PZ	⌂ 10
202314	PROFILO ELLE ALL.ARGENTO MT.2 MM.20X10X1	PZ	⌂ 10
202316	PROFILO ELLE ALL.ARGENTO MT.2 MM.30X15X1	PZ	⌂ 10

PROFILI IN ALLUMINIO ANODIZZATO



Profilo a canalino a U in alluminio anodizzato

CODICE	DESCRIZIONE	UM	Q.TÀ
202318	CANALINO A U ALL.ARGENTO MT.2 MM. 8X 8X1	PZ	⌂ 10
202320	CANALINO A U ALL.ARGENTO MT.2 MM.10X10X1	PZ	⌂ 10
202322	CANALINO A U ALL.ARGENTO MT.2 MM.10X15X1	PZ	⌂ 10

PROFILI IN ALLUMINIO ANODIZZATO



Profilo a canalino a doppio U in alluminio anodizzato

CODICE	DESCRIZIONE	UM	Q.TÀ
202324	CANALINO DOP.ALL.ARGENTO MT.2 MM.16X12X1	PZ	⌂ 10

PROFILI IN ALLUMINIO ANODIZZATO



Profilo a unghietta in alluminio anodizzato

CODICE	DESCRIZIONE	UM	Q.TÀ
202328	PROFI.UNGHIETTA ALL.ARGENTO MT.2 MM.18X1	PZ	⌂ 10
202330	PROFI.UNGHIETTA ALL.ARGENTO MT.2 MM.22X1	PZ	⌂ 10
202332	PROFI.UNGHIETTA ALL.ARGENTO MT.2 MM.25X1	PZ	⌂ 10

PROFILI IN ALLUMINIO ANODIZZATO



Tubo tondo in alluminio anodizzato

CODICE	DESCRIZIONE	UM	Q.TÀ
202334	TUBO TONDO ALLUMIN. ARGENTO MT.2 MM.15X1	PZ	⌂ 10
202336	TUBO TONDO ALLUMIN. ARGENTO MT.2 MM.18X1	PZ	⌂ 10
202338	TUBO TONDO ALLUMIN. ARGENTO MT.2 MM.20X1	PZ	⌂ 10

PROFILI IN ALLUMINIO ANODIZZATO



Tubo quadro in alluminio anodizzato

CODICE	DESCRIZIONE	UM	Q.TÀ
202340	TUBO QUADRO ALL.ARGENTO MT.2 MM.10X10X1	PZ	⌂ 10
202342	TUBO QUADRO ALL.ARGENTO MT.2 MM.15X15X1	PZ	⌂ 10
202344	TUBO QUADRO ALL.ARGENTO MT.2 MM.20X20X1	PZ	⌂ 10

PROFILI IN ALLUMINIO ANODIZZATO



Tubo rettangolare in alluminio anodizzato

CODICE	DESCRIZIONE	UM	Q.TÀ
202346	TUBO RETTAN.ALL.ARGENTO MT.2 MM.20X10X1	PZ	⌂ 10
202348	TUBO RETTAN.ALL.ARGENTO MT.2 MM.30X15X1	PZ	⌂ 10

PROFILI IN ALLUMINIO ANODIZZATO



Profilo a T in alluminio anodizzato

CODICE	DESCRIZIONE	UM	Q.TÀ
202352	PROFILO T ALL.ARGENTO MT.2 MM.25X25X1,5	PZ	⌂ 10

PROFILI IN ALLUMINIO ANODIZZATO



Profilo tondo pieno in alluminio anodizzato

CODICE	DESCRIZIONE	UM	Q.TÀ
202354	PROFILO TONDO ALLUM.ARGENTO MT.2 MM. 8	PZ	⌂ 10

PROFILI IN ALLUMINIO ANODIZZATO



Profilo piatto in alluminio anodizzato

CODICE	DESCRIZIONE	UM	Q.TÀ
202358	PROFILO PIATTO ALL.ARGENTO MT.2 MM. 12X2	PZ	⌂ 10
202360	PROFILO PIATTO ALL.ARGENTO MT.2 MM. 15X2	PZ	⌂ 10
202362	PROFILO PIATTO ALL.ARGENTO MT.2 MM. 20X2	PZ	⌂ 10
202364	PROFILO PIATTO ALL.ARGENTO MT.2 MM. 25X2	PZ	⌂ 10
202366	PROFILO PIATTO ALL.ARGENTO MT.2 MM. 30X2	PZ	⌂ 10

PROFILI E ACCESSORI MONOROTAIA



Binario in acciaio zincato con fori OMGE 10 - 25x19 mm in verghe da 5 m

CODICE	DESCRIZIONE	UM	Q.TÀ
202368	BINARIO OMGE 10 ZINC. C/FORI MM.25X19 MT.5	MT	5

PROFILI E ACCESSORI MONOROTAIA



Carrello in acciaio a 2 ruote di diam. 15 mm in acciaio, a completa corona di sfere - portata max. 15 kg - tipo a piastra piegata

CODICE	DESCRIZIONE	UM	Q.TÀ
202369	CARRELLO 2 RUOTE ACC.D.15 C/PIEGA MM. 10	PZ	50

PROFILI E ACCESSORI MONOROTAIA



Carrello in acciaio a 1 ruota di diam. 15 mm in acciaio, a completa corona di sfere - portata max. 8 kg - tipo a piastra diritta

CODICE	DESCRIZIONE	UM	Q.TÀ
202372	CARRELLO RUOTA ACCIAIO D.15 DIRITTO	PZ	50

PROFILI E ACCESSORI MONOROTAIA



Carrello in acciaio a 1 ruota di diam. 15 mm in acciaio, a completa corona di sfere - portata max. 8 kg - tipo a piastra piegata

CODICE	DESCRIZIONE	UM	Q.TÀ
202373	CARRELLO RUOTA ACC.D.15 C/PIEGA DI MM.10	PZ	50

PROFILI E ACCESSORI MONOROTAIA



Carrello in nylon a 2 ruote di diam. 15 mm in acciaio, a completa corona di sfere - portata max. 10 kg - tipo con anello ad asola

CODICE	DESCRIZIONE	UM	Q.TÀ
202370	CARRELLO C/RUOTE ACCIAIO D. 15 C/ASOLA	PZ	50

PROFILI E ACCESSORI MONOROTAIA



Monorotaia in acciaio zincato con fori per porte scorrevoli diritte OMGE 119 - 8x18 mm - in verghe da 5 m - portata max. 20 kg

CODICE	DESCRIZIONE	UM	Q.TÀ
202371	MONOROTAIA OMGE 119 ZINC.C/FORI MM.8X18 MT.5	MT	5

PROFILI E ACCESSORI MONOROTAIA



Monorotaia in acciaio zincato con fori per porte scorrevoli diritte OMGE 150 - 14x30 mm - in verghe da 2 m e 5 m - portata max. 50 kg

CODICE	DESCRIZIONE	UM	Q.TÀ
202374	MONOROTAIA OMGE 150 ZINC.C/FORI MM.14X30 MT.2	MT	2
202375	MONOROTAIA OMGE 150 ZINC.C/FORI MM.14X30 MT.5	MT	5

PROFILI E ACCESSORI MONOROTAIA



Carrello in acciaio a 1 ruota di diam. 24 mm in acciaio, a completa corona di sfere - portata max. 20 kg - tipo a piastra piegata

CODICE	DESCRIZIONE	UM	Q.TÀ
202376	CARRELLO RUOTA ACC.D.24 C/PIEGA MM. 10	PZ	25

PROFILI E ACCESSORI MONOROTAIA



Carrello in acciaio a 1 ruota di diam. 24 mm in acciaio, a completa corona di sfere - portata max. 20 kg - tipo a piastra diritta

CODICE	DESCRIZIONE	UM	Q.TÀ
202377	CARRELLO RUOTA ACC.D.24 DIRITTO MM. 10	PZ	50

PROFILI E ACCESSORI BINARIO



Binario in acciaio zincato con fori OMGE 20 - 30x33 mm in verghe da 5 m

CODICE	DESCRIZIONE	UM	Q.TÀ
202379	BINARIO OMGE 20 ZINCAT.C/FORI MM.30X33 MT.5	MT	5

PROFILI E ACCESSORI BINARIO



Carrello in acciaio con perno fisso filettato M 8 - tipo a 2 ruote di diam. 24 mm in acciaio, a completa corona di sfere - portata max. 30 kg - con piastra sagomata (cod. 202380)

CODICE	DESCRIZIONE	UM	Q.TÀ
202380	CARRELLO 2 RUOTE ACC. D.24 C/ PIASTRA E BULL.	PZ	15
202381	CARRELLO 2 RUOTE ACCIAIO D.24 S/PIASTRA	PZ	40

PROFILI E ACCESSORI BINARIO



Carrello in acciaio con perno fisso filettato M 10 - tipo a 4 ruote di diam. 24 mm in acciaio, a completa corona di sfere - portata max. 40 kg - con staffa sagomata (cod. 202382)

CODICE	DESCRIZIONE	UM	Q.TÀ
202382	CARRELLO 4 RUOTE ACC. D.24 C/ PIASTRA E BULL.	PZ	10
202383	CARRELLO 4 RUOTE ACCIAIO D.24 S/PIASTRA	PZ	25

PROFILI E ACCESSORI BINARIO



Carrello in acciaio a 2 ruote di diam. 24 mm in acciaio, a completa corona di sfere - portata max. 30 kg - tipo a piastra piegata

CODICE	DESCRIZIONE	UM	Q.TÀ
202384	CARRELLO 2 RUOTE ACCIAIO MM.24 E PIEGA	PZ	30

PROFILI E ACCESSORI BINARIO



Carrello in acciaio con perno fisso filettato M 8 - tipo a 2 ruote di diam. 24 mm in acciaio, a completa corona di sfere - portata max. 30 kg

CODICE	DESCRIZIONE	UM	Q.TÀ
202385	CARRELLO 2 RUOTE ACCIAIO D.24 C/VITE	PZ	30

PROFILI E ACCESSORI BINARIO



Carrello in acciaio con perno fisso filettato M 8 - tipo a 4 ruote di diam. 24 mm in acciaio, a completa corona di sfere - portata max. 40 kg

CODICE	DESCRIZIONE	UM	Q.TÀ
202386	CARRELLO 4 RUOTE ACCIAIO D.24 C/VITE	PZ	20

PROFILI E ACCESSORI BINARIO



Carrello in nylon a 2 ruote di diam. 24 mm in acciao/nylon, a completa corona di sfere - portata max. 25 kg - tipo con anello ad asola

CODICE	DESCRIZIONE	UM	Q.TÀ
202387	CARRELLO 2 RUOTE ACC./NYL.D.24 ED ASOLA	PZ	30

PROFILI E ACCESSORI BINARIO



Paracolpo per profilo OMGE 20

CODICE	DESCRIZIONE	UM	Q.TÀ
202389	PARACOLPO ART.24	PZ	50

PROFILI E ACCESSORI BINARIO



Binario in acciaio zincato con fori OMGE 50 - 48x50 mm in verghe da 5 m

CODICE	DESCRIZIONE	UM	Q.TÀ
202390	BINARIO OMGE 50 ACCIAIO ZINCATO MM.48X50 MT.5	MT	5

PROFILI E ACCESSORI BINARIO



Carrello in acciaio con perno fisso filettato M 12 - tipo a 2 ruote di diam. 38 mm in acciaio, a completa corona di sfere - portata max. 150 kg

CODICE	DESCRIZIONE	UM	Q.TÀ
202391	CARRELLO 2 RUOTE ACCIAIO D.38 C/VITE	PZ	25

PROFILI E ACCESSORI BINARIO



Carrello in acciaio con perno fisso filettato M 12 - tipo a 4 ruote di diam. 38 mm in acciaio, a completa corona di sfere - portata max. 200 kg

CODICE	DESCRIZIONE	UM	Q.TÀ
202392	CARRELLO 4 RUOTE ACCIAIO D.38 C/VITE	PZ	12

PROFILI E ACCESSORI BINARIO



Paracolpo per profilo OMGE 50

CODICE	DESCRIZIONE	UM	Q.TÀ
202394	PARACOLPO ART.55	PZ	25

PROFILI E ACCESSORI BINARIO



Piastra di sospensione rotante in acciaio zincato filettato M 12

CODICE	DESCRIZIONE	UM	Q.TÀ
202395	PIASTRA DI SOSPENSIONE C/FILETTO M12	PZ	50

PROFILI E ACCESSORI BINARIO



COMUNELLO

Carrello in acciaio con perno fisso filettato M 12 - tipo a 2 ruote di diam. 44 mm zincate - montate su cuscinetto a sfere - portata max. 250 Kg

CODICE	DESCRIZIONE	UM	Q.TÀ
202397	CARRELLO 2 RUOTE ZINCATE C/C MEDIO MM.44	PZ	16

PROFILI E ACCESSORI BINARIO



COMUNELLO

Carrello in acciaio con perno fisso filettato M 12 - tipo a 4 ruote di diam. 44 mm zincate, montate su cuscinetto a sfere - portata max. 280 kg

CODICE	DESCRIZIONE	UM	Q.TÀ
202398	CARRELLO 4 RUOTE ZINCATE C/C MEDIO MM.44	PZ	16

PROFILI E ACCESSORI BINARIO



COMUNELLO

Perno guida inferiore con cerniera a 3 ali, finitura zincata ed oliva in ottone - tipo medio

CODICE	DESCRIZIONE	UM	Q.TÀ
202400	PERNO GUIDA INF.RULLO D.25 CER.3 ALI M12	PZ	16

PROFILI E ACCESSORI BINARIO



Carrello in acciaio con perno fisso filettato M 20 - tipo a 2 ruote di diam. 55 mm in acciaio, a completa corona di sfere - portata max. 200 g

CODICE	DESCRIZIONE	UM	Q.TÀ
202401	CARRELLO 2 RUOTE ACCIAIO D.55 OMGE 252	PZ	25

PROFILI E ACCESSORI BINARIO



Carrello in acciaio con perno fisso filettato M 20 - tipo a 4 ruote di diam. 55 mm in acciaio, a completa corona di sfere - portata max. 350 kg

CODICE	DESCRIZIONE	UM	Q.TÀ
202402	CARRELLO 4 RUOTE ACCIAIO D.55 OMGE 253	PZ	15

PROFILI E ACCESSORI BINARIO



Piastra di sospensione rotante in acciaio zincato filettato M 20

CODICE	DESCRIZIONE	UM	Q.TÀ
202407	PIASTRA DI SOSPENSIONE M20	PZ	50

PROFILI E ACCESSORI BINARIO



Bussola di guida inferiore in acciaio con perno filettato M 12 e bussola rotante in ottone diam. 25 mm

CODICE	DESCRIZIONE	UM	Q.TÀ
202408	BUSSOLA IN OTTONE ROTANTE SU PERNO M12	PZ	50

PROFILI E ACCESSORI BINARIO



Guida inferiore a piastra in acciaio e bussola rotante in ottone diam. 25 mm

CODICE	DESCRIZIONE	UM	Q.TÀ
202409	GUIDA INFERIORE C/BUSSOLA OTTONE MM.25	PZ	50

PROFILI E ACCESSORI BINARIO



Guida inferiore a piastra in acciaio e 2 bussole rotanti in ottone diam. 25 mm

CODICE	DESCRIZIONE	UM	Q.TÀ
202410	GUIDA CON 2 BUSSOLE OTTONE MM.25	PZ	25

PROFILI E ACCESSORI BINARIO



COMUNELLO

Carrello in acciaio con perno fisso filettato M 20 - tipo a 2 ruote di diam. 54 mm zincate, montate su cuscinetto a sfere - portata max. 350 kg

CODICE	DESCRIZIONE	UM	Q.TÀ
202411	CARRELLO 2 RUOTE ZINC. C/C GRANDE MM. 54	PZ	16

PROFILI E ACCESSORI BINARIO



COMUNELLO

Carrello in acciaio con perno fisso filettato M 20 - tipo a 4 ruote di diam. 54 mm zincate, montate su cuscinetto a sfere - portata max. 400 kg

CODICE	DESCRIZIONE	UM	Q.TÀ
202412	CARRELLO 4 RUOTE ZINC. C/C GRANDE MM. 54	PZ	16

PROFILI E ACCESSORI BINARIO



COMUNELLO

Perno guida inferiore con cerniera a 1 ala finitura zincata e oliva in ottone - diam. 25 mm

CODICE	DESCRIZIONE	UM	Q.TÀ
202414	PERNO GUIDA INF.RULLO D.25 CER.1 ALA M14	PZ	16

BINARI PER CANCELLI SCORREVOLI



COMUNELLO

Binario per cancello PENDOLINO a murare COMUNELLO

CODICE	DESCRIZIONE	UM	Q.TÀ
202572	BINARIO X CANCELLI SCORREV.ART.287 SP.4 MT. 3	PZ	⌂1

PROFILI E ACCESSORI BINARIO



COMUNELLO

Perno guida inferiore con cerniera a 3 ali finitura zincata, ed oliva in ottone - diam. 25 mm - tipo grande

CODICE	DESCRIZIONE	UM	Q.TÀ
202415	PERNO GUIDA INF.RULLO D.25 CER.3 ALI M14	PZ	16

PROFILI E ACCESSORI BINARIO



COMUNELLO

Spina di collegamento per binario PENDOLINO

CODICE	DESCRIZIONE	UM	Q.TÀ
202573	SPINA DI COLLEGAMENTO X ART.287 SP4 MM.19,5	PZ	10

CREMAGLIERE PER CANCELLI E ACCESSORI



COMUNELLO

Cremagliera rettangolare asolata zincata per cancelli scorrevoli COMUNELLO - in verga da 1 m

CODICE	DESCRIZIONE	UM	Q.TÀ
202574	CREMAGLIERA ACC.ZINC. MT.1 MM 30X12 MOD M4	PZ	1

CREMAGLIERE PER CANCELLI E ACCESSORI



COMUNELLO

Attacco a saldare per cremagliera rettangolare COMUNELLO

CODICE	DESCRIZIONE	UM	Q.TÀ
202575	ATTACCHI X CREMAGLIERA FILETTATI DA SALDARE	PZ	1

ACCESSORI PER CANCELLI SCORREVOLI



Ruota acciaio zincato FAC con cuscinetto a sfere - gola a V

CODICE	DESCRIZIONE	UM	Q.TÀ
202417	RUOTA GOLA V MM. 60 CON CUSCINETTO FAC 301	PZ	20
202418	RUOTA GOLA V MM. 75 CON CUSCINETTO FAC 303	PZ	10
202419	RUOTA GOLA V MM. 90 CON CUSCINETTO FAC 305	PZ	6
202420	RUOTA GOLA V MM.100 CON CUSCINETTO FAC 405	PZ	6
202421	RUOTA GOLA V MM.120 CON CUSCINETTO FAC 307	PZ	4
202422	RUOTA GOLA V MM.160 CON 2 CUSCINETTI FAC 313	PZ	4
202423	RUOTA GOLA V MM.200 CON 2 CUSCINETTI FAC 315	PZ	2

ACCESSORI PER CANCELLI SCORREVOLI



Ruota acciaio zincato FAC con cuscinetto a sfere e ingrassatore - gola a V

CODICE	DESCRIZIONE	UM	Q.TÀ
202431	RUOTA GOLA V MM. 90 CUSCIN. E INGRASS.FAC.103	PZ	6
202432	RUOTA GOLA V MM.120 CUSCIN. E INGRASS.FAC.105	PZ	2
202433	RUOTA GOLA V MM.160 CUSCIN. E INGRASS.FAC.163	PZ	4
202434	RUOTA GOLA V MM.200 CUSCIN. E INGRASS.FAC 165	PZ	4

ACCESSORI PER CANCELLI SCORREVOLI



Ruota acciaio zincato FAC con cuscinetto a sfere - gola SEMITONDA

CODICE	DESCRIZIONE	UM	Q.TÀ
202437	RUOTA GOLA S.T. D.16 MM. 90 C/CUSCIN. FAC 453	PZ	6
202438	RUOTA GOLA S.T.D.20 MM.90 C/2 CUSC.FAC 305202	PZ	6
202439	RUOTA GOLA S.T.D.20 MM.120 C/2 CUSCIN.FAC 455	PZ	2
202440	RUOTA GOLA S.T.D.20 MM.160 C/2 CUSCIN.FAC 457	PZ	4

ACCESSORI PER CANCELLI SCORREVOLI



Ruota in acciaio zincato FAC con cuscinetto a sfere - gola SEMITONDA

CODICE	DESCRIZIONE	UM	Q.TÀ
205743	RUOTA GOLA S.T.D.20 MM.100 C/CUSC. FAC40520	PZ	6

ACCESSORI PER CANCELLI SCORREVOLI



Ruota acciaio zincato FAC con cuscinetto a sfere - gola a U

CODICE	DESCRIZIONE	UM	Q.TÀ
202445	RUOTA GOLA U MM. 60 CON CUSCINETTO FAC 302	PZ	20
202446	RUOTA GOLA U MM. 75 CON CUSCINETTO FAC 304	PZ	10
202447	RUOTA GOLA U MM. 90 CON CUSCINETTO FAC 306	PZ	6
202448	RUOTA GOLA U MM.100 CON CUSCINETTO FAC 406	PZ	6
202449	RUOTA GOLA U MM.120 CON CUSCINETTO FAC 308	PZ	4

ACCESSORI PER CANCELLI SCORREVOLI



Ruota acciaio zincato FAC con cuscinetto a sfere e ingrassatore - gola a U

CODICE	DESCRIZIONE	UM	Q.TÀ
202455	RUOTA GOLA U MM. 90 CUSCIN. E INGRASS.FAC.104	PZ	6
202456	RUOTA GOLA U MM.120 CUSCIN. E INGRASS.FAC.106	PZ	2

ACCESSORI PER CANCELLI SCORREVOLI



Ruota acciaio zincato con supporto esterno FAC con cuscinetto a sfere e gola a V

CODICE	DESCRIZIONE	UM	Q.TÀ
202460	RUOTA GOLA V MM. 75 C/SUPPORTO ESTERN.FAC.101	PZ	6

ACCESSORI PER CANCELLI SCORREVOLI



Ruota acciaio zincato con supporto interno FAC con cuscinetto a sfera e gola a V

CODICE	DESCRIZIONE	UM	Q.TÀ
203924	RUOTA GOLA V MM.90 C/SUPPORTO INTERN.FAC73190	PZ	6

ACCESSORI PER CANCELLI SCORREVOLI



Ruota in acciaio zincato FAC con supporto interno - gola SEMITONDA

CODICE	DESCRIZIONE	UM	Q.TÀ
205745	RUOTA GOLA S.T.D.20 MM.120 SUPP.INT.FAC733	PZ	2

ACCESSORI PER CANCELLI SCORREVOLI



Ruota in acciaio zincato con supporto interno FAC - con cuscinetto a sfere e gola a V

CODICE	DESCRIZIONE	UM	Q.TÀ
205744	RUOTA GOLA V MM.120 C/SUPP.INTERN.FAC731120	PZ	2

ACCESSORI PER CANCELLI SCORREVOLI



Ruota acciaio zincato con supporto interno FAC con cuscinetto a sfere e gola SEMITONDA

CODICE	DESCRIZIONE	UM	Q.TÀ
202475	RUOTA GOLA S.T.D.20 MM.120 SUPP.INT.FAC 20720	PZ	2

ACCESSORI PER CANCELLI SCORREVOLI



Ruota acciaio zincato con supporto interno FAC con cuscinetto a sfere e gola a V

CODICE	DESCRIZIONE	UM	Q.TÀ
202467	RUOTA GOLA V MM.120 C/SUPPORTO INTERN.FAC.207	PZ	2

ACCESSORI PER CANCELLI SCORREVOLI



Ruota acciaio zincato con supporto esterno FAC con cuscinetto a sfere e gola a U

CODICE	DESCRIZIONE	UM	Q.TÀ
202461	RUOTA GOLA U MM. 75 C/SUPPORTO ESTERN.FAC.102	PZ	6

ACCESSORI PER CANCELLI SCORREVOLI



Ruota acciaio zincato con supporto interno FAC con cuscinetto a sfera e gola SEMITONDA

CODICE	DESCRIZIONE	UM	Q.TÀ
203923	RUOTA GOLA S.T.D.20 MM.90 SUPP.INT.FAC7339020	PZ	6

ACCESSORI PER CANCELLI SCORREVOLI



Ruota acciaio zincato con supporto interno FAC con cuscinetto a sfere e gola a U

CODICE	DESCRIZIONE	UM	Q.TÀ
202470	RUOTA GOLA U MM. 90 C/SUPPORTO INTERN.FAC 109	PZ	6

PROFILI SISTEMACCIAIO PER SERRAMENTI 15/10 ZINCATI

NODI PRINCIPALI

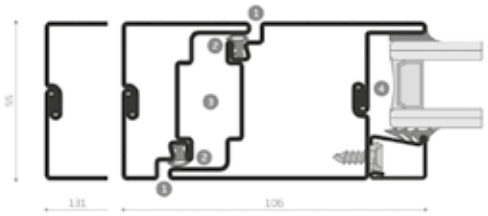

1. complanarità esterna ed interna
2. doppia guarnizione di battuta
3. camera europea 25 x 21 mm per ferramenta certificata
4. camera per alloggiamento vetri fino a 35 mm di spessore

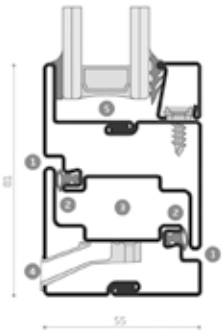

1. complanarità esterna ed interna
2. doppia guarnizione di battuta
3. camera europea 25 x 21 mm per ferramenta certificata
4. accessorio integrato per lo scarico dell'acqua
5. camera per alloggiamento vetri fino a 35 mm di spessore

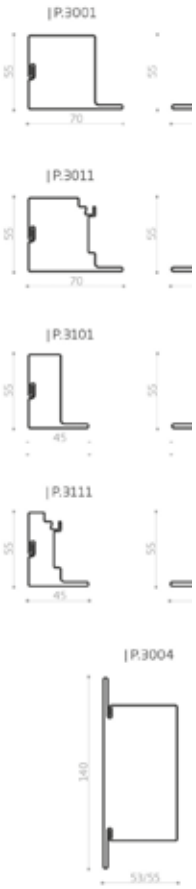

PROFILI

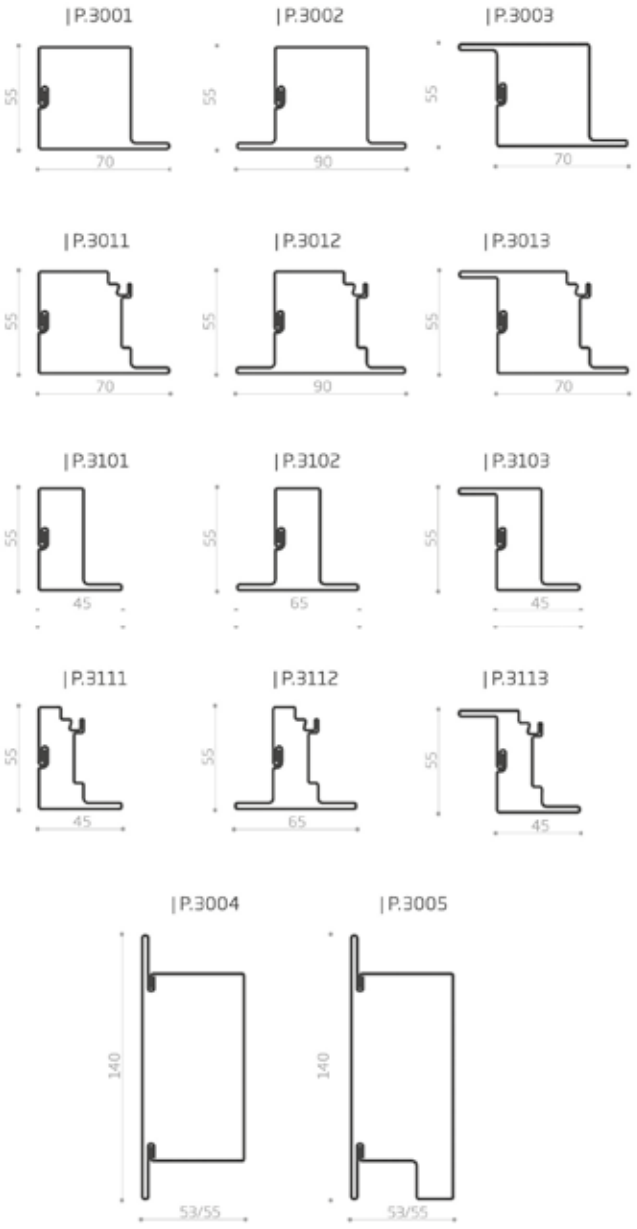

FORNIBILI ANCHE
IN CORTEN
SPESSORE 15/10

MATERIALE ORDINABILE AL REPARTO SIDERURGICO

PROFILI SECURITY PER SERRAMENTI 20/10 ZINCATI

NODI PRINCIPALI

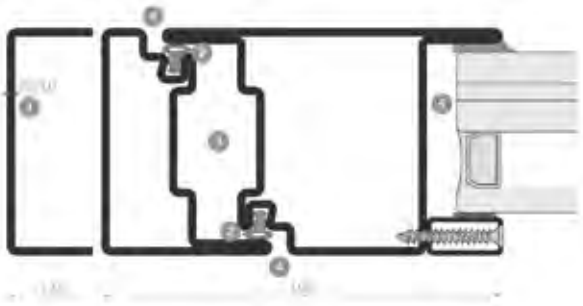

1. grande resistenza all'effrazione grazie allo spessore 20/10 del profilo
2. doppia guarnizione di battuta
3. camera europea 25 x 21 mm porta ferramenta certificata
4. complanarità esterna ed interna
5. camera alloggiamento vetri di sicurezza fino a 40 mm di spessore

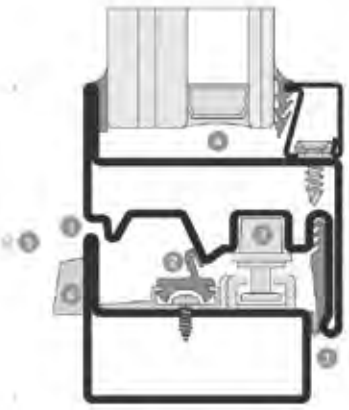

1. complanarità esterna e sormonto interno
2. giunto aperto con guarnizione centrale di tenuta
3. camera alloggiamento ferramenta legno/pvc
4. camera alloggiamento vetri di sicurezza fino a 48 mm di spessore
5. ridotta dimensione della sezione
6. sistema integrato per lo scarico dell'acqua

PROFILI

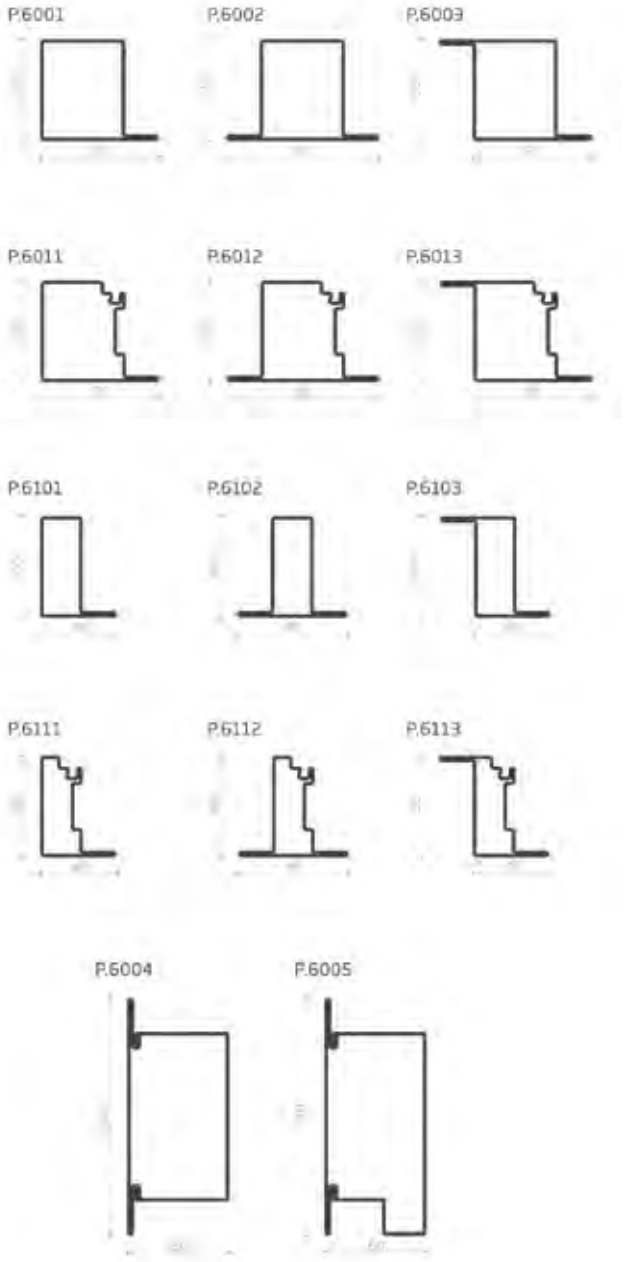

DISPONIBILI A MAGAZZINO
ANCHE I PROFILI
FERMAVETRI ZINCATI

MATERIALE ORDINABILE AL REPARTO SIDERURGICO

ACCESSORI PER CANCELLI SCORREVOLI



Oliva superiore di guida cilindrica in nylon FAC con vite e 2 dadi zincati

CODICE	DESCRIZIONE	UM	Q.TÀ
202478	OLIVA GUIDA CANCELLI C/DADI FAC 113 MM. 25	PZ	30
202479	OLIVA GUIDA CANCELLI C/DADI FAC 117 MM. 30	PZ	30
202480	OLIVA GUIDA CANCELLI C/DADI FAC 114 MM. 40	PZ	10

ACCESSORI PER CANCELLI SCORREVOLI



Oliva superiore di guida leggermente sagomata in nylon FAC con bullone zincato

CODICE	DESCRIZIONE	UM	Q.TÀ
202481	OLIVA GUIDA CANCELLI C/DADI FAC 412 MM. 34	PZ	30
202482	OLIVA GUIDA CANCELLI C/DADI FAC 112 MM. 38	PZ	30

ACCESSORI PER CANCELLI SCORREVOLI



Piastra guida per cancelli scorrevoli FAC registrabile - con 4 olive in nylon

CODICE	DESCRIZIONE	UM	Q.TÀ
202483	PIASTRA GUIDA REGIST.C/4 OLIVE DIAM.30 FAC217	PZ	8
202484	PIASTRA GUIDA REGIST.C/4 OLIVE DIAM.40 FAC214	PZ	3

ACCESSORI PER CANCELLI SCORREVOLI



Piastra guida cancelli scorrevoli registrabile COMUNELLO con olive guida

CODICE	DESCRIZIONE	UM	Q.TÀ
204657	PIASTRA ZINC.GUIDA CANC.C/ALA REG.C/OL.D.30	PZ	4

ACCESSORI PER CANCELLI SCORREVOLI



Oliva superiore di guida cilindrica in nylon COMUNELLO con vite e 2 dadi zincati

CODICE	DESCRIZIONE	UM	Q.TÀ
202486	OLIVA GUIDA CANCELLI C/DADI AR.230 MM.40X58	PZ	20

ACCESSORI PER CANCELLI SCORREVOLI



Oliva superiore di guida cilindrica in nylon COMUNELLO con vite e 2 dadi zincati

CODICE	DESCRIZIONE	UM	Q.TÀ
202487	OLIVA GUIDA CANCELLI C/DADI ART.243 MM. 25X30	PZ	20
202488	OLIVA GUIDA CANCELLI C/DADI ART.243 MM. 30X30	PZ	20
202489	OLIVA GUIDA CANCELLI C/DADI ART.243 MM. 40X40	PZ	20

ACCESSORI PER CANCELLI SCORREVOLI



Oliva regolabile con cavallotto FAC adatta per cancelli pesanti

CODICE	DESCRIZIONE	UM	Q.TÀ
202492	OLIVA REGOLABILE C/CAVALLOTTO D. 52	PZ	4

ACCESSORI PER CANCELLI AD ANTE



Cardine regolabile zincato a saldare FAC

CODICE	DESCRIZIONE	UM	Q.TÀ
202493	CARDINE REGOLABILE A SALDARE ZINC.M18 FAC 230	PZ	20
202494	CARDINE REGOLABILE A SALDARE ZINC.M22 FAC 230	PZ	12
202495	CARDINE REGOLABILE A SALDARE ZINC.M27 FAC 230	PZ	6

ACCESSORI PER CANCELLI AD ANTE



Cardine regolabile con bussola a saldare COMUNELLO

CODICE	DESCRIZIONE	UM	Q.TÀ
204646	CARDINE ZINC. C/CAVALLOTTO E BUSSOLA M20	PZ	20

ACCESSORI PER CANCELLI AD ANTE



Cardine regolabile a fascetta COMUNELLO con dado avvitabile - con ingrassatore

CODICE	DESCRIZIONE	UM	Q.TÀ
204649	CARDINE ZINC. A FASC.C/INGRASS.DADO REG.M18	PZ	20

ACCESSORI PER CANCELLI AD ANTE



COMUNELLO

Cardine regolabile zincato con cavallotto a saldare COMUNELLO

CODICE	DESCRIZIONE	UM	Q.TÀ
202496	CARDINE ZINC. C/CAVALLOTTO E DADO REG. M20	PZ	20

ACCESSORI PER CANCELLI AD ANTE



Cardine regolabile zincato con piastra imbutita FAC

CODICE	DESCRIZIONE	UM	Q.TÀ
204246	CARDINE ZIN.REG.C/PIAST.IMBUTITA M18 ART.231B	PZ	8

ACCESSORI PER CANCELLI AD ANTE



Cardine regolabile zincato con piastra imbutita FAC

CODICE	DESCRIZIONE	UM	Q.TÀ
204251	CARDINE ZIN.REG.C/PIAST.IMBUTITA M22 ART.231B	PZ	6

ACCESSORI PER CANCELLI AD ANTE



Piastra quadrata con dado regolabile FAC - finitura zincata

CODICE	DESCRIZIONE	UM	Q.TÀ
205125	PIASTRA QUADRATA DADO REGOLABILE MM.18	PZ	10
205126	PIASTRA QUADRATA DADO REGOLABILE MM.22	PZ	6

ACCESSORI PER CANCELLI AD ANTE



Cardine regolabile zincato con cavallotto saldato su piastra imbutita a 4 fori FAC

CODICE	DESCRIZIONE	UM	Q.TÀ
204399	CARDINE ZINC.C/CAVALLOT.SALD.PIAST.4 FORI M18	PZ	8
204398	CARDINE ZINC.C/CAVALLOT.SALD.PIAST.4 FORI M22	PZ	4

ACCESSORI PER CANCELLI AD ANTE



Cardine regolabile zincato a saldare a barra lunga FAC

CODICE	DESCRIZIONE	UM	Q.TÀ
202508	CARDINE A BARRA LUNGA ZINC. M18 FAC 430	PZ	10
202509	CARDINE A BARRA LUNGA ZINC. M22 FAC 433	PZ	6

ACCESSORI PER CANCELLI AD ANTE



Cardine regolabile zincato a murare FAC

CODICE	DESCRIZIONE	UM	Q.TÀ
202510	CARDINE A MURARE ZINCATO M.18 FAC 431	PZ	14
202511	CARDINE A MURARE ZINCATO M.22 FAC 434	PZ	10

ACCESSORI PER CANCELLI AD ANTE



Cardine regolabile zincato con bussola a saldare FAC

CODICE	DESCRIZIONE	UM	Q.TÀ
202516	CARDINE REGOL.C/BUSS.A SALD.ZINC.M.18 FAC 432	PZ	20
202517	CARDINE REGOL.C/BUSS.A SALD.ZINC.M.22 FAC 435	PZ	12
202518	CARDINE REGOL.C/BUSS.A SALD.ZINC.M.27 FAC 436	PZ	6

ACCESSORI PER CANCELLI AD ANTE



Cardine zincato regolabile a saldare per cancelli in ferro battuto FAC

CODICE	DESCRIZIONE	UM	Q.TÀ
202525	CARDINE ZINC.REGOLAB.22 MA X TUBOL.DIAM.MM.35	PZ	6
202526	CARDINE ZINC.REGOLAB.27 MA X TUBOL.DIAM.MM.40	PZ	4

ACCESSORI PER CANCELLI AD ANTE



Perno superiore a base quadra per cancelli in ferro battuto FAC

CODICE	DESCRIZIONE	UM	Q.TÀ
203762	PERNO SUP.BASE QUADRA X CARDINE M22 QUADRO 40	PZ	6
203763	PERNO SUP.BASE QUADRA X CARDINE M27 QUADRO 50	PZ	4

ACCESSORI PER CANCELLI AD ANTE



Perno inferiore per tubolare FAC

CODICE	DESCRIZIONE	UM	Q.TÀ
202529	PERNO GUIDA INFE.PER CARDINE 22MA E TUBO 35X3	PZ	6
202530	PERNO GUIDA INFE.PER CARDINE 27MA E TUBO 40X3	PZ	4

ACCESSORI PER CANCELLI AD ANTE



Cardine superiore con cuscinetto a sfere regolabile a saldare FAC

CODICE	DESCRIZIONE	UM	Q.TÀ
202531	CARDINE SUPERIORE C/CUSCINETTO D. 60	PZ	4

ACCESSORI PER CANCELLI AD ANTE



Piastra inferiore zincata a saldare con cuscinetto a sfere FAC

CODICE	DESCRIZIONE	UM	Q.TÀ
202532	PIASTRA INFERIORE C/CUSCI.X CARDINE D.60	PZ	4

ACCESSORI PER CANCELLI AD ANTE



Perno stampato a saldare per cardini FAC

CODICE	DESCRIZIONE	UM	Q.TÀ
202537	PERNO STAMPATO D.20 X CARDINI MM. 18 FAC 120	PZ	20
202538	PERNO STAMPATO D.23 X CARDINI MM. 22 FAC 121	PZ	12
202539	PERNO STAMPATO D.28 X CARDINI MM. 27 FAC 124	PZ	6

ACCESSORI PER CANCELLI AD ANTE

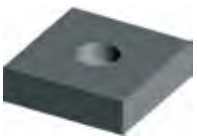

Piastra base con foro guida a saldare FAC

CODICE	DESCRIZIONE	UM	Q.TÀ
202540	PIASTRA BASE FORATA X PERNO D. 18 FAC 122	PZ	20
202541	PIASTRA BASE FORATA X PERNO D. 22 FAC 123	PZ	12
202542	PIASTRA BASE FORATA X PERNO D. 27 FAC 125	PZ	6

ACCESSORI PER CANCELLI AD ANTE



Piastra inferiore con foro guida per tubolari FAC

CODICE	DESCRIZIONE	UM	Q.TÀ
202546	PIASTRA ZINCATA INFERIORE X TUBOLARE 35	PZ	6
202547	PIASTRA ZINCATA INFERIORE X TUBOLARE 40	PZ	4

ACCESSORI PER CANCELLI AD ANTE



COMUNELLO

Arresto di fine corsa zincato con base fissare COMUNELLO

CODICE	DESCRIZIONE	UM	Q.TÀ
204655	ARRESTO FINE CORSA ZINC. C/BASE FISSARE	PZ	10

ACCESSORI PER CANCELLI AD ANTE



Battente d'arresto zincato a saldare per cancelli scorrevoli FAC

CODICE	DESCRIZIONE	UM	Q.TÀ
202548	BATTENTE FAC 115 X CANCEL.SCORR.MM. 35	PZ	20
202549	BATTENTE FAC 116 X CANCEL.SCORR.MM. 45	PZ	10

ACCESSORI PER CANCELLI AD ANTE



Battente d'arresto zincato con piastra forata di fissaggio per cancelli scorrevoli FAC

CODICE	DESCRIZIONE	UM	Q.TÀ
202550	BATTENTE CANC.SCORR.C/PIASTRA A TASSELLO	PZ	10

ACCESSORI PER CANCELLI AD ANTE



Battente d'arresto per cancelli a 2 ante zincato a murare FAC

CODICE	DESCRIZIONE	UM	Q.TÀ
202551	BATTENTE D'ARRESTO ZINC.X CANC.2 ANTE FAC 145	PZ	40
202552	BATTENTE D'ARRESTO ZINC.PESANTE X CANC.2 ANTE	PZ	20

ACCESSORI PER CANCELLI AD ANTE



Battente d'arresto per cancelli a 2 ante zincato da avvitare FAC

CODICE	DESCRIZIONE	UM	Q.TÀ
202553	BATTENTE D'ARRESTO ZIN.A TASSEL.X CANC.2 ANTE	PZ	20

ACCESSORI PER CANCELLI AD ANTE



Battente regolabile per anta comprensivo di finecorsa, articolo 202 FB COMUNELLO

CODICE	DESCRIZIONE	UM	Q.TÀ
204349	BATTENTE REGOLABILE X ANTA C/FINECORSA	PZ	4

ACCESSORI PER CANCELLI AD ANTE



Battente porta incontro zincato per elettroserrature FAC

CODICE	DESCRIZIONE	UM	Q.TÀ
202555	BATTENTE PORTA INCO.X ELET.SER.151 MM.40	PZ	6
202556	BATTENTE PORTA INCO.X ELET.SER.151 MM.50	PZ	4

ACCESSORI PER CANCELLI AD ANTE



Battente porta incontro COMUNELLO zincato regolabile

CODICE	DESCRIZIONE	UM	Q.TÀ
204659	BATTENTE PORTA ZINC. REG. 40 / 50	PZ	4

ACCESSORI PER CANCELLI AD ANTE



Cappello copripilastro ferro a saldare FAC

CODICE	DESCRIZIONE	UM	Q.TÀ
202557	CAPPELLO FERRO DA SALDARE MM. 40 FAC 438	PZ	120
202558	CAPPELLO FERRO DA SALDARE MM. 60 FAC138	PZ	120
202559	CAPPELLO FERRO DA SALDARE MM. 80 FAC 139	PZ	50
202560	CAPPELLO FERRO DA SALDARE MM.100 FAC 140	PZ	20
202561	CAPPELLO FERRO DA SALDARE MM.120 FAC 141	PZ	20

ACCESSORI PER CANCELLI AD ANTE



Cappello copripilastro ferro a saldare COMUNELLO

CODICE	DESCRIZIONE	UM	Q.TÀ
202563	COPRIPILASTRO IN FERRO ART. 165 MM. 40	PZ	50
202564	COPRIPILASTRO IN FERRO ART. 165 MM. 50	PZ	50
202565	COPRIPILASTRO IN FERRO ART. 165 MM. 60	PZ	50
202566	COPRIPILASTRO IN FERRO ART. 165 MM. 80	PZ	50
202567	COPRIPILASTRO IN FERRO ART. 165 MM. 100	PZ	50
202568	COPRIPILASTRO IN FERRO ART. 165 MM. 120	PZ	25
202569	COPRIPILASTRO IN FERRO ART. 165 MM. 150	PZ	25
204608	COPRIPILASTRO IN FERRO ART. 165 MM. 200	PZ	20

SPATOLE PER STUCCATORI



MAURER

Spatola per stuccatori MAURER - lama in acciaio - manico in gomma bicomponente

CODICE	DESCRIZIONE	UM	Q.TÀ
• **091175**	SPATOLA STUCCATORI M.CO GOMMA LAMA ACC.MM. 30	PZ	12
• **091176**	SPATOLA STUCCATORI M.CO GOMMA LAMA ACC.MM. 40	PZ	12
• **091177**	SPATOLA STUCCATORI M.CO GOMMA LAMA ACC.MM. 50	PZ	12
• **091178**	SPATOLA STUCCATORI M.CO GOMMA LAMA ACC.MM. 60	PZ	12
• **091179**	SPATOLA STUCCATORI M.CO GOMMA LAMA ACC.MM. 80	PZ	12
• **091180**	SPATOLA STUCCATORI M.CO GOMMA LAMA ACC.MM.100	PZ	12

SPATOLE PER STUCCATORI



MAURER

Spatola per stuccatori MAURER - lama in acciaio inox - manico in gomma bicomponente

CODICE	DESCRIZIONE	UM	Q.TÀ
• **091181**	SPATOLA STUCCATORI M.CO GOMMA LAMA INOX MM.40	PZ	12
• **091182**	SPATOLA STUCCATORI M.CO GOMMA LAMA INOX MM.50	PZ	12
• **091183**	SPATOLA STUCCATORI M.CO GOMMA LAMA INOX MM.60	PZ	12
• **091184**	SPATOLA STUCCATORI M.CO GOMMA LAMA INOX MM.80	PZ	12
• **091185**	SPATOLA STUCCATORI M.CO GOMMA LAMA INOX MM100	PZ	12

SPATOLE PER STUCCATORI



Spatola con lama liscia PAVAN per pittori e stuccatori - manico sintesi con rivestimento morbido, antiscivolo e antivibrazione

CODICE	DESCRIZIONE	UM	Q.TÀ
206532	SPATOLA STUCCATORI/PITTORI PAVAN 501/S MM.30	PZ	12
206533	SPATOLA STUCCATORI/PITTORI PAVAN 501/S MM.40	PZ	12
206534	SPATOLA STUCCATORI/PITTORI PAVAN 501/S MM.50	PZ	12
206535	SPATOLA STUCCATORI/PITTORI PAVAN 501/S MM.60	PZ	12
206536	SPATOLA STUCCATORI/PITTORI PAVAN 501/S MM.80	PZ	12
206538	SPATOLA STUCCATORI/PITTORI PAVAN 501/S MM.120	PZ	12
206537	SPATOLA STUCCATORI/PITTORI PAVAN 501/S MM.100	PZ	12

SPATOLE PER STUCCATORI



MAURER

Spatola per soffitti MAURER - lama conica in acciaio - manico in legno

CODICE	DESCRIZIONE	UM	Q.TÀ
• **087580**	SPATOLA X SOFFITTI MAN. LEGNO MM. 90X100	PZ	12
• **087581**	SPATOLA X SOFFITTI MAN. LEGNO MM. 90X120	PZ	12
• **087582**	SPATOLA X SOFFITTI MAN. LEGNO MM. 90X140	PZ	12

SPATOLE PER STUCCATORI



Spatola in materiale sintetico - extra flessibile e supersagomabile - utile per applicare qualunque materiale, anche su superfici curve ed irregolari - resistente ai solventi - colore giallo

CODICE	DESCRIZIONE	UM	Q.TÀ
205835	SPATOLA PER STUCCATORI FLEX CM. 6	PZ	25
205836	SPATOLA PER STUCCATORI FLEX CM. 10	PZ	25
205837	SPATOLA PER STUCCATORI FLEX CM. 12	PZ	25
205838	SPATOLA PER STUCCATORI FLEX CM. 16	PZ	25

SPATOLE PER CARROZZIERI



MAURER

Spatola per carrozzieri MAURER lama in acciaio blu

CODICE	DESCRIZIONE	UM	Q.TÀ
• **055261**	SPATOLA CARROZZ.MAURER LAMA ACC.BLU MM. 30	PZ	120
• **055262**	SPATOLA CARROZZ.MAURER LAMA ACC.BLU MM. 40	PZ	120
• **055263**	SPATOLA CARROZZ.MAURER LAMA ACC.BLU MM. 50	PZ	120
• **055264**	SPATOLA CARROZZ.MAURER LAMA ACC.BLU MM. 60	PZ	120
• **055266**	SPATOLA CARROZZ.MAURER LAMA ACC.BLU MM. 80	PZ	120
• **055267**	SPATOLA CARROZZ.MAURER LAMA ACC.BLU MM.100	PZ	120
• **055268**	SPATOLA CARROZZ.MAURER LAMA ACC.BLU MM.120	PZ	120

SPATOLE PER COLLE



MAURER

Spatola conica MAURER per collanti - impugnatura tubolare - dente a sega

CODICE	DESCRIZIONE	UM	Q.TÀ
• **055274**	SPATOLA X COLLE A DENTE DI SEGA MM.200 MAURER	PZ	10

SPATOLE PER COLLE



MAURER

Spatola conica MAURER per collanti - impugnatura tubolare - dente a greca

CODICE	DESCRIZIONE	UM	Q.TÀ
• **055275**	SPATOLA X COLLE DENT.GRECA 5X7 MM.200 MAURER	PZ	10

SPATOLE PER COLLE



MAURER

Spatola MAURER rettangolare dentata per collanti - lama in acciaio

CODICE	DESCRIZIONE	UM	Q.TÀ
• **055270**	SPATOLA MAURER RET.DEN.X COLLE IN ACC.MM.60	PZ	120
• **055271**	SPATOLA MAURER RET.DEN.X COLLE IN ACC.MM.80	PZ	120
• **055272**	SPATOLA MAURER RET.DEN.X COLLE IN ACC.MM.100	PZ	120
• **055273**	SPATOLA MAURER RET.DEN.X COLLE IN ACC.MM.120	PZ	120

PENNELLESSE E PENNELLI



MAURER

Pennello piegato per radiatori MAURER - manico in legno - setole bionde, composizione pelo: 30% setola, 70% sintetico - ideale per vernici a solvente e idropitture

CODICE	DESCRIZIONE	UM	Q.TÀ
051085	PENNELLO RADIATORI M.CO LEGNO"MAURER"MM.30	PZ	12
051086	PENNELLO RADIATORI M.CO LEGNO"MAURER"MM.40	PZ	12
051087	PENNELLO RADIATORI M.CO LEGNO"MAURER"MM.50	PZ	12
051088	PENNELLO RADIATORI M.CO LEGNO"MAURER"MM.60	PZ	12

PENNELLESSE E PENNELLI



MAURER PLUS

Pennello piegato per radiatori MAURER PLUS - con setole bionde e manico in legno - ideale per vernici a solvente e idropitture

CODICE	DESCRIZIONE	UM	Q.TÀ
096181	PENNELLO PER RADIATORI "MAURER PLUS" MM. 30	PZ	12
096182	PENNELLO PER RADIATORI "MAURER PLUS" MM. 40	PZ	12
096183	PENNELLO PER RADIATORI "MAURER PLUS" MM. 50	PZ	12
096184	PENNELLO PER RADIATORI "MAURER PLUS" MM. 60	PZ	12

PENNELLESSE E PENNELLI



Pennello tondo strozzato, pura setola, per applicazioni speciali di idropitture e vernici, resistenti ai solventi

CODICE	DESCRIZIONE	UM	Q.TÀ
205279	PENNELLO TONDO STROZZATO PURA SETOLA NR.4	PZ	12
205280	PENNELLO TONDO STROZZATO PURA SETOLA NR.6	PZ	12
205281	PENNELLO TONDO STROZZATO PURA SETOLA NR.8	PZ	12
205282	PENNELLO TONDO STROZZATO PURA SETOLA NR.10	PZ	12
205283	PENNELLO TONDO STROZZATO PURA SETOLA NR.14	PZ	12

PENNELLESSE E PENNELLI



MAURER

Pennellessa MAURER - manico in plastica - triple setole bionde - composizione pelo: 50% setola, 50% sintetico - ideale per vernici a solvente e idropitture

CODICE	DESCRIZIONE	UM	Q.TÀ
051064	PENNELLESSA TRIPLA SETOLA BIONDA"MAURER"MM.20	PZ	12
051076	PENNELLESSA TRIPLA SETOLA BIONDA"MAURER"MM.30	PZ	12
051081	PENNELLESSA TRIPLA SETOLA BIONDA"MAURER"MM.40	PZ	12
051082	PENNELLESSA TRIPLA SETOLA BIONDA"MAURER"MM.50	PZ	12
051083	PENNELLESSA TRIPLA SETOLA BIONDA"MAURER"MM.60	PZ	12
051084	PENNELLESSA TRIPLA SETOLA BIONDA"MAURER"MM.70	PZ	12

PENNELLESSE E PENNELLI



MAURER PLUS

Pennellessa MAURER PLUS a triple setole bionde - manico in legno - adatta per utilizzo universale, ideale per vernici a solvente e idropitture

CODICE	DESCRIZIONE	UM	Q.TÀ
096169	PENNELLESSA TRIPLA SETOLA BIONDA"M.PLUS"MM.20	PZ	12
096170	PENNELLESSA TRIPLA SETOLA BIONDA"M.PLUS"MM.30	PZ	12
096171	PENNELLESSA TRIPLA SETOLA BIONDA"M.PLUS"MM.40	PZ	12
096172	PENNELLESSA TRIPLA SETOLA BIONDA"M.PLUS"MM.50	PZ	12
096173	PENNELLESSA TRIPLA SETOLA BIONDA"M.PLUS"MM.60	PZ	12
096174	PENNELLESSA TRIPLA SETOLA BIONDA"M.PLUS"MM.70	PZ	12

PENNELLESSE E PENNELLI



MAURER

Pennellessa triple setole nere MAURER - composizione pelo: 50% setola, 50% sintetico - manico in legno - ideale per vernici a solvente e idropitture

CODICE	DESCRIZIONE	UM	Q.TÀ
051100	PENNELLESSA TRIPLA SETOLA NERA "MAURER" MM.20	PZ	12
051101	PENNELLESSA TRIPLA SETOLA NERA "MAURER" MM.30	PZ	12
051117	PENNELLESSA TRIPLA SETOLA NERA "MAURER" MM.40	PZ	12
051118	PENNELLESSA TRIPLA SETOLA NERA "MAURER" MM.50	PZ	12
051119	PENNELLESSA TRIPLA SETOLA NERA "MAURER" MM.60	PZ	12
051120	PENNELLESSA TRIPLA SETOLA NERA "MAURER" MM.70	PZ	12

PENNELLESSE E PENNELLI



MAURER PLUS

Pennellessa MAURER PLUS a tripla setola sintetica krex - manico in legno - le setole Krex sono indicate particolarmente per vernici a base d'acqua ed acriliche, ottima distensione

CODICE	DESCRIZIONE	UM	Q.TÀ
096175	PENNELLESSA SET.SINTETICHE KREX"M.PLUS"MM.30	PZ	12
096176	PENNELLESSA SET.SINTETICHE KREX"M.PLUS"MM.40	PZ	12
096177	PENNELLESSA SET.SINTETICHE KREX"M.PLUS"MM.50	PZ	12
096178	PENNELLESSA SET.SINTETICHE KREX"M.PLUS"MM.60	PZ	12
096179	PENNELLESSA SET.SINTETICHE KREX"M.PLUS"MM.70	PZ	12

PENNELLESSE E PENNELLI



MAURER

Pennello ovalino MAURER - setole bionde - composizione pelo: 50% setola, 50% sintetico - manico legno - ideale per vernice a solvente e idropitture

CODICE	DESCRIZIONE	UM	Q.TÀ
051123	PENNELLO OVALINO"MAURER"MANICO LEGNO NR.6	PZ	12
051124	PENNELLO OVALINO"MAURER"MANICO LEGNO NR.8	PZ	12

PENNELLESSE E PENNELLI



MAURER

Set 3 pennellesse MAURER - doppie setole bionde - composizione pelo: 50% setola, 50% sintetico - manico in plastica - ideali per vernici a solvente e idropitture

CODICE	DESCRIZIONE	UM	Q.TÀ
051121	SET 3 PENNELLESSE SETOLA BIONDA "MAURER"	ST	12

PLAFONCINI



MAURER

Plafoncino misto setola MAURER - manico e base in plastica - ideale per vernici a solvente e idropitture

CODICE	DESCRIZIONE	UM	Q.TÀ
• **092026**	PLAFONCINO MIS/SETOLA"MAURER"M/PLAS.MM.30X70	PZ	12
• **092027**	PLAFONCINO MIS/SETOLA"MAURER"M/PLAS.MM.30X100	PZ	12
• **092014**	PLAFONCINO MIS/SETOLA"MAURER"M/PLAS.MM.30X120	PZ	12
• **092015**	PLAFONCINO MIS/SETOLA"MAURER"M/PLAS.MM.40X140	PZ	12
• **092016**	PLAFONCINO MIS/SETOLA"MAURER"M/PLAS.MM.50X150	PZ	12

PLAFONCINI



MAURER

Plafoncino misto setola MAURER - base e manico in plastica - setole bionde, composizione: 30% setola, 70% sintetico - adatto per intonaco civile e liscio - ideale per smalti e vernici a base d'acqua e idropitture

CODICE	DESCRIZIONE	UM	Q.TÀ
051128	PLAFONCINO MISTO"MAURER"MAN.BICOMP.MM.30X120	PZ	6
051129	PLAFONCINO MISTO"MAURER"MAN.BICOMP.MM.40X140	PZ	6
051130	PLAFONCINO MISTO"MAURER"MAN.BICOMP.MM.50X150	PZ	6

PLAFONCINI



MAURER

Plafoncino misto setola MAURER - base in legno e manico bicomponente - setole bionde, composizione: 50% setola, 50% sintetico - adatto per intonaco civile e liscio - ideale per vernici a solvente e idropitture

CODICE	DESCRIZIONE	UM	Q.TÀ
051131	PLAFONCINO MIS.SETOLA"MAURER"M/BIC.MM.30X120	PZ	6

PLAFONCINI



MAURER

Plafoncino antigoccia misto setola MAURER - base in plastica e manico bicomponente - setole bionde, composizione : 30% setola, 70% sintetico - adatto per intonaco civile e grezzo - ideale per idropitture e smalti murali lavabili

CODICE	DESCRIZIONE	UM	Q.TÀ
051137	PLAFONE ANTIGOCCIA"MAURER"M/BICOMP.MM.50X150	PZ	6
051138	PLAFONE ANTIGOCCIA"MAURER"M/BICOMP.MM.65X160	PZ	6

PLAFONCINI



MAURER PLUS

Plafoncino MAURER PLUS setole bionde - manico in legno - adatto per intonaco civile, ideale con smalto e vernici a base d'acqua e idropitture

CODICE	DESCRIZIONE	UM	Q.TÀ
096186	PLAFONCINO SETOLA"MAURER PLUS"M/LEG.MM.30X70	PZ	12
096188	PLAFONCINO SETOLA"MAURER PLUS"M/LEG.MM.30X120	PZ	12
096189	PLAFONCINO SETOLA"MAURER PLUS"M/LEG.MM.40X140	PZ	12
096190	PLAFONCINO SETOLA"MAURER PLUS"M/LEG.MM.50X150	PZ	12

PLAFONI



MAURER PLUS

Plafone antigoccia MAURER PLUS setole bionde - manico in bicomponente - ideale per idropitture e smalti murali

CODICE	DESCRIZIONE	UM	Q.TÀ
096191	PLAFONE ANTIGOCC.SETOLA"MAURER PLUS"MM.50X150	PZ	6
096192	PLAFONE ANTIGOCC SETOLA"MAURER PLUS"MM.65X160	PZ	6

PLAFONI



MAURER

Plafone MAURER in tampico per muratore - supporto in legno - 65x160 mm

CODICE	DESCRIZIONE	UM	Q.TÀ
050233	PLAFONE PER MURATORI IN TAMPICO	PZ	12

RULLI PER PITTORI



MAURER

Minirullo in tessuto acrilico MAURER per radiatori - particolarmente indicato per superfici lisce

CODICE	DESCRIZIONE	UM	Q.TÀ
• **094016**	MINIRULLO ACRIL.C/IMP.X RADIAT."MAURER"MM.50	PZ	100
• **094042**	SR.10 MINIRULLO RICAMBIO ACRIL."MAURER"MM.50	CF	1
• **094017**	MINIRULLO ACRIL.C/IMP.X RADIAT."MAURER"MM.100	PZ	100
• **094043**	SR.10 MINIRULLO RICAMBIO ACRIL."MAURER"MM.100	CF	1

RULLI PER PITTORI



MAURER PLUS

Minirullo in tessuto acrilico MAURER PLUS per radiatori - linea gialla - particolarmente indicato per superfici lisce - impugnatura bicomponente

CODICE	DESCRIZIONE	UM	Q.TÀ
• **081087**	MINIRULLO ACRIL.C/IMP.X RADIAT."MPLUS"MM.50	PZ	100
• **081088**	SR.10 MINIRULLO RICAMBIO ACRIL."MPLUS"MM.50	CF	1
• **081082**	MINIRULLO ACRIL.C/IMP.X RADIAT."MPLUS"MM.100	PZ	100
• **081084**	SR.10 MINIRULLO RICAMBIO ACRIL."MPLUS"MM.100	CF	1

RULLI PER PITTORI



MAURER

Minirullo in spugna poliuretano MAURER per radiatori - indicato per lavori generici

CODICE	DESCRIZIONE	UM	Q.TÀ
• **094018**	MINIRULLO SPUGN.C/IMP.X RADIAT."MAURER"MM.100	PZ	100
• **094045**	SR.10 MINIRULLO RICAMBIO SPUGNA"MAURER"MM.100	CF	1

RULLI PER PITTORI



MAURER PLUS

Minirullo in spugna poliuretano MAURER PLUS per radiatori - indicato per lavori generici - impugnatura bicomponente

CODICE	DESCRIZIONE	UM	Q.TÀ
• **081080**	MINIRULLO SPUGNA C/IMP.X RADIAT."MPLUS"MM.100	PZ	100
• **081081**	SR.10 MINIRULLO RICAMBIO SPUGNA"MPLUS"MM.100	CF	1

RULLI PER PITTORI



MAURER PLUS

Minirullo in spugna gialla MAURER PLUS - spugna con effetto buccia d'arancia particolarmente indicata per superfici ruvide e lavori generici - impugnatura bicomponente

CODICE	DESCRIZIONE	UM	Q.TÀ
• **081089**	MINIRULLO SPUGNA GIALLA C/IMP."MPLUS"MM.100	PZ	100
• **081090**	R.10 MINIRULLO RIC.SPUGNA GIALLA"MPLUS"MM.100	CF	1

RULLI PER PITTORI



Rullo cordonato acrilico bianco - buon assorbimento e finitura uniforme - manico fisso - non adatto per pitture al quarzo o silicati

CODICE	DESCRIZIONE	UM	Q.TÀ
205285	RULLO CORDONATO ACRILICO MM.200	PZ	12
205284	RULLO CORDONATO ACRILICO MM.250	PZ	12

RULLI PER PITTORI



MAURER PLUS

Rullo in tessuto acrilico MAURER PLUS - particolarmente indicato per superfici lisce, ideale con fissativo all'acqua, pittura lavabile all'acqua e traspirante antimuffa - non adatto per pitture al quarzo o silicati - impugnatura bicomponente - cambio rullo facilitato

CODICE	DESCRIZIONE	UM	Q.TÀ
• **081091**	RULLO IN TESSUTO ACRILICO "MPLUS" MM.200	PZ	40
• **081092**	RULLO RICAMBIO TESSUTO ACRILICO"MPLUS"MM.200	PZ	50
• **081093**	RULLO IN TESSUTO ACRILICO "MPLUS" MM.250	PZ	40
• **081094**	RULLO RICAMBIO TESSUTO ACRILICO"MPLUS"MM.250	PZ	50

RULLI PER PITTORI



MAURER PLUS

Rullo in microfibra MAURER PLUS per cartongesso - adatto per finiture interne ed esterne con superfici lisce, muro a gesso, cartongesso e muro intonacato - ideale con pittura lavabile all'acqua, traspirante antimuffa e tempera - impugnatura bicomponente - cambio rullo facilitato

CODICE	DESCRIZIONE	UM	Q.TÀ
• **081095**	RULLO MICROFIBRA P/CARTONGESSO"MPLUS"MM.230	PZ	40
• **081096**	RULLO RICAMB.MICROFIB.P/CARTONG."MPLUS"MM.230	PZ	50

RULLI PER PITTORI



MAURER PLUS

Rullo in tessuto nylon MAURER PLUS ideale per pareti irregolari - adatto in particolar modo per le pitture al quarzo - impugnatura bicomponente - cambio rullo facilitato

CODICE	DESCRIZIONE	UM	Q.TÀ
• **081097**	RULLO IN NYLON PER QUARZO “MPLUS” MM.200	PZ	40
• **081098**	RULLO RICAMBIO NYLON X QUARZO “MPLUS” MM.200	PZ	50

RULLI PER PITTORI



MAURER PLUS

Rullo in poliammide MAURER PLUS con trattamento termico - ideale per interni ed esterni con superfici lisce o semiruvide - ideale per pitture termoisolanti e termoriflettenti - impugnatura bicomponente - cambio rullo facilitato

CODICE	DESCRIZIONE	UM	Q.TÀ
• **081099**	RULLO POLIAMMIDE C/TRATT.TERMIC.”MPLUS”MM.230	PZ	40
• **081100**	RULLO RICAMB.POLIAM.C/TRAT.TERM.”MPLUS”MM.230	PZ	50

RULLI PER PITTORI



MAURER PLUS

Rullo in poliammide MAURER PLUS con linea verde - ideale per finiture esterne e interne - adatto per idropitture lavabili e al quarzo - impugnatura bicomponente - cambio rullo facilitato

CODICE	DESCRIZIONE	UM	Q.TÀ
• **081102**	RULLO IN POLIAMMIDE C/RIGA VERDE”MPLUS”MM.230	PZ	40
• **081106**	RULLO RICAMB.POLIAM.C/RIGA VERDE”MPLUS”MM.230	PZ	50

RULLI PER PITTORI



MAURER PLUS

Rullo in poliammide MAURER PLUS - con linea gialla - indicato per superfici lisce, per finiture vellutate - adatto per pitture opache e lucide, particolarmente indicato per pitture antimuffa - impugnatura bicomponente - cambio rullo facilitato

CODICE	DESCRIZIONE	UM	Q.TÀ
• **081107**	RULLO POLIAMMIDE C/RIGA GIALLA”MPLUS”MM.230	PZ	40
• **081108**	RULLO RICAMB.POLIAM.C/RIG.GIALLA”MPLUS”MM.230	PZ	50

RULLI PER PITTORI



MAURER PLUS

Rullo in poliammide e misto nylon, pelo medio MAURER PLUS - indicato per superfici interne di pregio - adatto per vernici acriliche e viniliche - impugnatura bicomponente - cambio rullo facilitato

CODICE	DESCRIZIONE	UM	Q.TÀ
• **081109**	RULLO POLIAMMIDE “MPLUS”MM.230	PZ	40
• **081110**	RULLO RICAMB.POLIAMMIDE “MPLUS”MM.230	PZ	50

RULLI PER PITTORI



MAURER

Rullo in lana sintetica rasata MAURER - ideale per lavori in genere su intonaci e vetroresina

CODICE	DESCRIZIONE	UM	Q.TÀ
• **094023**	RULLO LANA SINTETICA RASATO “MAURER” MM.200	PZ	40
• **094024**	RULLO LANA SINTETICA RASATO “MAURER” MM.250	PZ	40

RULLI PER PITTORI



MAURER

Rullo in poliestere MAURER - indicato per superfici lisce - adatto per vernici dense o acriliche

CODICE	DESCRIZIONE	UM	Q.TÀ
• **094028**	RULLO POLIESTERE P/SMALTO “MAURER” MM.100	PZ	40

RULLI PER PITTORI



MAURER

Rullo in poliestere MAURER - indicato per lavori generici

CODICE	DESCRIZIONE	UM	Q.TÀ
• **094032**	RULLO POLIESTERE “MAURER” MM.200	PZ	40

RULLI PER PITTORI



MAURER

Rullo in spugna grana media MAURER effetto buccia d'arancia - per idropitture su qualsiasi superficie

CODICE	DESCRIZIONE	UM	Q.TÀ
• **094026**	RULLO SPUGNA GRANA MEDIA "MAURER" MM.200	PZ	24

RULLI PER PITTORI



MAURER

Rullo in poliammide giallo MAURER - indicato per qualsiasi superficie - adatto per tutte le pitture, in particolare quelle al quarzo

CODICE	DESCRIZIONE	UM	Q.TÀ
• **094031**	RULLO POLIAMMIDE GIAL.P/QUARZO"MAURER"MM.200	PZ	40

RULLI PER PITTORI



MAURER

Rullo in lana sintetica acrilica MAURER - ideale per lavori in genere su intonaci e vetroresina

CODICE	DESCRIZIONE	UM	Q.TÀ
• **094020**	RULLO LANA SINTETICA ACRILICO"MAURER"MM. 200	PZ	40
• **094021**	RULLO LANA SINTETICA ACRILICO"MAURER"MM. 250	PZ	40

RULLI PER PITTORI - ACCESSORI

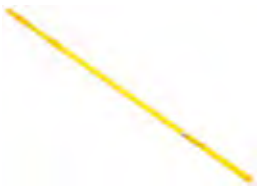

MAURER

Manico telescopico per rulli MAURER in acciaio verniciato - attacco universale a scatto - diametro 25 mm - lunghezza minima 1,5 m

CODICE	DESCRIZIONE	UM	Q.TÀ
• **094036**	PROLUNGA P/RULLI "MAURER" ACC.VERNIC.MT.1,5/3	PZ	25
• **094037**	PROLUNGA P/RULLI "MAURER" ACC.VERNIC.MT.1,5/4	PZ	24

RULLI PER PITTORI - ACCESSORI



MAURER

Manico di ricambio MAURER per minirulli

CODICE	DESCRIZIONE	UM	Q.TÀ
• **099109**	MANICO RICAMBIO P/MINIRULLI "MAURER" MM. 50	PZ	100
• **099110**	MANICO RICAMBIO P/MINIRULLI "MAURER" MM.100	PZ	100

RULLI PER PITTORI - ACCESSORI



MAURER

Griglia in plastica MAURER per rulli da pittore

CODICE	DESCRIZIONE	UM	Q.TÀ
• **099111**	GRIGLIA P/RULLI "MAURER" IN PVC MM.220X115	PZ	200
• **094038**	GRIGLIA P/RULLI "MAURER" IN PVC MM.315X220	PZ	200

RULLI PER PITTORI - ACCESSORI



MAURER

Vaschetta MAURER per rulli da pittore

CODICE	DESCRIZIONE	UM	Q.TÀ
• **094040**	VASCHETTA MAURER P/RULLI MM.180 CM.25X32X6,5	PZ	50
• **081538**	VASCHETTA P/RULLI "MAURER"MM.250 CM.36X29X7.5	PZ	50

RULLI PER PITTORI - ACCESSORI



MAURER

Set composto da vaschetta e rullo da pittore MAURER - 250x325x65 mm

CODICE	DESCRIZIONE	UM	Q.TÀ
• **094039**	SET VASCHETTA C/RULLO "MAURER" MM.250X325X65	PZ	16

RULLI PER PITTORI - ACCESSORI



MAURER

Set rulli pittura MAURER con serbatoio - indicato per pareti, bordi e soffitti - ideale per pitture all'acqua

CODICE	DESCRIZIONE	UM	Q.TÀ
• **054432**	SET RULLI PITTURA "MAURER" C/SERBATOIO	CF	1

CARTE ABRASIVE IN ROTOLI



MAURER

Carta abrasiva spaziata al corindone MAURER altezza 115 mm - mini rotoli da 5 m

CODICE	DESCRIZIONE	UM	Q.TÀ
089399	MT.5 CARTA SPAZ.CORIN.MAURER MRD H.115 GR. 40	PZ	20
089400	MT.5 CARTA SPAZ.CORIN.MAURER MRD H.115 GR. 60	PZ	20
089401	MT.5 CARTA SPAZ.CORIN.MAURER MRD H.115 GR. 80	PZ	20
089402	MT.5 CARTA SPAZ.CORIN.MAURER MRD H.115 GR.100	PZ	20
089403	MT.5 CARTA SPAZ.CORIN.MAURER MRD H.115 GR.120	PZ	20
089404	MT.5 CARTA SPAZ.CORIN.MAURER MRD H.115 GR.150	PZ	20
089405	MT.5 CARTA SPAZ.CORIN.MAURER MRD H.115 GR.180	PZ	20

CARTE ABRASIVE IN ROTOLI



MAURER

Carta abrasiva spaziata al corindone MAURER - legante doppia colla, supporto carta - utilizzo prevalente: carteggiatura e finitura a secco del legno sia a mano che con macchine orbitali - altezza 115 mm - confezione in rotoli da 50/100 m

CODICE	DESCRIZIONE	UM	Q.TÀ
089392	CARTA SPAZ,CORIN.MAURER MRD H115XMT.50 GR. 80	MT	50
089393	CARTA SPAZ,CORIN.MAURER MRD H115XMT100 GR.100	MT	100
089395	CARTA SPAZ,CORIN.MAURER MRD H115XMT100 GR.150	MT	100
089396	CARTA SPAZ,CORIN.MAURER MRD H115XMT100 GR.180	MT	100
089397	CARTA SPAZ,CORIN.MAURER MRD H115XMT100 GR.240	MT	100
089398	CARTA SPAZ,CORIN.MAURER MRD H115XMT100 GR.320	MT	100

CARTE ABRASIVE IN ROTOLI



MAURER PLUS

Carta abrasiva al corindone MAURER PLUS, legante resina fenolica, cosparsione semiaperta, supporto carta - utilizzo prevalente: lavorazioni manuali e con elettroutensili su legno, materie plastiche e lamiere metalliche - altezza 120 mm - confezione rotoli da 50 m

CODICE	DESCRIZIONE	UM	Q.TÀ
089383	CARTA ABRAS.CORIN. MPLUS M28 H120XMT.50 GR.40	MT	50
089384	CARTA ABRAS.CORIN. MPLUS M28 H120XMT.50 GR.60	MT	50
089385	CARTA ABRAS.CORIN. MPLUS M28 H120XMT.50 GR.80	MT	50
089386	CARTA ABRAS.CORIN. MPLUS M28 H120XMT.50 GR100	MT	50
089387	CARTA ABRAS.CORIN. MPLUS M28 H120XMT.50 GR120	MT	50
089388	CARTA ABRAS.CORIN. MPLUS M28 H120XMT.50 GR150	MT	50
089389	CARTA ABRAS.CORIN. MPLUS M28 H120XMT.50 GR180	MT	50
092937	CARTA ABRAS.CORIN. MPLUS M28 H120XMT.50 GR240	MT	50

CARTE ABRASIVE IN ROTOLI



Carta abrasiva al corindone con velcro, legante resina fenolica, cosparsione semi aperta - utilizzo prevalente: lavorazioni manuali e con elettroutensili su legno, materie plastiche e lamiere metalliche - confezione in rotoli da 25 m

CODICE	DESCRIZIONE	UM	Q.TÀ
204093	CARTA ABRAS.C/VELCRO E28V H.80 X MT.25 GR.60	MT	25
204094	CARTA ABRAS.C/VELCRO E28V H.80 X MT.25 GR.80	MT	25
204095	CARTA ABRAS.C/VELCRO E28V H.80 X MT.25 GR.100	MT	25
204096	CARTA ABRAS.C/VELCRO E28V H.80 X MT.25 GR.120	MT	25

CARTE ABRASIVE IN ROTOLI



Carta abrasiva al corindone con velcro, legante resina fenolica, cosparsione semi aperta - utilizzo prevalente: lavorazioni manuali e con elettroutensili su legno, materie plastiche e lamiere metalliche - confezione in rotoli da 25 m

CODICE	DESCRIZIONE	UM	Q.TÀ
204097	CARTA ABRAS.C/VELCRO E28V H.120 X MT.25 GR.60	MT	25
204098	CARTA ABRAS.C/VELCRO E28V H.120 X MT.25 GR.80	MT	25
204099	CARTA ABRAS.C/VELCR.E28V H.120 X MT.25 GR.100	MT	25
204100	CARTA ABRAS.C/VELCR.E28V H.120 X MT.25 GR.120	MT	25

CARTE ABRASIVE IN FOGLI



Carta abrasiva spaziata al corindone, legante doppia colla, supporto carta - confezione in rotoli - utilizzo prevalente: carteggiatura e finitura a secco del legno sia a mano che con macchine orbitali - confezione in fogli

CODICE	DESCRIZIONE	UM	Q.TÀ
202688	CARTA SPAZIAT.CORINDONE FGL.23X28 GR. 40	PZ	50
202689	CARTA SPAZIAT.CORINDONE FGL.23X28 GR. 60	PZ	50
202690	CARTA SPAZIAT.CORINDONE FGL.23X28 GR. 80	PZ	50
202691	CARTA SPAZIAT.CORINDONE FGL.23X28 GR.100	PZ	100
202692	CARTA SPAZIAT.CORINDONE FGL.23X28 GR.120	PZ	100
202693	CARTA SPAZIAT.CORINDONE FGL.23X28 GR.150	PZ	100
202694	CARTA SPAZIAT.CORINDONE FGL.23X28 GR.180	PZ	100
202695	CARTA SPAZIAT.CORINDONE FGL.23X28 GR.240	PZ	100
202696	CARTA SPAZIAT.CORINDONE FGL.23X28 GR.320	PZ	100

CARTE ABRASIVE IN FOGLI



MAURER PLUS

Carta abrasiva impermeabile MAURER PLUS in fogli da 23x28 cm

CODICE	DESCRIZIONE	UM	Q.TÀ
089410	CARTA ABRAS.IMPERM. MPLUS MEC 23X28 GR.150	PZ	100
089411	CARTA ABRAS.IMPERM. MPLUS MEC 23X28 GR.180	PZ	100
089412	CARTA ABRAS.IMPERM. MPLUS MEC 23X28 GR.220	PZ	100
089413	CARTA ABRAS.IMPERM. MPLUS MEC 23X28 GR.240	PZ	100
089414	CARTA ABRAS.IMPERM. MPLUS MEC 23X28 GR.280	PZ	100
089415	CARTA ABRAS.IMPERM. MPLUS MEC 23X28 GR.320	PZ	100
089416	CARTA ABRAS.IMPERM. MPLUS MEC 23X28 GR.360	PZ	100
089417	CARTA ABRAS.IMPERM. MPLUS MEC 23X28 GR.400	PZ	100
089418	CARTA ABRAS.IMPERM. MPLUS MEC 23X28 GR.500	PZ	100
089419	CARTA ABRAS.IMPERM. MPLUS MEC 23X28 GR.600	PZ	100
089420	CARTA ABRAS.IMPERM. MPLUS MEC 23X28 GR.800	PZ	100
089421	CARTA ABRAS.IMPERM. MPLUS MEC 23X28 GR.1000	PZ	100

TELE ABRASIVE IN ROTOLI



Tela abrasiva antispreco extra flessibile, legante resina su resina, supporto tela - utilizzabile prevalentemente nella lavorazione manuale di metalli ferrosi e non ferrosi

CODICE	DESCRIZIONE	UM	Q.TÀ
204292	TELA ANTISPRECO IMJ MM.50 X MT.25 GRANA 60	PZ	1
204293	TELA ANTISPRECO IMJ MM.50 X MT.25 GRANA 80	PZ	1
204294	TELA ANTISPRECO IMJ MM.50 X MT.25 GRANA 100	PZ	1
204295	TELA ANTISPRECO IMJ MM.50 X MT.25 GRANA 120	PZ	1
204296	TELA ANTISPRECO IMJ MM.50 X MT.25 GRANA 150	PZ	1
204297	TELA ANTISPRECO IMJ MM.50 X MT.25 GRANA 220	PZ	1

TELE ABRASIVE IN ROTOLI



Tela abrasiva antispreco extra flessibile, legante resina su resina - utilizzo prevalente: lavorazione manuale di metallli ferrosi e non ferrosi

CODICE	DESCRIZIONE	UM	Q.TÀ
204472	TELA ANTISPRECO IMJ MM.120 X MT.25 GRANA 40	PZ	1
204473	TELA ANTISPRECO IMJ MM.120 X MT.25 GRANA 60	PZ	1
204474	TELA ANTISPRECO IMJ MM.120 X MT.25 GRANA 80	PZ	1
204475	TELA ANTISPRECO IMJ MM.120 X MT.25 GRANA 100	PZ	1
204476	TELA ANTISPRECO IMJ MM.120 X MT.25 GRANA 120	PZ	1
204477	TELA ANTISPRECO IMJ MM.120 X MT.25 GRANA 150	PZ	1
204478	TELA ANTISPRECO IMJ MM.120 X MT.25 GRANA 220	PZ	1

TELE ABRASIVE IN FOGLI



Tela abrasiva allo smeriglio, cosparsione aperta, legante colla su colla, supporto tela azzurra - utilizzo prevalente: lavorazioni non impegnative su legno e metallo in genere - confezione in fogli

CODICE	DESCRIZIONE	UM	Q.TÀ
202683	TELA SMERIGL.COTONE FE CM.18,5X28 GR. 40	PZ	50
202684	TELA SMERIGL.COTONE FE CM.18,5X28 GR. 60	PZ	50
202685	TELA SMERIGL.COTONE FE CM.18,5X28 GR. 80	PZ	50
202686	TELA SMERIGL.COTONE FE CM.18,5X28 GR.100	PZ	50
202687	TELA SMERIGL.COTONE FE CM.18,5X28 GR.150	PZ	50

SPUGNE ABRASIVE



MAURER

Spugna abrasiva MAURER polivalente SP10 - 100x70x25 mm - ricoperta su 4 lati - per levigatura in genere

CODICE	DESCRIZIONE	UM	Q.TÀ
091236	SPUGNA ABRASIVA MAURER MM.100X70X25 GR.GROSSA	PZ	50
091237	SPUGNA ABRASIVA MAURER MM.100X70X25 GR.MEDIA	PZ	50
091238	SPUGNA ABRASIVA MAURER MM.100X70X25 GR. FINE	PZ	50

TAMPONI IN GOMMA



MAURER

Tampone a mano in gomma MAURER per levigare - da usarsi come supporto per carte abrasive

CODICE	DESCRIZIONE	UM	Q.TÀ
• **086824**	TAMPONE GOMMA X CARTA ABRASIVA MM.70X130	PZ	5

TEMPERE MURALI



MAURER

Idropittura traspirante MAURER per interni - effetto opaco, ottima traspirabilità, elevata resa, facile applicazione - ideale per la tinteggiatura di pareti e soffitti con elevato tasso di umidità - resa indicativa 7/9 m^2/litro - applicazione a pennello, rullo, spruzzo

CODICE	DESCRIZIONE	UM	Q.TÀ
098243	TEMPERA BIANCA LUCCIOLA"MAURER"LATTA LT. 2,50	PZ	1
098244	TEMPERA BIANCA LUCCIOLA"MAURER"LATTA LT. 5	PZ	1
098245	TEMPERA BIANCA LUCCIOLA"MAURER"LATTA LT. 14	PZ	1

IDROPITTURE MURALI



MAURER

Idropittura murale traspirante per interni MAURER - ad alta opacità, elevato punto di bianco, ottima traspirabilità, elevata resa, protettiva - permeabilità al vapore acqueo, resistenza agli alcali che la rendono particolarmente adatta alla tinteggiatura di ambienti domestici con maggior tasso di umidità come bagni e cucine - discreta resistenza all'abrasione - resa indicativa: 6/10 m^2/litro - applicazione: pennello, rullo, spruzzo

CODICE	DESCRIZIONE	UM	Q.TÀ
098246	IDROPIT.TRASPIR."MAURER"X INTER.BIANCO LT.2,5	PZ	1
098247	IDROPIT.TRASPIR."MAURER"X INTER.BIANCO LT. 5	PZ	1
098248	IDROPIT.TRASPIR."MAURER"X INTER.BIANCO LT.14	PZ	1

IDROPITTURE MURALI



MAURER

Idropittura traspirante lavabile MAURER - buona traspirabilità , resistente al lavaggio, ottimo punto di bianco, effetto opaco e buona copertura - buona pennellabilità - adatta a tutti gli ambienti interni - con idonea preparazione di fondo adatta anche per supporti in legno e per ricoprire carte da parati - permeabilità al vapore acqueo - buona resistenza all'abrasione - resa indicativa 9/11 m^2/litro - applicazione a pennello, rullo, spruzzo

CODICE	DESCRIZIONE	UM	Q.TÀ
081426	IDROPIT.TRASPIR.LAVAB."MAURER"BIANCO LT.0,750	PZ	6
098249	IDROPIT.TRASPIR.LAVABILE"MAURER"BIANCO LT.2,5	PZ	1
098250	IDROPIT.TRASPIR.LAVABILE"MAURER"BIANCO LT.5	PZ	1
098251	IDROPIT.TRASPIR.LAVABILE"MAURER"BIANCO LT.14	PZ	1

IDROPITTURE MURALI



MAURER

Idropittura murale lavabile colorata MAURER - copre con una mano tutte le superfici: cartongesso, gesso, intonaco civile, carta da parati, cemento - tixotropica antigoccia non sgocciola durante applicazione - pronto all'uso - smacchiabile - rapida essiccazione al tatto - non necessita di primer isolante/fissativo - ideale per tutti gli ambienti - finitura opaca e vellutata - fragranza profumata a lento rilascio - esente da solventi

CODICE	DESCRIZIONE	UM	Q.TÀ
082357	IDROPIT.MURALE LAVAB."MAURER"LT.4 VERDE	PZ	1
082356	IDROPIT.MURALE LAVAB."MAURER"LT.4 BEIGE	PZ	1
082355	IDROPIT.MURALE LAVAB."MAURER"LT.4 TORTORA	PZ	1
082354	IDROPIT.MURALE LAVAB."MAURER"LT.4 GRIGIO	PZ	1
082353	IDROPIT.MURALE LAVAB."MAURER"LT.4 ROSA CIPRIA	PZ	1
082352	IDROPIT.MURALE LAVAB."MAURER"LT.4 AZZURRO	PZ	1
082351	IDROPIT.MURALE LAVAB."MAURER"LT.4 GIALLO	PZ	1
082350	IDROPIT.MURALE LAVAB."MAURER"LT.4 ROSA	PZ	1
082349	IDROPIT.MURALE LAVAB."MAURER"LT.4 ARANCIO	PZ	1

PITTURE MURALI



MAURER

Pittura lavabile murale acrilica MAURER ad elevata copertura e notevole opacità - ottima pennellabilità e tono di bianco - permeabile al vapore e all'acqua, resistente al lavaggio - ideale per ambienti interni ove siano richieste finiture pregiate, ma grazie alla buona resistenza agli alcali può essere utilizzata anche in ambienti esterni - certificata UNI EN 1062 - resa indicativa 10/12 m^2/litro - applicazione a pennello, rullo, spruzzo

CODICE	DESCRIZIONE	UM	Q.TÀ
098252	PITTURA LAVABILE "MAURER" ALTO BIANCO LT. 2,5	PZ	1
098253	PITTURA LAVABILE "MAURER" ALTO BIANCO LT. 5	PZ	1
098254	PITTURA LAVABILE "MAURER" ALTO BIANCO LT. 14	PZ	1

PITTURE MURALI



MAURER

Pittura murale lavabile di rivestimento al quarzo MAURER - adatto per interni ed esterni - colore bianco - finitura opaca, effetto liscio e bucciato - buona copertura e resistenza agli agenti atmosferici, alle muffe, alle alghe - buon potere riempitivo, mascherante e ottimo come fondo per decorativi - moderata traspirabilità - resa indicativa 8/10 m^2/litro - applicazione a pennello, rullo, spruzzo

CODICE	DESCRIZIONE	UM	Q.TÀ
098255	PITTURA MUR.QUARZO INT/EST"MAURER"BIAN.LT.2,5	PZ	1
098256	PITTURA MUR.QUARZO INT/EST"MAURER"BIAN.LT.5	PZ	1
098257	PITTURA MUR.QUARZO INT/EST"MAURER"BIAN.LT.14	PZ	1

FONDI MURALI



MAURER

Isolante fissativo acrilico ad acqua MAURER - ideale per fondi assorbenti e friabili - regola l'assorbimento, prepara e consolida il supporto murale per le successive applicazioni di prodotti di finitura - effetto estetico trasparente, ottimo potere di penetrazione, favorisce una perfetta tenuta alla successiva stesura di pittura e smalti murali - resa indicativa: 8-12 m^2/litro in base all'applicazione e all'assorbimento del supporto - applicazione a pennello

CODICE	DESCRIZIONE	UM	Q.TÀ
086640	ISOLANTE FISSAT.ACRIL."MAURER"LT.1 DILUIZ.1:6	PZ	24
086641	ISOLANTE FISSAT.ACRIL."MAURER"LT.5 DILUIZ.1:6	PZ	4

ADDITIVI PER IDROPITTURE



MAURER PLUS

Additivo previenimuffa per idropitture MAURER PLUS - risana le pareti trattate, particolarmente adatto per muri soggetti a condensa e umidità - previene la formazione di muffe sui muri interni ed esterni - inodore e di colore bianco latte - non altera il colore originale dell'idropittura - 250 ml di prodotto sono sufficienti per 10/14 L di idropittura

CODICE	DESCRIZIONE	UM	Q.TÀ
094168	ADDITIVO UNIV.X IDROP.ANTI/MUFFA MPLUS ML.250	PZ	12

COLORANTI CONCENTRATI



MAURER

Colorante universale ad alta concentrazione MAURER, indicato per colorare qualsiasi prodotto verniciante: idropitture, pitture lavabili, pitture traspiranti, tempere, smalti sintetici, smalti ad acqua, impregnanti e flatting, pitture a solvente, calce cemento e stucchi - si possono ottenere numerose sfumature di colore combinando tra loro i vari coloranti che sono perfettamente compatibili

CODICE	DESCRIZIONE	UM	Q.TÀ
095754	COLORANTE UNIVERS."MAURER"GIALLO CROMO ML.40	PZ	12
095756	COLORANTE UNIVERS."MAURER"GIALLO LIMON.ML.40	PZ	12
095755	COLORANTE UNIVERS."MAURER" GIALLO OCRA ML.40	PZ	12
095753	COLORANTE UNIVERS."MAURER" MARRONE ML.40	PZ	12
095757	COLORANTE UNIVERS."MAURER" ARANCIO ML.40	PZ	12
095750	COLORANTE UNIVERS."MAURER" ROSSO VIVO ML.40	PZ	12
096121	COLORANTE UNIVERS."MAURER" ROSSO OSSIDO ML.40	PZ	12
095749	COLORANTE UNIVERS."MAURER" VERDE BOSCO ML.40	PZ	12
096122	COLORANTE UNIVERS."MAURER" VERDE PRATO ML.40	PZ	12
095751	COLORANTE UNIVERS."MAURER" BLU ML.40	PZ	12
096120	COLORANTE UNIVERS."MAURER" VIOLETTO ML.40	PZ	12
095752	COLORANTE UNIVERS."MAURER" NERO OSSIDO ML.40	PZ	12

GUAINE LIQUIDE



MAURER

Guaina liquida MAURER - prodotto a base di copolimeri stirene-acrilici in emulsione acquosa - permette il passaggio del vapore e consente, una volta indurita, di proteggere tutte quelle superfici esterne esposte agli agenti atmosferici, formando una pellicola flessibile e duratura, ideale per l'impermeabilizzazione di superfici piane o inclinate quali tettoie, comignoli, grondaie, parapetti, davanzali - applicare il prodotto in più mani - resa indicativa: 0,8-1,5 m^2/kg - applicazione: pennello, rullo, spruzzo

CODICE	DESCRIZIONE	UM	Q.TÀ
095760	GUAINA LIQUIDA IMPERM."MAURER"GRIGIA LT.0,700	PZ	18
095763	GUAINA LIQUIDA IMPERM."MAURER"ROSSA LT.0,700	PZ	18
095759	GUAINA LIQUIDA IMPERM."MAURER"GRIGIA LT. 4	PZ	1
095762	GUAINA LIQUIDA IMPERM."MAURER" ROSSA LT. 4	PZ	1

PITTURE DI FONDO



MAURER

Pittura di fondo opaco sintetico MAURER per la preparazione di legno e muro - prodotto risolutivo per il legno in quanto si ancora saldamente a questo attraverso le fibre - ottimo anche per intonaci - buona resa, elevato potere riempitivo, eccellente pennellabilità , essiccamento rapido, resistenza all'acqua ed eccellente alla carteggiatura - utilizzabile in esterno ed interno, con ottima dilatazione - esalta l'adesione e la pienezza della mano a finire - colore: bianco opaco - resa indicativa: 8-10 m^2/litro - applicazione: pennello, rullo, spruzzo

CODICE	DESCRIZIONE	UM	Q.TÀ
097222	PITTURA OPACA DI FONDO "MAURER" BIANCO LT.0,5	PZ	6
097223	PITTURA OPACA DI FONDO "MAURER" BIANCO LT.2,5	PZ	2

PITTURE SEGNALETICA STRADALE



MAURER

Pittura spartitraffico MAURER per segnaletica stradale orizzontale - ottima resistenza agli agenti atmosferici ed all'abrasione - il film così ottenuto dopo una regolare essiccazione permette di ottenere una buona adesione al manto stradale - prodotto verniciante per applicazioni spray, pennello, rullo in aree industriali e non industriali - uso professionale - il prodotto risponde ai parametri richiesti nei capitolati d'appalto sezione segnaletica stradale

CODICE	DESCRIZIONE	UM	Q.TÀ
081422	PITTURA SPART.P/SEGNAL.STRADALE BIANCA LT.2,5	PZ	2
081423	PITTURA SPART.P/SEGNAL.STRADALE GIALLA LT.2,5	PZ	2

SMALTI MICACEI



Pittura anticorrosiva formulata con fosfato di zinco, ossido di ferromicaceo ed alluminio lamellare - grana grossa - serie 4300 - effetto antichizzato - si applica su superfici metalliche (lamiere zincate senza l'uso di primer, alluminio, rame, ottone e acciaio); plastiche (pvc, plexiglass); legno e cemento - essiccazione rapida - utilizzo professionale nell'applicazione a spruzzo - applicare due mani - resa 9 m^2/litro (per mano)

CODICE	DESCRIZIONE	UM	Q.TÀ
206362	SMALTO FERROMICACEO GRIGIO SC LT.2,5 S.4303	PZ	4

SMALTI ALL'ACQUA



MAURER

Smalto all'acqua MAURER brillante a base di resine acriliche - ottima applicabilità, aderenza e dilatazione - alta copertura - atossico, non infiammabile e privo di odore sgradevole - resistente all'abrasione, resistenza al lavaggio con detergenti domestici - resistenza a fumi industriali e salsedine - può essere applicato su qualsiasi supporto interno ed esterno quali grondaie, ferro, lamiera zincata, alluminio, legno, plastica, cemento o su superfici murali - resa indicativa: 8-12 m^2/litro - applicazione: pennello, rullo, spruzzo

CODICE	DESCRIZIONE	UM	Q.TÀ
095986	SMALTO IDROSOL."MAURER"LT.0,750 BIANCO LUCIDO	PZ	6
095987	SMALTO IDROSOL."MAURER"LT.0,750 BIANCO OPACO	PZ	6
095988	SMALTO IDROSOL."MAURER"LT.0,750 NERO LUCIDO	PZ	6
095989	SMALTO IDROSOL."MAURER"LT.0,750 NERO OPACO	PZ	6
095990	SMALTO IDROSOL."MAURER"LT.0,750 GIALLO	PZ	6
095991	SMALTO IDROSOL."MAURER"LT.0,750 ROSSO VIVO	PZ	6
095992	SMALTO IDROSOL."MAURER"LT.0,750 BLU	PZ	6
095993	SMALTO IDROSOL."MAURER"LT.0,750 GRIGIO	PZ	6
095994	SMALTO IDROSOL."MAURER"LT.0,750 TESTA DI MORO	PZ	6
095995	SMALTO IDROSOL.MAURER LT.0,750 VERDE VITTORIA	PZ	6
095996	SMALTO IDROSOL."MAURER"LT.0,750 AVORIO	PZ	6

SMALTI SINTETICI



MAURER

Smalto sintetico MAURER ad elevata copertura, brillantezza e distensione - l'inalterabilità del colore lo rende adatto ad applicazioni in interno ed esterno - ottima copertura e alta resistenza agli agenti atmosferici - il film, una volta asciutto, risulta molto duro e antigraffio - adatto per supporti in ferro come cancelli, finestre, inferriate, oppure in legno come armadi, tavoli, gazebi, ecc. - può essere impiegato anche su resina, plastica dura e intonaco previa preparazione con fondo idoneo - resa indicativa: 8-10 m^2/litro - applicazione: pennello per ritocco

CODICE	DESCRIZIONE	UM	Q.TÀ
050780	SMALTO SINTET. LT.0,125"MAURER"BIANCO LUCIDO	PZ	6
050781	SMALTO SINTET. LT.0,125"MAURER"BIANCO OPACO	PZ	6
050793	SMALTO SINTET. LT.0,125"MAURER"NERO LUCIDO	PZ	6
050794	SMALTO SINTET. LT.0,125"MAURER"NERO OPACO	PZ	6
050797	SMALTO SINTET. LT.0,125"MAURER"GRIGIO NEBBIA	PZ	6
050798	SMALTO SINTET. LT.0,125"MAURER"GRIGIO PERLA	PZ	6
050800	SMALTO SINTETICO LT.0,125 "MAURER" AVORIO	PZ	6
050801	SMALTO SINTETICO LT.0,125"MAURER"NOCCIOLA	PZ	6
050802	SMALTO SINTETICO LT.0,125"MAURER"MARRONE	PZ	6
050803	SMALTO SINTET. LT.0,125"MAURER"TESTA DI MORO	PZ	6
050804	SMALTO SINTET. LT.0,125"MAURER"GIALLO DORATO	PZ	6
050815	SMALTO SINTET. LT.0,125"MAURER"GIALLO CROMO	PZ	6
050817	SMALTO SINTET. LT.0,125"MAURER"VERDE PERSIANA	PZ	6
050819	SMALTO SINTET. LT.0,125"MAURER"VERDE VITTORIA	PZ	6
050830	SMALTO SINTET. LT.0,125"MAURER" ARANCIO	PZ	6
050821	SMALTO SINTET. LT.0,125"MAURER" ROSSO VIVO	PZ	6
050776	SMALTO SINTET. LT.0,125"MAURER" CELESTE	PZ	6
050828	SMALTO SINTETICO LT.0,125 "MAURER" BLU	PZ	6
050840	SMALTO SINTETICO LT.0,125 "MAURER" ALLUMINIO	PZ	6
050841	SMALTO SINTETICO LT.0,125"MAURER"ORO PALLIDO	PZ	6
050842	SMALTO SINTETICO LT.0,125 "MAURER" ORO RICCO	PZ	6

SMALTI SINTETICI



MAURER

Smalto sintetico MAURER ad elevata copertura, brillantezza e distensione - l'inalterabilità del colore lo rende adatto ad applicazioni in interno ed esterno - ottima copertura ed alta resistenza agli agenti atmosferici - il film, una volta asciutto, risulta molto duro e antigraffio - adatto per supporti in ferro come cancelli, finestre, inferriate oppure in legno come armadi, tavoli, strutture di gazebi, ecc. - può essere impiegato anche su resina, plastica dura e intonaco previa preparazione con fondo idoneo - resa indicativa: 8-10 m^2/litro - applicazione: pennello, rullo, spruzzo

CODICE	DESCRIZIONE	UM	Q.TÀ
097225	SMALTO SINTETICO LT.0,75"MAURER"BIANCO LUCIDO	PZ	6
097226	SMALTO SINTETICO LT.0,75"MAURER"BIANCO OPACO	PZ	6
097227	SMALTO SINTETICO LT.0,75"MAURER"NERO LUCIDO	PZ	6
097228	SMALTO SINTETICO LT.0,75"MAURER"NERO OPACO	PZ	6
097229	SMALTO SINTETICO LT.0,75"MAURER"GRIGIO NEBBIA	PZ	6
097230	SMALTO SINTETICO LT.0,75"MAURER"GRIGIO PERLA	PZ	6
097231	SMALTO SINTETICO LT.0,75"MAURER" AVORIO	PZ	6
097232	SMALTO SINTETICO LT.0,75"MAURER" NOCCIOLA	PZ	6
097233	SMALTO SINTETICO LT.0,75"MAURER" MARRONE	PZ	6
097234	SMALTO SINTETICO LT.0,75"MAURER"TESTA DI MORO	PZ	6
097235	SMALTO SINTETICO LT.0,75"MAURER"GIALLO DORATO	PZ	6
097236	SMALTO SINTETICO LT.0,75"MAURER"GIALLO CROMO	PZ	6
097237	SMALTO SINTETICO L.0,75"MAURER"VERDE PERSIANA	PZ	6
097238	SMALTO SINTETICO L.0,75"MAURER"VERDE VITTORIA	PZ	6
097241	SMALTO SINTETICO LT.0,75 "MAURER" ARANCIO	PZ	6
097239	SMALTO SINTETICO LT.0,75 "MAURER" ROSSO VIVO	PZ	6
097224	SMALTO SINTETICO LT.0,75 "MAURER" CELESTE	PZ	6
097240	SMALTO SINTETICO LT.0,75 "MAURER" BLU	PZ	6

SMALTI SINTETICI



MAURER

Smalto sintetico ferromicaceo MAURER ad effetto antichizzato simile al ferro battuto, anticorrosivo formulato con fosfato di zinco, ossido di ferromicaceo e alluminio lamellare - permette di avere una pellicola con eccellenti proprietà anticorrosive ed alta resistenza agli agenti atmosferici - particolarmente indicato per cancellate, infissi in ferro, recinzioni, lampioni, grondaie e qualsiasi manufatto metallico - idrorepellente - resa indicativa: 6-8 m^2/litro - applicazione: pennello, rullo, spruzzo

CODICE	DESCRIZIONE	UM	Q.TÀ
050843	SMALTO SINT.FERROMICACEO LT.0,75 GRIGIO GHISA	PZ	6
050844	SMALTO SINT.FERROMICACEO LT.0,75 GRIGIO SCURO	PZ	6

SMALTI PER RITOCCO



Smalto per ritocco bianco alla nitro - asciuga in pochi minuti e non ingiallisce - per ritocco di elettrodomestici bianchi

CODICE	DESCRIZIONE	UM	Q.TÀ
202883	FLACONE PICCOLO DI "BIANCO JOLLY" ML. 8	PZ	24

VERNICI IMPREGNANTI PER LEGNO



MAURER

Impregnante all'acqua per legno MAURER penetrante e fungicida - costituisce un'ideale prima mano per la protezione del legno in quanto assolve a 2 funzioni: penetrante e fungicida - alza il pelo superficiale del legno permettendo una facile carteggiatura necessaria ad ottenere un aspetto vellutato - altre due mani sono necessarie per avere una buona protezione e finitura con il giusto film di spessore - lascia al legno il suo aspetto naturale - per ottenere una protezione ottimale si consiglia di sopraverniciare con vernice flatting

CODICE	DESCRIZIONE	UM	Q.TÀ
096003	IMPREGNANTE IDRO"MAURER" LT.0,750 INCOLORE	PZ	6
096004	IMPREGNANTE IDRO"MAURER" LT.0,750 NOCE CHIARO	PZ	6
096005	IMPREGNANTE IDRO"MAURER" LT.0,750 NOCE SCURO	PZ	6
096006	IMPREGNANTE IDRO"MAURER" LT.0,750 CASTAGNO	PZ	6
096007	IMPREGNANTE IDRO"MAURER" LT.0,750 DOUGLAS	PZ	6
096008	IMPREGNANTE IDRO"MAURER" LT.0,750 TEAK	PZ	6
053731	IMPREGNANTE IDRO "MAURER" LT. 2,5 INCOLORE	PZ	2
053732	IMPREGNANTE IDRO "MAURER" LT.2,5 NOCE CHIARO	PZ	2
053733	IMPREGNANTE IDRO "MAURER" LT.2,5 NOCE SCURO	PZ	2
081424	IMPREGNANTE IDRO "MAURER" LT.2,5 CASTAGNO	PZ	2

VERNICI IMPREGNANTI PER LEGNO



MAURER

Impregnante per legno all'acqua MAURER - effetto cerato - ideale per la protezione del legno in quanto è un prodotto penetrante e idrorepellente - incolore e lascia al legno il suo aspetto naturale - può essere usato nei più comuni cicli di finitura satinata per manufatti in legno posti sia all'esterno che all'interno; indicato per porte, serramenti, infissi, sottotetti, perlinati, staccionate

CODICE	DESCRIZIONE	UM	Q.TÀ
096009	IMPREGNANTE CERATO IDRO"MAURER" LT.0,75 INC	PZ	6
096010	IMPREGNANTE CERATO IDRO"MAURER"LT.0,75NOCE CH	PZ	6
096011	IMPREGNANTE CERATO IDRO"MAURER"LT.0,75NOCE SC	PZ	6
096012	IMPREGNANTE CERATO IDRO"MAURER"LT.0,75 CASTAG	PZ	6
096013	IMPREGNANTE CERATO IDRO"MAURER"LT.0,75DOUGLAS	PZ	6
096014	IMPREGNANTE CERATO IDRO"MAURER"LT.0,75 TEAK	PZ	6
053740	IMPREGNANTE CERATO IDRO"MAURER" LT.2,5 INC	PZ	2
053742	IMPREGNANTE CERATO IDRO"MAURER"LT.2,5 NOCE CH	PZ	2
053743	IMPREGNANTE CERATO IDRO"MAURER"LT.2,5 NOCE SC	PZ	2
081425	IMPREGNANT.CERATO IDRO"MAURER"LT.2,5 CASTAGNO	PZ	2

VERNICI IMPREGNANTI PER LEGNO



MAURER

Impregnante sintetico MAURER - protegge il legno dall'azione aggressiva del sole e degli agenti atmosferici - colora il supporto rendendo il legno idrorepellente senza diminuire la naturale traspirazione - ravviva la venatura del legno preservandone l'aspetto naturale - ad alta penetrazione, ideale per supporti in legno interni ed esterni - indicato per il trattamento di manutenzione e protezione di mobili, porte, finestre, persiane, balconi, fioriere, ecc - resa indicativa: 8-12 m^2/litro - applicazione: pennello, rullo, spruzzo

CODICE	DESCRIZIONE	UM	Q.TÀ
097246	IMPREGNANTE SINTET.LT.0,75"MAURER"TRASPARENTE	PZ	6
097242	IMPREGNANTE SINTET.LT.0,75"MAURER"NOCE CHIARO	PZ	6
097243	IMPREGNANTE SINTET.LT.0,75"MAURER"NOCE SCURO	PZ	6
097244	IMPREGNANTE SINTET.LT.0,75"MAURER" MOGANO	PZ	6
097245	IMPREGNANTE SINTET.LT.0,75"MAURER" DOUGLAS	PZ	6
052176	IMPREGNANTE SINTET.LT.0,75"MAURER" CASTAGNO	PZ	6

VERNICI IMPREGNANTI PER LEGNO



MAURER

Impregnante cerato sintetico MAURER - per interni ed esterni - trasparente ad effetto cera - la formulazione contenente cere naturali, permette al prodotto di penetrare in profondità senza otturare i pori, rendendo la superficie trattata idrorepellente e traspirante - si applica facilmente e non sfoglia - esalta le venature e la tonalità - trattamento di manutenzione e protezione di mobili, porte, finestre, persiane, balconi, fioriere e per tutte le superfici deteriorate dall'azione aggressiva del sole e degli agenti atmosferici, in ambiente montano e marino - resa indicativa: 8-12 m^2/litro - applicazione: pennello, rullo

CODICE	DESCRIZIONE	UM	Q.TÀ
097251	IMPREGNANTE CERATO SINTET.LT.0,75 TRASPARENTE	PZ	6
097247	IMPREGNANTE CERATO SINTET.LT.0,75 NOCE CHIARO	PZ	6
097248	IMPREGNANTE CERATO SINTET.LT.0,75 NOCE SCURO	PZ	6
097249	IMPREGNANTE CERATO SINTETICO LT.0,75 MOGANO	PZ	6
097250	IMPREGNANTE CERATO SINTETICO LT.0,75 DOUGLAS	PZ	6
052181	IMPREGNANTE CERATO SINTET.LT.0,75 CASTAGNO	PZ	6

PROTETTIVI E ANTIRUGGINE



MAURER

Vernice trasparente all'acqua MAURER protettiva del legno flatting - liquido opalescente - per esterno ed interno - preserva, decora e rende idrorepellente il legno - usata nei cicli di verniciatura del legno con prodotti all'acqua per il trattamento di infissi, scuretti, tapparelle, porte, portoni, perlinati - rapidità di essiccazione - elevata elasticità - buona resistenza alle intemperie, pennellabilità e dilatazione - ottima lavabilità

CODICE	DESCRIZIONE	UM	Q.TÀ
095997	VERNICE FLATTING IDRO"MAURER"LT.0,750 INCOL	PZ	6
095998	VERNICE FLATTING IDRO"MAURER"LT.0,750 NOCE CH	PZ	6
095999	VERNICE FLATTING IDRO"MAURER"LT.0,750 NOCE SC	PZ	6
096000	VERNICE FLATTING IDRO"MAURER"LT.0,75 CASTAGNO	PZ	6

PROTETTIVI E ANTIRUGGINE



MAURER

Vernice flatting sintetico MAURER finitura trasparente protettiva - indicata per il trattamento di tutti i manufatti di legno che richiedono un'ottima protezione superficiale, sia all'esterno che all'interno - indicato per la finitura e/o il ripristino di tutti i tipi di legno già trattati con impregnante sia all'acqua che a solvente - aderisce perfettamente e quindi non sfoglia - buona protezione nei confronti dei raggi UV - consigliato per la verniciatura di tutte le strutture in legno esposte in ambiente montano e marino - indicato per mobili, porte, finestre, persiane, balconi, fioriere

CODICE	DESCRIZIONE	UM	Q.TÀ
097252	VERNICE FLATTING SINTET. LT.0,750 TRASPARENTE	PZ	6

PROTETTIVI E ANTIRUGGINE



MAURER

Vernice nera bituminosa densa MAURER - a base di bitumi ossidati con solventi organici (CATRAMINA) - elevate proprietà di ancoraggio - antipolvere, impermeabilizzante - ottimo per saturare le porosità del cemento e del legno, superfici curve a falda inclinata e verticale - può essere utilizzato anche per strutture metalliche, grondaie, canali, serbatoi, ponteggi tubolari, lamiere, scossaline, per proteggere interrati in ferro e legno - resa indicativa: 4-5 m^2/litro - applicazione: pennello, spruzzo, spazzolone

CODICE	DESCRIZIONE	UM	Q.TÀ
053599	VERNICE NERA BITUMINOSA CATRAMINA LT. 0,75	PZ	6
053601	VERNICE NERA BITUMINOSA CATRAMINA LT. 5	PZ	4

PROTETTIVI E ANTIRUGGINE



MAURER

Fondo ancorante all'acqua MAURER - d'impiego universale: ottima adesione su ferro, lamiera zincata, alluminio, vetro, piastrelle, PVC e supporti murali - ideale per coprire macchie di fuliggine e macchie di sporco su muri - buon potere coprente, ottima aderenza, applicabilità e carteggiabilità - prodotto atossico, inodore, non infiammabile - lo speciale tipo di legante impiegato conferisce al prodotto ottima resistenza agli alcali e al lavaggio - resa indicativa: 6-7 m^2/litro - applicazione: pennello, rullo, spruzzo

CODICE	DESCRIZIONE	UM	Q.TÀ
096015	FONDO UNIVERSALE ACQUA"MAURER"LT.0,750 BIANCO	PZ	6
096016	FONDO UNIVERSALE ACQUA"MAURER"LT. 2,5 BIANCO	PZ	2

PROTETTIVI E ANTIRUGGINE



MAURER

Smalto alte temperature MAURER - vernice pigmentata con ossido di ferro a base di resine siliconiche, resiste fino ad un massimo 500°/600°C - indicato per la protezione di strutture metalliche sottoposte ad elevate temperature quali caldaie industriali, silenziatori, scarichi, camini, tubazioni di stufe, barbecue, marmitte - eccellente adesione, resistenza e protezione alla corrosione - resa indicativa: 12,4 m^2/litro - applicazione: pennello, rullo, spruzzo

CODICE	DESCRIZIONE	UM	Q.TÀ
098443	SMALTO ALTE TEMPERATURE ML.250 NERO SAT.	PZ	6

PROTETTIVI E ANTIRUGGINE



MAURER

Smalto gel antiruggine MAURER pronto all'uso - non cola, ottima adesione e potere coprente, mantiene la tonalità del colore inalterata nel tempo, ottima stendibilità, non fa grumi, la superficie rimane estremamente liscia - facile utilizzo direttamente sulla ruggine, azione anticorrosiva permanente - ideale per: metallo (ferro/leghe e lamiera zincata), legno, muratura, plastica (escluso PE e PPE) - adatto anche per imbarcazioni - resa indicativa: 8-10 m^2/litro - applicazione: pennello, rullo, spruzzo

CODICE	DESCRIZIONE	UM	Q.TÀ
098425	SMALTO GEL ANTIRUG."MAURER"ML.750 BIANCO BRIL	PZ	4
098426	SMALTO GEL ANTIRUG."MAURER"ML.750 AVORIO BRIL	PZ	4
098427	SMALTO GEL ANTIRUG."MAURER"ML.750 NERO BRIL	PZ	4
098428	SMALTO GEL ANTIRUG."MAURER"ML.750 VERDE BOSCO	PZ	4
098429	SMALTO GEL ANTIRUG."MAURER"ML.750 VERDE SMERA	PZ	4
098430	SMALTO GEL ANTIRUG."MAURER"ML.750 GIALLO BRIL	PZ	4
098431	SMALTO GEL ANTIRUG.MAURER ML.750 MARRONE BRIL	PZ	4
098432	SMALTO GEL ANTIRUG."MAURER"ML.750 ROSSO BRIL	PZ	4
098433	SMALTO GEL ANTIRUG.MAURER ML.750 GRIGIO SCURO	PZ	4
098434	SMALTO GEL ANTIRUG.MAURER ML.750 GRIGIO MEDIO	PZ	4
098435	SMALTO GEL ANTIRUG.MAURER ML.750 GRIGIO PERLA	PZ	4
098436	SMALTO GEL ANTIRUG.MAURER ML.750 BLU BRILLANT	PZ	4
098437	SMALTO GEL ANTIRUG.MAURER ML.750 BIANCO SATIN	PZ	4
098438	SMALTO GEL ANTIRUG.MAURER ML.750 NERO SATINAT	PZ	4
098439	SMALTO GEL ANTIRUG.MAURER ML.750 GRIGIO FERRO	PZ	4
098440	SMALTO GEL ANTIRUG.ML.750 GRAFITE ANTICHIZZAT	PZ	4
098441	SMALTO GEL ANTIR.ML.750 GRIGIOPELTRO ANTICHIZ	PZ	4
098442	SMALTO GEL ANTIRUG.ML.750 ANTRACITE ANTICHIZZ	PZ	4

PROTETTIVI E ANTIRUGGINE



MAURER

Antiruggine al minio MAURER - formulato a base di resine alchidiche e con agente corrosivo al fosfato di zinco che a differenza del cromato ha bassa tossicità - elevato potere anticorrosivo, alta copertura e facilità d'applicazione - indicata come mano di fondo per la protezione di qualsiasi supporto in ferro - sovrapplicabile con smalti sintetici - resa indicativa: 8-10 m^2/litro - applicazione: pennello, rullo, spruzzo

CODICE	DESCRIZIONE	UM	Q.TÀ
097220	ANTIRUGGINE AL MINIO "MAURER"ARANCIO LT.0,5	PZ	6

PROTETTIVI E ANTIRUGGINE



MAURER

Antiruggine sintetica MAURER ragia minerale - particolarmente indicata per la protezione di strutture in ferro esposte in ambiente di media aggressività (cittadino, rurale, industriale) - caratterizzata da buona copertura, ottima aderenza, elevate prestazioni anticorrosive - per la finitura possono essere usati smalti di tipo sintetico - ottima protezione per la formazione di ruggine, ottimo ancoraggio al supporto - resa indicativa: 8/9 m^2/litro - applicazione: pennello, rullo, spruzzo

CODICE	DESCRIZIONE	UM	Q.TÀ
097218	ANTIRUGGINE RAGIA MINER."MAURER"GRIGIO LT.0,5	PZ	6
097216	ANTIRUGGINE RAGIA MINER."MAURER"ROSSO LT.0,5	PZ	6
097217	ANTIRUGGINE RAGIA MINER."MAURER"ROSSO LT.2,5	PZ	2
097219	ANTIRUGGINE RAGIA MINER."MAURER"GRIGIO LT.2,5	PZ	2

TRASFORMARUGGINE E ZINCANTI



arexons

Trasformaruggine - reagisce chimicamente con la ruggine trasformandola in un complesso stabile - sovraverniciabile con ogni tipo di vernice - confezione in flacone

CODICE	DESCRIZIONE	UM	Q.TÀ
202792	TRASFORMARUGGINE FEROX AREXON 4148 LT.0,375	PZ	12
202791	TRASFORMARUGGINE FEROX AREXON 4145 LT.0,75	PZ	12

PROTETTIVI E ANTIRUGGINE



Antiruggine a rapida essiccazione contenente fosfati di zinco (anticorrosivi) per superfici in ferro - formulata per garantire una valida protezione dagli agenti atmosferici - anticorrosiva per macchine agricole, veicoli industriali e carpenteria metallica in genere

CODICE	DESCRIZIONE	UM	Q.TÀ
206361	ANTIRUGGINE NITRO R.E. ROSSO LT.2,5 S.4022	PZ	⌂1

TRASFORMARUGGINE E ZINCANTI



MAURER PLUS

Convertitore di ruggine MAURER PLUS pronto all'uso a base d'acqua - trasforma la ruggine in un complesso metallo-organico perfettamente aderente alle superfici, formando una pellicola protettiva che permette la sovraverniciatura - ideale per la protezione della carrozzeria d'auto, ma anche superfici metalliche quali cancelli, portoni, grondaie, ringhiere

CODICE	DESCRIZIONE	UM	Q.TÀ
095897	TRASFORMARUGGINE "MPLUS" ML.250	PZ	12
052138	TRASFORMARUGGINE "MPLUS" ML.750	PZ	6

PROTETTIVI E ANTIRUGGINE



Fondo anticorrosivo formulato con speciali resine alchidiche a modifica fenolica e fosfati di zinco - ottimo potere anticorrosivo ed ottima resistenza alla sovraverniciatura sia con smalti nitro sia con smalti sintetici - ottima aderenza ed elasticità - resa indicativa 6-8 m^2/litro

CODICE	DESCRIZIONE	UM	Q.TÀ
206363	ANTIRUGGINE NITRO R.E. GRIGIO LT.2,5 S.4020	PZ	4

TRASFORMARUGGINE E ZINCANTI



MAURER

Zincante a freddo monocomponente MAURER - prodotto protettivo che previene il formarsi di ossidazioni sui materiali ferrosi, formando così una barriera contro ruggine e corrosione - adatto per applicazione su lamiera in ferro, ritocchi su lamiera zincata, su giunti saldati, tubazioni, serbatoi, opere di carpenteri - resiste bene alla corrosione da agenti atmosferici e salsedine - ottima aderenza, sovraverniciabile con qualsiasi tipo di smalto - resa indicativa: 8-10 m^2/litro - applicazione: pennello, rullo, spruzzo

CODICE	DESCRIZIONE	UM	Q.TÀ
097221	ZINCANTE A FREDDO "MAURER" ANTRACITE LT.0,5	PZ	6

SMALTI E ANTIRUGGINE SPRAY



MAURER PLUS

Smalto MAURER PLUS BRIKOSPRAY - a base acrilica a rapida essiccazione e di facile applicazione - massima brillantezza ed elasticità , ideale per lavori di verniciatura e decorazione sia interni che esterni su legno, muro e ferro - valvola autopulente, non è necessario capovolgere la bomboletta dopo l'uso e spruzzare a vuoto - bomboletta spray da 400 ml

CODICE	DESCRIZIONE	UM	Q.TÀ
086970	SMALTO"BRIKOSPRAY"BIANCO LUCIDO ML400 RAL9010	PZ	6
086971	SMALTO"BRIKOSPRAY"BIANCO ELETTRIC.ML.400	PZ	6
086972	SMALTO"BRIKOSPRAY"BIANCO OPACO ML.400 RAL9010	PZ	6
093330	SMALTO"BRIKOSPRAY"BIANCO PERLA ML.400 RAL1013	PZ	6
086973	SMALTO"BRIKOSPRAY"NERO OPACO ML.400 RAL9005	PZ	6
086974	SMALTO"BRIKOSPRAY"NERO LUCIDO ML400 RAL9005	PZ	6
097275	SMALTO "BRIKOSPRAY" ROSA CHIARO ML400 RAL3015	PZ	6
086975	SMALTO"BRIKOSPRAY"ROSSO TRAFF.ML400 RAL3020	PZ	6
086976	SMALTO"BRIKOSPRAY"ROSSO CARMIN.ML400 RAL3002	PZ	6
093332	SMALTO"BRIKOSPRAY"ROSSO FUOCO ML.400 RAL3000	PZ	6
093333	SMALTO"BRIKOSPRAY"ROSSO SEGNALE ML400 RAL3001	PZ	6
086977	SMALTO"BRIKOSPRAY"ARANCIO PURO ML400 RAL2004	PZ	6
086978	SMALTO"BRIKOSPRAY"GIALLO ZINCO ML.400 RAL1018	PZ	6
093331	SMALTO"BRIKOSPRAY"GIALLO TRAFF.ML400 RAL1023	PZ	6
086979	SMALTO"BRIKOSPRAY"GIALLO SIGNAL ML400 RAL1003	PZ	6
097281	SMALTO "BRIKOSPRAY"GIALL COLZA ML.400 RAL1021	PZ	6
086980	SMALTO"BRIKOSPRAY"VERDE MENTA ML.400 RAL6029	PZ	6
086981	SMALTO"BRIKOSPRAY"VERDE MUSCHIO ML400 RAL6005	PZ	6
093336	SMALTO"BRIKOSPRAY"VERDE PRIM.ML400 RAL6002	PZ	6
050692	SMALTO"BRIKOSPRAY"VERDE RESEDA ML400 RAL6011	PZ	6
086982	SMALTO"BRIKOSPRAY"AVORIO CHIARO ML400 RAL1015	PZ	6
086983	SMALTO"BRIKOSPRAY"BLU SEGNALE ML.400 RAL5005	PZ	6
093334	SMALTO"BRIKOSPRAY"BLU GENZIANA ML.400 RAL5010	PZ	6
093335	SMALTO"BRIKOSPRAY"BLU LUCE ML.400 RAL5012	PZ	6
086984	SMALTO"BRIKOSPRAY"BLU NOTTE ML.400 RAL5022	PZ	6
097277	SMALTO"BRIKOSPRAY"BLU CIELO ML.400 RAL5015	PZ	6
093337	SMALTO"BRIKOSPRAY"GRIGIO CHIARO ML400 RAL7035	PZ	6
086985	SMALTO"BRIKOSPRAY"GRIGIO FINEST.ML400 RAL7040	PZ	6
097276	SMALTO "BRIKOSPRAY" GRIGIO SEGN ML400 RAL7004	PZ	6
097278	SMALTO "BRIKOSPRAY" GRIGIO ARG ML400 RAL7001	PZ	6
050693	SMALTO"BRIKOSPRAY"GRIGIO ANTRAC.ML400 RAL7016	PZ	6
086989	SMALTO"BRIKOSPRAY"ALLUMINIO X RUOTE ML.400	PZ	6
086986	SMALTO"BRIKOSPRAY"MARRONE CIOCC.ML400 RAL8017	PZ	6
097279	SMALTO "BRIKOSPRAY" MARR NOCE ML400 RAL8011	PZ	6
097280	SMALTO "BRIKOSPRAY" MARR CAPR. ML400 RAL8007	PZ	6
093338	SMALTO"BRIKOSPRAY"MOGANO ML.400 RAL8016	PZ	6
097283	SMALTO"BRIKOSPRAY"MICACEO ANTICHIZZATO ML.400	PZ	6

SMALTI E ANTIRUGGINE SPRAY



MAURER PLUS

Smalto siliconico MAURER PLUS BRIKOSPRAY - valvola autopulente - bomboletta spray da 400 ml

CODICE	DESCRIZIONE	UM	Q.TÀ
086990	SMALTO "BRIKOSPRAY" ORO RICCO PALLIDO ML.400	PZ	6
086991	SMALTO "BRIKOSPRAY" ARGENTO ML.400	PZ	6

SMALTI E ANTIRUGGINE SPRAY



MAURER PLUS

Smalto speciale a base di resina siliconica MAURER PLUS BRIKOSPRAY - resistente alle alte temperature fino a punte di 800° C. - resistente, non sfoglia, non si crepa ed è ideale per verniciare marmitte, blocchi motore, radiatori, tubi di scarico, stufe, rivestimenti di barbecue, forni, paralumi ecc. - resiste ai colpi, ai graffi, agli urti e alla benzina - non sovraverniciabile - bomboletta spray da 400 ml

CODICE	DESCRIZIONE	UM	Q.TÀ
093344	SMALTO X ALTE TEMPER. ARGENTO 800°C ML.400	PZ	6
093343	SMALTO X ALTE TEMPER. NERO OPACO 800°C ML.400	PZ	6
097282	SMALTO X ALTE TEMPER. BIANCO 800°C ML.400	PZ	6

SMALTI E ANTIRUGGINE SPRAY



MAURER PLUS

Zincante a freddo spray MAURER PLUS protettivo e resistente agli agenti atmosferici - alto potere coprente e di lunga durata - impiegato efficacemente su veicoli e natanti - bomboletta spray da 400 ml

CODICE	DESCRIZIONE	UM	Q.TÀ
051862	ZINCANTE A FREDDO SPRAY "MPLUS" ML.400	PZ	12

SMALTI E ANTIRUGGINE SPRAY



fischer

Zincante istantaneo spray FISCHER - protegge le strutture metalliche dalla corrosione (protezione catodica) - elastico, resistente allo sbucciamento e allo scolorimento - rapida essicazione del film protettivo - ottima aderenza alle superfici metalliche - può essere verniciato - resistente al calore fino a 200°C (nel breve termine fino a 300°C) - bomboletta spray da 400 ml

CODICE	DESCRIZIONE	UM	Q.TÀ
206205	ZINCANTE ISTANT. SPRAY FISCHER FTC-ZS ML.400	PZ	12

SMALTI E ANTIRUGGINE SPRAY



Inox spray a freddo - professionale - per ritocco su acciaio INOX - bomboletta spray da 400 ml

CODICE	DESCRIZIONE	UM	Q.TÀ
202802	INOX SPRAY A FREDDO PRO ML.400	PZ	12

SMALTI E ANTIRUGGINE SPRAY



MAURER PLUS

Vernice sintetica spray MAURER PLUS - in un solo prodotto antiruggine e smalto decorativo anticante - ideale per ottenere un effetto decorativo e una protezione antiruggine rendendo superfluo il pretrattamento del fondo - adatta per metallo, ferro, lamiera di acciaio, legno, vetro, pietra, ecc.. - bomboletta spray da 400 ml

CODICE	DESCRIZIONE	UM	Q.TÀ
093345	SPRAY FERROMICACEO GRIGIO SCURO ML.400	PZ	6
093346	SPRAY FERROMICACEO GRIGIO FORGIA ML.400	PZ	6

SMALTI E ANTIRUGGINE SPRAY



MAURER PLUS

Smalto siliconico cromato effetto specchiante MAURER PLUS BRIKOSPRAY - ideale per creare effetti ultrabrillanti sulle superfici lisce - non è resistente agli agenti atmosferici ed è limitatamente resistente alle abrasioni - bomboletta spray da 400 ml

CODICE	DESCRIZIONE	UM	Q.TÀ
093348	SPRAY X CROMATURA EFFETTO SPECCHIO ML.400	PZ	6

SMALTI E ANTIRUGGINE SPRAY



MAURER PLUS

Smalto siliconico fluorescente MAURER PLUS BRIKOSPRAY - a base di resine acriliche e particolari pigmenti per ottenere superfici con colori ad alta visibilità con tonalità intensa e molto luminosa - bomboletta spray da 400 ml

CODICE	DESCRIZIONE	UM	Q.TÀ
093826	SMALTO"BRIKOSPRAY"FLUORESCENTE ROSSO ML.400	PZ	6
093827	SMALTO"BRIKOSPRAY"FLUORESCENTE GIALLO ML.400	PZ	6
093828	SMALTO"BRIKOSPRAY"FLUORESCENTE VERDE ML.400	PZ	6
093829	SMALTO"BRIKOSPRAY"FLUORESC.GIALL/ARANC.ML.400	PZ	6

SMALTI E ANTIRUGGINE SPRAY



MAURER PLUS

Vernice acrilica spray MAURER PLUS dorata effetto specchio - ideale per creare effetti ultrabrillanti sulle superfici - non é resistente agli agenti atmosferici ed é limitatamente resistente alle abrasioni - bomboletta spray da 400 ml

CODICE	DESCRIZIONE	UM	Q.TÀ
093349	SPRAY X DORATURA EFFETTO SPECCHIO ML.400	PZ	6

SMALTI E ANTIRUGGINE SPRAY



MAURER PLUS

Smalto antiruggine MAURER PLUS BRIKOSPRAY a base acrilica - colore grigio - protezione delle superfici metalliche - sovraverniciabile con tutti i tipi di smalti - bomboletta spray da 400 ml

CODICE	DESCRIZIONE	UM	Q.TÀ
086988	SMALTO"BRIKOSPRAY"FONDO ANTIRUG.GRIGIO ML.400	PZ	6

SMALTI E ANTIRUGGINE SPRAY



MAURER PLUS

Vernice trasparente lucido incolore MAURER PLUS - bomboletta 400 ml - valvola autopulente

CODICE	DESCRIZIONE	UM	Q.TÀ
086987	SMALTO"BRIKOSPRAY"TRASPAR.LUCIDO ML.400	PZ	6
093329	SMALTO"BRIKOSPRAY"TRASPAR.OPACO ML.400	PZ	6

SMALTI E ANTIRUGGINE SPRAY



Vernice acrilica spray - rapida essicazione - pigmentazione e copertura superiori - colore e finitura lucida di lunga durata - resistente a graffi e intemperie - resistente ai raggi UV - resistente fino a 110°C

CODICE	DESCRIZIONE	UM	Q.TÀ
206512	SMALTO GIALLO CROM"INDUSTRIAL" RAL1007 400ML	PZ	6
206513	SMALTO BLU MARINO"INDUSTRIAL" RAL5002 400ML	PZ	6
206514	SMALTO GRIG FERRO"INDUSTRIAL" RAL7011 400ML	PZ	6
206515	SMALTO BIANCO TRAF"INDUSTRIAL" RAL9016 400ML	PZ	6
206516	SMALTO GRIG GHIAIA"INDUSTRIAL"RAL7032 400ML	PZ	6
206517	SMALTO TESTA MORO"INDUSTRIAL"RAL8019 400ML	PZ	6
206518	SMALTO ROS.CARMIN"INDUSTRIAL"RAL3002 400ML	PZ	6

SMALTI ANTIRUGGINE SPRAY - ACCESSORI



Impugnatura che permette di trasformare le bombolette spray in pistole a spruzzo mobili - garantisce lavori puliti - meno affaticamento dell'operatore durante la verniciatura di grandi superfici - maneggevole e riutilizzabile - consente uno spruzzo controllato

CODICE	DESCRIZIONE	UM	Q.TÀ
204662	PISTOLA A SPRUZZO PER BOMBOLETTA 400 ML	PZ	25

FONDI - PRIMER SPECIALI SPRAY



MAURER PLUS

Fondo ancorante per plastica MAURER PLUS BRIKOSPRAY - ideale per dare una mano di fondo sulle superfici in plastica dura e ottenere un ottimo ancoraggio per la successiva verniciatura con smalti a base di resine sintetiche, acrilici e combinati alla nitro - incolore - bomboletta spray da 400 ml

CODICE	DESCRIZIONE	UM	Q.TÀ
093341	FONDO ANCORANTE PER PLASTICA SPRAY ML.400	PZ	6

FONDI - PRIMER SPECIALI SPRAY



MAURER PLUS

Coprimacchia fondo isolante MAURER PLUS BRIKOSPRAY - copre ed elimina le macchie sulle pareti da pitturare, impedisce che ricompaiano in superficie, diventando nuovamente visibili - per lavori di imbiancatura e ristrutturazione - bomboletta spray da 400 ml

CODICE	DESCRIZIONE	UM	Q.TÀ
054067	COPRIMACCHIA FONDO ISOLANTE SPRAY ML.400	PZ	6

FONDI - PRIMER SPECIALI SPRAY



MAURER PLUS

Stucco isolante acrilico MAURER PLUS BRIKOSPRAY - per riempire piccole irregolarità , tracce di carteggiatura, graffi - adatto per carrozzeria o superfici in metallo - se necessario, prima di riverniciare, passare con carta abrasiva molto fine - bomboletta spray da 400 ml

CODICE	DESCRIZIONE	UM	Q.TÀ
093339	STUCCO ISOLANTE SPRAY ML.400	PZ	6

DILUENTI NITRO E SINTETICI



MAURER

Acquaragia MAURER - specifica per diluizione di vernici e smalti sintetici, oleosintetici, cere e antiruggine - formulato con materie prime pure, viene usato anche come sgrassante dei supporti prima della verniciatura e come pulitore di oli e grassi nell'industria meccanica

CODICE	DESCRIZIONE	UM	Q.TÀ
050854	ACQUARAGIA LT.0,5 MAURER	PZ	20
050855	ACQUARAGIA LT. 1 MAURER	PZ	20
050856	ACQUARAGIA LT. 5 MAURER	PZ	4

DILUENTI NITRO E SINTETICI



MAURER

Diluente sintetico universale MAURER - prodotto a base di acquaragia minerale, utilizzato per la diluizione di vernici e smalti sintetici, oleo-sintetici, cere, polish ed antiruggine

CODICE	DESCRIZIONE	UM	Q.TÀ
050857	DILUENTE SINTETICO UNIVERSALE LT. 0,5 MAURER	PZ	20
050859	DILUENTE SINTETICO UNIVERSALE LT. 1 MAURER	PZ	20
050862	DILUENTE SINTETICO UNIVERSALE LT. 5 MAURER	PZ	4

DILUENTI NITRO E SINTETICI



MAURER

Diluente nitro antinebbia MAURER - per uso universale, ottima qualità , esente clorurati, prodotto idoneo anche per carrozzeria - prodotto con materie prime pure per vernici, adatto anche per altri usi quali sgrassaggio e pulizia da residui di vernice

CODICE	DESCRIZIONE	UM	Q.TÀ
050863	DILUENTE NITRO ANTINEBBIA LT. 0,5 MAURER	PZ	20
050864	DILUENTE NITRO ANTINEBBIA LT. 1 MAURER	PZ	20
050865	DILUENTE NITRO ANTINEBBIA LT. 5 MAURER	PZ	4
050866	DILUENTE NITRO ANTINEBBIA LT. 25 MAURER	PZ	1

ACETONI



MAURER

Acetone MAURER si utilizza nell'uso domestico per la rimozione da residui di vernice, colle o inchiostri, come levasmalto in cosmetica (spesso diluito anche con acqua e altri solventi) - è un prodotto che però intacca gomma e plastiche quindi da usare con attenzione, adatto invece a pulire superfici dure come ferro, acciaio, vetro, marmo - tenere lontano da apparecchi elettrici e superfici calde, fiamme libere e scintille essendo i suo vapori facilmente infiammabili

CODICE	DESCRIZIONE	UM	Q.TÀ
081416	ACETONE "MAURER" LT.1	PZ	20

PETROLI PER ILLUMINAZIONE



Petrolio bianco lampante per illuminazione

CODICE	DESCRIZIONE	UM	Q.TÀ
205492	PETROLIO LAMPANTE PER ILLUMINAZIONE ML.1000	PZ	12

OLI PER LEGNO



Olio di lino filtrato e cotto con sistemi tradizionali e con l'aggiunta di essicanti metallici (di calcio, cobalto e manganese) - ottimo per la preparazione di vernici, smalti o pitture per esterni/interni, mastici e come protettivo per legno e infissi

CODICE	DESCRIZIONE	UM	Q.TÀ
055704	OLIO DI LINO COTTO LT. 1	PZ	11

OLI PER LEGNO



Olio paglierino colore ambrato, indicato per lucidare, nutrire e rigenerare qualsiasi tipo di manufatto in legno situato all'interno come mobili, infissi, serramenti e perlinature - non filmogeno - ideale nel restauro di mobili antichi - penetra nelle fibre del legno, ravvivandone le colorazioni e conferendo al legno tonalità calde e piacevoli - idoneo per finitura ad olio del legno

CODICE	DESCRIZIONE	UM	Q.TÀ
055705	OLIO PAGLIERINO LT. 1	PZ	20

ANTITARLO



Antitarlo per legno inodore e incolore - formula speciale per la protezione di mobili antichi, sculture lignee, cornici, arcarecci, travature, pavimenti in parquet, ecc.

CODICE	DESCRIZIONE	UM	Q.TÀ
206171	ANTITARLO INODORE/INCOLORE X LEGNO LT.1	PZ	10

ANTITARLO



Antitarlo SPRAY inodore e incolore - da utilizzare contro tutti gli insetti che perforano, deturpano e indeboliscono il legno

CODICE	DESCRIZIONE	UM	Q.TÀ
206172	ANTITARLO INODOR/INCOLOR.X LEGNO SPRAY ML.200	PZ	12

SVERNICIANTI



MAURER

Sverniciante liquido MAURER pronto all'uso - indicato per la rimozione di qualsiasi tipo vernice anche per superfici verticali - particolarmente indicato per sverniciare supporti in legno, utilizzabile anche su ferro, non utilizzare sull'alluminio - non contiene diclorometano - liquido viscoso di colore bianco - prodotto infiammabile

CODICE	DESCRIZIONE	UM	Q.TÀ
099573	SVERNICIATORE "MAURER" LT. 0,750	PZ	11
099574	SVERNICIATORE "MAURER" LT. 3	PZ	4

DISINCROSTANTI



MAURER PLUS

Disincrostante acido per pavimenti MAURER PLUS - ad elevato tenore di solventi (glicoleteri e pirrolidoni) - indicato per la prima pulizia dopo posa di pavimenti in gres, cotto porcellanato, cemento e pietre resistenti agli acidi: rimuove residui calcarei ed effluorescenze, boiacche, residui di collanti sintetici e prodotti utilizzati per le fughe, adesivi, vernici, inchiostri, macchie di ruggine e trattamenti filmanti o impregnanti utilizzati prima della posa

CODICE	DESCRIZIONE	UM	Q.TÀ
098155	DISINCROSTANTE ACIDO P/PAVIMENT.MPLUS ML.1000	PZ	6

IMPERMEABILIZZANTI



MAURER PLUS

Impermeabilizzante per pavimenti MAURER PLUS - sigilla, evita infiltrazioni nelle micro fessure di pavimenti orizzontali, quali balconi e terrazzi, pergolati e fughe in genere, che sono costantemente esposti alla pioggia e alle intemperie - non altera l'aspetto del pavimento - facile applicazione - resiste agli agenti atmosferici, non necessita di manutenzione

CODICE	DESCRIZIONE	UM	Q.TÀ
051013	IMPERMEABILIZZANTE PAVIMENTI "MPLUS" ML.1000	PZ	6

SOLVENTI PER SILICONI



MAURER PLUS

Miscela di solventi vegetali MAURER PLUS ideale per rimuove qualsiasi tipo di silicone, sia fresco che essicato da vetri, specchi, serramenti in alluminio, piatti doccia, box doccia, marmo, legno, senza macchiare o rovinare - biodegradabile al 90% - bomboletta spray da 200 ml

CODICE	DESCRIZIONE	UM	Q.TÀ
094175	SOLVENTE X SILICONE/COLLE SPRAY MPLUS ML.200	PZ	12

DETERGENTI PER IDROPULITRICI



MAURER PLUS

Detergente universale MAURER PLUS per idropulitrici - elevato potere sgrassante per la pulizia di tutte le superfici e attrezzature industriali o dove occorra eliminare sporco di origine grassa, residui di cibo, olii, ecc.

CODICE	DESCRIZIONE	UM	Q.TÀ
051015	DETERGENTE UNIVERS.P/IDROPULIT."MPLUS"ML.1000	PZ	6

DETERGENTI PER IDROPULITRICI



MAURER PLUS

Detergente pietre e muri MAURER PLUS per idropulitrici - azione pulente per rimuovere lo sporco atmosferico, distacca e rimuove rapidamente lo sporco di origine organica e vegetale - puro per lo sporco più ostinato, diluito per lo sporco quotidiano - non usare su superfici in alluminio e materiale zincato

CODICE	DESCRIZIONE	UM	Q.TÀ
051017	DETERGENTE PIETRE/MURI P/IDROP."MPLUS"ML.1000	PZ	6

DETERGENTI



MAURER PLUS

Detergente MAURER PLUS rimuovi moscerini - ideale per la rimozione di insetti su tutti i tipi di superficie (vetro, carrozzerie, plastica, cromatura, ecc..) - deterge a fondo ogni tipo di macchia organica senza intaccare la superficie trattata

CODICE	DESCRIZIONE	UM	Q.TÀ
099868	DETERGENTE "MPLUS" RIMUOVI MOSCERINI ML.750	PZ	12

DETERGENTI



MAURER PLUS

Detergente a base di solventi idrifili vegetali MAURER PLUS - pulisce a fondo ogni superficie lavabile come cristalli, specchi e vetri interni, laminati, radiche e tutte le superfici dure - rende lucido e brillante, conferisce un effetto antistatico e ritarda la formazione d'appannamento - con erogatore

CODICE	DESCRIZIONE	UM	Q.TÀ
094546	DETERGENTE PULITORE VETRI X CASA MPLUS ML.750	PZ	6

DETERGENTI



MAURER PLUS

Detergente per vetri di stufe e caminetti MAURER PLUS - elimina la patina di fumo e i residui di fuligine dai vetri - non intacca le altre superfici - si applica direttamente sui vetri a superficie fredda - con erogatore

CODICE	DESCRIZIONE	UM	Q.TÀ
094176	DETERGENTE VETRI STUFE CAMINETTI MPLUS ML.750	PZ	6

DETERGENTI



MAURER PLUS

Detergente griglie e forni MAURER PLUS - costituito da sali alcalini, idoneo nella pulizia di incrostazioni - annulla lo sviluppo di cattivi odori, muffe e proliferazioni batteriche - non emana gas o vapori nocivi e irritanti - non utilizzare sopra alluminio, leghe e parti verniciate - biodegradabile 90% - con erogatore

CODICE	DESCRIZIONE	UM	Q.TÀ
094171	DETERGENTE GRIGLIE E FORNI MPLUS ML.750	PZ	6

DETERGENTI



MAURER PLUS

Detergente sanificante anticalcare profumato MAURER PLUS - idoneo per la cura quotidiana di superfici igienico sanitarie, piastrelle, ceramica, acciaio inox, plastica e vetro dei box doccia - non utilizzabile su marmo, pietre naturali, smalti e superfici verniciate - con erogatore

CODICE	DESCRIZIONE	UM	Q.TÀ
094173	DETERGENTE ANTI-CALCARE SPRAY MPLUS ML.750	PZ	6

DETERGENTI



MAURER PLUS

Detergente sgrassante multiuso MAURER PLUS, non corrosivo nè schiumoso - adatto per tutte le superfici delicate metalliche e non - elevato potere emulsionante - diluito o puro rimuove lo sporco più tenace - risciacquare con cura a fine impiego - biodegradabile al 90%

CODICE	DESCRIZIONE	UM	Q.TÀ
094169	DETERGENTE SGRASSANTE MULTIUS.MPLUS ML.750	PZ	6
094170	DETERGENTE SGRASSANTE MULTIUS.MPLUS LT.5	PZ	4

DETERGENTI



MAURER PLUS

Detergente MAURER PLUS ecologico per pavimenti in legno - detergente a PH neutro per la manutenzione quotidiana dei pavimenti in parquet interni ed esterni - a bassissimo impatto ambientale, bassa schiuma - evita formazioni di residui e aloni - idoneo anche per pavimenti in parquet trattati a cera

CODICE	DESCRIZIONE	UM	Q.TÀ
098163	DETERGENTE ECOLOG.P/PAVIM.LEGNO MPLUS ML.1000	PZ	6

DETERGENTI



MAURER PLUS

Detergente per pavimenti MAURER PLUS, concentrato di sali quaternari d'ammonio attivi - pulisce perfettamente tutti i tipi di pavimenti lasciando nell'ambiente un fresco e gradevole profumo - combatte le proliferazioni di funghi e muffe - non corrode e non lascia aloni - biodegradabile al 90%

CODICE	DESCRIZIONE	UM	Q.TÀ
094172	DETERGENTE LAVA PAVIMENTI MPLUS LT.1	PZ	6

DETERGENTI



MAURER PLUS

Detergente igienizzante sanificante MAURER PLUS profumato per pavimenti - a base di sali quaternari d'ammonio attivo sui germi patogeni, muffe, alghe e funghi - ideale per la pulizia di pavimenti, cucine, rivestimenti, infissi, parquettes e sanitari - la sua formulazione garantisce sicurezza negli ambienti ove vi siano bambini e animali domestici - indicato per quei casi dove vi è pericolo di contaminazione microbica o di contagio come in ambienti di collettività , ospedali, case di cura, mense e asili d'infanzia

CODICE	DESCRIZIONE	UM	Q.TÀ
098159	DETERGENTE IGIEN.PROF.P/PAVIM. MPLUS ML.1000	PZ	6

DETERGENTI



MAURER PLUS

Detergente igienizzante MAURER PLUS a base di cloro attivo - l'agente cloro attivo, fortemente ossidante, igienizza, smacchia e rende brillanti le superfici trattate - formulato ideale per la pulizia di superfici dure, lavelli, sanitari, wc, banchi da lavoro e zone di ristoro; più in generale particolarmente rivolto al mondo HO.RE.CA. prodotto che rispetta la normativa HACCP

CODICE	DESCRIZIONE	UM	Q.TÀ
081030	DETERGENTE IGIENIZZANTE A CLORO ATTIVO ML.750	PZ	6
081031	DETERGENTE IGIENIZZANTE A CLORO ATTIVO LT. 5	PZ	4

DETERGENTI



MAURER PLUS

Detergente elimina muffa MAURER PLUS a base di cloro attivo concentrato - pulisce e sbianca pareti e giunti delle pavimentazioni - adatto sia per muri interni che esterni - pulisce e previene la formazione e la crescita di muffe, alghe e muschi - pronto all'uso agisce rapidamente, diluito può essere usato per la sanificazione di bagni, piscine e pavimenti - con erogatore

CODICE	DESCRIZIONE	UM	Q.TÀ
094166	DETERGENTE MURALE PULISCI MUFFA MPLUS ML.250	PZ	6
098790	DETERGENTE MURALE PULISCI MUFFA MPLUS ML.500	PZ	6
094167	DETERGENTE MURALE PULISCI MUFFA MPLUS ML.1000	PZ	6

DETERGENTI



MAURER PLUS

Detergente igienizzante MAURER PLUS a base di alcol - detergente sanificante pronto all'uso per l'utilizzo a spruzzo nell'industria alimentare, nell'imbottigliamento delle bevande, nel settore lattiero caseario, negli ospedali, nelle case di cure e nelle cucine professionali - è raccomandato per l'utilizzo in aree ad elevato rischio per la pulizia e sanificazione di nastri trasportatori, riempitrici ed altre attrezzature professionali (affettatrici, tritacarne, coltelli, etc...)

CODICE	DESCRIZIONE	UM	Q.TÀ
081032	DETERGENTE IGIENIZZANTE BASE DI ALCOL ML.750	PZ	6
081033	DETERGENTE IGIENIZZANTE BASE DI ALCOL LT. 5	PZ	4

DETERGENTI



MAURER PLUS

Detergente antibatterico igienizzante per superfici dure MAURER PLUS pronto all'uso - efficace contro batteri, funghi, lieviti - indicato per superfici lavabili domestiche, attrezzature dell'industria alimentare, scuole, uffici, impianti sportivi, ecc.

CODICE	DESCRIZIONE	UM	Q.TÀ
051014	DETERGENTE ANTIBATTER.IGIENIZ."MPLUS"ML.750	PZ	6

SALVIETTE DETERGENTI



Salvietta in tessuto/non tessuto - leggermente abrasiva da un lato, morbida dall'altro - impregnata di una soluzione detergente molto efficace che elimina tutti i tipi di sporco per i settori industriali, automobilistici e fai da te - efficace per eliminare: oli, catrami, colle, pitture fresche, vernici, siliconi, inchiostri e tracce d'erba - toglie l'odore di benzina e gasolio dalle mani, lasciandole piacevolmente profumate - arricchito con emollienti, idratanti naturali ed estratto di Aloe - compatibilità cutanea dermatologicamente testata

CODICE	DESCRIZIONE	UM	Q.TÀ
206338	DISPENSER 80 SALVIETTE DETERGENTI CM 20X26	PZ	6

SALVIETTE DETERGENTI



Salviette detergenti in tessuto microforato - contiene detergente testato dermatologicamente, igienizzante, con antibatterico - utile per artigiani e professionisti che lavorano con materiali difficili da rimuovere (ad esempio grasso, olio, vernice, colla, silicone, ecc.), pulisce a fondo e velocemente senza bisogno di acqua o sapone - 30 salviette confezionate in busta impermeabile, con apertura richiudibile - pratiche e utili in ogni cassetta degli attrezzi

CODICE	DESCRIZIONE	UM	Q.TÀ
206005	CF.30 SALVIETTE DETERGENTI IN BUSTA CM. 18X20	PZ	30

DETERGENTI LAVAMANI



Sapone in schiuma per mani e corpo - in cartuccia con tappo da 500 ml

CODICE	DESCRIZIONE	UM	Q.TÀ
204888	SAPONE IN SCHIUMA X UFFICI CARTUCCIA ML 500	PZ	12

DETERGENTI LAVAMANI - ACCESSORI



Dispenser Kompatto per saponi in schiuma in buste Bag Volflex e per cartucce da 500 ml

CODICE	DESCRIZIONE	UM	Q.TÀ
204889	DISPENSER PER SAPONE IN SCHIUMA CART.ML.500	PZ	⌂1

IGIENIZZANTI



MAURER PLUS

Gel igienizzante per mani MAURER PLUS effetto immediato - componente alcolica, asciuga rapidamente, lasciando le mani fresche e morbide - si utilizza senz'acqua e senza risciacquo, non causa secchezza o senso di appiccicoso

CODICE	DESCRIZIONE	UM	Q.TÀ
081035	DETERGENTE GEL IGIENIZZANTE MANI"MPLUS"ML.500	PZ	12

IGIENIZZANTI



MAURER PLUS

Detergente gel igienizzante per mani MAURER PLUS effetto immediato - componente alcolica, asciuga rapidamente, lasciando le mani fresche e morbide - si utilizza senz'acqua e senza risciacquo, non causa secchezza o senso di appiccicoso

CODICE	DESCRIZIONE	UM	Q.TÀ
081077	DETERGENTE GEL IGIENIZZANTE MANI "MPLUS" 5LT	PZ	4

IGIENIZZANTI - ACCESSORI



Porta dispenser gel disinfettante, per flaconi da 500 ml - appendibile

CODICE	DESCRIZIONE	UM	Q.TÀ
081058	PORTADISPENCER APPENDIBILE MURO P/GEL 500 ML	PZ	12

IGIENIZZANTI - ACCESSORI



Piantana porta dispenser per gel disinfettante mani - altezza 1.250 mm - per flaconi da 500 ml - dosatore dispenser venduto separatamente

CODICE	DESCRIZIONE	UM	Q.TÀ
081057	PIANTANA MM.1250 C/PORTADISPENCER GEL 500 ML	PZ	1

CREME E PASTE LAVAMANI



MAURER PLUS

Crema dermolavamani MAURER PLUS mod. LIMPIA a base di aloe e abrasivi minerali - pH neutro - profumo agrumato - fornita con dosatore

CODICE	DESCRIZIONE	UM	Q.TÀ
060725	CREMA LAVAMANI LIMPIA"MPLUS"LT.0,5 C/DOSATORE	PZ	18
060795	CREMA LAVAMANI LIMPIA"MPLUS"LT.3 C/DOSATORE	PZ	6

CREME E PASTE LAVAMANI



MAURER PLUS

Crema lavamani in gel naturale MAURER PLUS mod. ECOLIMPIA con aloe - ideale per lavaggi frequenti nei settori industriali, automobilistici e fai da te - pulisce in modo efficace e delicato le mani lasciandole morbide e profumate - applicare il prodotto sulle mani asciutte, strofinare aggiungendo gradualmente acqua fino a sciogliere lo sporco, sciacquare - saponi e tensioattivi di origine naturale vegetale e dell'abrasivo vegetale rimuove lo sporco in profondità - dermatologicamente testata - certificato EU ECOLABEL

CODICE	DESCRIZIONE	UM	Q.TÀ
080538	CREMA LAVAMANI ECOLIMPIA"MPLUS"LT.0,5 C/DOS.	PZ	18

CREME E PASTE LAVAMANI



MAURER PLUS

Pasta lavamani MAURER PLUS a base naturale - confezione in barattolo

CODICE	DESCRIZIONE	UM	Q.TÀ
051454	PASTA LAVAMANI "MPLUS" LT. 1	PZ	12
051455	PASTA LAVAMANI "MPLUS" LT. 5	PZ	4

CREME E PASTE LAVAMANI



Crema dermolavamani bianca composta da tensioattivi di origine naturale - per la rimozione degli sporchi difficili - confezione in barattolo da 5 litri

CODICE	DESCRIZIONE	UM	Q.TÀ
206264	CREMA LAVAMANI BIANCA C/ALOE PROF.OKTIMA	PZ	4

DISINFETTANTI MULTIUSO



Ariasana

Spray disinfettante igienizzante multiuso - per superfici, ambienti e tessuti d'arredo - elimina i cattivi odori (profumazione al mentolo ed eucaliptolo) - presidio medico chirurgico elimina il 99,99% di batteri - azione battericida, azione fungicida - adatto per l'igienizzazione di condizionatori di casa e auto

CODICE	DESCRIZIONE	UM	Q.TÀ
206131	DISINFETTANTE SPRAY MULTIUSO ML.150	PZ	12

DETERGENTI, SVITANTI E LUBRIFICANTI



arexons

Pulitore, lucidante, protettivo per acciaio inox, spray, SYSTEM IC218 - idoneo per la pulizia e protezione di superfici in acciaio inox, per superfici in alluminio e parti cromate

CODICE	DESCRIZIONE	UM	Q.TÀ
203723	PULITORE X ACCIAIO INOX SYSTEM IC218 ML.400	PZ	12

DETERGENTI, SVITANTI E LUBRIFICANTI



MAURER PLUS

Svitante concentrato MAURER PLUS - sbloccante, lubrificante, disincrostante, protettivo - in bomboletta spray

CODICE	DESCRIZIONE	UM	Q.TÀ
091722	SVITANTE SPRAY "MPLUS" EROGAT.MINIJET ML.200	PZ	12
087718	SVITANTE SPRAY "MPLUS" ML. 400	PZ	12

DETERGENTI, SVITANTI E LUBRIFICANTI



Svitol spray AREXONS 4321 200 ml - sbloccante, lubrificante, idrorepellente e antiossidante - in bomboletta spray

CODICE	DESCRIZIONE	UM	Q.TÀ
206370	SVITOL SPRAY AREXON 4321 ML.200	PZ	24

DETERGENTI, SVITANTI E LUBRIFICANTI



Idrorepellente, anticorrosivo, lubrificante, sbloccante, detergente WD-40 - elimina rapidamente i cortocircuiti da umidità - garantisce una protezione contro acqua, gelo, e relativi effetti corrosivi - i meccanismi vengono perfettamente lubrificati in modo pulito - sblocca le parti grippate e i meccanismi arrugginiti - elimina facilmente le macchie di grasso, catrame, colla ecc. da qualsiasi superficie non porosa - in bomboletta spray

CODICE	DESCRIZIONE	UM	Q.TÀ
055483	BOMBOLETTA SPRAY WD-40 ML. 100	PZ	24
054788	BOMBOLETTA SPRAY WD-40 ML. 200	PZ	36
055397	BOMBOLETTA SPRAY WD-40 ML. 400	PZ	6
055401	FUSTO + DOSATORE WD-40 LITRI 5	PZ	1

DETERGENTI, SVITANTI E LUBRIFICANTI



Svitol spray - sbloccante, lubrificante, idrorepellente e antiossidante - in bomboletta spray

CODICE	DESCRIZIONE	UM	Q.TÀ
206531	SVITOL SPRAY DOPPIA AZ. AREXON 4319 ML.250	PZ	24
206529	SVITOL SPRAY DOPPIA AZ. AREXON 4317 ML.400	PZ	24

DETERGENTI, SVITANTI E LUBRIFICANTI



Idrorepellente, anticorrosivo, lubrificante, sbloccante, detergente WD-40 - elimina rapidamente i cortocircuiti da umidità - garantisce una protezione contro acqua, gelo e relativi effetti corrosivi - i meccanismi vengono perfettamente lubrificati in modo pulito - sblocca le parti grippate e i meccanismi arrugginiti - elimina facilmente le macchie di grasso, catrame, colla ecc. da qualsiasi superficie non porosa - in bomboletta spray con erogatore a doppia posizione

CODICE	DESCRIZIONE	UM	Q.TÀ
081562	BOMBOLETTA SPRAY WD-40 ML. 400 DOPPIA AZIONE	PZ	6
055396	BOMBOLETTA SPRAY WD-40 ML. 500 DOPPIA AZIONE	PZ	6
055405	BOMBOLETTA SPRAY WD-40 ML. 250 DOPPIA AZIONE	PZ	30

DETERGENTI, SVITANTI E LUBRIFICANTI



Svitol spray multiuso - lubrificazione e protezione di tutte le superfici metalliche - nuova formula non infiammabile garantisce una maggior sicurezza sia in fase di stoccaggio - lubrificante, sbloccante, protettivo (forma un sottile film altamente protettivo sui metalli, impedendo la formazione di ruggine e preservando per lungo tempo dalla corrosione), idroespellente (penetra in profondità, scioglie sporco e grassi, elimina ogni forma di umidità che potrebbe causare dissipazioni di corrente)

CODICE	DESCRIZIONE	UM	Q.TÀ
206333	SVITOL SPRAY MULTIFUNZ. AREXON 4276 ML.400	PZ	12

DETERGENTI, SVITANTI E LUBRIFICANTI



Idrorepellente, anticorrosivo, lubrificante, sbloccante, detergente WD-40 - elimina rapidamente i cortocircuiti da umidità - garantisce una protezione contro acqua, gelo e relativi effetti corrosivi - i meccanismi vengono perfettamente lubrificati in modo pulito - sblocca le parti grippate e i meccanismi arrugginiti - elimina facilmente, da qualsiasi superficie non porosa, le macchie di grasso, catrame, colla, ecc. - in bomboletta spray con erogatore flexible

CODICE	DESCRIZIONE	UM	Q.TÀ
052545	BOMBOLETTA SPRAY WD-40 EROG. FLEXIBLE ML.600	PZ	6

DETERGENTI, SVITANTI E LUBRIFICANTI



Spray lubrificante per serrature WD-40 SPECIALIST - per la manutenzione di tutti i tipi di cilindro - grazie alla sua formula senza grasso nè silicone, penetra per capillarità dentro tutti i micro-meccanismi delle serrature senza sporcarle - grazie al potere sbloccante istantaneo, assicura una manutenzione preventiva delle parti mobili e protegge durevolmente dalla ruggine, anche all'esterno - indicato per: serrature di: abitazioni, mobili, veicoli, macchine agricole, lucchetti, chiavistelli, casseforti, bagagliai, ecc. - meccanismi delle porte: cilindro, pistoncini, cerniere, maniglie, scrocco, mandelli, perni dei deviatori ecc.

CODICE	DESCRIZIONE	UM	Q.TÀ
052546	LUBRIFICANTE SPRAY X SERRATURE WD40 ML 250	PZ	12

DETERGENTI, SVITANTI E LUBRIFICANTI



Spray lubrificante al silicone - asciuga rapidamente e previene gli inceppamenti - ideale per metallo, plastica, gomma e legno, resiste all'acqua e protegge dall'umidità - bombola da 400 ml - resiste a temperature comprese tra -35 a +200°C - colore marrone giallo, profumo al limone

CODICE	DESCRIZIONE	UM	Q.TÀ
053509	LUBRIFICANTE SPRAY AL SILICONE WD 40 ML 400	PZ	12

DETERGENTI, SVITANTI E LUBRIFICANTI



Spray lubrificante WD40 ad alte prestazioni - contiene politetrafluoroetilene che fornisce lubrificazione e protezione eccellenti - riduce la frizione e l'usura di utensili e attrezzi - applicabile su tutti i metalli, vetro, vinile, gomma e plastica - la sua formula, certificata H2 da NSF, permette un utilizzo a temperature che vanno da -20°C a +100°C. - raccomandato per assi, idraulica, elettroutensili, ingranaggi, utensili di precisione, boccole, nastri trasportatori, guide, manovelle, funi metalliche e verricelli

CODICE	DESCRIZIONE	UM	Q.TÀ
205141	LUBRIFICANTE PTFE SPRAY WD40 ML. 400	PZ	12

DETERGENTI, SVITANTI E LUBRIFICANTI



Spray lubrificante secco WD40 anti frizione - contiene politetrafluoroetilene che lasciando un film secco sul supporto, permette una migliore lubrificazione, senza attirare la polvere, lo sporco e l'unto - secca rapidamente e può essere utilizzato ugualmente come distaccante - compatibile con tutti i metalli, le plastiche ed il vetro, utilizzabile con temperature che vanno da -20 °C a +250 °C - formula certificata H2 da NSF - raccomandato per guide, perni, punte, elettroutensili, serrature, saliscendi, rotelle, nastri trasportatori, catene, cavi, cerniere e stampi

CODICE	DESCRIZIONE	UM	Q.TÀ
099820	LUBRIFICANTE PTFE SECCO SPRAY WD40 ML.400	PZ	12

DETERGENTI, SVITANTI E LUBRIFICANTI



Sbloccante spray WD-40 SpecialistTM penetra rapidamente e libera i pezzi con notevole efficacia - evita grippaggio e ossidazione - resistente all'acqua e può essere utilizzato su tutti i metalli e sulla maggior parte delle vernici di superficie - efficace da -20°C a +90°C - colore beige - profumo al limone

CODICE	DESCRIZIONE	UM	Q.TÀ
204787	SUPER SBLOCCANTE SPRAY WD 40 ML 400	PZ	12

DETERGENTI, SVITANTI E LUBRIFICANTI



Detergente per contatti WD-40 SpecialistTM - dissolve efficacemente l'unto - i depositi di grasso, la sporcizia, la polvere, i residui del flusso di saldatura e la condensa sulle apparecchiature elettriche o elettroniche - compresi i materiali delicati - non lascia alcun residuo ed è compatibile con tutti i metalli, le plastiche e le gomme - incolore

CODICE	DESCRIZIONE	UM	Q.TÀ
053510	DETERGENTE CONTATTI SPRAY WD 40 ML 400	PZ	12

DETERGENTI, SVITANTI E LUBRIFICANTI



Silicone multiuso spray MAURER PLUS - lubrificante, lucidante, antistatico, antiadesivo, idrorepellente - bomboletta da 400 ml

CODICE	DESCRIZIONE	UM	Q.TÀ
087717	LUBRIFICANTE SILICONE MULTIUSO"MPLUS" ML.400	PZ	12

DETERGENTI, SVITANTI E LUBRIFICANTI



MAURER

Lubrificante spray MAURER per catene di biciclette - ideale per lubrificare catene di biciclette da corsa e mountain bike, cambi e deragliatori, perni ruota, cuscinetti, sterzo - alto potere anti-attrito con azione protettiva e disincrostante

CODICE	DESCRIZIONE	UM	Q.TÀ
096899	LUBRIFICANTE "MAURER" PER CATENE BICI ML.200	PZ	12

DETERGENTI, SVITANTI E LUBRIFICANTI



Spray lubrificante catena bici WD40 SPECIALIST BIKE - lascia una pellicola protettiva lubrificante sulla bici, riduce l'usura e garantisce una pedalata più fluida in ogni condizione atmosferica - utilizzo: pulire prima la catena con WD-40 SPECIALIST BIKE SGRASSANTE per rimuovere sporco, olio e morchia, proteggere i dischi e le pastiglie dei freni dagli schizzi - grazie alla cannuccia incorporata nell'erogatore si applica con precisione su tutta la lunghezza all'interno della catena o nella zona desiderata (distanza di applicazione da 5 a 10 cm)

CODICE	DESCRIZIONE	UM	Q.TÀ
206463	LUBRIFICANTE CATENA SPRAY "WD40 BIKE" 250ML	PZ	12

DETERGENTI, SVITANTI E LUBRIFICANTI



Spray sgrassante per bici WD40 SPECIALIST BIKE - prodotto ad asciugatura rapida, ideale per rimuovere il grasso, lo sporco e l'olio da tutte le parti mobili della bicicletta, compresa la catena - utilizzo: stando a 15-30 cm dalla catena spruzzare il prodotto su tutta la catena - usare uno straccio per pulire il fango o una spazzola per rimuovere i depositi di sporco - lubrificare la catena dopo la pulizia - fare questa attività di manutenzione e pulizia in un luogo ben ventilato

CODICE	DESCRIZIONE	UM	Q.TÀ
206464	SGRASSANTE SPRAY "WD40 BIKE" 500ML	PZ	12

DETERGENTI, SVITANTI E LUBRIFICANTI



Detergente multiuso per bici WD40 SPECIALIST BIKE - per rimuovere fango, polvere, catrame e altro sporco ostinato dalla bicicletta - formula adatta per un uso sicuro su fibra di carbonio, titanio, alluminio, acciaio, cromo, gomma, plastica e superfici verniciate - utilizzo: sciacquare la bici, spruzzare il detergente per pulire i residui e lo sporco con un panno pulito o una spugna, poi risciacquare abbondantemente con acqua pulita - non lasciare mai asciugare il prodotto sulla superficie perchè potrebbe macchiarla

CODICE	DESCRIZIONE	UM	Q.TÀ
206465	DETERGENTE TRIGGER "WD40 BIKE" 500ML	PZ	12

DETERGENTI, SVITANTI E LUBRIFICANTI



MAURER PLUS

Grasso al litio spray MAURER PLUS - lubrificante, estremamente aderente, multiuso, per tutte le parti in movimento - lascia un film idrorepellente ed anticorrosivo di lunga durata - resiste all'acqua e alle alte temperature sino a 150° C. - consigliato nell'impiego su guide scorrevoli, ingranaggi, snodi cardanici, cremagliere, cerniere, catene di trasmissione, molle, ecc. - bomboletta da 400 ml

CODICE	DESCRIZIONE	UM	Q.TÀ
096900	GRASSO AL LITIO SPRAY "MPLUS" ML.400	PZ	12

DETERGENTI, SVITANTI E LUBRIFICANTI



MAURER PLUS

Olio di vaselina spray MAURER PLUS - prodotto di grado tecnico ad alto potere lubrificante - inodore ed incolore - non si decompone nemmeno in presenza di acqua e vapore - totalmente atossico - resistente all'umidità ed al calore da -10°C a +130°C - bomboletta da 200 ml

CODICE	DESCRIZIONE	UM	Q.TÀ
096897	OLIO DI VASELINA SPRAY "MPLUS" ML.200	PZ	12

DETERGENTI, SVITANTI E LUBRIFICANTI



Olio di vaselina spray lubrificante - in bomboletta da 400 ml

CODICE	DESCRIZIONE	UM	Q.TÀ
204605	OLIO DI VASELINA SPRAY TECHNICAL ML.400	PZ	12

DETERGENTI, SVITANTI E LUBRIFICANTI



papillon

Olio spray PAPILLON per protezione e finitura del legno (specifico per mobili da giardino in teak) - trasparente

CODICE	DESCRIZIONE	UM	Q.TÀ
051355	OLIO SPRAY PER MOBILI GIARDINO TEAK ML.500	PZ	6

DETERGENTI, SVITANTI E LUBRIFICANTI



WD-40

Grasso adesivo spray WD40 - indicato per la lubrificazione di cardini, viti, serrande, guide, rulli, nastri trasportatori, catene, cavi, ingranaggi, cuscinetti, argani, utensili, ecc. - fornisce una lubrificazione duratura e una protezione dalla corrosione - eccellente aderenza alle superfici e proprietà sigillanti - resistente all'acqua anche su superfici verticali - efficace fino a 55°C. - ideale per l'uso in esterni o quando una seconda applicazione risulti difficile o scomoda - spray da 400 ml

CODICE	DESCRIZIONE	UM	Q.TÀ
205140	GRASSO ADESIVO SPRAY WD40 ML. 400	PZ	12

DETERGENTI, SVITANTI E LUBRIFICANTI



MAURER

Olio lubrificante spray MAURER per armi - massimo livello di protezione contro la corrosione e gli agenti atmosferici - l'azione idrorepellente pulisce e riduce l'usura e l'attrito tra le parti in movimento - in bomboletta da 200 ml

CODICE	DESCRIZIONE	UM	Q.TÀ
097829	OLIO SPRAY LUBR/PROTET."MAURER" X ARMI ML.200	PZ	12

DETERGENTI, SVITANTI E LUBRIFICANTI



WD-40

Grasso spray lunga durata WD40 Specialist - indicato per la lubrificazione di cardini, viti, serrande, guide, rulli, nastri trasportatori, catene, cavi, ingranaggi, cuscinetti, argani, utensili, ecc. - fornisce una lubrificazione estremamente duratura ed una protezione dalla corrosione - eccellente aderenza alle superfici associata a proprietà sigillanti - resistente all'acqua anche su superfici verticali - efficace fino a 55°C - ideale per l'uso in esterni o quando una seconda applicazione risulti difficile o scomoda - confezione spray 400 ml

CODICE	DESCRIZIONE	UM	Q.TÀ
053511	GRASSO SPRAY LUNGA DURATA WD40 ML.400	PZ	12

DETERGENTI, SVITANTI E LUBRIFICANTI



arexons

Antiadesivo siliconico adatto per la lubrificazione delle linee di produzione e per superfici di attrito tra metalli e materiali sintetici - può essere utilizzato come agente antiadesivo nello stampaggio di gomma e materie plastiche - spray da 400 ml

CODICE	DESCRIZIONE	UM	Q.TÀ
204312	ANTIADESIVO SILICONICO SYSTEM TA 228 ML.400	PZ	⌂ 12

DETERGENTI, SVITANTI E LUBRIFICANTI



MAURER PLUS

Grasso filante multiuso MAURER PLUS - lubrificante protettivo resistente agli agenti atmosferici - in bomboletta spray da 400 ml

CODICE	DESCRIZIONE	UM	Q.TÀ
087719	GRASSO MULTIUSO SPRAY "MPLUS" ML. 400	PZ	12

DETERGENTI, SVITANTI E LUBRIFICANTI



Protettivo oleoso per superfici esterne di macchinari, semilavorati o prodotti finiti - anticorrosivo - bombola da 400 ml

CODICE	DESCRIZIONE	UM	Q.TÀ
202841	PROTETTIVO OLEOSO SPRAY SYSTEM TO236 ML.400	PZ	⌂ 12

RIMUOVI ETICHETTE E COLLE



Rimuovi etichette e adesivi MAURER - ideale per la rimozione di residui di colla da: vetro, ceramica, legno, metalli e vari tipi materiali plastici - non lascia residui - lenta evaporazione - non corrosivo - bomboletta spray da 200 ml

CODICE	DESCRIZIONE	UM	Q.TÀ
099425	SPRAY"MAURER"RIMUOVI ETICHETTE/ADESIVI ML.200	PZ	6

PULITORI SGRASSANTI



Pulitore sgrassante per la preparazione delle superfici da incollare

CODICE	DESCRIZIONE	UM	Q.TÀ
206190	PULITORE/SGRASS. SPRAY X METAL/PLAST ML400	PZ	12

ANTISLITTANTI PER CINGHIE



Antislittante per cinghie - adatto per cinghie piatte, tonde, trapezoidali di cuoio o gomma - bombola da 400 ml

CODICE	DESCRIZIONE	UM	Q.TÀ
202842	ANTISLITTANT.CINGHIE SPRAY SYSTEM TC240 ML400	PZ	12

DISOSSIDANTI



Disossidante per contatti elettrici MAURER PLUS - specifico per detergere e disossidare qualsiasi tipo di contatto elettrico - in bomboletta da 400 ml

CODICE	DESCRIZIONE	UM	Q.TÀ
053262	DISOSSIDANTE X CONTATTI ELETTR."MPLUS" ML.400	PZ	12

IMPERMEABILIZZANTI



Spray impermeabilizzante MAURER PLUS per pelli e tessuti - blocca le infiltrazioni di acqua e di olio, ha effetto antistatico per lo sporco su tessuti e pelli scamosciate, su indumenti sportivi e calzature creando un velo protettivo che preserva le fibre ed i colori, ma lascia inalterata l'originale traspirazione dei capi - idrorepellente, non contiene siliconi, non unge e non macchia - bomboletta da 400 ml

CODICE	DESCRIZIONE	UM	Q.TÀ
097830	IMPERMEABILIZZ.SPRAY"MPLUS"X PELL/TESS.ML.400	PZ	12

COLLE SPRAY



Colla spray MAURER PLUS - indicata per effettuare molti tipi d'incollaggi, rapidi e sicuri - adatta per incollare carta, cartone, gomma, legno, metallo, tessuti, pelle, plastica, lana di roccia, fibre di vetro, materiali assorbenti, posa moquettes, etc. - 2 funzioni in un unico prodotto (adesione permanente e temporanea): permanente se applicata ad entrambe le superfici di contatto, temporanea (rimovibile) se applicata ad una sola - bomboletta da 400 ml

CODICE	DESCRIZIONE	UM	Q.TÀ
097831	COLLA SPRAY "MAURER PLUS" ML.400	PZ	12

IGIENIZZANTI PER CONDIZIONATORI



Igienizzante spray MAURER PLUS per condizionatori civili e di autovetture - spruzzato sul vaporizzatore e i condotti, assicura una buona profumazione, igienizza e abbatte istantaneamente i cattivi odori mantenendo un effetto prolungato nel tempo - confezione in bomboletta da 400 ml

CODICE	DESCRIZIONE	UM	Q.TÀ
095282	IGIENIZZANTE SPRAY "MPLUS"P/CONDIZION.ML.400	PZ	12

ARIE RAFFREDDANTI



MAURER PLUS

Aria raffreddante MAURER PLUS efficace per rimuovere polvere e sporco - in bomboletta da 400 ml

CODICE	DESCRIZIONE	UM	Q.TÀ
088380	ARIA SPRAY "MPLUS" ML.400	PZ	12

STARTER SPRAY



arexons

Starter spray AREXON - adatto per facilitare l'avviamento dei motori diesel e benzina durante la stagione invernale, assicurando sempre una rapida accensione anche a temperature molto basse - evita il logorio della batteria e ne prolunga la durata

CODICE	DESCRIZIONE	UM	Q.TÀ
206129	STARTER SPRAY P/MOTORI AREXONS 9409 ML.200	PZ	12

GRASSI LUBRIFICANTI SOLIDI



arexons

Vaselina filante tecnica semisolida di colore bianca - lubrificante paraffinico inalterabile - riduce l'attrito ed impedisce il bloccaggio di movimenti meccanici - inodore, insolubile, non ingiallisce - protegge i metalli dalla corrosione - ideale per lubrificare serrature, cerniere, guide di serrande ecc.

CODICE	DESCRIZIONE	UM	Q.TÀ
204467	GRASSO VASELINA FILANTE SYSTEM ML.100	PZ	12

GRASSI LUBRIFICANTI SOLIDI



arexons

Grasso al silicone a base di polidimetisiliconi - atossico, inodore, insapore e insolubile di colore traslucido - non favorisce la crescita di muffe e funghi anche in condizioni di elevata umidità - specifico per tutte le combinazioni di metallo, plastica, gomma ecc. - lubrificante da - 40° C a + 200° C

CODICE	DESCRIZIONE	UM	Q.TÀ
204468	GRASSO INCOLORE AL SILICONE SYSTEM ML.100	PZ	12

GRASSI LUBRIFICANTI SOLIDI



arexons

Grasso per cuscinetti alte prestazioni lubrificante a base di litio complesso - elevata adesività - elevata resistenza al carico - alto punto di gocciolamento - ottima resistenza all'acqua (anche salata) - resistenza alla centrifugazione e alla vibrazioni - utilizzabile da - 40°C a +200/240 °C

CODICE	DESCRIZIONE	UM	Q.TÀ
206166	GRASSO P/CUSCINET.ALTE PRESTAZ.SYSTEM ML.100	PZ	12

GRASSI LUBRIFICANTI SOLIDI



arexons

Grasso alte temperature a base di litio complesso e arricchito con bisolfuro di molbdeno e graffite - ottima resistenza alle temperature, all'ossidazione e resistente all'acqua - temperature d'impiego da -20°C a + 160°C - lubrifica organi meccanici sottoposti a carichi ed elevate temperature

CODICE	DESCRIZIONE	UM	Q.TÀ
206167	GRASSO ALTE TEMPERATURE GARDEN SYSTEM ML.100	PZ	12

GRASSI LUBRIFICANTI SOLIDI



MAURER PLUS

Grasso al litio multiuso MAURER PLUS - eccellente stabilità meccanica, ottima resistenza all'ossidazione - tecnico, professionale, idrorepellente, pompabile - per industria, autotrazione, movimento terra, macchine agricole

CODICE	DESCRIZIONE	UM	Q.TÀ
051721	GRASSO LITIO MULTIUSO "MPLUS" ML. 125	PZ	48
051724	GRASSO LITIO MULTIUSO "MPLUS" KG. 1	PZ	12

GRASSI LUBRIFICANTI SOLIDI



Grasso POLYGREASE al litio dotato di ottima resistenza all'ossidazione, all'umidità e alla corrosione

CODICE	DESCRIZIONE	UM	Q.TÀ
203943	GRASSO POLYGREASE EP2 X CUSCINETTI GR. 850	PZ	12

GRASSI LUBRIFICANTI SOLIDI



Grasso OCILIS speciale al silicone per alte e basse temperature particolarmente adatto in presenza di elementi in plastica e gomma

CODICE	DESCRIZIONE	UM	Q.TÀ
202848	GRASSO OCILIS AL SILICONE GR. 850	PZ	12

GRASSI LUBRIFICANTI SOLIDI



Grasso STAUFFER al calcio - lubrificante a base calcica, idrorepellente di aspetto pomatoso colore giallo arancio

CODICE	DESCRIZIONE	UM	Q.TÀ
203926	GRASSO STAUFFER 2 NORMALE GR. 850	PZ	12

GRASSI LUBRIFICANTI SOLIDI



Grasso VASELLINA alla vasellina bianca filante, tipo enologico particolarmente adatto per attrezzature alimentari

CODICE	DESCRIZIONE	UM	Q.TÀ
203749	GRASSO VASELLINA GR. 850 / ML. 1000	PZ	12

GRASSI LUBRIFICANTI SOLIDI



MAURER PLUS

Grasso al litio multiuso MAURER PLUS in cartuccia - eccellente stabilità meccanica, ottima resistenza all'ossidazione - tecnico, professionale, idrorepellente, pompabile - per industria, autotrazione, movimento terra, macchine agricole

CODICE	DESCRIZIONE	UM	Q.TÀ
051722	GRASSO LIT."MPLUS"MULTIUS.CARTUCC.GR.400 D.52	PZ	15
051723	GRASSO LIT."MPLUS"MULTIUS.CARTUCC.GR.650 D.56	PZ	15

GRASSI LUBRIFICANTI SOLIDI



MAURER PLUS

Grasso bianco di vaselina filante MAURER PLUS - lubrificante protettivo specifico per molteplici settori quali il cosmetico, il farmaceutico, per strumenti di precisione, macchine tessili, cerniere, serrature

CODICE	DESCRIZIONE	UM	Q.TÀ
051720	GRASSO BIANCO DI VASELLINA "MPLUS" KG. 1	PZ	12

OLI LUBRIFICANTI



Olio lubrificante SPRINT OIL prodotto universale per casa, auto, bici, elimina attriti di lucchetti e serrature

CODICE	DESCRIZIONE	UM	Q.TÀ
202844	OLIO LUBRIFICANTE "SPRINT OIL" ML.125	PZ	12

GRASSI LUBRIFICANTI SOLIDI



Grasso STAUFFER grafitato dotato di buone caratteristiche di lubrificazione, protettive - adatto per ralle, balestre e in genere per forti carichi - temperatura di impiego max.70° - di colore nero

CODICE	DESCRIZIONE	UM	Q.TÀ
202850	GRASSO STAUFFER 2 GRAFITATO GR. 850	PZ	12

OLI LUBRIFICANTI



Olio tecnico SPRINT OIL incolore dalla vischiosità, ideale per lubrificare macchine da cucire e da scrivere e per tutti i più sofisticati meccanismi

CODICE	DESCRIZIONE	UM	Q.TÀ
204471	OLIO TECNICO INCOLORE "SPRINT OIL" ML.125	PZ	12

OLI LUBRIFICANTI



Olio per nebulizzatori di natura paraffinica ad alta viscosità

CODICE	DESCRIZIONE	UM	Q.TÀ
204502	OLIO PER NEBULIZZATORI LT.1	PZ	15

OLI EMULSIONABILI



Olio emulsionabile professionale di impiego generale, che forma con l'acqua una emulsione lattiginosa

CODICE	DESCRIZIONE	UM	Q.TÀ
206322	OLIO EMULSION.PROFESSION.ADRANA E-3201 LT.5	PZ	4
206323	OLIO EMULSION.PROFESSION.ADRANA E-3201 LT.20	PZ	1

OLI EMULSIONABILI



Olio emulsionabile professionale trasparente lubrorefrigerante semisintetico, solubile in acqua, esente da sostanze tossiche

CODICE	DESCRIZIONE	UM	Q.TÀ
206319	OLIO EMULSION.PROF.TRASP.METALINA-D 299 LT.5	PZ	4

POLVERI ASSORBENTI



arexons

Sepiolite granulare - polvere di colore grigio - prodotto essenziale per le fabbriche, le officine, i fondi stradali e le aree di lavoro in cui i liquidi fuoriusciti possono provocare incidenti, fermentazioni, pericoli e odori indesiderati - il prodotto è altamente sicuro, poichè è un minerale ignifugo - agisce anche come agente antisdrucciolo nella manutenzione delle strade, in caso di fondo scivoloso per la presenza di liquidi

CODICE	DESCRIZIONE	UM	Q.TÀ
205759	SACCO SEPIOLITE GRANULARE 15/30 KG.20	PZ	1

ACQUE DISTILLATE



Acqua demineralizzata - ottenuta con procedimento di osmosi inversa che filtra l'acqua dai sali di magnesio e calcio ottenendo quindi un contenuto residuo salino inferiore a 0,05 mg/L CaCO3 - una durezza inferiore a 0,05°F ed una bassissima conducibilità mediamente inferiore a 20 uS/cm a 20°C.

CODICE	DESCRIZIONE	UM	Q.TÀ
205877	FUSTO ACQUA DEMINERALIZZATA DA LT. 5	PZ	4

ACQUE DISTILLATE



Acqua demineralizzata - ottenuta con procedimento di osmosi inversa che filtra l'acqua dai sali di magnesio e calcio ottenendo quindi un contenuto residuo salino inferiore 0,05 mg/L CaCO3 - una durezza inferiore a 0,05°F ed una bassissima conducibilità mediamente inferiore a 20 uS/cm a 20°C

CODICE	DESCRIZIONE	UM	Q.TÀ
205988	FUSTO ACQUA DEMINERALIZZATA DA LT. 25	PZ	1

ARTICOLI PER MANUTENZIONE AUTO



MAURER PLUS

Detergente nero gomme MAURER PLUS - lucidante neutro per pneumatici e materiali plastici dell'esterno di autoveicoli - ha un'azione protettiva, evita le screpolature e ritarda l'usura dei materiali plastici - non intacca le superfici

CODICE	DESCRIZIONE	UM	Q.TÀ
094155	DETERGENTE NERO GOMME MPLUS ML.750	PZ	6

ARTICOLI PER MANUTENZIONE AUTO



MAURER PLUS

Detergente pulizia cerchi MAURER PLUS - prodotto liquido acido, contiene sostanze protettive per le parti trattate, rimuove lo sporco e le incrostazioni da cerchi e sponde, ridona l'originale brillantezza

CODICE	DESCRIZIONE	UM	Q.TÀ
094157	DETERGENTE PRONTO PULIZIA CERCHI MPLUS ML.750	PZ	6

ARTICOLI PER MANUTENZIONE AUTO



MAURER PLUS

Detergente per tessuti MAURER PLUS - ad azione polivalente per il lavaggio di tappezzerie, moquettes e tappeti con le apposite apparecchiature - ravviva i tessuti oltre a detergere e smacchiare, gradevole profumazione, basso potere schiumogeno

CODICE	DESCRIZIONE	UM	Q.TÀ
095123	DETERGENTE X TESSUTI MPLUS ML.750 C/DOSAT.	PZ	6

ARTICOLI PER MANUTENZIONE AUTO



MAURER PLUS

Shampoo concentrato professionale con cera MAURER PLUS - a pH neutro, ideale per il lavaggio manuale di vetture - alto potere schiumogeno con facile risciacquo - rilascia un film protettivo e lucidante a lunga durata su tutta la superficie del veicolo

CODICE	DESCRIZIONE	UM	Q.TÀ
094156	SHAMPOO CONCENTRATO C/CERA MPLUS LT.1	PZ	6

ARTICOLI PER MANUTENZIONE AUTO



MAURER PLUS

Detergente pulizia motori MAURER PLUS - detergente liquido per il lavaggio dell'esterno di motori e parti meccaniche in genere - rimuove qualsiasi tipo di sporco, di origine organica ed inorganica, anche in presenza di acque dure - non intacca le parti trattate

CODICE	DESCRIZIONE	UM	Q.TÀ
094158	DETERGENTE PULIZIA MOTORI MPLUS ML.750	PZ	6

ARTICOLI PER MANUTENZIONE AUTO



MAURER PLUS

Lucidante MAURER PLUS - rinnova la vernice, rimuove righe e graffi - ideale per tutti i tipi di vernici auto

CODICE	DESCRIZIONE	UM	Q.TÀ
098164	LUCIDANTE PER VERNICI AUTO MPLUS ML.500	PZ	12

ARTICOLI PER MANUTENZIONE AUTO



MAURER PLUS

Detergente antigelo MAURER PLUS per cristalli - prodotto liquido particolarmente indicato per la pulizia dei cristalli, ottimo per la rimozione dei moscerini e degli insetti - impedisce la formazione del ghiaccio nella vaschetta fino a temperature intorno a -20° C. - da utilizzare puro, per avere una protezione al ghiaccio nei periodi invernali, oppure da diluire con acqua demineralizzata, nei periodi estivi

CODICE	DESCRIZIONE	UM	Q.TÀ
095896	DETERGENT.PARABREZ. NO/ICE MPLUS -20°LT.5	PZ	4

ARTICOLI PER MANUTENZIONE AUTO



MAURER PLUS

Detergente liquido tergicristalli antigelo MAURER PLUS -60° - per vaschette lavavetro - pulisce e sgrassa il parabrezza, con azione anticongelante - il suo impiego è indicato durante i mesi invernali

CODICE	DESCRIZIONE	UM	Q.TÀ
094159	DETERGENT.PARABREZ. NO/ICE MPLUS - 60°ML.250	PZ	12
094160	DETERGENT.PARABREZ. NO/ICE MPLUS - 60°ML.1000	PZ	6

ARTICOLI PER MANUTENZIONE AUTO



MAURER PLUS

Liquido protettivo blu per radiatori MAURER PLUS - assicura un'azione anticongelante, antiebollizione, anticorrosiva, antischiuma, anticalcare e anticavitazione - indicato per rabbocchi, in aggiunta a qualsiasi liquido preeesistente - protezione da -20°C a +121°C in condizioni di esercizio

CODICE	DESCRIZIONE	UM	Q.TÀ
094161	PROTETT. X RADIATORI BLU MPLUS - 20°ML.1000	PZ	6

ARTICOLI PER MANUTENZIONE AUTO



MAURER PLUS

Protettivo per radiatori MAURER PLUS -40° - di colore rosso - antigelo a base di glicole monopropilenico inibito permanente, per circuiti di raffreddamento di parti metalliche dei radiatori delle autovetture - preserva e protegge a lungo tutte le parti meccaniche con cui viene a contatto e non reagisce con gli elastomeri - temperatura di congelamento -40°

CODICE	DESCRIZIONE	UM	Q.TÀ
095898	PROTETT. X RADIATORI ROSSO MPLUS -40° LT.1	PZ	6

ARTICOLI PER MANUTENZIONE AUTO



MAURER PLUS

Detergente prelavaggio con idropulitrice MAURER PLUS - formulato per la rapida rimozione di qualsiasi tipo di sporco, sia esso di origine organica che inorganica - lascia un film protettivo e lucidante sulle superfici trattate

CODICE	DESCRIZIONE	UM	Q.TÀ
094162	DETERGENTE PRELAVAG.X IDROPUL.MPLUS LT.5	PZ	4

ARTICOLI PER MANUTENZIONE AUTO



MAURER PLUS

Deghiacciante spray per auto MAURER PLUS - elimina il ghiaccio dai vetri, efficace anche per sbloccare serrature e meccanismi bloccati dal ghiaccio - bomboletta da 200 ml

CODICE	DESCRIZIONE	UM	Q.TÀ
091721	DEGHIACCIANTE SPRAY "MAURER PLUS" ML.200	PZ	12

ARTICOLI PER MANUTENZIONE AUTO



MAURER PLUS

Detergente spray per cruscotti MAURER PLUS - alto potere sgrassante e detergente - pulisce, lucida e protegge dagli agenti atmosferici e dai raggi UV rendendo come nuove le parti trattate - gradevole profumazione - non contiene siliconi e non unge

CODICE	DESCRIZIONE	UM	Q.TÀ
094163	DETERG.SPRAY X CRUSCOTTI OPACHI MPLUS ML.300	PZ	12
094164	DETERG.SPRAY X CRUSCOTTI LUCIDI MPLUS ML.300	PZ	12

DEGHIACCIANTI



MAURER PLUS

Liquido antigelo -40° MAURER PLUS a basso impatto ambientale - permette la formazione di un sottile strato liquido tra la superficie e la neve, impedendo la formazione del ghiaccio - è idoneo per il trattamento di: cotto, marmo, legno, metallo, calcestruzzo, e ampi spazi dove l'accumulo di ghiaccio e neve diventa pericoloso - non contiene cloruri, solfati o nitriti, fosforo, zolfo, azoto, urea, glicoli, tensioattivi, sodio, calcio - non è infiammabile ed evita fenomeni di corrosione, mantenendo inalterata qualsiasi tipo di superficie trattata

CODICE	DESCRIZIONE	UM	Q.TÀ
095895	PREV.GHIACCIO-ANTIGELO -40°LT.5-6,8KG "MPLUS"	PZ	4

ARTICOLI PER MANUTENZIONE AUTO



MAURER PLUS

Detergente spray per vetri auto MAURER PLUS - rimuove ogni genere di sporco da qualsiasi superficie vitrea o smaltata - sgrassa a fondo senza lasciare aloni

CODICE	DESCRIZIONE	UM	Q.TÀ
094165	DETERGENTE SPRAY X VETRI AUTO MPLUS ML.300	PZ	12

ART. PER LUCIDATURA E PULIZIA METALLI



Lana acciaio per metallo e legno

CODICE	DESCRIZIONE	UM	Q.TÀ
053164	LANA FINE ACCIAIO AMERICANA "LUNAK"	KG	10
053163	LANA GROSSA ACCIAIO NAZIONALE "STELLA"	KG	10

ARTICOLI PER MANUTENZIONE AUTO



MAURER PLUS

Panno in microfibra multiuso MAURER PLUS per auto - ottima lucidatura per tutte le superfici

CODICE	DESCRIZIONE	UM	Q.TÀ
095122	PANNO MICROFIBRA MULTIUS./AUTO MPLUS CM.40X60	PZ	10

ASSORBIUMIDITÀ



Ariasana

Kit deumidificatore aerodinamico ARIASANA mod. AERO360 - adatto a tutti gli ambienti, casa, cantina, garage o camper - è dotato di una chiusura di sicurezza che protegge da aperture involontarie e di un tappo di svuotamento che facilita l'eliminazione della soluzione salina - fornito con 2 ricariche tab da 450 g

CODICE	DESCRIZIONE	UM	Q.TÀ
205828	KIT DEUMIDIFICATORE AERO360 + 2TAB 450G	PZ	6

ASSORBIUMIDITÀ



ARIASANA kit deumidificatore per ambienti mod. AERO360 BAGNO - design compatto, discreto e di colore bianco, ideale per l'atmosfera del bagno - sistema anti-rovesciamento - dotato di tappo di svuotamento - le Tab Aero 360° sono dotate di un avanzato sistema assorbiumidità e di un efficiente sistema di neutralizzazione degli odori - fornito con una TAB ricarica da 450 g

CODICE	DESCRIZIONE	UM	Q.TÀ
206130	KIT DEUMIDIFICATORE AERO360 BAGNO + 1TAB 450G	PZ	6

ASSORBIUMIDITÀ



ARIASANA ricarica pz 3 tab inodore da 450 g, per deumidificatore mod. AERO360

CODICE	DESCRIZIONE	UM	Q.TÀ
206221	RICARICA TRI-PACK TAB INODORE 450G X AERO360	PZ	8

ASSORBIUMIDITÀ



ARIASANA ricarica pz 2 tab da 450 g, per deumidificatore modello AERO360

CODICE	DESCRIZIONE	UM	Q.TÀ
206220	RICARICA BI-PACK TAB LAVANDA 450G X AERO360	PZ	12

ASSORBIUMIDITÀ



ARIASANA ricarica 1 tab da 450 g per deumidificatore modello AERO360

CODICE	DESCRIZIONE	UM	Q.TÀ
206326	RICARICA TAB CASCATA MONTAGNA 450GR X AERO360	PZ	12
206327	RICARICA TAB FIORI DI CAMPO 450GR X AERO360	PZ	12

ASSORBIUMIDITÀ



Kit assorbiumidità ARIASANA mod. MAXI - ideale per ambienti dove il problema dell'umidità è elevato e per quelli che rimangono chiusi a lungo (es. seconda casa, camper, cantina, garage) - previene condensa, muffa e cattivi odori - una volta caricato, il dispositivo assorbe umidità fino a 2 mesi - fornito con 2 ricariche di sali in buste da 450 g

CODICE	DESCRIZIONE	UM	Q.TÀ
202884	ARIASANA L'ASSORBIUMIDITA' C.2 RICARICHE	PZ	6
202886	ARIASANA RICARICA PZ.4+1 DA GR.450	PZ	6

ASSORBIUMIDITÀ



Kit assorbiumidità per ambienti ARIASANA mod. MICRO PERLA - assorbe l'eccesso di umidità dell'aria e combatte condensa, cattivi odori e muffa in stanze fino a 10 m^2 - il suo design piccolo ed elegante si adatta bene in ogni stanza piccola - Perla è compatibile con ricariche Power Tab - fornito con ricarica Tab da 300 gr

CODICE	DESCRIZIONE	UM	Q.TÀ
205749	ARIASANA"POWERTAB MICRO"PERLA C/1 RIC.GR.300	PZ	6

ASSORBIUMIDITÀ



ARIASANA ricarica mod. POWERTAB MICRO in formato tab da 300 g - le ricariche Power tab combattono l'eccesso di umidità e rimuovono gli odori in stanze più piccole, come il bagno e sono compatibili con Perla e con tutti gli altri dispositivi tranne Aero 360°

CODICE	DESCRIZIONE	UM	Q.TÀ
205829	ARIASANA POWERTAB MICRO RELAX/LAVAND RIC 300G	PZ	12
205830	ARIASANA POWERTAB MICRO ENERGY/FRUIT RIC 300G	PZ	12
203946	ARIASANA "POWERTAB MICRO"ANTIODORE.RIC.GR.300	PZ	12

ADESIVI UNIVERSALI



BOSTIK SUPERCHIARO - adesivo universale a contatto superforte - applicazione su gomma, cuoio, feltro, laminati, moquettes e sughero - buona resistenza alla temperatura - rapido e forte - resiste ad acqua, umidità e calore - confezione in astuccio

CODICE	DESCRIZIONE	UM	Q.TÀ
206341	ADESIVO BOSTIK SUPERCHIARO ASTUCCIO 15 G	PZ	100
206469	ADESIVO BOSTIK SUPERCHIARO ASTUCCIO GR.50	PZ	12
206470	ADESIVO BOSTIK SUPERCHIARO ASTUCCIO GR.125	PZ	12

ADESIVI UNIVERSALI



MAURER PLUS

Adesivo universale superchiaro MAURER PLUS a contatto extra forte - applicazione su gomma, cuoio, feltro, laminati, moquettes e sughero - rapido e forte - resiste ad acqua, umidità e calore fino a 100°C - confezione in astuccio

CODICE	DESCRIZIONE	UM	Q.TÀ
081427	ADESIVO "MPLUS" SUPERCHIARO ASTUCCIO GR.50	PZ	24
081428	ADESIVO "MPLUS" SUPERCHIARO ASTUCCIO GR.125	PZ	24

ADESIVI UNIVERSALI



BOSTIK SUPERCHIARO - adesivo universale a contatto superforte - applicazione su gomma, cuoio, feltro, laminati, mouquettes e sughero - rapido e forte - buona resistenza alle temperature - resiste all'acqua, umidità e calore

CODICE	DESCRIZIONE	UM	Q.TÀ
204466	ADESIVO BOSTIK SUPERCHIARO LATTA 400 ML	PZ	12
202891	ADESIVO BOSTIK SUPERCHIARO LATTA 750 ML	PZ	12

ADESIVI UNIVERSALI



Bostik 5242/C adesivo semifluido ad elevate prestazioni - resistente fino a 80° - ideale per incollaggio di laminati plastici su legno, truciolare, compensato e lamiera

CODICE	DESCRIZIONE	UM	Q.TÀ
202894	ADESIVO BOSTIK 5242C LATTA 400 ML LAM.PLAST	PZ	12
202895	ADESIVO BOSTIK 5242C LATTA 850 ML LAM.PLAST	PZ	12

ADESIVI UNIVERSALI



Bostik 99 adesivo semifluido a contatto - resistente fino a 70° - ideale per incollaggio di laminati plastici, sughero, linoleum, gomma, spugna su legno, truciolare, metallo, vetroresina e muratura - il pezzo può essere movimentato subito dopo il contatto

CODICE	DESCRIZIONE	UM	Q.TÀ
202897	ADESIVO BOSTIK 99 LEGNO LATTA 400 ML	PZ	12
202898	ADESIVO BOSTIK 99 LEGNO LATTA 850 ML	PZ	12

ADESIVI UNIVERSALI



MAURER PLUS

Adesivo semifluido a contatto MAURER PLUS resistente fino a 70° - ideale per incollaggio di laminati plastici, sughero, linoleum, gomma, spugna su legno, truciolare, metallo, vetroresina e muratura - il pezzo può essere movimentato subito dopo il contatto

CODICE	DESCRIZIONE	UM	Q.TÀ
081429	ADESIVO "MPLUS" CONTACT LATTA 400 ML	PZ	24
081430	ADESIVO "MPLUS" CONTACT LATTA 850 ML	PZ	12

ADESIVI UNIVERSALI



Pattex

Adesivo policloroprenico a contatto PATTEX CONTACT K01 indicato per laminati plastici decorativi su legno, compensato, truciolare e lamiera - ideale anche per l'incollaggio di gomma, sughero, linoleum, finte pelli telate, materie plastiche (tranne PE, PP, PTFE)

CODICE	DESCRIZIONE	UM	Q.TÀ
206019	PATTEX ADESIVO CONTACT K01 GR.850	PZ	12

ADESIVI UNIVERSALI



Pattex

Adesivo PATTEX CONTACT TRASPARENTE - ideale per superfici trasparenti o per incollaggi in cui è importante anche la resa estetica - tempi di evaporazione brevi - aderisce rapidamente ed è resistente al calore - ideale per l'incollaggio di plastica (No PE, PP), PVC morbido, legno, pelle, gomma, sughero

CODICE	DESCRIZIONE	UM	Q.TÀ
206012	PATTEX ADESIVO TRASPARENTE GR.50	PZ	12
206013	PATTEX ADESIVO TRASPARENTE GR.125	PZ	12

ADESIVI UNIVERSALI



Adesivo a contatto universale PATTEX MASTICE UNIVERSALE con forte presa iniziale e buona resistenza alle temperature - ideale per l'incollaggio di legno, pelle, metallo, plastica (no PE e PP), gomma, sughero, indicato per incollare impiallacciatura o laminati a legno o derivati

CODICE	DESCRIZIONE	UM	Q.TÀ
206010	PATTEX MASTICE UNIVERSALE GR.50	PZ	12
206011	PATTEX MASTICE UNIVERSALE GR.125	PZ	12

COLLE PER RIPARARE



Adesivo a contatto PATTEX SPECIAL PLASTICA ideale per incollare materiali plastici, come PVC rigido e morbido, ABS, plexiglass, policarbonato - ottimo per riparare telecomandi, elettrodomestici, teloni in PVC - non adatto a PE, PP, PTFE, trasparente, rapido e con forte presa, resiste ad acqua e alle temperature

CODICE	DESCRIZIONE	UM	Q.TÀ
206015	PATTEX SPECIAL PLASTICA GR.30	PZ	6

COLLE PER RIPARARE



Adesivo a contatto PATTEX SPECIAL GOMMA ideale per l'incollaggio rapido di gomma e tessuti gommati tra loro o su altri materiali come metallo, cuoio, ceramica, vetroresina, legno - ideale per riparare suole gommate, fissare guarnizioni di elettrodomestici, applicare toppe - resiste all'acqua e alle temperature elevate fino a ca. 70/80°C

CODICE	DESCRIZIONE	UM	Q.TÀ
206016	PATTEX SPECIAL GOMMA GR.30	PZ	6

COLLE PER RIPARARE



Adesivo a contatto PATTEX SPECIAL PELLE per la riparazione di oggetti in pelle e cuoio: cinture, borse, scarpe, portafogli, giacche, ecc. - ottima presa e buona elasticità per non alterare la flessibilità del supporto

CODICE	DESCRIZIONE	UM	Q.TÀ
206017	PATTEX SPECIAL PELLE GR.30	PZ	6

COLLE PER RIPARARE



Adesivo a contatto PATTEX SPECIAL TESSUTO per la riparazione di tessuti - può incollare diversi tipi di materiale: cotone, jeans, lino, feltro, tessuti sintetici, persino combinati con legno, cuoio e metallo - la formula ad alto potere adesivo è appositamente realizzata per asciugare senza lasciare alcuna traccia - completamente lavabile e si può persino stirare

CODICE	DESCRIZIONE	UM	Q.TÀ
206458	PATTEX SPECIAL TESSUTO GR.20	PZ	6

COLLE PER RIPARARE



Stucco adesivo PATTEX LEGNO RESTAURO rapido forte ed elastico con nuova formulazione a base acqua, particolarmente adatto per la stuccatura di fori, crepe e fessure, per la ricostruzione di piccole parti mancanti su ogni tipo di legno - una volta asciutto, può essere carteggiato, verniciato e lucidato - 2 colori disponibili: chiaro e scuro - ulteriori tonalità possono essere ottenute miscelando i due colori

CODICE	DESCRIZIONE	UM	Q.TÀ
206027	PATTEX LEGNO RESTAURO SCURO GR.50	PZ	6
206026	PATTEX LEGNO RESTAURO CHIARO GR.50	PZ	6

COLLE PER RIPARARE



Adesivo epossidico bicomponente PATTEX SALDATUTTO POWER EPOXY MIX perfettamente trasparente ideale nella realizzazione di bijoux e nella saldatura di parti meccaniche - reagisce con tempi medi: 5 minuti - resiste ad acqua e a sbalzi di temperatura fino a 80°C - in siringa

CODICE	DESCRIZIONE	UM	Q.TÀ
206014	PATTEX SALDATUTTO POWER EPOXY SIRINGA GR.28	PZ	6

COLLE PER RIPARARE



Adesivo epossidico bicomponente PATTEX SALDATUTTO POWER EPOXY perfettamente trasparente ideale nella realizzazione di bijoux e nella saldatura di parti meccaniche - reagisce con tempi medi: 5 minuti - resiste ad acqua e a sbalzi di temperatura fino a 80°C

CODICE	DESCRIZIONE	UM	Q.TÀ
206036	PATTEX SALDATUTTO POWER EPOXY GR. 24	PZ	6

COLLE PER RIPARARE



Adesivo epossidico PATTEX POWER EPOXY ACCIAIO LIQUIDO di colore metallico - presa iniziale in soli 5 minuti - realizza incollaggi tenaci - regge fino a 130 kg/ cm^2 - non si espande né si ritira nel processo di indurimento - resistente al calore, all'acqua, all'olio e ai solventi comuni - può essere usato sia in interni che in esterni - una volta asciutto può essere verniciato, smerigliato, lucidato e persino trapanato

CODICE	DESCRIZIONE	UM	Q.TÀ
206018	PATTEX ACC.LIQUIDO POWER EPOXY SIRINGA GR.35	PZ	6

COLLE PER RIPARARE



Adesivo epossidico bicomponente PATTEX MARMO & FERRO POWER EPOXY di colore grigio, caratterizzato da un tempo di lavorabilità maggiore: fino a 60 minuti - realizza incollaggi tenaci grazie alla resistenza al calore e all`acqua, reggendo fino a 160 kg/cm^2 - ideale per ricostruire parti mancanti e realizzare riparazioni su marmo, metalli, ceramica, porcellana, vetroresina - indicato inoltre per riparazioni su cemento armato e pietra

CODICE	DESCRIZIONE	UM	Q.TÀ
206034	PATTEX MARMO & FERRO POWER EPOXY GR.30	PZ	6

COLLE PER RIPARARE



Adesivo epossidico bicomponente PATTEX ACCIAIO LIQUIDO POWER EPOXY di colore metallico, realizza incollaggi tenaci grazie alla resistenza al calore e all'acqua - regge fino a 130 kg/cm^2 - ideale per saldare parti metalliche tra loro e in abbinamento a vetro, ceramica, muratura, ecc. - si presta a stuccare fori e fessure su superfici metalliche (es. buchi da ruggine) e per la ricostruzione di piccoli particolari

CODICE	DESCRIZIONE	UM	Q.TÀ
206035	PATTEX ACCIAIO LIQUIDO POWER EPOXY GR.30	PZ	6

PASTE PER RIPARARE



PATTEX COLLA REPAIR GEL EXTREME - adesivo flessibile multiuso, ideale per tutti i materiali (legno, metalli, plastica, mattoni, ecc.)

CODICE	DESCRIZIONE	UM	Q.TÀ
205923	PATTEX COLLA REPAIR GEL EXTREME G.8	PZ	12
206054	PATTEX COLLA REPAIR GEL EXTREME G.20	PZ	12

PASTE PER RIPARARE



Adesivo epossidico bicomponente in pasta PATTEX RIPARA EXPRESS MONODOSE - modellabile ideale per riparare, ricostruire, sigillare in modo rapido: indurisce in soli 5 minuti - successivamente è levigabile, forabile, verniciabile - perfetto per ricostruire parti sbeccate, riempire crepe e buchi fatti nel muro da chiodi, riparare le cerniere delle ante in cucina, sigillare, o ancora incollare piccoli ganci o targhe - pratica versione con 6 dosi già pronte per evitare sprechi ed avere il prodotto sempre fresco

CODICE	DESCRIZIONE	UM	Q.TÀ
206038	PATTEX RIPARA EXPRESS MONODOSE GR. 6X5	PZ	12

PASTE PER RIPARARE



Pasta adesiva modellabile PATTEX RIPARA EXPRESS a base di resine epossidiche - ideale per riparare tutti i materiali, legno, metalli, plastica, mattoni ecc. - una volta indurito è di colore bianco ed è lavorabile e carteggiabile

CODICE	DESCRIZIONE	UM	Q.TÀ
202923	PATTEX RIPARA EXPRESS BLISTER (PASTA) GR. 48	PZ	12

ADESIVI VINILICI



Adesivo acetovinilico PATTEX VINILICA EXPRESS - incolla velocemente tutti i tipi di legno, truciolati e laminati - presa iniziale dopo soli 5 minuti - trasparente una volta asciutto - forte incollaggio finale - senza solventi - si presta ad essere lavorato e carteggiato

CODICE	DESCRIZIONE	UM	Q.TÀ
206008	PATTEX VINILICA EXPRESS GR.75	PZ	12
206009	PATTEX VINILICA EXPRESS GR.250	PZ	12

ADESIVI VINILICI



Adesivo VINAVIL acetovinilico universale plastificato - trasparente dopo l'essiccazione, senza solventi, inodore - adatto per incollare legno, carta, tela, sughero e materiali porosi, per i lavori di hobbistica, per la scuola e la casa

CODICE	DESCRIZIONE	UM	Q.TÀ
205881	COLLA VINILICA "VINAVIL" UNIVERSALE GR.100	PZ	12
205882	COLLA VINILICA "VINAVIL" UNIVERSALE GR.250	PZ	10

ADESIVI VINILICI



Colla vinilica per legno a presa rapidissima BINDULIN - incolla rapidamente (3-5 minuti) il legno su tanti materiali come carta, tela, cemento, piastrelle, vetro, senza solventi e formaldeide

CODICE	DESCRIZIONE	UM	Q.TÀ
203834	COLLA FORTE PER LEGNO RAPIDA VINILICA GR.100	PZ	24
203835	COLLA FORTE PER LEGNO RAPIDA VINILICA GR.250	PZ	24

ADESIVI VINILICI



Adesivo VINAVIL acetovinilico plastificato - a media viscosità - trasparente dopo l'essiccazione, senza solventi - adatto per legno, carta, tela, sughero e materiali porosi - ideale per cartotecnica e legatoria

CODICE	DESCRIZIONE	UM	Q.TÀ
205883	COLLA VINILICA "VINAVIL" NPC GR.1000	PZ	6
205884	COLLA VINILICA "VINAVIL" NPC GR.5000	PZ	4

ADESIVI PER PARATI



Adesivo in polvere METYLAN UNIVERSAL a base di metilcellulosa ideale per l'incollaggio di parati in carta leggeri e pesanti, in sughero e sottoparati - elevato potere adesivo - facile da miscelare, applicare e riposizionare - dispersione omogenea - permette un facile scorrimento per allineare perfettamente il parato - resiste alle variazioni di temperatura, al gesso e al calcestruzzo - senza preservanti

CODICE	DESCRIZIONE	UM	Q.TÀ
205552	ADESIVO CARTA PARATI METYLAN UNIVERSAL 125GR	PZ	40

ADESIVI VINILICI



MAURER

Colla vinilica universale MAURER bianca - indicata per legno e derivati, sughero, carta, cartone, pelle e stoffa

CODICE	DESCRIZIONE	UM	Q.TÀ
092990	COLLA VINILICA MAURER UNIVERS.FLACONE GR.100	PZ	12
092991	COLLA VINILICA MAURER UNIVERS.FLACONE GR.250	PZ	12
092992	COLLA VINILICA MAURER NPC BARATTOLO KG.1	PZ	6
092993	COLLA VINILICA MAURER NPC TANICA KG.5	PZ	2

ADESIVI SIGILLANTI



Pattex

Adesivo di montaggio MILLECHIODI FORTE & RAPIDO - formula a base d'acqua - notevole forza adesiva immediata (per effetto ventosa) che permette di sostituire viti, chiodi e tasselli al muro - NB: una delle due superfici deve essere porosa - ideale per il fissaggio a muro di pannelli, perlinature, muratura, calcestruzzo, piastrelle, polistirolo e plastiche (non adatto a PE, PP, Teflon e per fissare specchi), come colla per legno, per il fissaggio a muro di pannelli, battiscopa - inodore - molto resistente, può reggere fino a 60 kg/cm^2

CODICE	DESCRIZIONE	UM	Q.TÀ
205178	ADES.MONTAGG.MILLECHIODI FORTE/RAPIDO GR.100	PZ	12
206055	ADES.MONTAGG.MILLECHIODI FORTE/RAPIDO GR.250	PZ	12

ADESIVI SIGILLANTI



Adesivo di montaggio PATTEX MILLECHIODI FORTE & RAPIDO - formula a base d'acqua - notevole forza adesiva immediata (per effetto ventosa) che permette di sostituire viti, chiodi e tasselli al muro - NB: una delle due superfici deve essere porosa - ideale per il fissaggio a muro di pannelli, perlinature, muratura, calcestruzzo, piastrelle, polistirolo e plastiche (non adatto a PE, PP, Teflon e per fissare specchi), come colla per legno, per il fissaggio a muro di pannelli, battiscopa - inodore - molto resistente, può reggere fino a 60 kg/cm^2 - in cartuccia da 400 g

CODICE	DESCRIZIONE	UM	Q.TÀ
205551	ADES.MONTAGG.MILLECHIODI FORTE/RAPIDO GR.400	PZ	12

ADESIVI SIGILLANTI



Adesivo di montaggio PATTEX MILLECHIODI RESISTENTE ALL'ACQUA - resiste all' acqua, umidità e sbalzi di temperatura - dotato di una rapida presa per effetto ventosa, ideale per una varietà di materiali, anche lisci o per i più delicati come gli specchi, grazie alla sua formula a base Flextec è adatto quindi per applicazioni sia in interni che esterni, come il fissaggio di cassette della posta e zoccolini in pietra in esterno, o ancora per il montaggio di componenti da bagno, cassette elettriche ed altri oggetti

CODICE	DESCRIZIONE	UM	Q.TÀ
206074	ADES.MONT.MILLECHIODI RESIST.ALL'ACQUA GR.100	PZ	12

ADESIVI SIGILLANTI



Adesivo di montaggio PATTEX MILLECHIODI TRASPARENTE a base d'acqua con presa immediata per effetto ventosa, trasparente una volta asciutto - ideale per rifiniture precise, dove non si vuole rischiare di lasciare segni e sbavature e per applicazioni su materiali trasparenti - indicato per il montaggio in interni di decorazioni in polistirolo, zoccolini in legno, piano d'appoggio, pannelli decorativi, moquette, ceramica, plastica (no PE, PP, PTFE), e molti altri materiali - facile da usare e inodore - regge fino a 60 Kg/cm^2

CODICE	DESCRIZIONE	UM	Q.TÀ
206072	ADES.MONTAGG.MILLECHIODI TRASPARENTE GR.200	PZ	12

ADESIVI SIGILLANTI



Adesivo di montaggio PATTEX MILLECHIODI RESISTENTE ALL'ACQUA - resiste all'acqua, umidità e sbalzi di temperatura - dotato di una rapida presa per effetto ventosa, ideale per una varietà di materiali, anche lisci o per i più delicati come gli specchi, grazie alla sua formula a base Flextec è adatto quindi per applicazioni sia in interni che esterni, come il fissaggio di cassette della posta e zoccolini in pietra in esterno, o ancora per il montaggio di componenti da bagno, cassette elettriche ed altri oggetti - in cartuccia da 450 g

CODICE	DESCRIZIONE	UM	Q.TÀ
206075	ADES.MONT.MILLECHIODI RESIST.ALL ACQUA GR.450	PZ	12

ADESIVI SIGILLANTI



Adesivo di montaggio PATTEX MILLECHIODI TRASPARENTE a base d'acqua con presa immediata per effetto ventosa, trasparente una volta asciutto - ideale per rifiniture precise, dove non si vuole rischiare di lasciare segni e sbavature, e per applicazioni su materiali trasparenti - indicato per il montaggio in interni di decorazioni in polistirolo, zoccolini in legno, piano d`appoggio, pannelli decorativi, moquette, ceramica, plastica (no PE, PP, PTFE), e molti altri materiali - facile da usare e inodore - regge fino a 60 kg/cm2 - in cartuccia da 310 g

CODICE	DESCRIZIONE	UM	Q.TÀ
206073	ADES.MONTAGG.MILLECHIODI TRASPARENTE GR.310	PZ	12

ADESIVI SIGILLANTI



SOUDAL

Adesivo di montaggio universale T-REX - presa immediata - rinforzato con fibre, potente, con una tenuta iniziale estremamente elevata (oltre 300 kg/m^2) e un'elevata resistenza finale - incollaggio di materiali pesanti come battiscopa in legno, davanzali di finestre, intonaco e cartongesso - incollaggio di rivestimenti e pavimenti, telai di finestre e tramezzi - fissaggio di polistirene e altri materiali da costruzione morbidi

CODICE	DESCRIZIONE	UM	Q.TÀ
206539	ADESIVO MONTAGGIO T-REX 200GR BIANCO	PZ	10
206540	ADESIVO MONTAGGIO T-REX 380GR BIANCO	PZ	12

ADESIVI SIGILLANTI



Smalto pronto finissimo PATTEX RIPARA SMALTO con nuova formulazione a base acqua ideale per ritocchi di scheggiature, sbeccature e graffi su superfici smaltate e porcellanate (elettrodomestici, vasche da bagno, mobiletti metallici; etc.) - resiste a temperature fino a 70 °C

CODICE	DESCRIZIONE	UM	Q.TÀ
206039	SMALTO PATTEX RIPARA BAGNO ML.50	PZ	6

ADESIVI SIGILLANTI



Sigillante coprente PATTEX Re New per tutte le sigillature già esistenti - copre le crepe grazie alla perfetta adesione su tutti i siliconi - copre le sigillature scolorite grazie al colore extra bianco - copre e frena la muffa esistente e previene la sua futura formazione - ideale per sigillature verticali ed orizzontali in bagno, doccia, toilette, lavanderia, cucina, ecc. - copre da 5-7 m - non serve rimuovere le vecchie sigillature, basta passare sopra quelle esistenti - inodore

CODICE	DESCRIZIONE	UM	Q.TÀ
206530	SIGILLANTE PATTEX RE-NEW BIANCO ML.80	PZ	12

ADESIVI SIGILLANTI



Adesivo di montaggio MAURER PLUS POWER TACK per interni - elevata presa iniziale - indicato per il montaggio di materiali da costruzione come legno, materiali sintetici per l'edilizia, pannelli, battiscopa, gradini, pietre e materiali isolanti - adatto su tutte le superfici tranne PE, PP, PTFE e superfici bituminose - temperatura di applicazione +5 °C/+30 °C - bianco - cartuccia da 400 g

CODICE	DESCRIZIONE	UM	Q.TÀ
099411	ADESIVO DI MONTAGGIO"POWERTACK"GR.400 BIANCO	PZ	12

ADESIVI ISTANTANEI



SUPER ATTAK liquido - adesivo universale istantaneo - adatto per ceramica, legno, metallo, cuoio, gomma e carta

CODICE	DESCRIZIONE	UM	Q.TÀ
202917	ADESIVO IN BLISTER "SUPER ATTAK" GR. 3 A	PZ	24
206109	ADESIVO BLISTER "SUPER ATTAK" GR. 5,5	PZ	24
202919	ADESIVO IN BLISTER "SUPER ATTAK" GR. 10	PZ	12

ADESIVI ISTANTANEI



SUPER ATTAK EASY BRUSH liquido - adesivo universale istantaneo - adatto per ceramica, legno, metallo, cuoio, gomma e carta - confezione in kit con pennello 5 g

CODICE	DESCRIZIONE	UM	Q.TÀ
203334	ADESIVO IN BLISTER"SUPERATTAK"EASYBRUSH GR. 5	PZ	12

ADESIVI ISTANTANEI



SUPER ATTAK VETRO - adesivo universale istantaneo trasparente - adatto per vetro - 3 g

CODICE	DESCRIZIONE	UM	Q.TÀ
202922	ADESIVO LIQUIDO BLISTER "ATTAK VETRO" GR.3	PZ	24

ADESIVI ISTANTANEI



SUPER ATTAK POWER FLEX GEL - adesivo universale istantaneo in gel rinforzato con gomma - adatto per gomma, pelle, legno, metallo, cuoio e vari tipi di plastica (tranne PE, PP, PTFE) - resistente all'acqua

CODICE	DESCRIZIONE	UM	Q.TÀ
204223	ADESIVO BLISTER SUPER ATTAK GEL FLEX GR. 3	PZ	24
204326	ADESIVO BLIST.SUPER ATTAK MAXI GEL FLEX GR.10	PZ	12

ADESIVI ISTANTANEI



ATTAK PLASTIX adesivo istantaneo per plastica con sistema innovativo DUO - si stende l'attivatore e poi una goccia di collante in tubetto - incolla istantaneamente tutte le materie plastiche 2 g + 4 ml

CODICE	DESCRIZIONE	UM	Q.TÀ
202926	ADESIVO IN BLISTER "ATTAK PLASTIX"GR.2 + ML.4	PZ	12

ADESIVI ISTANTANEI



Adesivo universale istantaneo in gel LOXEAL - IS.47 - 20 g

CODICE	DESCRIZIONE	UM	Q.TÀ
203446	ADESIVO ISTANT.UNIVERS. GEL LOXEAL IS47 GR.20	PZ	20

ADESIVI ISTANTANEI



Adesivo istantaneo cianoacrilico LOXEAL IS 43 S - adatto per materiali difficili, superfici porose e reazione acida

CODICE	DESCRIZIONE	UM	Q.TÀ
203350	ADESIVO UNIV.IST.CIANOACR.LOXEAL IS.43S GR.20	PZ	10
203351	ADESIVO UNIV.IST.CIANOACR.LOXEAL IS.43S GR.50	PZ	10
203352	ADESIVO UNIV.IST.CIANOACR.LOXEAL IS.43S GR500	PZ	1

ADESIVI ISTANTANEI



Adesivo istantaneo a base di etile cianoacrilato - tipo universale - media viscosità - per incollaggi di: gomme, plastiche, metalli, cuoio, legno e altri svariati tipi di materiali - colore trasparente

CODICE	DESCRIZIONE	UM	Q.TÀ
206367	ADESIVO UNIV.IST.CIANOACR.LOXEAL EC100 GR.20	PZ	10
206368	ADESIVO UNIV.IST.CIANOACR.LOXEAL EC100 GR.50	PZ	10

ADESIVI ISTANTANEI



Adesivo istantaneo fluido LOXEAL IS41 - adatto per materiali difficili - rapido su superfici a reazione acida - 20 g

CODICE	DESCRIZIONE	UM	Q.TÀ
203444	ADESIVO IST.FLUIDO MATER.DIFFICILI IS41 GR.20	PZ	10

ADESIVI ISTANTANEI



Adesivo istantaneo cianoacrilico LOXEAL IS 17 - adatto per materiali rigidi - liquido viscoso riposizionabile

CODICE	DESCRIZIONE	UM	Q.TÀ
203353	ADESIVO ISTAN.X MAT.RIGIDI LOXEAL IS.17 GR.20	PZ	10
203354	ADESIVO ISTAN.X MAT.RIGIDI LOXEAL IS.17 GR100	PZ	10

ADESIVI ISTANTANEI



Adesivo istantaneo cianoacrilico LOXEAL IS 23 - di uso universale

CODICE	DESCRIZIONE	UM	Q.TÀ
203355	ADESIVO ISTANT.UNIVERSALE LOXEAL IS.23 GR. 20	PZ	10
203357	ADESIVO ISTANT.UNIVERSALE LOXEAL IS.23 GR.500	PZ	1

ADESIVI ISTANTANEI



Adesivo istantaneo cianoacrilico LOXEAL IS 14 - adatto per metallo, gomma-metallo, materiali rigidi

CODICE	DESCRIZIONE	UM	Q.TÀ
203358	ADESIVO IST.GOMMA/METALLO LOXEAL IS.14 GR. 20	PZ	10
203359	ADESIVO IST.GOMMA/METALLO LOXEAL IS.14 GR. 50	PZ	10

ADESIVI ISTANTANEI



Adesivo istantaneo LOXEAL 32 - rapido per gomma EPDM e gomma espansa - 20 g

CODICE	DESCRIZIONE	UM	Q.TÀ
203748	ADESIVO IST.GOMMA EDPM/ESPANSO IS32 GR. 20	PZ	10

ADESIVI ISTANTANEI



Adesivo acrilico bicomponente - sviluppato per l'incollaggio di Poliolefine e substrati con bassa energia superficiale (PP, PE, PTFE, PMMA, ecc.), anche in accoppiamento con materiali diversi, come altre plastiche (ABS e PVC), metalli, pelle, legno - non necessita di preparazione delle superfici - permette di progettare il giunto a 0 gap e di eseguire incollaggi tra superfici con giochi minimi - la sua applicazione risulta in un incollaggio resistente e trasparente - fornisce giunzioni con elevata resistenza al taglio e alla pelatura - fornito in formato siringa Bi-Componente da 25 ml con specifico ago mixer

CODICE	DESCRIZIONE	UM	Q.TÀ
206222	ADESIVO ACRILICO BICOMP 25ML X INC MATER DIFF	PZ	10

ADESIVI ISTANTANEI - ACCESSORI



Flacone vuoto LOXEAL FL020T - dosaggio industriale - adatto per adesivo universale istantaneo cianoacrilico

CODICE	DESCRIZIONE	UM	Q.TÀ
203439	FLACONE VUOTO DOSAGGIO INDUSTR. FL02OT ML. 20	PZ	1

ADESIVI ISTANTANEI - ACCESSORI



Primer per poliolefine - specifico per cianoacrilati - preparatore di superfici difficili che offrono poca aderenza

CODICE	DESCRIZIONE	UM	Q.TÀ
203443	ATTIVATORE PRIMER 7 X SUP.DIFFICILI 20ML+PENN	PZ	⌂ 6

SCOLLANTI



Liquido distaccante METYLAN DEFIX per rimuovere facilmente carte da parati e asportare pitture murali a tempera

CODICE	DESCRIZIONE	UM	Q.TÀ
206037	LIQUIDO DISTACCANTE METYLAN DEFIX ML.500	PZ	12

SCOLLANTI



SCOLLATUTTO l'anticolla che permette di eliminare qualsiasi traccia di Attak e molti altri tipi di adesivi - tubetto da 5 gr in blister

CODICE	DESCRIZIONE	UM	Q.TÀ
202916	SCOLLATUTTO IN BLISTER CONF. GR. 5	PZ	12

FRENAFILETTI E SIGILLAFILETTI



Adesivo anaerobico per metalli a media resistenza LOXEAL - utile per il bloccaggio di dadi e bulloni e altre parti filettate che richiedono di essere smontate - altamente resistente alla temperatura, alla corrosione, alle vibrazioni, all'acqua, ai gas, agli olii, ai carburanti e a molti agenti chimici - speciale composizione GREEN che permette di non contenere sostanze dannose per la manipolazione

CODICE	DESCRIZIONE	UM	Q.TÀ
204666	FRENAFILETTI MEDIO GREEN LOXEAL 55.02 ML.50	PZ	10

FRENAFILETTI E SIGILLAFILETTI



Bloccabulloni medio frenafiletti LOXEAL - oleotollerante - omologato per gas e acqua potabile

CODICE	DESCRIZIONE	UM	Q.TÀ
203361	FRENAFILETTI MEDIO OMOL.LOXEAL 55.03 ML.250	PZ	10

FRENAFILETTI E SIGILLAFILETTI



Frenafiletti forte bloccaprigionieri LOXEAL - colore verde - diametro/tolleranza max. giunto M.20-0,15 mm - temperatura da -55 °C a + 150 °C

CODICE	DESCRIZIONE	UM	Q.TÀ
203375	FRENAFILETTI FORTE LOXEAL 83.54 ML. 10	PZ	10
203363	FRENAFILETTI FORTE LOXEAL 83.54 ML.250	PZ	10

FRENAFILETTI E SIGILLAFILETTI



Adesivo anaerobico ad elevata resistenza meccanica LOXEAL - utile per frenare giunzioni filettate e indicato per bloccaggio permanente di prigionieri, dadi, viti e componenti filettati - impiego su tutti i metalli - speciale composizione GREEN che permette di non contenere sostanze dannose per la manipolazione - 50 ml

CODICE	DESCRIZIONE	UM	Q.TÀ
204668	FRENAFILETTI FORTE GREEN LOXEAL 83.52 ML. 50	PZ	10

FRENAFILETTI E SIGILLAFILETTI



Sigillafiletti fluido per pneumatica e oleodinamica LOXEAL - omologato per gas - diametro/tolleranza max. 3/4"-0,15 mm - temperature da -55 °C a + 150 °C

CODICE	DESCRIZIONE	UM	Q.TÀ
203364	SIGILLAFILETTI X ALTE PRES.LOXEAL 53.14 ML.50	PZ	10
203365	SIGILLAFILETTI X ALTE PRES.LOXEAL 53.14 ML250	PZ	10

FRENAFILETTI E SIGILLAFILETTI



Sigillafiletti al PTFE LOXEAL - smontaggio facilitato - omologato per gas e acqua potabile - diametro/tolleranza max. 2"-0,30 mm - temperature da -55 °C a + 150 °C

CODICE	DESCRIZIONE	UM	Q.TÀ
203366	SIGILLAFILETTI PTFE OMOLOG.LOXEAL 18.10 ML100	PZ	10
203367	SIGILLAFILETTI PTFE OMOLOG.LOXEAL 18.10 ML250	PZ	10

FRENAFILETTI E SIGILLAFILETTI



Anaerobico LOXEAL per sigillare giunzioni metalliche filettate - approvato per raccordi a tenuta gas e GPL fino a 20 bar e 2" di diametro, per contatto con acqua potabile e per la sigillatura di raccordi nell'area alimentare - omologato BAM per uso con ossigeno gassoso fino a 10 bar e +60 °C - sostituisce nastri di PTFE e canapa, il prodotto indurito forma un film tenace a media resistenza di smontaggio - resiste agli urti e alle vibrazioni, agli sbalzi termici e mantiene le proprietà sigillanti nel campo di temperatura da -55 °C a + 150 °C

CODICE	DESCRIZIONE	UM	Q.TÀ
206369	SIGILLA FILETTI MEDIO LOXEAL 58.11 ML.250	PZ	⌂1

FRENAFILETTI E SIGILLAFILETTI



Adesivo anaerobico per sigillare giunzioni metalliche filettate LOXEAL - indicato per sigillare gas, GPL, aria compressa, olii e carburanti, fluidi industriali, CFC, acqua potabile e diverse sostanze chimiche - sostituisce nastri di P.T.F.E. e canapa - speciale composizione GREEN che permette di non contenere sostanze dannose per la manipolazione - 50 ml

CODICE	DESCRIZIONE	UM	Q.TÀ
204667	SIGILLAFILETTI MEDIO GREEN LOXEAL 58.12 ML.50	PZ	10

BLOCCANTI



Bloccante forte LOXEAL per accoppiamenti cilindrici oleotollerante - accoppiamenti precisi - 50 ml - diametro/tolleranza max. M12-0,10 mm - temperature da -55 °C a + 150 °C

CODICE	DESCRIZIONE	UM	Q.TÀ
203369	BLOCCANTE FORTE OLEOTOLLER.LOXEAL 82.33 ML.50	PZ	10

BLOCCANTI



Bloccante rapido LOXEAL per giochi elevati - elevata resistenza meccanica - diametro/tolleranza max. M36/1½"-0,20 mm - temperature da -55 °C a + 150 °C

CODICE	DESCRIZIONE	UM	Q.TÀ
203371	BLOCCANTE RAPIDO ALTA RES.LOXEAL 85.21 ML. 50	PZ	10
203372	BLOCCANTE RAPIDO ALTA RES.LOXEAL 85.21 ML.250	PZ	10

BLOCCANTI



Bloccante fissatore rapido LOXEAL ad alta resistenza al calore - adatto per fissare cuscinetti, boccole, pulegge, ingranaggi - 50 ml - diametro/tolleranza max. M20/¾"-0,15 mm - temperature da -55 °C a + 150 °C

CODICE	DESCRIZIONE	UM	Q.TÀ
203441	BLOCCANTE RAPIDO ALTA RES.LOXEAL 83.21 ML. 50	PZ	10

BLOCCANTI



Fissa cuscinetti smontabile LOXEAL - 50 ml - diametro/tolleranza max. M20-0,12 mm - temperature da -55 °C a + 150 °C

CODICE	DESCRIZIONE	UM	Q.TÀ
203370	FISSA CUSCINETTI SMONTABIL.LOXEAL 53.11 ML.50	PZ	10

ADESIVI POLIURETANICI



MAURER PLUS

Adesivo poliuretanico MAURER PLUS BUILDER TACK interni-esterni - resistente all'acqua (classe D4 EN204) - adatto per tutti gli incollaggi strutturali su legno, in edilizia, nautica e carpenteria - incolla tutti i tipi di materiale escluso PE e PP e PTFE - temperatura di applicazione +5 °C/+35 °C - cartucce da 465 g

CODICE	DESCRIZIONE	UM	Q.TÀ
091322	ADES. POLIURETANICO BUILDER TACK GR.465 BEIGE	PZ	12

MASTICI E SIGILLANTI REFRATTARI



MAURER PLUS

Mastice sigillante refrattario MAURER PLUS 1500 GRADI - resiste a temperature fino a 1.500°C - di alta qualità , esente da amianto, adatto su superfici come calcestruzzo, metallo, mattoni refrattari - colore grigio - temperatura di applicazione +5 °C/+40 °C cartucce da 310 ml

CODICE	DESCRIZIONE	UM	Q.TÀ
091323	SIGILLANTE REFRATTARIO 1500° ML.310 GRIGIO	PZ	12

GUARNIZIONI LIQUIDE



LOXEAL

Guarnizione liquida per piani LOXEAL uso generale - colore arancio - tolleranza max. 0,30 mm - 75 ml - temperature da -55 °C a + 150 °C

CODICE	DESCRIZIONE	UM	Q.TÀ
203696	GUARNIZIONE PIANI USO GENER.ARANCIO 5814 ML75	PZ	10

ADESIVI PER TUBI PVC



Tangit

Adesivo TANGIT adesivo a base di PVC disciolto in solvente - ideale per giunzioni longitudinali di tubi PVC rigido e raccordi in PVC anche sotto pressione - adatto anche per ABS-PVA-polistirolo

CODICE	DESCRIZIONE	UM	Q.TÀ
202970	ADESIVO X TUBI PVC "TANGIT" TUBO GR. 125	PZ	12
203756	ADESIVO X TUBI PVC "TANGIT" C/PENNELLO GR.250	PZ	12
202971	ADESIVO X TUBI PVC"TANGIT"BARATTOLO GR. 500	PZ	12

SILICONI E SIGILLANTI



Pattex

Sigillante siliconico acetico antimuffa, PATTEX UNIVERSALE TRASPARENTE - ideale per sigillature di materiali non porosi (vetro, ceramica, alluminio), sanitari, guarnizioni metalliche per serramenti, grondaie, etc.

CODICE	DESCRIZIONE	UM	Q.TÀ
206070	SIGILLANTE PATTEX UNIVERS.TRASPARENTE ML.50	PZ	12

SILICONI E SIGILLANTI



Pattex

Silicone acetico resistente alla muffa, PATTEX BAGNI & CUCINE - ideale per bagni, cucine, box doccia, lavabi, servizi igienici, lavatoi e sanitari in genere - adatto per sigillature di materiali non porosi quali: vetro, ceramica, metallo e legno verniciati, alluminio e materie plastiche

CODICE	DESCRIZIONE	UM	Q.TÀ
206071	SIGILLANTE PATTEX BAGNI & CUCINE BIANCO ML.50	PZ	12

SILICONI E SIGILLANTI



Pattex

Silicone neutro trasparente PATTEX SPECCHI E VETRI ideale per l'incollaggio di specchi, per la sigillatura fra vetro e vetro, vetro e metallo, vetro e legno, vetro e muro e fra materie plastiche

CODICE	DESCRIZIONE	UM	Q.TÀ
206076	SIGILLANTE PATTEX SPECCHI E VETRI TRASP.ML.50	PZ	12

SILICONI E SIGILLANTI



Sigillante siliconico acetico PATTEX AUTO e NAUTICA di colore nero, molto elastico - serve per sigillare vetri di automobili e roulottes, guarnizioni di fanali e indicatori di direzione; ricostruire profili in gomma sottoposti a sollecitazione; sigillare boccaporti ed oblò di barche

CODICE	DESCRIZIONE	UM	Q.TÀ
206078	SIGILLANTE PATTEX AUTO E NAUTICA ML.50 NERO	PZ	12

SILICONI E SIGILLANTI



Sigillante acetico MAURER SILICFORT di alta qualità - resistente ai raggi UV ed alla muffa - adatto alla maggior parte di superfici edili, non applicabile su PVC e materie plastiche - in tubetto da 80 ml - temperatura di applicazione +1 °C/+30 °C - foro Europe

CODICE	DESCRIZIONE	UM	Q.TÀ
099446	SIGILLANTE ACETICO SILICFORT ML. 80 TR	PZ	24
099447	SIGILLANTE ACETICO SILICFORT ML. 80 BI	PZ	24

SILICONI E SIGILLANTI



Sigillante acetico MAURER PLUS SILICFORT di alta qualità - a base acetica - resistente ai raggi UV e alla muffa - ideale per finestre, sanitari e cucine - cartuccia da 280 ml - temperatura di applicazione +1 °C/+30 °C

CODICE	DESCRIZIONE	UM	Q.TÀ
085797	SIGILLANTE ACETICO SILICFORT ML 280 TR	PZ	24
081251	SIGILLANTE ACETICO SILICFORT ML 280 BI	PZ	24
087147	SIGILLANTE ACETICO SILICFORT ML 280 GR.	PZ	12
081252	SIGILLANTE ACETICO SILICFORT ML 280 MA	PZ	12
081253	SIGILLANTE ACETICO SILICFORT ML 280 NE	PZ	12

SILICONI E SIGILLANTI



Sigillante acetico MAURER SILICFORT 2000 - resistente ai raggi UV ed alla muffa - adatto su superfici come ceramiche, piastrelle e metalli protetti, sanitari e cucine - temperatura di applicazione +1 °C/+30 °C - cartuccia da 280 ml

CODICE	DESCRIZIONE	UM	Q.TÀ
054601	SIGILLANTE ACETICO"MAURER"ML.280 TRASPARENTE	PZ	24
096916	SIGILLANTE ACETICO"MAURER"ML.280 BIANCO	PZ	24

SILICONI E SIGILLANTI



Sigillante acetico MAURER PLUS SANIFORT - additivato con fungicidi, impedisce la crescita di batteri e muffe, resistente all'umidità - utilizzo: docce, bagni, saune, sanitari, pareti e piastrelle e per tutte le applicazioni in ambienti umidi, dove sia richiesta alta igienicità - nessuna adesione su bitume, PE, PP e teflon - non utilizzare su pietra naturale - temperatura di applicazione +5 °C/+35 °C - cartucce da 300 ml - certificato basse emissioni EC1-PLUS

CODICE	DESCRIZIONE	UM	Q.TÀ
096914	SIGILLANTE ACETICO "SANIFORT" ML.300 TRASPAR.	PZ	12
096915	SIGILLANTE ACETICO "SANIFORT" ML.300 BIANCO	PZ	12

SILICONI E SIGILLANTI



Sigillante acetico rosso MAURER PLUS SILICFORT-AT - a reticolazione acetica, di alta qualità - ideale per applicazioni in cui il sigillante deve resistere ad alte temperature 250°C - adatto su superfici come vetro, vetro trattato, piastrelle di ceramica, smalto, alluminio, acciaio - temperatura di applicazione +5 °C/+40 °C - cartuccia da 310 ml

CODICE	DESCRIZIONE	UM	Q.TÀ
088311	SIGILLANTE ACETICO SILIFIRE-AT 250° ML 310 RO	PZ	12

SILICONI E SIGILLANTI



Sigillante siliconico acetico PATTEX SILICON 5 a prova di muffa, ideale per sigillature di materiali non porosi (vetro, ceramica), sanitari, lavelli, ecc.

CODICE	DESCRIZIONE	UM	Q.TÀ
206023	SIGILLANTE ACETICO"SILICON 5"ML.280 TRASPAR.	PZ	25
206024	SIGILLANTE ACETICO"SILICON 5"ML.280 BIANCO	PZ	25

SILICONI E SIGILLANTI



Sigillante siliconico acetico a prova di muffa PATTEX SL500 MULTIUSO - ideale per sigillatura di materiali non porosi (alluminio, metallo...), guarnizioni metalliche per serramenti, grondaie, etc.

CODICE	DESCRIZIONE	UM	Q.TÀ
206059	SIGILLANTE SL500 MULTIUSO ML.300 NERO	PZ	12
206060	SIGILLANTE SL500 MULTIUSO ML.300 MARRONE	PZ	12

SILICONI E SIGILLANTI



Sigillante siliconico acetico PATTEX SL 509 ALTE TEMPERATURE ideale per sigillare parti metalliche esposte ad alta temperatura (250 °C in continuo, fino a picchi di 300 °C), per sostituire le guarnizioni di pompe su impianti chimici, motori e macchine utensili, per incollare profili di acciaio a cristalli per forni

CODICE	DESCRIZIONE	UM	Q.TÀ
206021	SIGILLANTE SL509 ALTE TEMPERATURE NERO ML.300	PZ	12
206022	SIGILLANT.SL509 ALTE TEMPERATURE ROSSO ML.300	PZ	12

SILICONI E SIGILLANTI



Sigillante neutro PATTEX SP101 a base di speciali polimeri sintetici (Flextec) dalle elevatissime prestazioni, dotato di alta versatilità grazie alle particolari proprietà meccaniche - aderisce a tutti i materiali, si può applicare su superfici umide ed a basse temperature, resiste alle intemperie, ai raggi UV, a temperature da -30 °C a +90 °C - particolarmente indicato su vetro e ceramica, metallo e lamiera; ideale anche su cemento e materie plastiche - adatto anche all'incollaggio di specchi - verniciabile una volta asciutto

CODICE	DESCRIZIONE	UM	Q.TÀ
206048	SIGILLANTE NEUTRO PATTEX SP101 ML.280 GRIGIO	PZ	25
206049	SIGILLANTE NEUTRO PATTEX SP101 ML.280 NERO	PZ	25

SILICONI E SIGILLANTI



Sigillante acetico PATTEX SL 509 ALTE TEMPERATURE è un sigillante acetico che polimerizza a contatto con l'aria, mantenendo una forte elasticità e resistenza nel tempo - particolarmente indicato per sigillature metalliche esposte ad alte temperature (+250 C° fino a picchi di +300 C°) - utilizzabile per camini, forni, canne fumarie, riscaldamenti, caldaie, giunti delle pompe, giunti dei termostati, giunti dei carter, giunti della scatola di trasmissione

CODICE	DESCRIZIONE	UM	Q.TÀ
206051	SIGILLANTE SL509 ALTE TEMPERATURE ROSSO ML.70	PZ	24

SILICONI E SIGILLANTI



Sigillante neutro PATTEX SP101 a base di speciali polimeri sintetici (Flextec) dalle elevatissime prestazioni, dotato di alta versatilità grazie alle particolari proprietà meccaniche - aderisce a tutti i materiali, si può applicare su superfici umide ed a basse temperature, resiste alle intemperie, ai raggi UV, a temperature da -30°C a +90°C - particolarmente indicato su vetro e ceramica, metallo e lamiera; ideale anche su cemento e materie plastiche - adatto anche all'incollaggio di specchi - verniciabile una volta asciutto

CODICE	DESCRIZIONE	UM	Q.TÀ
206053	SIGILLANTE POLIM.NEUTRO TRASP SP101 ML 280	PZ	25

SILICONI E SIGILLANTI



Sigillante siliconico neutro MAURER PLUS SILICFORT-N - resistente ai raggi UV ed alla muffa - idoneo in campo edile e lattoneria - temperatura di applicazione +1 °C/+30 °C - cartuccia da 310 ml

CODICE	DESCRIZIONE	UM	Q.TÀ
091312	SIGILLANTE NEUTRO SILICFORT-N ML.310 TR	PZ	12
091313	SIGILLANTE NEUTRO SILICFORT-N ML.310 BI	PZ	12
091314	SIGILLANTE NEUTRO SILICFORT-N ML.310 TM	PZ	12
091683	SIGILLANTE NEUTRO SILICFORT-N ML.310 GR	PZ	12
091331	SIGILLANTE NEUTRO SILICFORT-N ML.310 RA	PZ	12

SILICONI E SIGILLANTI



Sigillante neutro PATTEX SP101 a base di speciali polimeri sintetici (Flextec) dalle elevatissime prestazioni, dotato di alta versatilità grazie alle particolari proprietà meccaniche - aderisce a tutti i materiali, si può applicare su superfici umide ed a basse temperature, resiste alle intemperie, ai raggi UV, a temperature da -30°C a +90°C - particolarmente indicato su vetro e ceramica, metallo e lamiera; ideale anche su cemento e materie plastiche - adatto anche all'incollaggio di specchi - verniciabile una volta asciutto

CODICE	DESCRIZIONE	UM	Q.TÀ
206058	SIGILLANTE POLIM.NEUTRO BIANCO SP101 ML 280	PZ	25

SILICONI E SIGILLANTI



Sigillante siliconico neutro PATTEX SL618 SPECCHI dotato di alta resistenza ed elevata elasticità ed adesione, ideale per l'incollaggio di specchi

CODICE	DESCRIZIONE	UM	Q.TÀ
206025	SIGILLANTE NEUTRO SL618 X SPECCHI ML.300 TRAS	PZ	25

SILICONI E SIGILLANTI



Sigillante superacrilico trasparente in dispersione acquosa PATTEX AC 403 SIGIL ONE GIUNTI E SANITARI ideale nel settore igienico-sanitario (vasche da bagno, box e piatti doccia, piastrelle) - è inoltre indicato su molteplici supporti quali legno, vetro, superfici verniciate, alluminio, ceramica, cemento e sulla maggior parte delle materie plastiche (tranne PE, PP, PTFE) - è dotato di elevata elasticità e, una volta indurito, è verniciabile

CODICE	DESCRIZIONE	UM	Q.TÀ
206028	SIGILLANTE AC403 GIUNTI/SANITARI ML.300 TR	PZ	12

SILICONI E SIGILLANTI



Sigillante siliconico neutro PATTEX SL620 SERRAMENTI E EDILIZIA - ideale per sigillature in edilizia (lattonerie, impianti di condizionamento e di ventilazione) - resiste alle muffe, agli agenti atmosferici, ad acidi e basi diluiti, ai raggi UV - Certificato ISO 11600

CODICE	DESCRIZIONE	UM	Q.TÀ
206041	SIGILLANTE SL620 X SERRAM/EDILIZ. ML.300 TR	PZ	25
206042	SIGILLANTE SL620 X SERR/EDILIZ. ML.300 BI9016	PZ	25
206043	SIGILLANTE SL620 X SERR/EDILIZ. ML.300 GR7004	PZ	12
206046	SIGILLANTE SL620 X SERR/EDILIZ. ML.300 NE9004	PZ	12
206044	SIGILLANTE SL620 X SERR/EDIL. ML.300 MA 8014	PZ	12
206045	SIGILLANTE SL620 X SERR/EDIL. ML.300 MA 8007	PZ	12

SILICONI E SIGILLANTI



Sigillante siliconico neutro monocomponente FISCHER - per edilizia - colore nero - cartuccia da 310 ml

CODICE	DESCRIZIONE	UM	Q.TÀ
203831	CARTUCCIA SILICONE NEUTRO EDILIZ. NERO ML.310	PZ	25

SILICONI E SIGILLANTI



Sigillante acrilico PATTEX AC411 LEGNO e PARQUET in dispersione acquosa, dall'effetto opaco e dall'eccellente adesione, specificatamente studiato per la sigillatura di parquet - senza solventi, asciuga rapidamente, può essere lisciato e sovraverniciato

CODICE	DESCRIZIONE	UM	Q.TÀ
206061	SIGILL.AC411 LEGNO/PARQUET ML.300 CILIEGIO	PZ	12
206062	SIGILL.AC411 LEGNO/PARQUET ML.300 MOGANO	PZ	12
206063	SIGILL.AC411 LEGNO/PARQUET ML.300 PINO	PZ	12
206064	SIGILL.AC411 LEGNO/PARQUET ML.300 ACERO	PZ	12
206065	SIGILL.AC411 LEGNO/PARQUET ML.300 NOCE	PZ	12

SILICONI E SIGILLANTI



Guarnizione inodore grigia LOXEAL 5920G - alta resistenza agli oli - cartuccia da 310 ml

CODICE	DESCRIZIONE	UM	Q.TÀ
203440	GUARNIZIONE SILIC. NEUTRA GRIGIA 5920G ML.310	PZ	24

SILICONI E SIGILLANTI



SOUDAL

Sigillante neutro professionale SOUDAL per lamiere - colore bianco/grigio - cartuccia da 310 ml

CODICE	DESCRIZIONE	UM	Q.TÀ
203947	SIGILLANTE NEUTRO LAMIERE ML.310 BI/GR	PZ	24

SILICONI E SIGILLANTI



MAURER PLUS

Sigillante acrilico MAURER PLUS ACRILFORT di alta qualità, impermeabile e verniciabile dopo la reticolazione - adatto su quasi tutti i materiali da costruzione, come calcestruzzo, malta, metalli, mattoni e legno - temperatura di applicazione +5 °C/+50 °C - cartuccia da 310 mL

CODICE	DESCRIZIONE	UM	Q.TÀ
099417	SIGILLANTE ACRILICO "ACRILFORT" ML.310 BIANCO	PZ	12
099418	SIGILLANTE ACRILICO "ACRILFORT" ML.310 GRIGIO	PZ	12

SILICONI E SIGILLANTI



Pattex

Sigillante poliacrilico in dispersione acquosa PATTEX ACRIL1 MURI E FESSURE ideale per sigillare crepe e fessure sia su legno che nelle murature interne, su componenti in legno, su mobili ed elementi di arredo oltre che su porte, finestre, infissi, travi, sottotetti, perlinature - verniciabile con una vasta gamma di pitture e vernici

CODICE	DESCRIZIONE	UM	Q.TÀ
206056	SIGIL.ACRIL ONE MURI&FESSURE ML. 300 BIANCO	PZ	25
206057	SIGIL.ACRIL ONE MURI&FESSURE ML. 300 GRIGIO	PZ	25

SILICONI E SIGILLANTI



Pattex

Sigillante acrilico spatolabile con effetto intonaco PATTEX AC 405 ACRIL MURO FINITURA RUVIDO è ideale per il risanamento ottimale di crepe e scrostamenti di intonaci e di muratura in ambienti esterni ed interni - è sovraverniciabile con tutti i colori murali e presenta un'ottima adesione anche con superfici umide e porose

CODICE	DESCRIZIONE	UM	Q.TÀ
206029	SIGILLANT.AC405 ACRIL MURO FINITURA ML.300 BI	PZ	25

SILICONI E SIGILLANTI



MAURER PLUS

Sigillante acrilico granuloso per intonaco MAURER PLUS MUROFORT - per applicazioni da interno e da esterno - per crepe, fessure, intonaco, battiscopa e coprifili - colore bianco - temperatura di applicazione +5 °C/+40 °C - cartuccia da 310 ml

CODICE	DESCRIZIONE	UM	Q.TÀ
099419	SIGILLANTE ACRIL.INTONACI"MUROFORT"ML.310 BI	PZ	12

SILICONI E SIGILLANTI



MAURER PLUS

Cemento rapido acrilico MAURER PLUS CEMENTFORT - per interni ed esterni, di aspetto granuloso a base acrilica in dispersione acquosa - adatto per la sigillatura e la riparazione di giunti, fessure e crepe su malta, pietre, muratura - per l'incollaggio e la stuccatura di piastrelle, tegole e coppi - inodore, impermeabile, sovraverniciabile e resistente ai raggi UV e ad altri agenti atmosferici - non contiene solventi, siliconi o MDI - colore grigio effetto cemento - temperatura di applicazione +5 °C/+40 °C - cartuccia da 310 ml

CODICE	DESCRIZIONE	UM	Q.TÀ
099412	CEMENTO RAPIDO ACRILICO"CEMENFORT"ML.310 GR	PZ	12

SILICONI E SIGILLANTI



MAURER PLUS

Sigillante bituminoso universale MAURER PLUS BITUFORT - studiato per essere steso fra le sormonte delle membrane b.p., per ottenere tra loro un perfetto incollaggio a freddo - consigliato anche per l'incollaggio della guaina su guaina, tipo tegola canadese - utilizzato negli interventi rapidi di riparazioni localizzate di vecchie membrane b.p. e nella sigillatura fra membrane e calcestruzzo in verticale o nella sigillatura di comignoli o lucernari - cartuccia da 310 ml

CODICE	DESCRIZIONE	UM	Q.TÀ
099420	SIGILLANTE BITUMINOSO "BITUFORT" ML.310 NERO	PZ	12

SILICONI E SIGILLANTI



fischer

Sigillante siliconico acrilico FISCHER - per sigillatura infissi, pareti cartongesso e crepe nelle murature - ruvido effetto intonaco - verniciabile, inodore - colore bianco - cartuccia da 310 ml

CODICE	DESCRIZIONE	UM	Q.TÀ
203814	CARTUCCIA ACRILICO RUVIDO EDIL.BIANCO ML.310	PZ	25

SILICONI E SIGILLANTI



SOUDAL

Sigillante SOUDAL a reticolazione neutra a basso modulo, pronto per la lavorazione, elastico a basse (-40 °C) e alte (+100°C) temperature, senza odore, non attacca vernici a base acqua o solvente, assenza di migrazione del plastificante, non corrosivo su metalli - particolarmente indicato per giunti di connessione nei serramenti, adatto su materiali da costruzione edile - cartuccia da 310 mL

CODICE	DESCRIZIONE	UM	Q.TÀ
204862	SIGILLANTE NEUTRO SERR. ML.310 TRASPARENTE	PZ	24

SILICONI E SIGILLANTI



SOUDAL

Sigillante di qualità SOUDAL a reticolazione neutra per la realizzazione di vetrazioni, inodore, privo di solventi, disponibile in una ampia gamma di colori, minimo ritiro durante la vulcanizzazione, resistente all'abrasione, compatibile con vernici a base di acqua o solvente, non corrosivo sui metalli - particolarmente indicato nella realizzazione di vetrazioni nella serramentistica, può essere usato su substrati alcalini come calcestruzzo, malta e fibrocemento

CODICE	DESCRIZIONE	UM	Q.TÀ
204864	SIGILLANTE NEUTRO SERR. ML.310 NERO	PZ	24
204866	SIGILLANTE NEUTRO SERR. ML.310 ALLUMINIO	PZ	24
204867	SIGILLANTE NEUTRO SERR. ML.310 GRIGIO	PZ	24

SILICONI E SIGILLANTI



SOUDAL

Sigillante adesivo SOUDAL MS Polymer FIX-ALL HIGH TACK - bianco - idoneo per incollare all'interno e all'esterno - ideale per mattoni, cemento, ferro, acciaio, alluminio, legno, gesso, ceramica, vetro, marmo ecc. - verniciabile con vernici a base d'acqua - inodore

CODICE	DESCRIZIONE	UM	Q.TÀ
205798	SIGILLANTE ADES.MS POLYMER HIGHTACK ML.125	PZ	12

SILICONI E SIGILLANTI



SOUDAL

Sigillante adesivo SOUDAL MS Polymer FIX-ALL CRYSTAL - trasparente - idoneo per incollare all'interno e all'esterno - adatto per incollaggio di vetro su vetro - ideale per mattoni, cemento, ferro, acciaio, alluminio, legno, gesso, ceramica, vetro, marmo ecc. - verniciabile con vernici a base d'acqua - inodore

CODICE	DESCRIZIONE	UM	Q.TÀ
205797	SIGILLANTE ADES.MS POLYMER CRYSTAL ML.125	PZ	12

SILICONI E SIGILLANTI



SOUDAL

Sigillante adesivo SOUDAL MS Polymer FIX-ALL HIGH TACK - bianco - idoneo per incollare all'interno ed all'esterno - ideale per mattoni, cemento, ferro, acciaio, alluminio, legno, gesso, ceramica, vetro, marmo ecc. - verniciabile con vernici a base d'acqua - inodore - cartuccia da 290 ml

CODICE	DESCRIZIONE	UM	Q.TÀ
204901	SIGILLANTE ADES.MS POLYMER FIXALL HIGHTACK290	PZ	12

SILICONI E SIGILLANTI



SOUDAL

Sigillante adesivo SOUDAL MS Polymer FIX-ALL TURBO - bianco - idoneo per incollare all'interno e all'esterno - ideale per mattoni, cemento, ferro, acciaio, alluminio, legno, gesso, ceramica, vetro, marmo ecc. - verniciabile con vernici a base d'acqua - inodore - super rapido, polimerizza in 20 minuti - cartuccia da 290 ml

CODICE	DESCRIZIONE	UM	Q.TÀ
204902	SIGILLANTE ADES.MS POLYMER FIXALL TURBO290	PZ	12

SILICONI E SIGILLANTI



SOUDAL

Sigillante adesivo SOUDAL MS Polymer FIX-ALL CRYSTAL - trasparente - idoneo per incollare all'interno e all'esterno - adatto per incollaggio di vetro su vetro - ideale per mattoni, cemento, ferro, acciaio, alluminio, legno, gesso, ceramica, vetro, marmo ecc. - verniciabile con vernici a base d'acqua - inodore - cartuccia da 290 ml

CODICE	DESCRIZIONE	UM	Q.TÀ
204900	SIGILLANTE ADES.MS POLYMER FIXALL CRYSTAL290	PZ	12

SILICONI E SIGILLANTI



SOUDAL

Sigillante adesivo SOUDAL MS Polymer FIX-ALL XTREME-EXPRESS 280 - di alta qualità, neutro, elastico, monocomponente - altissima presa iniziale - 400 kg/m^2 - rapido indurimento - buona lavorabilità - elevata resistenza al taglio - nessun odore - privo di isocianati, solventi, alogeni e acidi - buona stabilità del colore, agli agenti atmosferici e ai raggi UV - ottima adesione su quasi tutte le superfici, anche se leggermente umide - applicazioni: incollaggio in edilizia e industria dei metalli, incollaggio elastico di oggetti, pannelli, profili e altri pezzi su supporti più comuni - cartuccia da 280 ml

CODICE	DESCRIZIONE	UM	Q.TÀ
206471	SIGILL.MS POLYMER FIXALL XTREME-EXPRESS 280	PZ	12

SILICONI E SIGILLANTI



SOUDAL

Sigillante monocomponente SOUDAL MULTIBOND ad alta forza adesiva a base di polimero/ibrido - buona applicabilità e lavorabilità - alta forza adesiva - permanentemente elastico dopo la polimerizzazione - verniciabile con vernici a base acqua - adatto per sigillatura e incollaggio in edilizia - applicazioni in presenza di umidità - resistente alle vibrazioni - adesione su metalli, pietre naturali, materie plastiche ad esclusione di PE, PP, PTFE - colore bianco in cartuccia da 290 ml

CODICE	DESCRIZIONE	UM	Q.TÀ
205118	SIGILLANTE MS POLYMER UNIVERS.ML.290 BIANCO	PZ	12

SIGILLANTI POLIURETANICI



SOUDAL

Sigillante poliuretanico monocomponente SOUDAL SOUDAFLEX - alta qualità - colore grigio - idoneo per tutte le sigillature nell'industria edile e metallica - utilizzabile con pistola - cartuccia da 300 ml

CODICE	DESCRIZIONE	UM	Q.TÀ
203760	SIGILLANTE POLIURETANICO LAMIERE ML.300 GR	PZ	12

PISTOLE PER SILICONI IN SACCHETTI



Pistola manuale professionale per l'applicazione ed estrusione di prodotti sigillanti quali siliconi, colle, mastici ed altri - la pistola è provvista di un tubo in alluminio portamateriale per cartucce da 310 ml, o sacchetti da 300-400 ml e 600 ml standard

CODICE	DESCRIZIONE	UM	Q.TÀ
205234	PISTOLA MAN.PROF.P/SACCHETTI ML600+UGELLI	PZ	1

PISTOLE PER SILICONI



MAURER

Pistola per sigillanti MAURER mod. STANDARD - lamiera verniciata - avanzamento a frizione

CODICE	DESCRIZIONE	UM	Q.TÀ
• **080158**	PISTOLA X SILICONE"MAURER"AVANZAM.A FRIZIONE	PZ	24

PISTOLE PER SILICONI



MAURER

Pistola per sigillanti MAURER mod. PROFESSIONAL - in lamiera verniciata - avanzamento a cremagliera

CODICE	DESCRIZIONE	UM	Q.TÀ
• **081174**	PISTOLA X SILICONE"MAURER"AVANZ.A CREMAGLIERA	PZ	24

PISTOLE PER SILICONI



MAURER

Pistola per silicone MAURER mod. OPEN - telaio aperto in lega e acciaio - avanzamento a frizione

CODICE	DESCRIZIONE	UM	Q.TÀ
• **080160**	PISTOLA X SILICONE A FRIZIONE MODELLO OPEN	PZ	24

PISTOLE PER SILICONI



MAURER

Pistola per sigillanti MAURER mod. PROFESSIONALE - telaio in lega e acciaio - rotazione del corpo telaio - avanzamento a frizione

CODICE	DESCRIZIONE	UM	Q.TÀ
• **084204**	PISTOLA PROFESSIONALE OPEN PROF X SILICONE	PZ	12

PISTOLE PER SILICONI



MAURER

Pistola professionale MAURER per sigillanti e resine chimiche - struttura in alluminio - perno di rilascio in acciaio - grilletto in acciaio con 2 piastre in acciaio di spinta - asta di spinta in acciaio al carbonio - rotazione 360° - adatta per cartucce da 310 ml

CODICE	DESCRIZIONE	UM	Q.TÀ
• **093315**	PISTOLA PROFESS.X SILICONE E RESINA CHIMICA	PZ	12

PISTOLE PER SILICONI



MAURER

Pistola per silicone MAURER mod. ALLUMINIO - corpo tubolare in alluminio - manico decentrato - adatta per sigillanti e collanti in cartucce e sacchetti

CODICE	DESCRIZIONE	UM	Q.TÀ
• **087888**	PISTOLA PROFESS.X SIGILLANTE MAN.DECENTR.ALL.	PZ	12

SILICONI - ACCESSORI



SOUDAL

Set 5 beccucci snodabili di ricambio per cartucce silicone

CODICE	DESCRIZIONE	UM	Q.TÀ
204500	SET 5 BECCUCCI SNODABILI RICAM.SILICONE117773	PZ	12

PISTOLE MANUALI PER SIGILLANTI



MAURER

Pistola cilindrica MAURER per materiale sciolto - modello manuale con tubo in nylon - maxi pistola per la sigillatura di fughe - completa di ugello alternativo e miscelatore - capacità 900 ml

CODICE	DESCRIZIONE	UM	Q.TÀ
• **092985**	PISTOLA A TUBO"MAURER"MANUALE X MATER.SCIOLTO	PZ	1

SCHIUME POLIURETANICHE



MAURER PLUS

Schiuma poliuretanica MAURER PLUS ISOFORT pronta all'uso, per sigillatura ed isolamento - adatto su tutte le superfici ad eccezione PE, PP - colore champagne - autoespandente - temperatura di applicazione +5 °C/+30 °C - in bomboletta spray 750 ml

CODICE	DESCRIZIONE	UM	Q.TÀ
081249	SCHIUMA POLIURETANICA ISOFORT MAN. B3 ML.750	PZ	12

SCHIUME POLIURETANICHE



MAURER PLUS

Schiuma poliuretanica MAURER PLUS ISOFORT pronta all'uso, per sigillatura ed isolamento - adatto su tutte le superfici ad eccezione PE, PP - colore champagne - in bomboletta spray 750 ml

CODICE	DESCRIZIONE	UM	Q.TÀ
052935	SCHIUMA POLIURETANICA MANUALE"ISOFORT" 750 ML	PZ	12

SCHIUME POLIURETANICHE



MAURER PLUS

Schiuma poliuretanica multidirezionale MAURER PLUS ISOFORT MAXI - utilizzabile in tutte le direzioni - polimerizzazione più rapida di una normale schiuma - resa finale superiore del 75% - colore grigio sabbia - temperatura di applicazione +5 °C/+30 °C - in bomboletta spray da 750 ml

CODICE	DESCRIZIONE	UM	Q.TÀ
091685	SCHIUMA POLIURETANICA MULTIDIR. MAN.ML.750	PZ	12

SCHIUME POLIURETANICHE



MAURER PLUS

Schiuma poliuretanica MAURER PLUS ISOFORT-GUN pronta all'uso - adatta su tutte le superfici ad eccezione PE, PP - autoespandente - colore champagne - temperatura di applicazione +5 °C/+30 °C - bomboletta da 750 ml per pistola

CODICE	DESCRIZIONE	UM	Q.TÀ
088665	SCHIUMA POLIURETANICA ISOFORT GUN B3 ML.750	PZ	12

SCHIUME POLIURETANICHE



MAURER PLUS

Schiuma poliuretanica MAURER PLUS ISOFORT TOP GUN per fissare coppi e tegole - sostituisce la malta nel montaggio dei tetti - ottima adesione su tutti i materiali esclusa la plastica - isolante termico ed acustico - colore grigio - temperatura di applicazione +5 °C/+30 °C - bomboletta da 750 ml per pistola

CODICE	DESCRIZIONE	UM	Q.TÀ
091684	SCHIUMA POLIURETANICA P/TETTI GUN ML.750	PZ	12

SCHIUME POLIURETANICHE



MAURER PLUS

Schiuma poliuretanica MAURER PLUS ISOFORT TOP per coppi e tegole - sostituisce la malta nel montaggio dei tetti - ottima adesione su tutti i materiali esclusa la plastica - ottimo isolante termico ed acustico - temperatura di applicazione +5 °C/+30 °C - colore grigio - in bomboletta spray da 750 ml

CODICE	DESCRIZIONE	UM	Q.TÀ
093931	SCHIUMA POLIURETANICA P/TETTI MAN. ML.750	PZ	12

SCHIUME POLIURETANICHE



MAURER PLUS

Schiuma poliuretanica MAURER PLUS ISOFORT per pannelli isolanti cappotti, cartongessi e altri materiali sintetici, sia interni che esterni, sostituisce la malta ed i tasselli - una bombola sostituirebbe un sacco di malta da 25 kg - nessuna preparazione dell'adesivo, incollaggio veloce - adesione universale - resistenza al fuoco classe B1 - certificata ETAG 004 - isolamento termico 0.035 W(m.K) - temperatura di applicazione +5 °C/+25 °C - bomboletta da 750 ml - colore rosa

CODICE	DESCRIZIONE	UM	Q.TÀ
094968	SCHIUMA POLIURET. P/PANNELLI "B1" GUN ML.750	PZ	12

SCHIUME POLIURETANICHE



SOUDAL

Schiuma poliuretanica resistente al fuoco, in bombola da 750 ml - colore rossa - resiste all'incendio all'interno del giunto (EN 1366-4) per 240 minuti - elevata capacità di riempimento - buona adesione su tutte le superfici (ad eccezione di PE, PP e PTFE) - elevato valore di isolamento termico e acustico - ottime proprietà di adesione - resistente all'acqua (non impermeabile) - non resistente ai raggi UV

CODICE	DESCRIZIONE	UM	Q.TÀ
206509	SCHIUMA POLIURET.ANTIFUOCO 153330 MAN. ML.750	PZ	12

SCHIUME POLIURETANICHE - ACCESSORI



SOUDAL

Set 5 cannucce di ricambio per bombolette spray di schiuma poliuretanica

CODICE	DESCRIZIONE	UM	Q.TÀ
204497	SET 5 CANNUCCE RICAM.SCHIUMA POLIURET.102998	PZ	12

PISTOLE PER SCHIUME POLIURETANICHE



MAURER

Pistola ad aria per schiuma poliuretanica MAURER attacco universale

CODICE	DESCRIZIONE	UM	Q.TÀ
054658	PISTOLA X SCHIUMA POLIUR A-218 MAURER	PZ	1

PISTOLE PER SCHIUME POLIURETANICHE



MAURER

Pistola per schiuma poliuretanica MAURER mod. CY-005C - corpo e adattatore in lega di zinco - grilletto in metallo nichelato - ugello in acciaio inox - impugnatura ergonomica in gomma - attacco universale - certificazione CE

CODICE	DESCRIZIONE	UM	Q.TÀ
• **098813**	PISTOLA X SCHIUMA POLIURETANICA "MAURER"	PZ	20

PISTOLE PER SCHIUME POLIURETANICHE



MAURER PLUS

Pistola per schiuma poliuretanica MAURER PLUS - attacco universale - impugnatura ergonomica - corpo e adattatore in lega di alluminio rivestito in PTFE per una migliore pulizia

CODICE	DESCRIZIONE	UM	Q.TÀ
• **050876**	PISTOLA X SCHIUMA POLIURET."MPLUS"RIV.TEFLON	PZ	20

PULITORI PER SCHIUME



MAURER PLUS

Pulitore per schiuma poliuretanica MAURER PLUS - specifica miscela di solventi organici idonea per la dissoluzione di schiuma poliuretanica fresca - bomboletta spray 500 ml

CODICE	DESCRIZIONE	UM	Q.TÀ
088906	PULITORE PISTOLA SCHIUMA POLIUR"MPLUS"ML.500	PZ	12

COLLE TERMOFUSIBILI



MAURER

Adesivo termofusibile (termocolla) MAURER - trasparente - per cartone, legno e carta - lunghezza 100 mm

CODICE	DESCRIZIONE	UM	Q.TÀ
• **085256**	ADESIVO TERMOFUSIB. TRAS.12 STICKS MM.7,4X100	CF	120
• **085257**	ADESIVO TERMOFUSIB.TRAS.12 STICKS MM.11,2X100	CF	80

COLLE TERMOFUSIBILI



MAURER

Adesivo termofusibile (termocolla) MAURER bianco chiaro, non coprente - ad elevata adesione - adatto per tessuto, modellismo, legno e cartone - dimensione stick: diam. 11,2 mm x lunghezza 200 mm

CODICE	DESCRIZIONE	UM	Q.TÀ
• **085498**	ADES.TERMOFUS.BIANCO CHIARO KG.1 MM.11,2X200	CF	25

PISTOLE PER COLLE TERMOFUSIBILI



YAMATO

Pistola per colla termofusibile YAMATO mod. MICRO - 20W - per stick diametro 7-7,5 mm - avanzamento automatico - temperatura 165 °C

CODICE	DESCRIZIONE	UM	Q.TÀ
• **095056**	PISTOLA X STICK TERMOF.MICRO MM.7 20W YAMATO	ST	12

PISTOLE PER COLLE TERMOFUSIBILI



YAMATO

Pistola per colla termofusibile YAMATO mod. MINI - 20W - per stick diam. 7-7,5 mm - avanzamento automatico - temperatura 165 °C

CODICE	DESCRIZIONE	UM	Q.TÀ
• **091843**	PISTOLA X STICK TERMOFUSIBILI MM.8 20W YAMATO	ST	12

PISTOLE PER COLLE TERMOFUSIBILI



YAMATO

Pistola per colla termofusibile YAMATO mod. MIDI - 55W - per stick diam. 11-11,5 mm - temperatura 193 °C - avanzamento automatico

CODICE	DESCRIZIONE	UM	Q.TÀ
• **091844**	PISTOLA X STICK TERMOFUSIBIL.MM.12 55W YAMATO	ST	12

PISTOLE PER COLLE TERMOFUSIBILI



YAMATO

Pistola per colla termofusibile YAMATO mod. MAXI - 80W - temperatura 193 °C - per stick diam. 11-11,5 mm - avanzamento automatico

CODICE	DESCRIZIONE	UM	Q.TÀ
• **091846**	PISTOLA X STICK TERMOF.PROF. YAMATO MM.12 80W	ST	6

PISTOLE PER COLLE TERMOFUSIBILI



YAMATO

Pistola per colla termofusibile YAMATO mod. PROFESSIONAL - 100W - temperatura 193 °C - per stick diam. 11-11,5 mm - avanzamento automatico

CODICE	DESCRIZIONE	UM	Q.TÀ
• **091847**	PISTOLA X STICK TER.PRO.YAMATO MM.12 100W C/S	ST	6

PISTOLE PER COLLE TERMOFUSIBILI



YAMATO

Pistola a batteria litio YAMATO per stick termofusibili 7 mm - tempo di preriscaldamento: 15 secondi - batteria: 1300 mah - tempo di utilizzo: 45 minuti - caricabatteria: 3-5 ore - temperatura: 180 °C - batteria al litio non rimovibile - con caricatore USB

CODICE	DESCRIZIONE	UM	Q.TÀ
• **050957**	PISTOLA BATT.LIT.X STICK TERMOFUSIBILI MM.7	PZ	1

STUCCHI PER METALLI



arexons

Stucco idrofugo OBTURAL - per sigillature, in carrozzeria, di giunzione lamiere saldate, fori, passaggio cavi, ove sia necessario impedire il passaggio di acqua e polvere - indicato anche per l'edilizia, per sigillare serramenti, pannelli, pareti divisorie, ecc. - malleabile, sempre elastico, non è soggetto ad indurimento ed assorbe le vibrazioni - sigilla, impermeabilizza, resiste all'acqua - sovraverniciabile

CODICE	DESCRIZIONE	UM	Q.TÀ
205124	STUCCO IDROFUGO OBTURAL AREXONS ART.0842	PZ	⌂1

STUCCHI PER METALLI



MAURER PLUS

Stucco metallico grigio MAURER PLUS morbido da applicare e di facile carteggiabilità - adatto per tutte le superfici e in particolare modo per il settore nautico e la furgonistica industriale - è particolarmente indicato per piccoli ritocchi - si caratterizza per l'alto potere riempitivo e la facilità di applicazione, senza problemi di colature su superfici verticali - con catalizzatore - colore grigio chiaro

CODICE	DESCRIZIONE	UM	Q.TÀ
082208	STUCCO PER METALLI "MAURER PLUS" ML.150	PZ	24
082209	STUCCO PER METALLI "MAURER PLUS" ML.500	PZ	1
082210	STUCCO PER METALLI "MAURER PLUS" ML.750	PZ	12

STUCCHI IN VETRORESINA



MAURER PLUS

Stucco vetroresina in pasta MAURER PLUS - contiene fibre di vetro e cariche minerali - applicabile su superfici vetrificate, metalliche o legno - elevate resistenza meccanica e tissotropia - il prodotto è altamente spatolabile e idoneo per riempire, rinforzare e ricostruire strutture e manufatti in vetroresina - utilizzabile sia nella nautica che in carrozzeria - con catalizzatore - colore grigio/verde

CODICE	DESCRIZIONE	UM	Q.TÀ
082216	STUCCO VETRORESINA "MAURER PLUS" ML.150	PZ	24
082217	STUCCO VETRORESINA "MAURER PLUS" ML.500	PZ	1
082218	STUCCO VETRORESINA "MAURER PLUS" ML.750	PZ	12

STUCCHI IN VETRORESINA



MAURER PLUS

Kit riparazione vetroresina MAURER PLUS composto da: 1 flacone di resina poliestere da 750 ml, 1 flacone induritore per resina da 20 ml (mek), 1 foglio di lana di vetro in legante liquido - per la riparazione di parti metalliche, in vetroresina, legno, componenti di carrozzeria nel settore trasporti, nautica, serbatoi e tubi in vetroresina - il foglio di lana di vetro evita totalmente la respirazione da parte dell'operatore di polveri dannose

CODICE	DESCRIZIONE	UM	Q.TÀ
082220	KIT RIPARAZIONE VETRORESINA "MAURER PLUS"	PZ	1

STUCCHI IN VETRORESINA



MAURER PLUS

Resina poliestere liquida MAURER PLUS da 750 ml - ambiti di utilizzo: carrozzeria e furgonistica industriale, legno, nautica - catalizzatore incluso

CODICE	DESCRIZIONE	UM	Q.TÀ
082219	VETRORESINA LIQUIDA "MAURER PLUS" ML.750	PZ	1

LANA DI VETRO



MAURER PLUS

Lana di vetro MAURER PLUS - legante liquido 300 g/m^2 - foglio da 0,5 m^2

CODICE	DESCRIZIONE	UM	Q.TÀ
099557	LANA DI VETRO"MPLUS"300 GR/MQ FOGLIO 0,5 MQ	PZ	12

INDURITORI PER STUCCHI



MAURER PLUS

Induritore MAURER PLUS specifico per stucchi per metalli e vetroresina - colore bianco

CODICE	DESCRIZIONE	UM	Q.TÀ
099436	INDURITORE X STUCCO METALLI"MPLUS"ML5 BIANCO	PZ	1
099437	INDURITORE X STUCCO METALLI"MPLUS"GR30 BIANCO	PZ	1

STUCCHI PER LEGNO E MURO



MAURER

Stucco leggero in pasta MAURER EDILBRIKO - prodotto pronto per la stuccatura di legno, muro - non ritira e non screpola, verniciabile

CODICE	DESCRIZIONE	UM	Q.TÀ
087752	STUCCO LEGGERO EDILBRIKO X LEGNO/MURO ML. 250	PZ	12
087753	STUCCO LEGGERO EDILBRIKO X LEGNO/MURO ML. 500	PZ	12

STUCCHI PER LEGNO E MURO



MAURER

Stucco bianco in pasta MAURER EDILBRIKO - prodotto pronto per la stuccatura di legno, muro e superfici porose

CODICE	DESCRIZIONE	UM	Q.TÀ
086271	STUCCO BIANCO EDILBRIKO X LEGNO E MURO GR.250	PZ	24
086272	STUCCO BIANCO EDILBRIKO X LEGNO E MURO GR.500	PZ	24
086273	STUCCO BIANCO EDILBRIKO X LEGNO E MURO KG.1	PZ	12
086274	STUCCO BIANCO EDILBRIKO X LEGNO E MURO KG.5	PZ	4

STUCCHI PER MARMI E PIETRE



MAURER PLUS

Mastice MAURER PLUS a base di resina poliestere insatura e ad alto potere adesivo - per incollare qualsiasi tipo di marmo, pietra o ceramica grazie all'ottima adesione e bassissimo ritiro - specificamente formulato per uso verticale, ma può essere usato anche per uso orizzontale - la resina che lo compone è per l'uso specifico del mastice, non cambia colore con l'applicazione - colore beige chiaro - con catalizzatore

CODICE	DESCRIZIONE	UM	Q.TÀ
082211	MASTICE X MARMI/PIETRE"MPLUS"GR.260-150ML GP	PZ	24
082212	MASTICE X MARMI/PIETRE"MPLUS"GR.870-500ML GP	PZ	1

STUCCHI PER MARMI E PIETRE



MAURER PLUS

Mastice bianco MAURER PLUS a base di resina poliestere insatura e ad alto potere adesivo, per incollare qualsiasi tipo di marmo o pietra - espressamente formulato per uso verticale, ma può essere usato anche per uso orizzontale - la resina che lo compone è per l'uso specifico del mastice e non cambia di colore con l'applicazione - ottima adesione e bassissimo ritiro - applicazione a spatola - con catalizzatore

CODICE	DESCRIZIONE	UM	Q.TÀ
082214	MASTICE X MARMI/PIETRE "MPLUS" ML.150 BIANCO	PZ	24
082215	MASTICE X MARMI/PIETRE "MPLUS" ML.500 BIANCO	PZ	1

PASTE ABRASIVE



MAURER PLUS

Pasta abrasiva MAURER PLUS cremosa omogenea a base di cere e sostanze protettive - rinnova la vernice - trova impiego nella carrozzeria industriale, nella nautica ma anche nel fai da te per togliere graffi e lucidare superfici metalliche e laminati vetrificati o per eliminare l'ossido da ottone, rame e zinco - applicare con una spatolina piccole quantità di prodotto, lucidare con tampone in spugna oppure ovatta, quindi attendere pochi secondi (che la pasta sia polverizzata) e rimuovere completamente

CODICE	DESCRIZIONE	UM	Q.TÀ
082347	PASTA ABRASIVA "MAURER PLUS" ML.150	PZ	1

SILICONI PER GUARNIZIONI



arexons

Guarnizione siliconica autolivellante MOTORSIL D - per tenuta di accoppiamenti meccanici, chimici, elettronici - vulcanizza a temperatura ambiente - confezione in tubetto 60 g

CODICE	DESCRIZIONE	UM	Q.TÀ
202991	GUARNIZIONE "MOTORSIL D" TG AREXONS 0096	PZ	24

SILICONI PER GUARNIZIONI



LOXEAL

Guarnizione al silicone RTV LOXEAL alte temperature - idoneo per tenuta di accoppiamenti meccanici - temperatura d'impiego -60 °C +300 °C

CODICE	DESCRIZIONE	UM	Q.TÀ
204229	SILICONE GUARNIZIONE ALTE TEMPER.ROSSO ML.75	PZ	10

MASTICI PER GUARNIZIONI



arexons

Mastice per guarnizioni preformate tradizionali - per posizionamento e fissaggio di ogni tipo di guarnizione tradizionale - resiste a olio, benzina e fluidi refrigeranti

CODICE	DESCRIZIONE	UM	Q.TÀ
202993	MASTICE GUARNIZIONI ML. 200 AREXONS 0019	PZ	24

MASTICI PER GUARNIZIONI



arexons

Guarnizione plastica PIK al solvente - per accoppiamenti di motori, macchine utensili, raccordi di condutture idrauliche, contenitori di gas liquido - tubetto 60 g

CODICE	DESCRIZIONE	UM	Q.TÀ
202994	GUARNIZIONE "PIK" TG AREXONS 0012	PZ	24

PRODOTTI PER EDILIZIA "FAI DA TE"



MAURER

Cemento bianco MAURER EDILBRIKO per stuccatura e riparazioni su piastrelle e sanitari - adatto per uso interno ed esterno

CODICE	DESCRIZIONE	UM	Q.TÀ
086253	CEMENTO BIANCO EDILBRIKO CONFEZIONE KG.1	PZ	12
086254	CEMENTO BIANCO EDILBRIKO CONFEZIONE KG.5	PZ	1

PRODOTTI PER EDILIZIA "FAI DA TE"



MAURER

Cemento rapido MAURER EDILBRIKO per fissaggio di zanche, tasselli, piastrelle e tubi - adatto per uso interno ed esterno

CODICE	DESCRIZIONE	UM	Q.TÀ
086255	CEMENTO RAPIDO EDILBRIKO CONFEZIONE KG.1	PZ	12
086256	CEMENTO RAPIDO EDILBRIKO CONFEZIONE KG.5	PZ	1

PRODOTTI PER EDILIZIA "FAI DA TE"



MAURER

Cemento refrattario MAURER EDILBRIKO per riparazione interne di camini e opere esposte ad alte temperature - adatto per uso interno ed esterno

CODICE	DESCRIZIONE	UM	Q.TÀ
086257	CEMENTO REFRATTARIO EDILBRIKO CONFEZIONE KG.1	PZ	12

PRODOTTI PER EDILIZIA "FAI DA TE"



MAURER

Cemento grigio MAURER EDILBRIKO per piccole riparazioni su intonaci, calcestruzzi e pavimenti - adatto per uso interno ed esterno

CODICE	DESCRIZIONE	UM	Q.TÀ
086258	CEMENTO GRIGIO EDILBRIKO CONFEZIONE KG.1	PZ	12
086259	CEMENTO GRIGIO EDILBRIKO CONFEZIONE KG.5	PZ	1

PRODOTTI PER EDILIZIA "FAI DA TE"



MAURER

Malta pronta MAURER EDILBRIKO per piccole riparazioni e costruzioni in muratura di forati, mattoni ecc. - adatto per uso interno

CODICE	DESCRIZIONE	UM	Q.TÀ
086260	MALTA PRONTA EDILBRIKO CONFEZIONE KG.1	PZ	12
086261	MALTA PRONTA EDILBRIKO CONFEZIONE KG.5	PZ	1

PRODOTTI PER EDILIZIA "FAI DA TE"



MAURER

Malta silicea-alluminosa MAURER EDILBRIKO a presa idraulica, pronta all'uso - ottima resistenza al calore e una forte adesione - ideale per il montaggio di caminetti, forni, barbecue, canne fumarie, cappe e mattoni refrattari - adatto per uso interno

CODICE	DESCRIZIONE	UM	Q.TÀ
098799	MALTA REFRATTARIA RAPIDA EDILBRIKO CONF. KG.1	PZ	12
098801	MALTA REFRATTARIA RAPIDA EDILBRIKO CONF. KG.5	PZ	1

PRODOTTI PER EDILIZIA "FAI DA TE"



MAURER

Gesso rapido MAURER EDILBRIKO - ideale per riparazioni rapide su murature, spigoli, sbrecciature - adatto per uso interno

CODICE	DESCRIZIONE	UM	Q.TÀ
086262	GESSO EDILBRIKO CONFEZIONE KG.1	PZ	12
086263	GESSO EDILBRIKO CONFEZIONE KG.5	PZ	1

PRODOTTI PER EDILIZIA "FAI DA TE"



MAURER

Gesso scagliola MAURER EDILBRIKO per fissaggio rosoni e riparazioni su gesso - adatto per uso interno

CODICE	DESCRIZIONE	UM	Q.TÀ
086264	SCAGLIOLA EDILBRIKO CONFEZIONE KG.1	PZ	12
086265	SCAGLIOLA EDILBRIKO CONFEZIONE KG.5	PZ	1

PRODOTTI PER EDILIZIA "FAI DA TE"



MAURER

Stucco in polvere MAURER EDILBRIKO - per riempimento di fori su muro e legno, chiusura di screpolature, attaccare stucchi, rosoni, cornici, piastrelle - uso interno

CODICE	DESCRIZIONE	UM	Q.TÀ
086266	STUCCO IN POLVERE EDILBRIKO CONFEZIONE KG.1	PZ	12
086267	STUCCO IN POLVERE EDILBRIKO CONFEZIONE KG.5	PZ	1

PRODOTTI PER EDILIZIA "FAI DA TE"



MAURER

Stucco rasante in polvere bianca per cartongesso MAURER EDILBRIKO - per riempimento di fori di viti di fissaggio, crepe, fessure, posa di paraspigoli e finitura di angoli - spessore di applicazione: da 0 a 6 mm - tempo di lavorabilità: 50-70 minuti - resa di 0,800 kg/m2 - non cola e non crepa - in sacco

CODICE	DESCRIZIONE	UM	Q.TÀ
095187	STUCCO X CARTONGESSO EDILBRIKO CONF. KG.5	PZ	1

PRODOTTI PER EDILIZIA "FAI DA TE"



MAURER

Stucco per esterni MAURER EDILBRIKO per piccole riparazioni esterne, lisciature, fori e sbrecciature superficiali - uso interno ed esterno

CODICE	DESCRIZIONE	UM	Q.TÀ
086268	STUCCO X ESTERNI EDILBRIKO CONFEZIONE KG.1	PZ	12

PRODOTTI PER EDILIZIA "FAI DA TE"



MAURER

Stucco in polvere MAURER EDILBRIKO per fughe di pavimenti e rivestimenti ceramici - idoneo per stuccare internamente ed esternamente piastrelle ceramiche in monocottura e bicottura, gres porcellanato, ceramiche greificate, klinker, mosaico vetroso a pavimento ed a parete, marmi, graniti, pietre naturali o artificiali e mattoni, elementi in vetro mattone

CODICE	DESCRIZIONE	UM	Q.TÀ
098798	STUCCO IN POLVERE P/FUGHE EDILBRIKO CF. KG.1	PZ	12

PRODOTTI PER EDILIZIA "FAI DA TE"



MAURER

Colla per piastrelle MAURER EDILBRIKO - per incollaggio di piastrelle da rivestimento, gres, ceramica - adatto per uso interno ed esterno

CODICE	DESCRIZIONE	UM	Q.TÀ
086270	COLLA PIASTRELLE EDILBRIKO CONFEZIONE KG.1	PZ	12
092721	COLLA PIASTRELLE EDILBRIKO CONFEZIONE KG.5	PZ	1

PRODOTTI PER EDILIZIA "FAI DA TE"



MAURER

Sabbia fine MAURER EDILBRIKO

CODICE	DESCRIZIONE	UM	Q.TÀ
086275	SABBIA EDILBRIKO CONFEZIONE KG.5	PZ	1

PRODOTTI PER EDILIZIA "FAI DA TE"



MAURER

Intonaco di sottofondo pronto all'uso MAURER EDILBRIKO per piccole riparazioni sia a parete che a soffitto - adatto per uso interno

CODICE	DESCRIZIONE	UM	Q.TÀ
092722	INTONACO PRONTO EDILBRIKO CONFEZIONE KG.1	PZ	12
092723	INTONACO PRONTO EDILBRIKO CONFEZIONE KG.5	PZ	1

NASTRI ISOLANTI



MAURER

Nastro isolante in PVC MAURER - autoestinguente - spessore 0,13 mm - in rotoli

CODICE	DESCRIZIONE	UM	Q.TÀ
• **093716**	NASTRO ISOLANTE MAURER 0,13MM.15 MT.10 BIANCO	RT	10
• **096480**	NASTRO ISOLANTE MAURER 0,13MM.15 MT.10 GRIGIO	RT	10
• **093715**	NASTRO ISOLANTE MAURER 0,13 MM.15 MT.10 NERO	RT	10
• **093725**	NASTRO ISOLANTE MAURER 0,15 MM.15 MT.10 NERO	RT	10
• **093717**	NASTRO ISOLANTE MAURER 0,13 MM.15 MT.10 ROSSO	RT	10
• **097567**	NASTRO ISOLANTE MAURER 0,13 MM.15 MT.10 BLU	RT	10
• **097568**	NASTRO ISOL.MAURER 0,13MM.15 MT.10 GIAL/VERDE	RT	10
• **093721**	NASTRO ISOLANTE MAURER 0,13 MM.15 MT.25 NERO	RT	10
• **093719**	NASTRO ISOLANTE MAURER 0,13MM.19 MT.25 BIANCO	RT	10
• **096481**	NASTRO ISOLANTE MAURER 0,13MM.19 MT.25 GRIGIO	RT	10
• **097569**	NASTRO ISOLANTE MAURER 0,13 MM.19 MT.25 BLU	RT	10
• **097570**	NASTRO ISOL.MAURER 0,13MM.19 MT.25 GIAL/VERDE	RT	10
• **093718**	NASTRO ISOLANTE MAURER 0,13 MM.19 MT.25 NERO	RT	10
• **093726**	NASTRO ISOLANTE MAURER 0,15 MM.19 MT.25 NERO	RT	10
• **093720**	NASTRO ISOLANTE MAURER 0,13 MM.19 MT.25 ROSSO	RT	10
• **093722**	NASTRO ISOLANTE MAURER 0,13 MM.25 MT.25 NERO	RT	10
• **093727**	NASTRO ISOLANTE MAURER 0,15 MM.25 MT.25 NERO	RT	10
• **097571**	NASTRO ISOLANTE MAURER 0,13MM.25 MT.25 BIANCO	RT	10
• **097573**	NASTRO ISOLANTE MAURER 0,13MM.25 MT.25 GRIGIO	RT	10
• **097572**	NASTRO ISOLANTE MAURER 0,13MM.25 MT.25 ROSSO	RT	10
• **097574**	NASTRO ISOLANTE MAURER 0,13 MM.25 MT.25 BLU	RT	10
• **093724**	NASTRO ISOLANTE MAURER 0,13 MM.50 MT.25 NERO	RT	5
• **097576**	NASTRO ISOLANTE MAURER 0,13MM.50 MT.25 BIANCO	RT	5

NASTRI ISOLANTI



MAURER PLUS

Nastro americano telato milleusi MAURER PLUS - impermeabile, isolante, resistentissimo

CODICE	DESCRIZIONE	UM	Q.TÀ
095971	NASTRO AMERICANO MPLUS GRIGIO MM.50 MT.25	RT	24
095972	NASTRO AMERICANO MPLUS GRIGIO MM.50 MT.50	RT	24
095973	NASTRO AMERICANO MPLUS NERO MM.50 MT.25	RT	24
095974	NASTRO AMERICANO MPLUS NERO MM.50 MT.50	RT	24

NASTRI TELATI



Sicad Group

Nastro adesivo in tela plasticata art. TPA200 scrivibile, impermeabile ed estremamente conformabile - indicato per bordare, decorare e rilegare

CODICE	DESCRIZIONE	UM	Q.TÀ
205493	NASTRO TELA PLASTICA BIANCO MM.19 ROT.MT.2,7	PZ	16
205494	NASTRO TELA PLASTICA NERO MM.19 ROT.MT.2,7	PZ	16
205495	NASTRO TELA PLASTICA ROSSO MM.19 ROT.MT.2,7	PZ	16
205496	NASTRO TELA PLASTICA BLU MM.19 ROT.MT.2,7	PZ	16
205497	NASTRO TELA PLASTICA BIANCO MM.38 ROT.MT.2,7	PZ	8
205498	NASTRO TELA PLASTICA NERO MM.38 ROT.MT.2,7	PZ	8
205499	NASTRO TELA PLASTICA ROSSO MM.38 ROT.MT.2,7	PZ	8
205500	NASTRO TELA PLASTICA BLU MM.38 ROT.MT.2,7	PZ	8

NASTRI ALTE TEMPERATURE



Nastro adesivo alluminio per alte temperature - in rotoli - vari colori

CODICE	DESCRIZIONE	UM	Q.TÀ
204225	NASTRO ADESIVO ALTE TEMP.ALL.NATUR.MM.40 MT.9	PZ	30
204226	NASTRO ADESIVO ALTE TEMP.ALL.NERO MM.40 MT.9	PZ	30
204227	NASTRO ADESIVO ALTE TEMP.AL.BIANCO MM.40 MT.9	PZ	30
204228	NASTRO ADESIVO ALTE TEMP.AL.MARRON.MM.40 MT.9	PZ	30

NASTRI BITUMINOSI



Nastro autoadesivo bituminoso, accoppiato a film di alluminio, per riparazioni e impermeabilizzazioni

CODICE	DESCRIZIONE	UM	Q.TÀ
206377	NASTRO ADESIVO BITUMINOSO MM.50X10M ALLUMINIO	PZ	12
206378	NASTRO ADESIVO BITUMINOSO MM.75X10M ALLUMINIO	PZ	8
206379	NASTRO ADESIVO BITUMINOS.MM.100X10M ALLUMINIO	PZ	6

NASTRI PER CARROZZERIA



MAURER PLUS

Nastro adesivo in carta semicrespata MAURER PLUS - in rotoli

CODICE	DESCRIZIONE	UM	Q.TÀ
053266	NASTRO CARTA CARROZZERIA "MPLUS"MM.19 RT.MT50	RT	96
053267	NASTRO CARTA CARROZZERIA "MPLUS"MM.25 RT.MT50	PZ	72
053737	NASTRO CARTA CARROZZERIA "MPLUS"MM.30 RT.MT50	RT	60
053268	NASTRO CARTA CARROZZERIA "MPLUS"MM.38 RT.MT50	PZ	48
053738	NASTRO CARTA CARROZZERIA "MPLUS"MM50 RT.MT.50	PZ	36

NASTRI PER CARROZZERIA



Sicad Group

Nastro per mascheratura multiuso, monoadesivo, in carta - per tutti i lavori del settore edilizio, decorazione, industria e lavorazioni base nel settore carrozzeria - resistente fino ad 80 °C (30 minuti)

CODICE	DESCRIZIONE	UM	Q.TÀ
206482	NASTRO CARTA H.100 EUROCELL MSK60 010011438	PZ	18

NASTRI PER CARROZZERIA



Sicad Group

Nastro adesivo in carta blu per esterno - usato nel settore dell'edilizia e costruzioni, cantieri navali e rimessaggio barche - alta resistenza all'esposizione di agenti atmosferici e irraggiamenti solari

CODICE	DESCRIZIONE	UM	Q.TÀ
205479	NASTRO CARTA BLU X ESTERNO MM.25 RT.MT.50	PZ	36
205480	NASTRO CARTA BLU X ESTERNO MM.50 RT.MT.50	PZ	24

NASTRI BIADESIVI



Sicad Group

Nastro biadesivo per mouquette - in rotoli

CODICE	DESCRIZIONE	UM	Q.TÀ
205235	NASTRO BIADESIVO X MOQUETTE 721 MM.50 X MT.5	PZ	36
205233	NASTRO BIADESIVO X MOQUETTE 721 MM.50 MT.25	PZ	36

NASTRI BIADESIVI



Nastro biadesivo MILLECHIODI - perfetto per fissare e montare ganci, insegne o cartelli, numeri, quadri, tubi portacavi, accessori per il bagno, accessori per la macchina ecc. - applicabile su legno, mattone, piastrelle, intonaco, pietra, metallo ceramica e la maggior parte delle materie plastiche

CODICE	DESCRIZIONE	UM	Q.TÀ
205550	NASTRO BIADESIVO MILLECHIODI MM.19X1,5 MT	PZ	12

NASTRI AUTOAGGLOMERANTI



Nastro autoagglomerante o vulcanizzabile MAURER in gomma - impermeabile, isolante e molto elastico - resistente alle alte temperature e ai raggi UV - ideale per unire e riparare tubi, condutture e manicotti - compatibile con una vasta gamma di gomme e plastiche

CODICE	DESCRIZIONE	UM	Q.TÀ
053000	NASTRO AUTOAGGLOMERANTE "MAURER" MM.25X3 MT	RT	16

NASTRI BIADESIVI



Nastro biadesivo in schiuma PE - elevata resistenza all'umidità, adatto per fissaggio di piccoli e medi oggetti - consigliato per ambienti interni

CODICE	DESCRIZIONE	UM	Q.TÀ
205486	NASTRO BIADESIVO FISSAFORTE MM.19 ROT. MT.1,5	PZ	18
205231	NASTRO BIADESIVO FISSAFORTE MM.19 ROT. MT.5	PZ	12
205487	NASTRO BIADESIVO FISSAFORTE MM.25 ROT. MT.1,5	PZ	12

NASTRI PER IMBALLO



Nastro per imballo MAURER PLUS AVANA in polipropilene - tipo standard (cod. 051858) o silenziato (cod. 089829)

CODICE	DESCRIZIONE	UM	Q.TÀ
051858	NASTRO ADESIVO IMBALLI AVANA"MPLUS" MM.50X66	PZ	36
089829	NASTRO ADES.IMBALLI AVANA SIL"MPLUS"MM.50X66	PZ	36

NASTRI BIADESIVI



Nastro biadesivo schiuma MAURER per interno - colore bianco

CODICE	DESCRIZIONE	UM	Q.TÀ
081532	NASTRO BIADES.SCHIUMA P/INTERN.MM.19 X MT.1,5	PZ	24

NASTRI PER IMBALLO



Nastro autoadesivo per imballi EUROCEL - in polipropilene colore bianco

CODICE	DESCRIZIONE	UM	Q.TÀ
205236	NASTRO ADESIV.IMBALLI BIANCO EUROCEL MM.50X66	PZ	36

NASTRI UNIVERSALI



Biadesivo in tassello (10 pz) PATTEX MILLECHIODI TAPE STRISCE REMOVIBILI forte e potente - adatto a tutti i materiali e a tutte le superfici, resiste a intemperie e variazioni di temperatura - reggono fino a 2kg di peso, ma grazie a 4 piccoli tagli presenti, basterà imprimere una rotazione all'oggetto incollato per rimuoverlo facilmente da ogni superficie senza lasciare tracce

CODICE	DESCRIZIONE	UM	Q.TÀ
206007	BL.10 TASS.MILLECHIODI TAPE REMOVIB.MM.40X20	PZ	12

NASTRI PER IMBALLO



Nastro adesivo trasparente per imballi MAURER PLUS tipo standard (cod. 054141) o silenziato (cod. 089898)

CODICE	DESCRIZIONE	UM	Q.TÀ
054141	NASTRO IMBALLI TRASPARENTE"MPLUS"MM.50 MT.66	RT	36
089898	NASTRO IMBALLI TRASP.SILENZ"MPLUS"MM.50 MT.66	RT	36

NASTRI PER IMBALLO



Nastro adesivo trasparente per imballi

CODICE	DESCRIZIONE	UM	Q.TÀ
205228	NASTRO TRASP.ECOPHAN X UFFICIO MM.15 MT.10	PZ	30
205229	NASTRO TRASP.ECOPHAN X UFFICIO MM.15 MT.66	PZ	10
205230	NASTRO TRASP.ECOPHAN X UFFICIO MM.19 MT.66	PZ	8

NASTRI PER IMBALLO



Nastro adesivo rinforzato monodirezionale per imballi

CODICE	DESCRIZIONE	UM	Q.TÀ
205237	NASTRO MONODIREZ.RINFORZATO MM.19 MT.50	PZ	12
205239	NASTRO MONODIREZ.RINFORZATO MM.50 MT.50	PZ	18

NASTRI ADESIVI SEGNALETICI



Nastro adesivo segnaletico PVC bianco e rosso

CODICE	DESCRIZIONE	UM	Q.TÀ
206295	NASTRO ADES. SEGNALETICO PVC MM50X66MT BI/RO	PZ	24

NASTRI ADESIVI SEGNALETICI



Nastro adesivo segnaletico PVC giallo e nero

CODICE	DESCRIZIONE	UM	Q.TÀ
206296	NASTRO ADES.SEGNALETICO PVC MM.50X66MT GIA/NE	PZ	24

STENDINASTRO



Stendinastro MAURER per nastri imballo - larghezza rullo 50 mm - meccanismo a frizione - fornita con nastro 50 mmx35 m

CODICE	DESCRIZIONE	UM	Q.TÀ
• **083581**	STENDINASTRO DA IMBALLO CON FRIZIONE	PZ	24

STENDINASTRO



Stendinastro per nastri da imballo - modello professionale art. H11CP - con impugnatura a pistola - larghezza rullo 50 mm - con frizione regolabile

CODICE	DESCRIZIONE	UM	Q.TÀ
205514	STENDINASTRO PROFESS.C/FRIZ.REG.NASTRO MM.50	PZ	20

FILM PER IMBALLO



Rotolo film AIRBALL - diametro 80 cm - 115 g/m^2

CODICE	DESCRIZIONE	UM	Q.TÀ
204064	PLURIBALL H.100 GR / MQ115 D.80	KG	⌂ 1
204066	PLURIBALL H.125 GR / MQ115 D.80	KG	⌂ 1
204065	PLURIBALL H.150 GR / MQ115 D.80	KG	⌂ 1

FILM PER IMBALLO



Film estensibile per imballo - spessore 23 micron - in bobine alte 50 cm

CODICE	DESCRIZIONE	UM	Q.TÀ
054544	ROTOLO FILM X IMBALLO ESTENSIBILE 23 MY CM.50	PZ	6

FILM PER IMBALLO



Film estensibile per imballo - spessore 30 micron - in bobine alte 50 cm - colore bianco oppure nero

CODICE	DESCRIZIONE	UM	Q.TÀ
206324	FILM ESTENS. IMBALLO BIANCO CM 50 30 MY 3KG	RT	6
206325	FILM ESTENSIBILE IMBALLO NERO CM 50 30 MY 3KG	RT	6

FILM PER IMBALLO



Film estensibile per imballo in bobine MINI altezza 125 mm

CODICE	DESCRIZIONE	UM	Q.TÀ
203045	MINI ROTOLO FILM X IMBALLO H.125 MT. 150	PZ	32

MANIGLIE PER FILM



Maniglia per distribuzione di film estensibile per imballo

CODICE	DESCRIZIONE	UM	Q.TÀ
055312	MANIGLIA PER ROTOLI FILM IMBALLO	PZ	1

MANIGLIE PER FILM



Maniglia per distribuzione di film estensibile MINI - per imballo

CODICE	DESCRIZIONE	UM	Q.TÀ
203046	MANIGLIA X MINI ROTOLO FILM IMBALLO	PZ	1

SPAGHI IN CANAPA



Spago in canapa 100% confezionato in gomitoli

CODICE	DESCRIZIONE	UM	Q.TÀ
203047	SPAGO CANAPA TIT.2-1 GOMITOLO GR.100	PZ	10
203048	SPAGO CANAPA TIT.2-2 GOMITOLO GR.100	PZ	10
203049	SPAGO CANAPA TIT.2-4 GOMITOLO GR.100	PZ	10
203050	SPAGO CANAPA TIT.2-3/4 GOMITOLO GR.500	PZ	6
206135	SPAGO CANAPA EXPORT"S"TIT.3-3/4 GOMIT.GR.500	PZ	6

SPAGHI IN CANAPA



Spago in canapa 100% candido colore bianco - confezionato in gomitoli

CODICE	DESCRIZIONE	UM	Q.TÀ
204588	SPAGO CANDIDO TIT.2-6 GOMITOLO GR.100	PZ	10

CORDE SINTETICHE



Corda in filato di polipropilene

CODICE	DESCRIZIONE	UM	Q.TÀ
203052	CORDA IN FILATO POLIPROPIL. TIT.1/350 ROTOLI	KG	12

CORDE SINTETICHE



Filo in polipropilene per edilizia

CODICE	DESCRIZIONE	UM	Q.TÀ
203053	FILO POLIPROP.BIANCO X EDILIZIA MATAS. MT25	PZ	50
203508	FILO POLIPROP.BIANCO X EDILIZIA MATAS. MT50	PZ	25
203054	FILO POLIPROP.BIANCO X EDILIZIA ROCCH. MT100	PZ	48
203055	FILO POLIPROP.BIANCO X EDILIZIA ROCCH. MT500	PZ	1

CORDE SINTETICHE



Filo in polipropilene per edilizia - colore extra giallo

CODICE	DESCRIZIONE	UM	Q.TÀ
205605	FILO EDILIZIA EXTRA GIALLO ROCCHETTO MT.100	PZ	48

CORDE SINTETICHE



Filo in polipropilene per edilizia

CODICE	DESCRIZIONE	UM	Q.TÀ
205607	FILO EDILIZIA EXTRA BIAN/ROS ROCCHET MT.100	PZ	48
205608	FILO EDILIZIA EXTRA BIAN/ROS ROCCHET MT 250	PZ	1

TRECCE POLIESTERE



Treccia in poliestere colore bianco opaco

CODICE	DESCRIZIONE	UM	Q.TÀ
203056	TRECCIA POLIEST. BIANCO OPACO MM. 4 S/SEGNAL	KG	5
203057	TRECCIA POLIEST. BIANCO OPACO MM. 5 S/SEGNAL	KG	5
203058	TRECCIA POLIEST. BIANCO OPACO MM. 6 S/SEGNAL	KG	9
203059	TRECCIA POLIEST. BIANCO OPACO MM. 8 C/SEGNAL	KG	20
203060	TRECCIA POLIEST. BIANCO OPACO MM.10 C/SEGNAL	KG	26
203061	TRECCIA POLIEST. BIANCO OPACO MM.12 C/SEGNAL	KG	26
203062	TRECCIA POLIEST. BIANCO OPACO MM.14 C/SEGNAL	KG	26
203063	TRECCIA POLIEST. BIANCO OPACO MM.16 C/SEGNAL	KG	27
203064	TRECCIA POLIEST. BIANCO OPACO MM.18 C/SEGNAL	KG	29

TRECCINE PER VENEZIANE



Filo polipropilene TRECCINA per tende alla veneziana

CODICE	DESCRIZIONE	UM	Q.TÀ
201699	TRECCINA VENEZIANA MM.3 IN POLIPR.BIANCO	MT	500
201700	TRECCINA VENEZIANA MM.3 IN POLIPR. VERDE	MT	500

RETI PER ZANZARIERE



MAURER

Rete zanzariera in alluminio MAURER - in rotoli da 30,5 m - filo 0,0009 mm

CODICE	DESCRIZIONE	UM	Q.TÀ
• **080321**	RETE ZANZARIERA ALLUMINIO 18X14 CM. 60 ROTOLI	MQ	18
• **080322**	RETE ZANZARIERA ALLUMINIO 18X14 CM. 80 ROTOLI	MQ	24
• **080409**	RETE ZANZARIERA ALLUMINIO 18X14 CM.100 ROTOLI	MQ	30
• **080324**	RETE ZANZARIERA ALLUMINIO 18X14 CM.120 ROTOLI	MQ	36
• **085869**	RETE ZANZARIERA ALLUMINIO 18X16 CM.150 ROTOLI	MQ	45

RETI PER ZANZARIERE



MAURER

Rete zanzariera MAURER in PVC e fibravetro - in rotoli da 50 m - filo 0,0011 mm - colore grigio

CODICE	DESCRIZIONE	UM	Q.TÀ
• **085912**	RETE ZANZARIERA FIBERG GRIGIA 18X16 CM80MT50	MQ	40
• **085913**	RETE ZANZARIERA FIBERG GRIGIA 18X16 CM100MT50	MQ	50
• **085915**	RETE ZANZARIERA FIBERG GRIGIA 18X16 CM120MT50	MQ	60
• **085916**	RETE ZANZARIERA FIBERG GRIGIA 18X16 CM150MT50	MQ	75

ZANZARIERE AVVOLGIBILI IN KIT



MAURER

Zanzariera in kit MAURER - con apertura laterale per porte e finestre - rete in fibra di vetro - avvolgimento automatico - facilità di taglio e installazione - guide, telaio e cassonetto arrotondato in alluminio anodizzato bronzo o bianco - guida a pavimento rimovibile

CODICE	DESCRIZIONE	UM	Q.TÀ
050467	ZANZARIERA LAT. IN KIT BRONZO H.250 L.160 CM	CF	1
050447	ZANZARIERA LAT. IN KIT BIANCO H.250 L.160 CM.	CF	1

ZANZARIERE AVVOLGIBILI IN KIT



MAURER

Zanzariera in kit MAURER per finestre - rete in fibra di vetro - avvolgimento automatico con frizione - facilità di taglio e installazione - guide, telaio e cassonetto arrotondato in alluminio anodizzato bronzo e bianco

CODICE	DESCRIZIONE	UM	Q.TÀ
050455	ZANZARIERA IN KIT BRONZO H.160 L. 80/60 CM.	CF	4
050456	ZANZARIERA IN KIT BRONZO H.160 L.100/80 CM.	CF	4
050457	ZANZARIERA IN KIT BRONZO H.160 L.120/100 CM.	CF	4
050458	ZANZARIERA IN KIT BRONZO H.160 L.140/120 CM.	CF	4
050464	ZANZARIERA IN KIT BRONZO H.160 L.160/140 CM.	CF	4
050466	ZANZARIERA IN KIT BRONZO H.250 L.140/120 CM.	CF	1
050441	ZANZARIERA IN KIT BIANCO H.160 L. 80/60 CM.	CF	4
050442	ZANZARIERA IN KIT BIANCO H.160 L.100/80 CM.	CF	4
050443	ZANZARIERA IN KIT BIANCO H.160 L.120/100 CM.	CF	4
050444	ZANZARIERA IN KIT BIANCO H.160 L.140/120 CM.	CF	4
050446	ZANZARIERA IN KIT BIANCO H.160 L.160/140 CM.	CF	4
050470	ZANZARIERA IN KIT BIANCO H.250 L.140/120 CM.	CF	1

ZANZARIERE MAGNETICHE



MAURER

Zanzariera magnetica MAURER - rete in poliestere 2 teli, per qualsiasi tipo di porta/ finestra - facile da montare senza attrezzi, applicabile su velcro adesivo in dotazione - 2 strisce magnetiche centrali per apertura/ chiusura del telo zanzariera autotensionante - misura massima: 120x240 cm - colore nero

CODICE	DESCRIZIONE	UM	Q.TÀ
• **095503**	ZANZARIERA MAGNET.POLIES.X PORT/FINES.120X240	PZ	30

ZANZARIERE FISSE CON VELCRO



MAURER

Zanzariera fissa per finestre, MAURER con fissaggio a velcro - rete in poliestere

CODICE	DESCRIZIONE	UM	Q.TÀ
• **088731**	ZANZAR.C/VELCRO BLIS.BIANCO MAURER MT.1,3X1,5	PZ	30
• **088727**	ZANZAR.C/VELCRO BLIS.BIANCO MAURER MT.1,5X1,8	PZ	30
• **088732**	ZANZAR.C/VELCRO BLIS.ANTRAC.MAURER MT.1,3X1,5	PZ	30
• **088728**	ZANZAR.C/VELCRO BLIS.ANTRAC.MAURER MT.1,5X1,8	PZ	30

ZANZARIERE FISSE CON VELCRO



MAURER

Zanzariera fissa per porte, MAURER - con fissaggio a velcro - rete in poliestere

CODICE	DESCRIZIONE	UM	Q.TÀ
• **088729**	ZANZAR.C/VELCRO BLIS.BIANC.MAURER MT.0,75X2,5	PZ	30
• **088730**	ZANZAR.C/VELCR.BLIS.ANTRAC.MAURER MT.0,75X2,5	PZ	30

ZANZARIERE ESTENSIBILI



MAURER

Zanzariera estensibile MAURER con doppio telaio in alluminio - rete in fibra di vetro maglia 18x16 - cod. 095087: chiuso 50x75 cm, aperto 50x142 cm - cod. 095088: chiuso 75x100 cm, aperto 75x193 cm

CODICE	DESCRIZIONE	UM	Q.TÀ
• **095087**	ZANZARIERA FIBRAVET.C/TELAIO CM.50X142 APERTO	PZ	5
• **095088**	ZANZARIERA FIBRAVET.C/TELAIO CM.75X193 APERTO	PZ	5

ZANZARIERE A TENDA



Zanzariera a tenda ideale per porta - tessuto tecnico di poliestere - soluzione mobile e duratura, può essere applicata direttamente sulla porta, sul muro o sulla finitura esterna alla porta - applicabile su di un tubo portatenda attraverso l'anello passatubo, rimane tesa grazie al fondo con filo pesante

CODICE	DESCRIZIONE	UM	Q.TÀ
205961	ZANZARIERA A TENDA CM. 150X250 AVORIO	PZ	20
205962	ZANZARIERA A TENDA CM. 150X250 BIANCO	PZ	20
205963	ZANZARIERA A TENDA CM. 150X250 ORANGE	PZ	20

ZANZARIERE - ACCESSORI

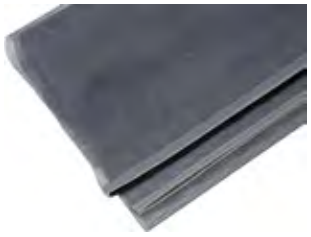

Rete di ricambio per zanzariere avvolgibili - colore grigio

CODICE	DESCRIZIONE	UM	Q.TÀ
205964	RETE UNIV.RICAMBIO ZANZ.AVV.VERTICALE 100X165	PZ	1
205965	RETE UNIV.RICAMBIO ZANZ.AVV.VERTICALE 120X165	PZ	1
205966	RETE UNIV.RICAMBIO ZANZ.AVV.VERTICALE 140X165	PZ	1
205967	RETE UNIV.RICAMBIO ZANZ.AVV.VERTICALE 140X250	PZ	1
205968	RETE UNIV.RICAMB.ZANZ.AVV.ORIZZONTALE 160X250	PZ	1

ZANZARIERE - ACCESSORI



Spazzola pulisci zanzariere - composta da spugna e spazzola a rullo per pulizia zanzariere

CODICE	DESCRIZIONE	UM	Q.TÀ
090758	PULISCIZANZARIERA SPAZZOLA+SPUGNA C/CAVALIERE	PZ	12

ZANZARIERE - ACCESSORI



MAURER

Nastro con velcro MAURER - idoneo per reti zanzariere in poliestere

CODICE	DESCRIZIONE	UM	Q.TÀ
• **088733**	NASTRO VELCRO P/ZANZ. POLIESTERE MT. 6,5	PZ	1

ZANZARIERE - ACCESSORI



Nastro adesivo ripara zanzariere

CODICE	DESCRIZIONE	UM	Q.TÀ
206459	NASTRO ADES.RIPARA RETE ZANZAR CM5X2MT GRIGIO	PZ	20

CAVETTI STENDIBUCATO



MAURER

Cavetto MAURER in acciaio ottonato rivestito in PVC bianco - lunghezza 20 m - diam. 4,5 mm - carico di rottura 250 kg - anticorrosione

CODICE	DESCRIZIONE	UM	Q.TÀ
091357	CAVETTO ACCIAIO RIVESTITO PVC BIANC.MT.20X4,5	PZ	20

CAVETTI STENDIBUCATO



Cavetto acciaio ottonato BIANCONE rivestito in plastica

CODICE	DESCRIZIONE	UM	Q.TÀ
203084	CAVETTO BIANCONE MM.4,5 ZIN.(ROT.MT.200)	MT	200
203085	CAVETTO BIANCONE MM.4,5 ZIN.(ROT.MT.500)	MT	500

CAVETTI STENDIBUCATO



Cavetto in acciaio zincato/ottonato plasticato in rotoli da 100 m

CODICE	DESCRIZIONE	UM	Q.TÀ
203086	CAVETTO 21 FILI ZINCATO PLAS. AZ4 MM. 4	MT	100
203087	CAVETTO 28 FILI ZINCATO PLAS. AZ5 MM. 5	MT	100
203088	CAVETTO 28 FILI ZINCATO PLAS. AZ6 MM. 6	MT	100

CAVETTI STENDIBUCATO



Cavetto in acciaio zincato plasticato rosso - ideale per sicurezze

CODICE	DESCRIZIONE	UM	Q.TÀ
203090	CAVETTO ACCIAIO PLASTICATO ROSSO MM. 5 MT.100	MT	100

MORSETTI PER STENDIBIANCHERIA



ILONAT

Morsetto serracavo in nylon per funi - da 2 a 8 mm

CODICE	DESCRIZIONE	UM	Q.TÀ
203518	MORSETTO SERRACAVO NYLON PER FUNE DA MM.2 A 8	PZ	100

FUNI ELASTICHE E ACCESSORI



MAURER

Fune elastica MAURER per fissaggio bagagli - con ganci in acciaio - in blister da 2 pezzi

CODICE	DESCRIZIONE	UM	Q.TÀ
• **085983**	BLISTER 2 FUNI ELAS.GANCIO ACC.MM.8X 800	CP	12
• **085984**	BLISTER 2 FUNI ELAS.GANCIO ACC.MM.8X1000	CP	12
• **085985**	BLISTER 2 FUNI ELAS.GANCIO ACC.MM.8X1200	CP	12
• **085987**	BLISTER 2 FUNI ELAS.GANCIO ACC.MM.8X1500	CP	12
• **085988**	BLISTER 2 FUNI ELAS.GANCIO ACC.MM.8X2000	CP	12

FUNI ELASTICHE E ACCESSORI



MAURER

Fune elastica piatta MAURER - con ganci aperti in acciaio - 100% lattice - in blister da 2 pezzi

CODICE	DESCRIZIONE	UM	Q.TÀ
• **096518**	BL.2 FUNI ELAS.PIATT.IN LATTICE C/GAN.MM.1000	CP	12
• **096519**	BL.2 FUNI ELAS.PIATT.IN LATTICE C/GAN.MM.1500	CP	12

FUNI ELASTICHE E ACCESSORI



MAURER

Fune elastica MAURER per traino auto - con 2 ganci di sicurezza - diam. 25 mm - estensibile fino a 4 m

CODICE	DESCRIZIONE	UM	Q.TÀ
• **083062**	FUNE PER TRAINO ELASTICA F.I. PTS MM. 25	PZ	20

FUNI ELASTICHE E ACCESSORI



MAURER

Fune elastica MAURER color verde - bobina da 200 m - diam. 8 mm

CODICE	DESCRIZIONE	UM	Q.TÀ
• **092978**	FUNE ELASTICA IN BOBINA MAURER MM. 8X200 MT.	MT	200

FUNI ELASTICHE E ACCESSORI



MAURER

Ganci MAURER in acciaio per fune elastica

CODICE	DESCRIZIONE	UM	Q.TÀ
• **092979**	CONF.2 GANCI IN FERRO X FUNE ELASTICA DA MM.8	CP	48

PIOMBI DA SIGILLO



Piombo per sigillatura pacchi

CODICE	DESCRIZIONE	UM	Q.TÀ
203094	PIOMBO SIGILLO NR.000 PARI A MM. 8 PACCO KG.5	KG	5
203097	PIOMBO SIGILLO NR. 01 PARI A MM.11 PACCO KG.5	KG	5
203098	PIOMBO SIGILLO NR. 1 PARI A MM.12 PACCO KG.5	KG	5
203100	PIOMBO SIGILLO NR. 3 PARI A MM.14 PACCO KG.5	KG	5

SPIRALINE



Spiralina per piombi

CODICE	DESCRIZIONE	UM	Q.TÀ
203102	SPIRALINA X PIOMBI NR. 1 MM. 1 KG. 1	KG	1
203103	SPIRALINA X PIOMBI NR. 2 MM. 1,25 KG. 1	KG	1

RUOTE PER MOBILIO



Ruota piroettante in polietene con carter cromato - rotazione su supporto con giro di sfere - fissaggio con codolo filettato

CODICE	DESCRIZIONE	UM	Q.TÀ
203285	RUOTA PIROET.CROMATA FER SF/F M8 MM. 40	PZ	1
203286	RUOTA PIROET.CROMATA FER SF/F M8 MM. 50	PZ	1

RUOTE PER MOBILIO



MAURER

Ruota per mobilio gemellata MAURER - in nylon nero - con piastra girevole

CODICE	DESCRIZIONE	UM	Q.TÀ
• **087172**	RUOTE NYLON GEMELLATE C/PIASTRA D. 40	PZ	4
• **087173**	RUOTE NYLON GEMELLATE C/PIASTRA D. 50	PZ	4

RUOTE PER MOBILIO



MAURER

Ruota sferica cromata MAURER con perno filettato

CODICE	DESCRIZIONE	UM	Q.TÀ
• **087174**	RUOTE SFERICHE CROMATE PERN.FIL.M 8 D.40	PZ	4
• **087175**	RUOTE SFERICHE CROMATE PERN.FIL.M10 D.50	PZ	4

RUOTE PER MOBILIO



MAURER

Confezione 4 pezzi ruote per mobilio gemellate MAURER in nylon nero con piastra girevole

CODICE	DESCRIZIONE	UM	Q.TÀ
• **087586**	CONF. 4 RUOTE NYLON C/PIASTRA (87172) MM. 40	ST	10
• **087587**	CONF. 4 RUOTE NYLON C/PIASTRA (87173) MM. 50	ST	10

RUOTE PER MOBILIO



Ruota piroettante in polietene con carter cromato - rotazione su supporto con giro di sfere - fissaggio con piastra forata

CODICE	DESCRIZIONE	UM	Q.TÀ
203287	RUOTA PIROET.CROMATA FER SF/P3 MM. 40	PZ	1

RUOTE PER MOBILIO



Ruota per mobilio gemellata in nylon nero con perno

CODICE	DESCRIZIONE	UM	Q.TÀ
203289	RUOTA DOPPIA NYL.NE. MM. 50 MONT. PERN.M 8X15	PZ	1
203290	RUOTA DOPPIA NYL.NE.MM.50 MONT. PERN.M.10X15	PZ	1

RUOTE PER MOBILIO



MAURER

Ruota sferica cromata MAURER - in nylon nero - con piastra girevole

CODICE	DESCRIZIONE	UM	Q.TÀ
• **087176**	RUOTE SFERICHE CROMATE C/PIASTRA D. 40	PZ	4
• **087177**	RUOTE SFERICHE CROMATE C/PIASTRA D. 50	PZ	4

RUOTE PER MOBILIO



MAURER

Ruota per mobilio gemellata MAURER - in nylon nero - con perno filettato

CODICE	DESCRIZIONE	UM	Q.TÀ
• **087170**	RUOTE NYLON GEMELLATE PERNO FIL.M 8 D.40	PZ	4
• **087171**	RUOTE NYLON GEMELLATE PERNO FIL.M10 D.50	PZ	4

RUOTE PER MOBILIO



Rotella sferica da incasso mobili

CODICE	DESCRIZIONE	UM	Q.TÀ
203292	ROTELLA SFERICA X INCASSO MM. 30	PZ	24
203293	ROTELLA SFERICA X INCASSO MM. 40	PZ	24

RUOTE IN GOMMA PER MOBILIO



Ruota per mobili in gomma grigia con nucleo in poliammide - con supporto rotante a piastra

CODICE	DESCRIZIONE	UM	Q.TÀ
205687	RUOTA GOMMA GRIGIA NUCLEO POLIAM. SRP MM. 40	PZ	1
205688	RUOTA GOMMA GRIGIA NUCLEO POLIAM. SRP MM. 50	PZ	1
205689	RUOTA GOMMA GRIGIA NUCLEO POLIAM. SRP MM. 60	PZ	1
205690	RUOTA GOMMA GRIGIA NUCLEO POLIAM. SRP MM. 80	PZ	1
205691	RUOTA GOMMA GRIGIA NUCLEO POLIAM. SRP MM.100	PZ	1

RUOTE IN GOMMA PER MOBILIO



Ruota per mobili in gomma grigia con nucleo in poliammide - con supporto rotante a piastra - con freno

CODICE	DESCRIZIONE	UM	Q.TÀ
205677	RUOTA GOMMA GRIGIA NUCLEO POLIAM.SRP/F MM. 40	PZ	1
205678	RUOTA GOMMA GRIGIA NUCLEO POLIAM.SRP/F MM. 50	PZ	1
205679	RUOTA GOMMA GRIGIA NUCLEO POLIAM.SRP/F MM. 60	PZ	1
205680	RUOTA GOMMA GRIGIA NUCLEO POLIAM.SRP/F MM. 80	PZ	1
205681	RUOTA GOMMA GRIGIA NUCLEO POLIAM.SRP/F MM.100	PZ	1

RUOTE IN GOMMA PER MOBILIO



Ruota per mobili in gomma grigia con nucleo in poliammide - solo foro

CODICE	DESCRIZIONE	UM	Q.TÀ
205692	RUOTA GOMMA GRIGIA NUCLEO POLIAM. SF MM. 40	PZ	1
205693	RUOTA GOMMA GRIGIA NUCLEO POLIAM. SF MM. 50	PZ	1
205694	RUOTA GOMMA GRIGIA NUCLEO POLIAM. SF MM. 60	PZ	1
205695	RUOTA GOMMA GRIGIA NUCLEO POLIAM. SF MM. 80	PZ	1
205696	RUOTA GOMMA GRIGIA NUCLEO POLIAM. SF MM.100	PZ	1

RUOTE IN GOMMA PER MOBILIO



Ruota per mobili in gomma grigia con nucleo in poliammide - con supporto rotante a codolo filettato

CODICE	DESCRIZIONE	UM	Q.TÀ
205682	RUOTA GOM.GRIG.NUCL.POLIAM.SRCF M8X15 MM.40	PZ	1
205683	RUOTA GOM.GRIG.NUCL.POLIAM.SRCF M8X15 MM.50	PZ	1
205684	RUOTA GOM.GRIG.NUCL.POLIAM.SRCF M12X25 MM.60	PZ	1
205685	RUOTA GOM.GRIG.NUCL.POLIAM.SRCF M12X25 MM.80	PZ	1
205686	RUOTA GOM.GRIG.NUCL.POLIAM.SRCF M12X25 MM.100	PZ	1

RUOTE IN GOMMA PER MOBILIO



Ruota per mobili in gomma grigia con nucleo in poliammide - con supporto a codolo filettato con freno

CODICE	DESCRIZIONE	UM	Q.TÀ
205697	RUOTA GOM.GRIG.NUCL.POLIAM.SRCF/F M8X15 MM.50	PZ	1
205698	RUOTA GOM.GRIG.NUCL.POLIA.SRCF/F M12X25 MM.60	PZ	1
205699	RUOTA GOM.GRIG.NUCL.POLIA.SRCF/F M12X25 MM.80	PZ	1
205700	RUOTA GOM.GRIG.NUCL.POLI.SRCF/F M12X25 MM.100	PZ	1

RUOTE MOBILIO IN BLISTER



tellure Rôta

Ruota per mobilio in poliammide nero con supporto rotante a piastra zincato - confezione blister con 2 ruote

CODICE	DESCRIZIONE	UM	Q.TÀ
203105	BLISTER 2 RUOTE T.R.32 SRP 40X20	PZ	1
203106	BLISTER 2 RUOTE T.R.32 SRP 50X20	PZ	1

RUOTE MOBILIO IN BLISTER



tellure Rôta

Ruota per mobilio in poliammide nero con supporto rotante a codolo filettato zincato - confezione blister con 2 ruote

CODICE	DESCRIZIONE	UM	Q.TÀ
203108	BLISTER 2 RUOTE T.R.32 SRC/10MX20 40X20	PZ	1
203109	BLISTER 2 RUOTE T.R.32 SRC/10MX20 50X20	PZ	1

RUOTE MOBILIO IN BLISTER



tellure Rôta

Ruota per mobilio gemellate in poliammide nero con supporto rotante a piastra 37x37 mm e a codolo filettato M10x15 - confezione blister con 2 ruote e 4 attacchi

CODICE	DESCRIZIONE	UM	Q.TÀ
203111	BLISTER 2 RUOTE T.R.34 SRP/SRC 50X48	PZ	1

RUOTE MOBILIO IN BLISTER



tellure Rôta

Ruota per mobilio semisferiche in gomma nera con supporto rotante a piastra e a codolo filettato - confezione blister con 2 ruote DX e SX e 4 attacchi

CODICE	DESCRIZIONE	UM	Q.TÀ
203112	BLISTER 2 RUOTE TR.35 SRP/SRC DX.SX.D.45	PZ	1
203113	BLISTER 2 RUOTE TR.35 SRP/SRC DX.SX.D.55	PZ	1

RUOTE MOBILIO IN BLISTER



tellure Rôta

Ruota per mobilio in gomma grigia e nucleo centrale in poliammide nero con parafili con supporto rotante a piastra - confezione blister di 2 ruote

CODICE	DESCRIZIONE	UM	Q.TÀ
203114	BLISTER 2 RUOTE T.R.37 SRP 50X20	PZ	1
203115	BLISTER 2 RUOTE T.R.37 SRP 60X24	PZ	1

RUOTE MOBILIO IN BLISTER



tellure Rôta

Ruota per mobilio in gomma grigia e nucleo centrale in poliammide nero con parafili con supporto a codulo filettato - confezione blister di 2 ruote

CODICE	DESCRIZIONE	UM	Q.TÀ
203116	BLISTER 2 RUOTE T.R.37 SRC/8MX15 50X20	PZ	1
203117	BLISTER 2 RUOTE T.R.37 SRC/12MX25 60X24	PZ	1

RUOTE INDUSTRIALI GOMMATE



tellure Rôta

Ruota in gomma nera - dischi in lamiera con boccola nylon - solo ruota

CODICE	DESCRIZIONE	UM	Q.TÀ
203921	RUOTA GOMMATA C/BOCCOLA NYLON SERIE 53 D. 80	PZ	1
203922	RUOTA GOMMATA C/BOCCOLA NYLON SERIE 53 D.100	PZ	1

RUOTE INDUSTRIALI GOMMATE



tellure Rôta

Ruota in gomma nera, dischi in lamiera con boccola nylon - solo ruota

CODICE	DESCRIZIONE	UM	Q.TÀ
203120	RUOTA GOMMATA C/BOCCOLA NYLON T.R.53 D.125	PZ	1
203121	RUOTA GOMMATA C/BOCCOLA NYLON T.R.53 D.150	PZ	1
203122	RUOTA GOMMATA C/BOCCOLA NYLON T.R.53 D.200	PZ	1

RUOTE INDUSTRIALI GOMMATE



MAURER

Ruota in gomma nera MAURER - dischi in lamiera con cuscinetto a rulli - boccola di riduzione - solo ruota

CODICE	DESCRIZIONE	UM	Q.TÀ
• 093478	RUOTA GOMMATA CUSC.RULLI “MAURER” MM. 80	PZ	1
• 093479	RUOTA GOMMATA CUSC.RULLI “MAURER” MM.100	PZ	1
• 093489	RUOTA GOMMATA CUSC.RULLI “MAURER” MM.125	PZ	1
• 093490	RUOTA GOMMATA CUSC.RULLI “MAURER” MM.160	PZ	1
• 093491	RUOTA GOMMATA CUSC.RULLI “MAURER” MM.200	PZ	1

RUOTE INDUSTRIALI GOMMATE



tellure Rôta

Ruota in gomma nera, dischi in lamiera con boccola nylon - con supporto rotante a piastra leggero

CODICE	DESCRIZIONE	UM	Q.TÀ
203130	RUOTA GOMMATA C/BOCC.+SRP/L T.R.53 D. 80	PZ	1
203131	RUOTA GOMMATA C/BOCC.+SRP/L T.R.53 D.100	PZ	1
203132	RUOTA GOMMATA C/BOCC.+SRP/L T.R.53 D.125	PZ	1
203133	RUOTA GOMMATA C/BOCC.+SRP/L T.R.53 D.150	PZ	1
203134	RUOTA GOMMATA C/BOCC.+SRP/L T.R.53 D.200	PZ	1

RUOTE INDUSTRIALI GOMMATE



tellure Rôta

Ruota in gomma nera, dischi in lamiera con boccola nylon - con supporto rotante a piastra medio - portata 300 kg

CODICE	DESCRIZIONE	UM	Q.TÀ
203135	RUOTA GOMMATA C/BOCC.+SRP/M T.R.53 D.250	PZ	1

RUOTE INDUSTRIALI GOMMATE



MAURER

Ruota in gomma nera MAURER - dischi in lamiera con cuscinetti a rulli - con supporto rotante zincato a piastra leggero

CODICE	DESCRIZIONE	UM	Q.TÀ
• 093497	RUOTA GOMMATA CUSC.RULLI SRP “MAURER” MM. 80	PZ	25
• 093498	RUOTA GOMMATA CUSC.RULLI SRP “MAURER” MM. 100	PZ	38
• 093499	RUOTA GOMMATA CUSC.RULLI SRP “MAURER” MM. 125	PZ	20
• 093500	RUOTA GOMMATA CUSC.RULLI SRP “MAURER” MM. 160	PZ	10
• 093501	RUOTA GOMMATA CUSC.RULLI SRP “MAURER” MM. 200	PZ	8

RUOTE INDUSTRIALI GOMMATE



tellure Rôta

Ruota in gomma nera, dischi in lamiera con boccola nylon - con supporto fisso a piastra leggero

CODICE	DESCRIZIONE	UM	Q.TÀ
203141	RUOTA GOMMATA C/BOCC.+SF/L TR. 53 D. 80	PZ	1
203142	RUOTA GOMMATA C/BOCC.+SF/L TR. 53 D.100	PZ	1
203143	RUOTA GOMMATA C/BOCC.+SF/L TR. 53 D.125	PZ	1
203144	RUOTA GOMMATA C/BOCC.+SF/L TR. 53 D.150	PZ	1
203145	RUOTA GOMMATA C/BOCC.+SF/L TR. 53 D.200	PZ	1

RUOTE INDUSTRIALI GOMMATE



MAURER

Ruota in gomma nera MAURER - dischi in lamiera con cuscinetti a rulli - con supporto fisso zincato a piastra leggero

CODICE	DESCRIZIONE	UM	Q.TÀ
• 093492	RUOTA GOMMATA CUSC.RULLI SF “MAURER” MM. 80	PZ	50
• 093493	RUOTA GOMMATA CUSC.RULLI SF “MAURER” MM.100	PZ	38
• 093494	RUOTA GOMMATA CUSC. RULLI SF “MAURER” MM.125	PZ	24
• 093495	RUOTA GOMMATA CUSC. RULLI SF “MAURER” MM.160	PZ	10
• 093496	RUOTA GOMMATA CUSC. RULLI SF “MAURER” MM.200	PZ	8

RUOTE INDUSTRIALI GOMMATE



tellure Rôta

Ruota in gomma nera, dischi in lamiera con boccola nylon - con supporto fisso a piastra medio - portata 300 kg

CODICE	DESCRIZIONE	UM	Q.TÀ
203146	RUOTA GOMMATA C/BOCC.+SF/M TR. 53 D.250	PZ	1

RUOTE INDUSTRIALI GOMMATE



tellure Rôta

Ruota in gomma nera, dischi in lamiera con boccola nylon - con supporto rotante a piastra leggero e freno

CODICE	DESCRIZIONE	UM	Q.TÀ
203152	RUOTA GOMMATA C/BOCCOLA SRP+FRENO TR.53 D. 80	PZ	1
203153	RUOTA GOMMATA C/BOCCOLA SRP+FRENO TR.53 D.100	PZ	1
203154	RUOTA GOMMATA C/BOCCOLA SRP+FRENO TR.53 D.125	PZ	1
203155	RUOTA GOMMATA C/BOCCOLA SRP+FRENO TR.53 D.150	PZ	1
203156	RUOTA GOMMATA C/BOCCOLA SRP+FRENO TR.53 D.200	PZ	1

RUOTE INDUSTRIALI GOMMATE



MAURER

Ruota in gomma nera MAURER - dischi in lamiera con cuscinetti a rulli - con supporto rotante zincato a piastra leggero e freno

CODICE	DESCRIZIONE	UM	Q.TÀ
• **093502**	RUOTA GOMMATA CUSC.RULLI SRP+F "MAURER"MM. 80	PZ	20
• **093503**	RUOTA GOMMATA CUSC.RULLI SRP+F "MAURER"MM.100	PZ	32
• **093504**	RUOTA GOMMATA CUSC.RULLI SRP+F "MAURER"MM.125	PZ	20
• **093505**	RUOTA GOMMATA CUSC.RULLI SRP+F "MAURER"MM.160	PZ	10
• **093506**	RUOTA GOMMATA CUSC.RULLI SRP+F "MAURER"MM.200	PZ	6

RUOTE INDUSTRIALI GOMMATE



tellure Rôta

Ruota in gomma - disco termoplastico - con supporto rotante a piastra leggero

CODICE	DESCRIZIONE	UM	Q.TÀ
203966	RUOTA GOMMATA TERMOPLAST.SRP/NL TR.71 D. 80	PZ	1
203967	RUOTA GOMMATA TERMOPLAST.SRP/NL TR.71 D.100	PZ	1

RUOTE INDUSTRIALI GOMMATE



tellure Rôta

Ruota in gomma - disco termoplastico - con supporto fisso a piastra leggero

CODICE	DESCRIZIONE	UM	Q.TÀ
203969	RUOTA GOMMATA TERMOPLAST. SF/NL TR.71 D. 80	PZ	1
203970	RUOTA GOMMATA TERMOPLAST. SF/NL TR.71 D.100	PZ	1

RUOTE INDUSTRIALI IN POLIURETANO



tellure Rôta

Ruota in poliuretano nucleo in ghisa con cuscinetti - solo ruota - idonea in ambienti con presenza di agenti atmosferici, alcoli e glicoli

CODICE	DESCRIZIONE	UM	Q.TÀ
203178	RUOTA ULTRAN 90 GHISA TR.65 D. 150/F.20	PZ	1
203179	RUOTA ULTRAN 90 GHISA TR.65 D. 175	PZ	1
203180	RUOTA ULTRAN 90 GHISA TR.65 D. 200/F.20	PZ	1
203181	RUOTA ULTRAN 90 GHISA TR.65 D. 200/F.25	PZ	1
203182	RUOTA ULTRAN 90 GHISA TR.65 D. 250	PZ	1

RUOTE INDUSTRIALI IN POLIURETANO



tellure Rôta

Ruota in poliuretano nucleo in ghisa con cuscinetti - supporto rotante a piastra leggero - idonea in ambienti con presenza di agenti atmosferici, alcoli e glicoli

CODICE	DESCRIZIONE	UM	Q.TÀ
203183	RUOTA ULTRAN 90 GHISA+SRP/NL TR.65 D.175	PZ	1
203184	RUOTA ULTRAN 90 GHISA+SRP/NL TR.65 D.200X45	PZ	1

RUOTE INDUSTRIALI IN POLIURETANO



tellure Rôta

Ruota in poliuretano nucleo in ghisa con cuscinetti - supporto rotante a piastra pesante - idonea in ambienti con presenza di agenti atmosferici, alcoli e glicoli

CODICE	DESCRIZIONE	UM	Q.TÀ
203185	RUOTA ULTRAN 90 GHISA+SRP/P TR.65 D.175	PZ	1
203186	RUOTA ULTRAN 90 GHISA+SRP/P TR.65 D.200X45	PZ	1

RUOTE INDUSTRIALI IN POLIURETANO



tellure Rôta

Ruota in poliuretano nucleo in ghisa con cuscinetti - supporto rotante a piastra extra pesante - idonea in ambienti con presenza di agenti atmosferici, alcoli e glicoli

CODICE	DESCRIZIONE	UM	Q.TÀ
203187	RUOTA ULTRAN 90 GHISA+SRP/EP TR.65 D.150X35	PZ	4
203188	RUOTA ULTRAN 90 GHISA+SRP/EP TR.65 D.200	PZ	1

RUOTE INDUSTRIALI IN POLIURETANO



tellure Rôta

Ruota in poliuretano nucleo in ghisa con cuscinetti - supporto fisso leggero - idonea in ambienti con presenza di agenti atmosferici, alcoli e glicoli

CODICE	DESCRIZIONE	UM	Q.TÀ
203190	RUOTA ULTRAN 90 GHISA+SF/L TR.65 D.175	PZ	4
203191	RUOTA ULTRAN 90 GHISA+SF/L TR.65 D.200X45	PZ	1

RUOTE INDUSTRIALI IN POLIURETANO



tellure Rôta

Ruota in poliuretano nucleo in ghisa con cuscinetti - supporto fisso pesante - idonea in ambienti con presenza di agenti atmosferici, alcoli e glicoli

CODICE	DESCRIZIONE	UM	Q.TÀ
203192	RUOTA ULTRAN 90 GHISA+SF/P TR.65 D.175	PZ	1
203193	RUOTA ULTRAN 90 GHISA+SF/P TR.65 D.200	PZ	1

RUOTE INDUSTRIALI IN POLIURETANO



tellure Rôta

Ruota in poliuretano nucleo in ghisa con cuscinetti - supporto fisso extra pesante - idonea in ambienti con presenza di agenti atmosferici, alcoli e glicoli

CODICE	DESCRIZIONE	UM	Q.TÀ
203194	RUOTA ULTRAN 90 GHISA+SF/EP TR.65 D.150X35	PZ	4
203195	RUOTA ULTRAN 90 GHISA+SF/EP TR.65 D.200	PZ	1

RUOTE INDUSTRIALI IN POLIURETANO



tellure Rôta

Ruota in poliuretano nucleo in alluminio con cuscinetti - solo ruota - idonea in ambienti con presenza di agenti atmosferici, alcoli e glicoli

CODICE	DESCRIZIONE	UM	Q.TÀ
203197	RUOTA ULTRAN 90 ALLUMINIO TR.65 D. 80	PZ	1
203198	RUOTA ULTRAN 90 ALLUMINIO TR.65 D. 100	PZ	12
203199	RUOTA ULTRAN 90 ALLUMINIO TR.65 D. 125	PZ	1
203200	RUOTA ULTRAN 90 ALLUMINIO TR.65 D. 150	PZ	1

RUOTE INDUSTRIALI IN POLIURETANO



tellure Rôta

Ruota in poliuretano nucleo in alluminio con cuscinetti - supporto rotante a piastra leggero - idonea in ambienti con presenza di agenti atmosferici, alcoli e glicoli

CODICE	DESCRIZIONE	UM	Q.TÀ
203201	RUOTA ULTRAN 90 ALLUMINIO+SRP/NL TR.65 D. 80	PZ	1
203202	RUOTA ULTRAN 90 ALLUMINIO+SRP/NL TR.65 D. 100	PZ	1
203203	RUOTA ULTRAN 90 ALLUMINIO+SRP/NL TR.65 D. 125	PZ	1
203204	RUOTA ULTRAN 90 ALLUMINIO+SRP/NL TR.65 D. 150	PZ	1

RUOTE INDUSTRIALI IN POLIURETANO



tellure Rôta

Ruota in poliuretano nucleo in alluminio con cuscinetti - supporto rotante a piastra pesante - idonea in ambienti con presenza di agenti atmosferici, alcoli e glicoli

CODICE	DESCRIZIONE	UM	Q.TÀ
203205	RUOTA ULTRAN 90 ALLUMINIO+SRP/P TR.65 D. 100	PZ	1
203206	RUOTA ULTRAN 90 ALLUMINIO+SRP/P TR.65 D. 125	PZ	1
203207	RUOTA ULTRAN 90 ALLUMINIO+SRP/P TR.65 D. 150	PZ	1

RUOTE INDUSTRIALI IN POLIURETANO



tellure Rôta

Ruota in poliuretano nucleo in alluminio con cuscinetti - supporto rotante e piastra tipo leggero, con freno - idonea in ambienti con presenza di agenti atmosferici, alcoli e glicoli

CODICE	DESCRIZIONE	UM	Q.TÀ
203909	RUOTA ULTRAN 90 ALLUMINIO R+SRP/NL+FRENO D.80	PZ	1
203208	RUOTA ULTRAN 90 ALLUMINIO+SRP/NL+ FRENO D.100	PZ	1
203209	RUOTA ULTRAN 90 ALLUMINIO+SRP/NL+ FRENO D.125	PZ	1
203210	RUOTA ULTRAN 90 ALLUMINIO+SRP/NL+ FRENO D.150	PZ	1

RUOTE INDUSTRIALI IN POLIURETANO



tellure Rôta

Ruota in poliuretano nucleo in alluminio con cuscinetti - supporto fisso a piastra leggero - idonea in ambienti con presenza di agenti atmosferici, alcoli e glicoli

CODICE	DESCRIZIONE	UM	Q.TÀ
203211	RUOTA ULTRAN 90 ALLUMINIO+SF/NL TR.65 D. 80	PZ	1
203212	RUOTA ULTRAN 90 ALLUMINIO+SF/NL TR.65 D. 100	PZ	1
203213	RUOTA ULTRAN 90 ALLUMINIO+SF/NL TR.65 D. 125	PZ	1
203214	RUOTA ULTRAN 90 ALLUMINIO+SF/NL TR.65 D. 150	PZ	1

RUOTE INDUSTRIALI IN POLIURETANO



tellure Rôta

Ruota in poliuretano nucleo in alluminio con cuscinetti - supporto fisso a piastra pesante - idonea in ambienti con presenza di agenti atmosferici, alcoli e glicoli

CODICE	DESCRIZIONE	UM	Q.TÀ
203215	RUOTA ULTRAN 90 ALLUMINIO+SF/P TR.65 D. 100	PZ	1
203216	RUOTA ULTRAN 90 ALLUMINIO+SF/P TR.65 D. 125	PZ	1
203217	RUOTA ULTRAN 90 ALLUMINIO+SF/P TR.65 D. 150	PZ	1

RUOTE INDUSTRIALI IN POLIURETANO



tellure Rôta

Ruota in poliuretano iniettato, nucleo poliammide - supporto rotante a piastra in acciaio inox - idonea per industrie alimentari, tessili, conciarie, chimiche

CODICE	DESCRIZIONE	UM	Q.TÀ
203219	RUOTA POLIUR/POLIAM.C/BOC.SRP INOX TR60 D.100	PZ	1
203221	RUOTA POLIUR/POLIAM.C/BOC.SRP INOX TR60 D.150	PZ	6

RUOTE INDUSTRIALI IN POLIURETANO



tellure Rôta

Ruota in poliuretano iniettato, nucleo poliammide - supporto fisso a piastra in acciaio inox - idonea per industrie alimentari, tessili, conciarie, chimiche

CODICE	DESCRIZIONE	UM	Q.TÀ
203223	RUOTA POLIUR/POLIAM.C/BOCC.SF INOX TR60 D.100	PZ	1
203225	RUOTA POLIUR/POLIAM.C/BOCC.SF INOX TR60 D.150	PZ	6

RUOTE INDUSTRIALI IN POLIURETANO



tellure Rôta

Ruota in poliuretano iniettato (80 Shore A) - nucleo in poliammide - supporto rotante a piastra - idonea all'impiego in ambienti con presenza di agenti atmosferici, alcoli e glicoli, acidi deboli organici e minerali, acqua e vapore saturo

CODICE	DESCRIZIONE	UM	Q.TÀ
204707	RUOTA 61 POLIUR/POLIAM/BOCC.SRP NL ZIN. D.100	PZ	1
204708	RUOTA 61 POLIUR/POLIAM/BOCC.SRP NL ZIN. D.125	PZ	1
204709	RUOTA 61 POLIUR/POLIAM/BOCC.SRP NL ZIN. D.150	PZ	1

RUOTE INDUSTRIALI IN POLIURETANO



tellure Rôta

Ruota in poliuretano iniettato (80 Shore A), nucleo in poliammide - supporto fisso a piastra, idonea all'impiego in ambienti con presenza di agenti atmosferici, alcoli e glicoli, acidi deboli organici e minerali, acqua e vapore saturo

CODICE	DESCRIZIONE	UM	Q.TÀ
206280	RUOTA 61 POLIUR/POLIAM C.CUSC.SF NL ZIN. D.80	PZ	1
204710	RUOTA 61 POLIUR/POLIAM/BOCC.SF NL ZIN. D.100	PZ	1
204711	RUOTA 61 POLIUR/POLIAM/BOCC.SF NL ZIN. D.125	PZ	1
204712	RUOTA 61 POLIUR/POLIAM/BOCC.SF NL ZIN. D.150	PZ	1

RUOTE INDUSTRIALI IN POLIURETANO



tellure Rôta

Ruota in poliuretano iniettato (80 Shore A), nucleo in poliammide - supporto rotante a piastra con freno - idonea all'impiego in ambienti con presenza di agenti atmosferici, alcoli e glicoli, acidi deboli organici e minerali, acqua e vapore saturo

CODICE	DESCRIZIONE	UM	Q.TÀ
204713	RUOTA 61 POLIUR/POLIAM/BOC.SRP/F NL ZIN.D.100	PZ	1
204714	RUOTA 61 POLIUR/POLIAM/BOC.SRP/F NL ZIN.D.125	PZ	1
204715	RUOTA 61 POLIUR/POLIAM/BOC.SRP/F NL ZIN.D.150	PZ	1

RUOTE INDUSTRIALI IN POLIURETANO



tellure Rôta

Ruota TR-ROLL in poliuretano - profilo bombato con nucleo in alluminio - supporto pesante piroettante - portata max 700 daN.

CODICE	DESCRIZIONE	UM	Q.TÀ
205668	RUOTA POLIU.ERGO D.160 SRP/P ART. 629004	PZ	⌂1
205669	RUOTA POLIU.ERGO D.200 SRP/P ART. 629006	PZ	⌂1

RUOTE INDUSTRIALI IN POLIURETANO



tellure Rôta

Ruota poliuretano - TR-ROLL - profilo bombato con nucleo in alluminio - supporto leggero piroettante

CODICE	DESCRIZIONE	UM	Q.TÀ
206092	RUOTA POLIUR.62BS D.100 SRP/NL 625952	PZ	⌂1
206093	RUOTA POLIUR.62BS D.125 SRP/NL 625953	PZ	⌂1
206094	RUOTA POLIUR.62BS D.150 SRP/NL 625954	PZ	⌂1

RUOTE INDUSTRIALI IN POLIURETANO



tellure Rôta

Ruota poliuretano - TR-ROLL - profilo bombato con nucleo in alluminio - supporto leggero fisso

CODICE	DESCRIZIONE	UM	Q.TÀ
206095	RUOTA POLIUR.62BS D.100 SF/NL 626752	PZ	⌂1
206096	RUOTA POLIUR.62BS D.125 SF/NL 626753	PZ	⌂1
206097	RUOTA POLIUR.62BS D.150 SF/NL 626754	PZ	⌂1

RUOTE INDUSTRIALI IN POLIURETANO



tellure Rôta

Ruota poliuretano - TR-ROLL - profilo bombato con nucleo in alluminio - supporto leggero piroettante con freno

CODICE	DESCRIZIONE	UM	Q.TÀ
206099	RUOTA POLIUR.62BS D.125 SRP/NL+FR 627153	PZ	⌂1
206100	RUOTA POLIUR.62BS D.150 SRP/NL+FR 627154	PZ	⌂1

RUOTE INDUSTRIALI IN POLIURETANO



tellure Rôta

Ruota TR-ROLL in poliuretano - profilo bombato con nucleo in alluminio - supporto pesante FISSO - portata max 700 daN.

CODICE	DESCRIZIONE	UM	Q.TÀ
205670	RUOTA POLIU.ERGO D.160 SF/P ART. 629104	PZ	⌂1
205671	RUOTA POLIU.ERGO D.200 SF/P ART. 629106	PZ	⌂1

RUOTE INDUSTRIALI IN POLIURETANO



tellure Rôta

Ruota TR-ROLL in poliuretano - profilo bombato con nucleo in alluminio - supporto pesante piroettante con freno - portata max 700 daN.

CODICE	DESCRIZIONE	UM	Q.TÀ
205672	RUOTA POLIU.ERGO D.160 SRP/P+FR ART. 629204	PZ	⌂1
205673	RUOTA POLIU.ERGO D.200 SRP/P+FR ART. 629206	PZ	⌂1

RUOTE INDUSTRIALI IN POLIURETANO



tellure Rôta

Ruota TR-ROLL in poliuretano - profilo bombato con nucleo in poliammide 6 - supporto leggero NL piroettante - portata max 300 daN.

CODICE	DESCRIZIONE	UM	Q.TÀ
205674	RUOTA POL.NY ERGO D.125 SRP/NL ART.629303	PZ	⌂1

RUOTE INDUSTRIALI IN POLIURETANO



tellure Rôta

Ruota TR-ROLL in poliuretano - profilo bombato con nucleo in poliammide 6 - supporto leggero NL fisso - portata max 300 daN.

CODICE	DESCRIZIONE	UM	Q.TÀ
205675	RUOTA POL.NY ERGO D.125 SF/NL ART. 629403	PZ	⌂1

RUOTE INDUSTRIALI IN POLIURETANO



tellure Rôta

Ruota TR-ROLL in poliuretano - profilo bombato con nucleo in poliammide 6 - supporto leggero NL piroettante con freno - portata max 300 daN.

CODICE	DESCRIZIONE	UM	Q.TÀ
205676	RUOTA POL.NY ERGO D.125 SRP/NL+FR ART. 629503	PZ	⌂1

RUOTE INDUSTRIALI IN POLIURETANO



tellure Rôta

Ruota in nylon rivestita in poliuretano adatta per arredamenti, con supporto rotante e piastra

CODICE	DESCRIZIONE	UM	Q.TÀ
204402	RUOTA NYLON/POLIURETANO SRP MM.50	PZ	1
204403	RUOTA NYLON/POLIURETANO SRP MM.60	PZ	1

RUOTE INDUSTRIALI IN POLIURETANO



tellure Rôta

Ruota in nylon rivestita in poliuretano adatta per arredamenti, con supporto a codolo filettato

CODICE	DESCRIZIONE	UM	Q.TÀ
204404	RUOTA NYLON/POLIURETANO SRCF MM.50 M.10	PZ	1
204405	RUOTA NYLON/POLIURETANO SRCF MM.60 M.12	PZ	1

RUOTE INDUSTRIALI IN POLIAMMIDE



tellure Rôta

Ruota monolitica in poliammide - solo ruota mozzo liscio - particolarmente adatte per industrie alimentari ed impieghi statici

CODICE	DESCRIZIONE	UM	Q.TÀ
204669	RUOTA POLIAMMIDE MOZZO LISCIO ML39 68 D.80	PZ	1
204670	RUOTA POLIAMMIDE MOZZO LISCIO ML44 68 D.100	PZ	1

RUOTE INDUSTRIALI IN POLIAMMIDE



tellure Rôta

Ruota monolitiche in poliammide - solo ruota mozzo liscio - particolarmente adatte per industrie alimentari ed impieghi statici

CODICE	DESCRIZIONE	UM	Q.TÀ
203232	RUOTA POLIAMMIDE MOZZO LISCIO 68 D. 125	PZ	1
203233	RUOTA POLIAMMIDE MOZZO LISCIO 68 D. 150	PZ	1
203234	RUOTA POLIAMMIDE MOZZO LISCIO 68 D. 200	PZ	1

RUOTE INDUSTRIALI IN POLIAMMIDE



tellure Rôta

Ruota monolitica in poliammide - mozzo liscio supporto rotante a piastra leggero - particolarmente adatta per industrie alimentari ed impieghi statici

CODICE	DESCRIZIONE	UM	Q.TÀ
203235	RUOTA POLIAMMIDE MOZ.LISCIO+SRP/NL TR68 D. 80	PZ	1
203236	RUOTA POLIAMMIDE MOZ.LISCIO+SRP/NL TR68 D.100	PZ	1
203237	RUOTA POLIAMMIDE MOZ.LISCIO+SRP/NL TR68 D.125	PZ	1
203239	RUOTA POLIAMMIDE MOZ.LISCIO+SRP/NL TR68 D.150	PZ	1
203238	RUOTA POLIAMMIDE MOZ.LISCIO+SRP/NL TR68 D.200	PZ	1

RUOTE INDUSTRIALI IN POLIAMMIDE



tellure Rôta

Ruota monolitica in poliammide - mozzo liscio supporto rotante a piastra in acciaio INOX - particolarmente adatta per industrie alimentari ed impieghi statici

CODICE	DESCRIZIONE	UM	Q.TÀ
203240	RUOTA POLIAMMIDE + SRP INOX TR.68 D. 80	PZ	12
203241	RUOTA POLIAMMIDE + SRP INOX TR.68 D. 100	PZ	12
203242	RUOTA POLIAMMIDE + SRP INOX TR.68 D. 125	PZ	12
203243	RUOTA POLIAMMIDE + SRP INOX TR.68 D. 150	PZ	1

RUOTE INDUSTRIALI IN POLIAMMIDE



tellure Rôta

Ruota monolitica in poliammide - mozzo liscio supporto fisso a piastra leggero - particolarmente adatta per industrie alimentari ed impieghi statici

CODICE	DESCRIZIONE	UM	Q.TÀ
203245	RUOTA POLIAMMIDE MOZ.LISCIO+SF/L TR.68 D. 80	PZ	1
203246	RUOTA POLIAMMIDE MOZ.LISCIO+SF/L TR.68 D. 100	PZ	1
203247	RUOTA POLIAMMIDE MOZ.LISCIO+SF/L TR.68 D. 125	PZ	1
203248	RUOTA POLIAMMIDE MOZ.LISCIO+SF/L TR.68 D. 150	PZ	1
203249	RUOTA POLIAMMIDE MOZ.LISCIO+SF/L TR.68 D. 200	PZ	1

RUOTE INDUSTRIALI IN POLIAMMIDE



tellure Rôta

Ruota monolitica in poliammide - mozzo liscio supporto fisso a piastra in acciaio INOX - particolarmente adatte per industrie alimentari ed impieghi statici

CODICE	DESCRIZIONE	UM	Q.TÀ
203250	RUOTA POLIAMMIDE + SF INOX TR.68 D. 80	PZ	1
203251	RUOTA POLIAMMIDE + SF INOX TR.68 D. 100	PZ	6
203252	RUOTA POLIAMMIDE + SF INOX TR.68 D. 125	PZ	1
203253	RUOTA POLIAMMIDE + SF INOX TR.68 D. 150	PZ	1

RUOTE IN NYLON



Ruota nylon con mozzo liscio - solo ruota

CODICE	DESCRIZIONE	UM	Q.TÀ
203255	RUOTA NYLON C/MOZZO LISCIO FER50L/N D.50	PZ	1
203256	RUOTA NYLON C/MOZZO LISCIO FER60M/N D.60	PZ	1
203257	RUOTA NYLON C/MOZZO LISCIO FER80M/N D.80	PZ	1

RUOTE IN NYLON



Ruota nylon con mozzo liscio - supporto rotante a piastra

CODICE	DESCRIZIONE	UM	Q.TÀ
203258	RUOTA NYLON + SRP FER 30/LNP4 D. 30	PZ	1
203259	RUOTA NYLON + SRP FER 40/LNP4 D. 40	PZ	1
203260	RUOTA NYLON + SRP FER 50/LNP4 D. 50	PZ	1
203261	RUOTA NYLON + SRP FER 60/MNP D. 60	PZ	1
203262	RUOTA NYLON + SRP FER 80/MNP D. 80	PZ	1

RUOTE IN NYLON



Ruota nylon con mozzo liscio - supporto rotante codolo filettato

CODICE	DESCRIZIONE	UM	Q.TÀ
203263	RUOTA NYLON SR/COD.FIL.M10X20 D.30	PZ	1
203264	RUOTA NYLON SR/COD.FIL.M10X20 D.40	PZ	1
203265	RUOTA NYLON SR/COD.FIL.M10X20 D.50	PZ	1
203266	RUOTA NYLON SR/COD.FIL. M12X25 D.60	PZ	1
203267	RUOTA NYLON SR/COD.FIL.M12X25 D.80	PZ	1

RUOTE IN NYLON



Ruota nylon con mozzo liscio - supporto fisso a piastra

CODICE	DESCRIZIONE	UM	Q.TÀ
203268	RUOTA NYLON + SF FER 40/LSFN D. 40	PZ	1
203269	RUOTA NYLON + SF FER 50/LSFN D. 50	PZ	1
203270	RUOTA NYLON + SF FER 60/MSFN D. 60	PZ	1
203271	RUOTA NYLON + SF FER 80/MSFN D. 80	PZ	1

RULLI PER MOBILIO



Rullo con supporto fisso a piastra per mobilio

CODICE	DESCRIZIONE	UM	Q.TÀ
203272	RULLO SUPP.FISSO X MOBILIO D.23-NFS	PZ	1

RULLI PER TRANSPALLET



tellure Rôta

Rullo per transpallet in poliuretano - nucleo acciaio su cuscinetti - foro 20 mm

CODICE	DESCRIZIONE	UM	Q.TÀ
203273	RULLO POLIURETANO C/CUSC.TR 75 D. 80X70	PZ	1
203274	RULLO POLIURETANO C/CUSC.TR 75 D. 85X40	PZ	1
203275	RULLO POLIURETANO C/CUSC.TR 75 D. 85X70	PZ	1
203276	RULLO POLIURETANO C/CUSC.TR 75 D. 85X90	PZ	1
203277	RULLO POLIURETANO C/CUSC.TR 75 D. 85X100	PZ	1

RUOTE GONFIABILI



tellure Rôta

Ruota pneumatica scolpita con nucleo in polipropilene nero - con cuscinetto a rulli - portata 150 kg

CODICE	DESCRIZIONE	UM	Q.TÀ
203278	RUOTA PNEUM.SCOLPITA RULLI TR.82 D.260X85/F20	PZ	1
203279	RUOTA PNEUM.SCOLPITA RULLI TR.82 D.260X85/F25	PZ	1

RUOTE GONFIABILI



MAURER

Ruota pneumatica MAURER gonfiabile, cerchio e boccola in nylon - foro passante - per carrelli portasacchi

CODICE	DESCRIZIONE	UM	Q.TÀ
• **091419**	RUOTA PNEUM.FORO PASS.MM.20X75 4T MM.260X85	PZ	1

RUOTE GONFIABILI



MAURER

Ruota pneumatica MAURER gonfiabile - cerchio in nylon con cuscinetti - per carrelli portasacchi

CODICE	DESCRIZIONE	UM	Q.TÀ
• **091420**	RUOTA PNEUM.CUSCINETTO MM.20X75 4T MM.260X85	PZ	1

RUOTE GONFIABILI



MAURER

Ruota pneumatica MAURER - cerchio in ferro con cuscinetti - per carrelli portasacchi

CODICE	DESCRIZIONE	UM	Q.TÀ
• **091770**	RUOTA PNEUM.FERRO C/CUSC."MAURER"D.26/F.20	PZ	1

RUOTE GONFIABILI



Camera ad aria per ruote carrelli 260 mm

CODICE	DESCRIZIONE	UM	Q.TÀ
061421	CAMERA ARIA P/RUOTA CARRELLI MM.260	PZ	1

RUOTE GONFIABILI



Ruota pneumatica scolpita con nucleo in polipropilene nero con supporto rotante a piastra leggero 200x160 mm

CODICE	DESCRIZIONE	UM	Q.TÀ
203283	RUOTA PN.SCOLPITO C/R.+SRP/M TR.82 D.260	PZ	1

RUOTE GONFIABILI



Ruota pneumatica scolpita con nucleo in polipropilene nero con supporto fisso a piastra leggero

CODICE	DESCRIZIONE	UM	Q.TÀ
203284	RUOTA PN.SCOLPITO C/R.+SF/M TR.82 D.260	PZ	1

RUOTE PIENE



Ruota piena in poliuretano MAURER - cerchio in ferro con cuscinetti - per carrelli portasacchi

CODICE	DESCRIZIONE	UM	Q.TÀ
• **093552**	RUOTA PIEN.POLIU.FER.C/CUS."MAURER"D.260/F.20	PZ	1

RUOTE PIENE



Ruota piena in poliuretano MAURER - cerchio in ferro con cuscinetti a rullo - per carrelli portasacchi

CODICE	DESCRIZIONE	UM	Q.TÀ
• **099508**	RUOTA PIEN.PU.C/CUS.A RULLO"MAURER"D.260/F.20	PZ	1

CARRUCOLE A GOLA



Carrucola in zama ottonata con supporto a vite

CODICE	DESCRIZIONE	UM	Q.TÀ
204145	CARRUCOLA ZAMA OTT.MM.30 C/VITE ART.2100	PZ	24
204146	CARRUCOLA ZAMA OTT.MM.40 C/VITE ART.2100	PZ	24
204147	CARRUCOLA ZAMA OTT.MM.50 C/VITE ART.2100	PZ	24

CARRUCOLE A GOLA



Carrucola in zama ottonata con supporto a gancio

CODICE	DESCRIZIONE	UM	Q.TÀ
204149	CARRUCOLA ZAMA OTT.MM.30 C/GANCIO ART.2100	PZ	24
204150	CARRUCOLA ZAMA OTT.MM.40 C/GANCIO ART.2100	PZ	24
204151	CARRUCOLA ZAMA OTT.MM.50 C/GANCIO ART.2100	PZ	24
204152	CARRUCOLA ZAMA OTT.MM.60 C/GANCIO ART.2100	PZ	12

CARRUCOLE A GOLA



Carrucola nylon con cuscinetto e supporto gancio

CODICE	DESCRIZIONE	UM	Q.TÀ
204314	CARRUCOLA NYLON SU CUSC.MM.50 C/GANC.ART.2155	PZ	24

ZERBINI



MAURER

Zerbino rettangolare MAURER - in fibra di cocco

CODICE	DESCRIZIONE	UM	Q.TÀ
• **095033**	ZERBINO FIBRA DI COCCO "CLASSICO" CM.45X75	PZ	12

ZERBINI



MAURER

Zerbino rettangolare MAURER - in fibra di cocco

CODICE	DESCRIZIONE	UM	Q.TÀ
• **095325**	ZERBINO FIBRA COCCO"RIQUADRO ROSSO"CM.40X60	PZ	1
• **095326**	ZERBINO FIBRA COCCO"RIQUADRO VERDE"CM.45X75	PZ	1

ZERBINI



MAURER

Zerbino MAURER in fibra di cocco - sagoma del gatto

CODICE	DESCRIZIONE	UM	Q.TÀ
• **095035**	ZERBINO FIBRA DI COCCO "FORMA GATTO" CM.40X70	PZ	12

ZERBINI



MAURER

Zerbino rettangolare MAURER - in fibra di cocco e gomma - con motivo a righe

CODICE	DESCRIZIONE	UM	Q.TÀ
• **095037**	ZERBINO GOMMA/FIBRA DI COCCO "RIGHE" CM.45X75	PZ	12

ZERBINI



MAURER

Zerbino rettangolare MAURER - in fibra di cocco e gomma - con scritta WELCOME

CODICE	DESCRIZIONE	UM	Q.TÀ
• **095357**	ZERBINO GOMMA/FIBRA DI COCCO WELCOME CM.45X75	PZ	1

ZERBINI



MAURER

Zerbino a mezzaluna MAURER - in fibra di cocco e gomma

CODICE	DESCRIZIONE	UM	Q.TÀ
• **095360**	ZERBINO GOM/FIBRA DI COCCO MEZZALUNA CM.40X60	PZ	20

STRIP PER PORTONI E ACCESSORI



Supporto in alluminio per strip per portoni

CODICE	DESCRIZIONE	UM	Q.TÀ
203330	SUPPORTO X STRIP G/ALL5 L2500 06006071 R.1261	PZ	25

STRIP PER PORTONI E ACCESSORI



Strip per porte e portoni in PVC rigido con spazzolino

CODICE	DESCRIZIONE	UM	Q.TÀ
203313	STRIP X PORTONI L2500 PPLN H.60 1123	PZ	25
203329	STRIP X PORTONI L2500 PPLN H.32 REF.1120	PZ	50

PARAFREDDO



Striscia paraspifferi autoadesiva in PVC per porte - flessibile con feltrino

CODICE	DESCRIZIONE	UM	Q.TÀ
052438	STRISCIA PARAFREDDO 1500/2 MT.1 BIANCA	PZ	50
052439	STRISCIA PARAFREDDO 1500/4 MT.1 MARRON	PZ	50

PARAFREDDO



MAURER

Parafreddo per porte in PVC rigido MAURER - con spazzolino di tenuta

CODICE	DESCRIZIONE	UM	Q.TÀ
052489	STRISCIA PARAFREDDO C/SPAZZ. MT.1 BIANCA	PZ	25
052490	STRISCIA PARAFREDDO C/SPAZZ. MT.1 MARRON	PZ	25

PARAFREDDO



MAURER

Nastro parafreddo MAURER in spugna resina espansa autoadesiva

CODICE	DESCRIZIONE	UM	Q.TÀ
052431	NASTRO PARAFR. SPUGNA 1100/2 MM.10 MT.8	PZ	50
052432	NASTRO PARAFR. SPUGNA 1100/12 MM.15 MT.8	PZ	34
052433	NASTRO PARAFR. SPUGNA 1100/14 MM.20 MT.8	PZ	25
053461	NASTRO PARAFR. SPUGNA 1100/10 MM.30 MT.4	PZ	34

PARAFREDDO



Nastro parafreddo in gomma espansa autoadesiva a cellule chiuse - impermeabile e imputrescibile

CODICE	DESCRIZIONE	UM	Q.TÀ
206252	PARAFREDDO IN GOMMA ESPANSA NERA MT.10 10X5	PZ	60
206253	PARAFREDDO IN GOMMA ESPANSA NERA MT.10 30X5	PZ	20

PARAFREDDO



MAURER

Nastro parafreddo MAURER in gomma espansa autoadesiva a cellule chiuse - impermeabile e imputrescibile

CODICE	DESCRIZIONE	UM	Q.TÀ
088199	PARAFREDDO GOMMA ESPAN.NERA"MAURER"MT.10 15X5	PZ	40
088200	PARAFREDDO GOMMA ESPAN.NERA"MAURER"MT.10 20X5	PZ	30

PARAFREDDO



Nastro parafreddo in gomma espansa autoadesiva a cellule chiuse - impermeabile e imputrescibile - spessore 10 mm

CODICE	DESCRIZIONE	UM	Q.TÀ
205940	PARAFREDDO IN GOMMA ESPANSA NERA MT.5 10X10	PZ	60
205941	PARAFREDDO IN GOMMA ESPANSA NERA MT.5 15X10	PZ	40
205942	PARAFREDDO IN GOMMA ESPANSA NERA MT.5 20X10	PZ	30
205943	PARAFREDDO IN GOMMA ESPANSA NERA MT.5 30X10	PZ	20

PARAFREDDO



MAURER

Nastro parafreddo MAURER in gomma - autoadesivo - profilo P

CODICE	DESCRIZIONE	UM	Q.TÀ
088202	NASTRO PARAFR.GOMMA"P"MAURER MM.9 MT.6 BIANCO	PZ	50
088203	NASTRO PARAF.GOMMA"P"MAURER MM.9 MT.6 MARRONE	PZ	50

PARAFREDDO



MAURER

Nastro parafreddo MAURER in gomma - autoadesivo - profilo E - marrone (cod. 052434) - bianco (cod. 054077)

CODICE	DESCRIZIONE	UM	Q.TÀ
052434	NASTRO PARAFR.GOMMA"E" 9X4 MT.6 MARRONE	PZ	50
054077	NASTRO PARAFR.GOMMA"E" 9X4 MT.6 BIANCO	PZ	50

PARAFREDDO



MAURER

Nastro parafreddo MAURER autoadesivo in TPE-SEBS - universale per tutte le fessure da 1 a 7 mm - isolante contro il freddo e il caldo - elastico, impermeabile e lavabile - rotolo da 6 m - colore bianco oppure marrone

CODICE	DESCRIZIONE	UM	Q.TÀ
092757	PARAFREDDO IN TPE-SEBS BIANCO MT.6 MM.9X7	PZ	24
092758	PARAFREDDO IN TPE-SEBS MARRONE MT.6 MM.9X7	PZ	24

PANNELLI TERMORIFLETTENTI



Pannello termoriflettente THERMO PANN in resina di polietilene accoppiato ad un film di alluminio rifrangente

CODICE	DESCRIZIONE	UM	Q.TÀ
054079	PANNELLO "TERMOPANN" ART.1700 CM. 70X100	PZ	30

GOMMINI ANTISCIVOLO



MAURER

Gommino antiscivolo mousse EPDM MAURER - spessore 2,5 mm

CODICE	DESCRIZIONE	UM	Q.TÀ
096672	GOMMINO ANTISCIVOLO"MAURER" NERO D.9 PZ.45	PZ	50
096673	GOMMINO ANTISCIVOLO"MAURER" NERO D.14 PZ.20	PZ	50
096674	GOMMINO ANTISCIVOLO"MAURER" NERO D.20 PZ.12	PZ	50
096675	GOMMINO ANTISCIV."MAURER"NERO MM.85X100 PZ.1	PZ	50

FELTRINI ADESIVI



MAURER

Feltrini autoadesivi MAURER spessore 3,5 mm

CODICE	DESCRIZIONE	UM	Q.TÀ
096638	FELTRINI ADES."MAURER"TOND.BIANCHI D.16 PZ.15	PZ	50
081551	FELTRINI ADES."MAURER"TOND.BIANCHI D.20 PZ.10	PZ	50
081577	FELTRINI ADES."MAURER"TOND.BIANCHI D.22 PZ.10	PZ	50
081552	FELTRINI ADES."MAURER"TOND.BIANCHI D.24 PZ.8	PZ	50
081578	FELTRINI ADES."MAURER"TOND.BIANCHI D.26 PZ.8	PZ	50
081579	FELTRINI ADES."MAURER"TOND.BIANCHI D.28 PZ.6	PZ	50
081580	FELTRINI ADES."MAURER"TOND.BIANCHI D.32 PZ.4	PZ	50
096644	FELTRINI ADES."MAURER"TOND.BIANCHI D.35 PZ.4	PZ	50
096646	FELTRINI ADES."MAURER"TOND.BIANCHI D.40 PZ.2	PZ	50
096648	FELTRINI ADES."MAURER"TOND.BIANCHI D.50 PZ.2	PZ	50
096639	FELTRINI ADES."MAURER"TOND.MARRONE D.16 PZ.15	PZ	50
081553	FELTRINI ADES."MAURER"TOND.MARRONE D.20 PZ.10	PZ	50
081582	FELTRINI ADES."MAURER"TOND.MARRONE D.22 PZ.10	PZ	50
081554	FELTRINI ADES."MAURER"TOND.MARRONE D.24 PZ.8	PZ	50
081583	FELTRINI ADES."MAURER"TOND.MARRONE D.26 PZ.8	PZ	50
081584	FELTRINI ADES."MAURER"TOND.MARRONE D.28 PZ.6	PZ	50
081585	FELTRINI ADES."MAURER"TOND.MARRONE D.32 PZ.4	PZ	50
096645	FELTRINI ADES."MAURER"TOND.MARRONE D.35 PZ.4	PZ	50
096647	FELTRINI ADES."MAURER"TOND.MARRONE D.40 PZ.2	PZ	50
096649	FELTRINI ADES."MAURER"TOND.MARRONE D.50 PZ.2	PZ	50
081555	FELTRINI ADES."MAURER"QUAD.BIANCO MM.20 PZ.10	PZ	50
081556	FELTRINI ADES."MAURER"QUAD.BIANCO MM.25 PZ.8	PZ	50
081586	FELTRINI ADES."MAURER"QUAD.BIANCO MM.30 PZ.6	PZ	50
081587	FELTRINI ADES."MAURER"QUAD.BIANCO MM.100 PZ.1	PZ	50
081557	FELTRINI ADES."MAURER"QUAD.MARRON.MM.20 PZ.10	PZ	50
081558	FELTRINI ADES."MAURER"QUAD.MARRON.MM.25 PZ.8	PZ	50
081588	FELTRINI ADES."MAURER"QUAD.MARRON.MM.30 PZ.6	PZ	50
081589	FELTRINI ADES."MAURER"QUAD.MARRON.MM.100 PZ.1	PZ	50
081590	FELTRINI ADES."MAURER"RETT.BIANC. 25X50 PZ.4	PZ	50
081592	FELTRINI ADES."MAURER"RETT.BIANC. 50X100 PZ.1	PZ	50
081593	FELTRINI ADES."MAURER"RETT.MARRONE 25X50 PZ.4	PZ	50
081559	FELTRINI ADES."MAURER"RETT.MARRON.50X100 PZ.1	PZ	50

FELTRINI ADESIVI



MAURER

Feltrini autoadesivi MAURER - spessore 1,5 mm

CODICE	DESCRIZIONE	UM	Q.TÀ
096660	FELTRINI ADES."MAURER"P/OGGET.BIANC.D.9 PZ.32	PZ	50

FELTRINI ADESIVI



MAURER

Feltrini autoadesivi assortiti MAURER - spessore 3,5 mm - confezione composta da 44 pezzi: 20 pz. diametro 20 mm, 12 pz. diametro 28 mm, 12 pz. 25x25 mm

CODICE	DESCRIZIONE	UM	Q.TÀ
098833	FELTRINI ADES."MAURER"ASSOR. SP.3,5 PZ.44 BIA	CF	25
098834	FELTRINI ADES."MAURER"ASSOR. SP.3,5 PZ.44 MAR	CF	25

PARACOLPI ADESIVI



MAURER

Paracolpi adesivi MAURER trasparenti emisferici

CODICE	DESCRIZIONE	UM	Q.TÀ
096662	PARACOLPI ADES.EMISFER.TRAS.SP.1,5 D.7 PZ.25	PZ	50
096666	PARACOLPI ADES.EMISFER.TRAS.SP.3 D.10 PZ.25	PZ	50
096668	PARACOLPI ADES.EMISFER.TRAS.SP.9,5 D.19 PZ.9	PZ	50
096667	PARACOLPI ADES.EMISFERICO.TRAS.SP.4 D.13 PZ20	PZ	50

PARACOLPI ADESIVI



MAURER

Paracolpi adesivi MAURER trasparenti cilindrici

CODICE	DESCRIZIONE	UM	Q.TÀ
096669	PARACOLPI ADES.CILINDR.TRAS.SP.6,2 D.20 PZ.9	PZ	50
096670	PARACOL.ADES.CILINDR.TRAS.SP.10,1 D.22,3 PZ.9	PZ	50

COPRIFORO ADESIVO



MAURER

Placca copriforo adesivo MAURER diametro 13 mm

CODICE	DESCRIZIONE	UM	Q.TÀ
096676	COPRIFORO ADESIVO"MAURER"BIANCO D.13 PZ.20	PZ	50
096677	COPRIFORO ADESIVO"MAURER"NERO D.13 PZ.20	PZ	50
096678	COPRIFORO ADESIVO"MAURER"GRIGIO D.13 PZ.20	PZ	50
096679	COPRIFORO ADES."MAURER"ACERO CHIAR.D.13 PZ.20	PZ	50
096681	COPRIFORO ADESIVO"MAURER"CILIEGIO D.13 PZ.20	PZ	50
096684	COPRIFORO ADES."MAURER"NOCE SCURO D.13 PZ.20	PZ	50
096686	COPRIFORO ADESIVO"MAURER" PINO D.13 PZ.20	PZ	50
096687	COPRIFORO ADESIVO"MAURER" ROVERE D.13 PZ.20	PZ	50
096688	COPRIFORO ADESIVO"MAURER" WENGE" D.13 PZ.20	PZ	50

SCIVOLI IN FELTRO



MAURER

Scivolo in feltro con chiodo MAURER

CODICE	DESCRIZIONE	UM	Q.TÀ
096690	SCIVOLO FELTRO C/CHIODO"MAURER"MARR.D.20 PZ.8	PZ	25
096691	SCIVOLO FELTRO C/CHIODO"MAURER"MARR.D.24 PZ.8	PZ	25
096692	SCIVOLO FELTRO C/CHIODO"MAURER"MARR.D.28 PZ.8	PZ	25

SCIVOLI IN FELTRO



MAURER

Scivolo in feltro con vite MAURER

CODICE	DESCRIZIONE	UM	Q.TÀ
096693	SCIVOLO FELTRO C/VITE"MAURER"MARRON.D.20 PZ.8	PZ	25
096694	SCIVOLO FELTRO C/VITE"MAURER"MARRON.D.24 PZ.8	PZ	25
096695	SCIVOLO FELTRO C/VITE"MAURER"MARRON.D.28 PZ.8	PZ	25

SCIVOLI IN METALLO



MAURER

Scivolo in metallo con gomma e chiodo MAURER

CODICE	DESCRIZIONE	UM	Q.TÀ
096696	SCIVOLO METAL.C/GOMMA+CHIODO SILVER.D.20 PZ.8	PZ	25
096697	SCIVOLO METAL.C/GOMMA+CHIODO SILVER.D.25 PZ.8	PZ	25
096698	SCIVOLO METAL.C/GOMMA+CHIODO SILVER.D.30 PZ.8	PZ	25

SCIVOLI IN PLASTICA



MAURER

Scivolo in plastica con chiodo MAURER

CODICE	DESCRIZIONE	UM	Q.TÀ
096699	SCIVOLO PLAST.C/CHIODO"MAURER"MARR.D.15 PZ.8	PZ	25
096701	SCIVOLO PLAST.C/CHIODO"MAURER"MARR.D.20 PZ.8	PZ	25

SCIVOLI IN TEFLON



MAURER

Scivolo in teflon con chiodo MAURER

CODICE	DESCRIZIONE	UM	Q.TÀ
096703	SCIVOLO TEFLON C/CHIODO"MAURER"GRIG.D.20 PZ.8	PZ	25
096704	SCIVOLO TEFLON C/CHIODO"MAURER"GRIG.D.25 PZ.8	PZ	25
096705	SCIVOLO TEFLON C/CHIODO"MAURER"GRIG.D.30 PZ.8	PZ	25

SCIVOLI IN TEFLON



MAURER

Scivolo in teflon adesivo MAURER

CODICE	DESCRIZIONE	UM	Q.TÀ
096706	SCIVOLO TEFLON ADESIVO "MAURER"GRIG.D.20 PZ.8	PZ	25
096707	SCIVOLO TEFLON ADESIVO "MAURER"GRIG.D.25 PZ.8	PZ	25
096708	SCIVOLO TEFLON ADESIVO "MAURER"GRIG.D.50 PZ.4	PZ	25

PUNTALI PLASTICA CON VITE



MAURER

Puntale in plastica con vite MAURER - in confezione da 8 pezzi

CODICE	DESCRIZIONE	UM	Q.TÀ
098835	CF8 PUNTALI PLAST C/VITE "MAURER" D.20 BIANCO	CF	25
098836	CF8 PUNTALI PLAST C/VITE "MAURER" D.20 NERO	CF	25
053407	CF8 PUNTALI PLAST C/VITE "MAURER" D.25 BIANCO	CF	12
053417	CF8 PUNTALI PLAST C/VITE "MAURER" D.25 NERO	CF	12
098839	CF8 PUNTALI PLAST C/VITE "MAURER" D.30 BIANCO	CF	25
098840	CF8 PUNTALI PLAST C/VITE "MAURER" D.30 NERO	CF	25

PUNTALI PVC CON FELTRO



MAURER

Puntali in PVC trasparente con feltro MAURER

CODICE	DESCRIZIONE	UM	Q.TÀ
096709	PUNTALI PVC TRASP.C/FELTRO"MAURER" D.12 PZ.8	PZ	25
096710	PUNTALI PVC TRASP.C/FELTRO"MAURER" D.16 PZ.8	PZ	25
096711	PUNTALI PVC TRASP.C/FELTRO"MAURER" D.18 PZ.8	PZ	25
096712	PUNTALI PVC TRASP.C/FELTRO"MAURER" D.20 PZ.8	PZ	25

PUNTALI PLASTICA AD INCASTRO



Puntali alettati neri, tondi, per tubi - in busta

CODICE	DESCRIZIONE	UM	Q.TÀ
201962	BUSTA 100 PUNTALI ALETT. NERI TONDI IRA MM.10	CF	1
201963	BUSTA 100 PUNTALI ALETT. NERI TONDI IRA MM.12	CF	1
201964	BUSTA 100 PUNTALI ALETT. NERI TONDI IRA MM.14	CF	1
201965	BUSTA 100 PUNTALI ALETT. NERI TONDI IRA MM.16	CF	1
201966	BUSTA 100 PUNTALI ALETT. NERI TONDI IRA MM.18	CF	1
201967	BUSTA 100 PUNTALI ALETT. NERI TONDI IRA MM.20	CF	1
201968	BUSTA 100 PUNTALI ALETT. NERI TONDI IRA MM.22	CF	1
201969	BUSTA 50 PUNTALI ALETT. NERI TONDI IRA MM.24	CF	1
201970	BUSTA 50 PUNTALI ALETT. NERI TONDI IRA MM.26	CF	1
201971	BUSTA 50 PUNTALI ALETT. NERI TONDI IRA MM.28	CF	1
201972	BUSTA 50 PUNTALI ALETT. NERI TONDI IRA MM.30	CF	1
201973	BUSTA 50 PUNTALI ALETT. NERI TONDI IRA MM.32	CF	1
201974	BUSTA 50 PUNTALI ALETT. NERI TONDI IRA MM.35	CF	1
201975	BUSTA 50 PUNTALI ALETT. NERI TONDI IRA MM.40	CF	1
201976	BUSTA 25 PUNTALI ALETT. NERI TONDI IRA MM.45	CF	1
201977	BUSTA 25 PUNTALI ALETT. NERI TONDI IRA MM.50	CF	1
201978	BUSTA 25 PUNTALI ALETT. NERI TONDI IRA MM.60	CF	1

PUNTALI PLASTICA AD INCASTRO



Puntali alettati neri, quadri, per tubi - in busta

CODICE	DESCRIZIONE	UM	Q.TÀ
201987	BUSTA 100 PUNTALI ALETT.NERI QUADRI QIA MM.15	CF	1
201988	BUSTA 100 PUNTALI ALETT.NERI QUADRI QIA MM.20	CF	1
201989	BUSTA 100 PUNTALI ALETT.NERI QUADRI QIA MM.25	CF	1
201990	BUSTA 50 PUNTALI ALETT.NERI QUADRI QIA MM.30	CF	1
201991	BUSTA 50 PUNTALI ALETT.NERI QUADRI QIA MM.35	CF	1
201992	BUSTA 25 PUNTALI ALETT.NERI QUADRI QIA MM.40	CF	1
201993	BUSTA 25 PUNTALI ALETT.NERI QUADRI QIA MM.50	CF	1
201994	BUSTA 10 PUNTALI ALETT.NERI QUADRI QIA MM.60	CF	1

PUNTALI PLASTICA AD INCASTRO



Puntale alettato nero quadro con foro filettato per tubi - in busta

CODICE	DESCRIZIONE	UM	Q.TÀ
201996	BUST.25 PUNTALI FIL.NERI QUADRI QAF MM.40 M10	CF	1

PUNTALI PLASTICA AD INCASTRO



Puntali alettati neri, rettangolari, per tubi - in busta

CODICE	DESCRIZIONE	UM	Q.TÀ
202008	BUST.100 PUNTALI ALETT.NERI RETT.RIA MM.10X20	CF	1
202009	BUST. 50 PUNTALI ALETT.NERI RETT.RIA MM.15X30	CF	1
202010	BUST. 50 PUNTALI ALETT.NERI RETT.RIA MM.20X30	CF	1
202011	BUST. 50 PUNTALI ALETT.NERI RETT.RIA MM.20X40	CF	1
202012	BUST. 50 PUNTALI ALETT.NERI RETT.RIA MM.20X50	CF	1
202013	BUST. 50 PUNTALI ALETT.NERI RETT.RIA MM.25X50	CF	1
202014	BUST. 50 PUNTALI ALETT.NERI RETT.RIA MM.30X40	CF	1
202015	BUST. 25 PUNTALI ALETT.NERI RETT.RIA MM.30X50	CF	1
202016	BUST. 25 PUNTALI ALETT.NERI RETT.RIA MM.30X60	CF	1
202017	BUST. 25 PUNTALI ALETT.NERI RETT.RIA MM.40X60	CF	1
202018	BUST. 25 PUNTALI ALETT.NERI RETT.RIA MM.40X80	CF	1

PUNTALI PLASTICA AVVOLGENTI



MAURER

Puntale in plastica MAURER esterni, avvolgenti - colore nero

CODICE	DESCRIZIONE	UM	Q.TÀ
098841	CF8 PUNTALI PLAST ESTERNI AVVOL. "MAURER"D.10	CF	25
098842	CF8 PUNTALI PLAST ESTERNI AVVOL. "MAURER"D.12	CF	25
098843	CF8 PUNTALI PLAST ESTERNI AVVOL. "MAURER"D.14	CF	25
098844	CF8 PUNTALI PLAST ESTERNI AVVOL. "MAURER"D.16	CF	25
098845	CF8 PUNTALI PLAST ESTERNI AVVOL. "MAURER"D.18	CF	25
098846	CF4 PUNTALI PLAST ESTERNI AVVOL. "MAURER"D.20	CF	25
098847	CF4 PUNTALI PLAST ESTERNI AVVOL. "MAURER"D.22	CF	25
098848	CF4 PUNTALI PLAST ESTERNI AVVOL. "MAURER"D.25	CF	25
098849	CF2 PUNTALI PLAST ESTERNI AVVOL. "MAURER"D.30	CF	25
098850	CF2 PUNTALI PLAST ESTERNI AVVOL. "MAURER"D.35	CF	25

PUNTALI PLASTICA AVVOLGENTI



Puntali a goccia in vinilgomma calzante esterno per tubi - in busta

CODICE	DESCRIZIONE	UM	Q.TÀ
202030	BUSTA 100 PUNTALI GOCCIA NERI VINILG.EX MM.10	CF	1
202031	BUSTA 100 PUNTALI GOCCIA NERI VINILG.EX MM.12	CF	1
202032	BUSTA 100 PUNTALI GOCCIA NERI VINILG.EX MM.14	CF	1
202033	BUSTA 100 PUNTALI GOCCIA NERI VINILG.EX MM.16	CF	1
202034	BUSTA 100 PUNTALI GOCCIA NERI VINILG.EX MM.18	CF	1
202035	BUSTA 100 PUNTALI GOCCIA NERI VINILG.EX MM.20	CF	1
202036	BUSTA 100 PUNTALI GOCCIA NERI VINILG.EX MM.22	CF	1
202037	BU 50 PUNTALI GOCCIA NERI VINILG.EX MM.24-25	CF	1
202038	BUSTA 50 PUNTALI GOCCIA NERI VINILG.EX MM.28	CF	1
202039	BUSTA 25 PUNTALI GOCCIA NERI VINILG.EX MM.30	CF	1
202040	BUSTA 25 PUNTALI GOCCIA NERI VINILG.EX MM.32	CF	1

PUNTALI PLASTICA AVVOLGENTI



Puntali a pera in vinilgomma - calzante esterno per scale - in busta

CODICE	DESCRIZIONE	UM	Q.TÀ
202045	BUSTA 10 PUNTALI SCALE PERA VINILG.PSP MM. 30	CF	1
202046	BUSTA 10 PUNTALI SCALE PERA VINILG.PSP MM. 32	CF	1
202047	BUSTA 10 PUNTALI SCALE PERA VINILG.PSP MM. 35	CF	1
202048	BUSTA 10 PUNTALI SCALE PERA VINILG.PSP MM. 40	CF	1

PUNTALI PLASTICA AVVOLGENTI



Puntali a pera in vinilgomma - foro calzante ovale esterno per scale - in busta

CODICE	DESCRIZIONE	UM	Q.TÀ
202051	BU. 10 PUNTALI SCALE PERA OVALI PSPO MM.20X40	CF	1
202052	BU. 10 PUNTALI SCALE PERA OVALI PSPO MM.25X50	CF	1

PUNTALI PLASTICA AVVOLGENTI



Puntali angolari in polietilene per piantane di scaffalature metalliche - in busta

CODICE	DESCRIZIONE	UM	Q.TÀ
202054	BUSTA 50 PUNTALI ANGOLARI POLITENE EA MM. 35	CF	1

FELTRINI IN ESPOSITORE



MAURER

Espositore MAURER completo di 67 referenze di: feltrini - paracolpi - gommini - copriforo - puntali - scivoli

CODICE	DESCRIZIONE	UM	Q.TÀ
096713	ESPO CF.67 FELT./PARAC./GOM./COPR./PUNT./SCIV	PZ	1

STRISCE ANTISCIVOLO



MAURER

Striscia antiscivolo autoadesiva - colore nero

CODICE	DESCRIZIONE	UM	Q.TÀ
• **099389**	STRISCE ANTISCIVOLO NERE "MAURER"MM19X18,2MT	RT	36
• **099390**	STRISCE ANTISCIVOLO NERE "MAURER" MM25X5MT	RT	96
• **099391**	STRISCE ANTISCIVOLO NERE "MAURER"MM25X18,2MT	RT	36
• **099392**	STRISCE ANTISCIVOLO NERE "MAURER"MM50X18,2MT	RT	16

STRISCE ANTISCIVOLO



MAURER

Striscia antiscivolo autoadesiva - colore trasparente

CODICE	DESCRIZIONE	UM	Q.TÀ
• **099394**	STRISCE ANTISCIVOLO TRASPAR."MAURER"MM25X5MT	RT	96
• **099395**	STRISCE ANTISCIVOLO TRAS."MAURER"MM25X18,2MT	RT	36

STRISCE ANTISCIVOLO



MAURER

Striscia antiscivolo autoadesiva - colore bianco

CODICE	DESCRIZIONE	UM	Q.TÀ
• **099397**	STRISCE ANTISCIVOLO BIANCO "MAURER"MM25X5MT	RT	96

STRISCE ANTISCIVOLO



MAURER

Striscia antiscivolo autoadesiva - colore giallo/nero

CODICE	DESCRIZIONE	UM	Q.TÀ
• **099396**	STRISCE ANTISCIVOLO GIA/NER."MAURER"25MMX5MT	RT	96

STRISCE FELTRO ADESIVE



MAURER

Striscia di feltro adesiva MAURER - spessore 2,7 mm - dimensione 100x1000 mm

CODICE	DESCRIZIONE	UM	Q.TÀ
099005	STRISCIA FELTRO ADESIVA SP2,7 100X1000 BIANCO	CF	25
099006	STRISCIA FELTRO ADESIVA SP2,7 100X1000 MARRON	CF	25

COPRITERMO



Copricalorifero lavabile - protegge pareti, soffitti e tendaggi - con due lati cuciti per evitarne la caduta dal radiatore - cm15 x 2m

CODICE	DESCRIZIONE	UM	Q.TÀ
054078	COPRICALORIFERO BIANCO AD "U" IN SACCHETTO	PZ	12

FILTRI CAPPA



Filtro cappa bianco per assorbire fumo e odori

CODICE	DESCRIZIONE	UM	Q.TÀ
054081	FILTRO X CAPPA BIANCO CM.40X80 SELF.S.	PZ	25
054084	FILTRO X CAPPA 650/20 CM. 40X100 SELF.S.	PZ	25

FILTRI CAPPA



Filtro ai carboni attivi in fibra di poliestere e polvere di carbone tecnicamente puro

CODICE	DESCRIZIONE	UM	Q.TÀ
206251	FILTRO CARBONI ATTIVI NERO CM.50X100	PZ	25

SACCHI PER IMMONDIZIA



SACCO

Sacco per immondizia azzurro con manici - media densità

CODICE	DESCRIZIONE	UM	Q.TÀ
204498	RT.15 SACCHI IMMOND.AZZ.MD CM55X65 20MY C/MAN	PZ	50

SACCHI PER IMMONDIZIA



SACCO

Sacco per immondizia nero - senza manici

CODICE	DESCRIZIONE	UM	Q.TÀ
204499	RT.20 SACCHI IMMOND.NERI MD CM.50X60 22MY	PZ	50
205020	RT.10 SACCHI IMMOND.NERI BD CM.70X110 70MY	PZ	20
204504	RT.10 SACCHI IMMOND.NERI BD CM.80X110 55MY	PZ	20
204505	RT.10 SACCHI IMMOND.NERI BD CM.90X120 65MY	PZ	14
205980	SACCHI IMMOND.SFUSI NERI BD CM.80X110 60MY	KG	20
204506	SACCHI IMMOND.SFUSI NERI BD CM.90X120 70MY	KG	10
205021	SACCHI IMMOND.SFUSI NERI BD CM.100X120 100MY	KG	20
205022	SACCHI IMMOND.SFUSI NERI BD CM.130X130 90MY	KG	20

SACCHI PER IMMONDIZIA



SACCO

Sacco per immondizia trasparente - biodegradabile

CODICE	DESCRIZIONE	UM	Q.TÀ
206313	RT.10 SACCHI IMMOND.TRASP. BD CM.70X110 80MY	PZ	20
206314	RT.10 SACCHI IMMOND.TRASP. BD CM.90X120 80MY	PZ	20

SACCHI PER IMMONDIZIA



SACCO

Sacco per immondizia compostabile

CODICE	DESCRIZIONE	UM	Q.TÀ
206339	RT.15 SACCHI IMM. COMPOSTABILI CM.42X44 20MY	PZ	100
206340	RT.10 SACCHI IMM. COMPOSTABILI CM.50X60 20MY	PZ	40

TOVAGLIATI PVC



MAURER

Tovagliato MAURER in pvc e tessuto non tessuto, fantasia fiori - 140 cm x20 m - spessore 0,18 mm

CODICE	DESCRIZIONE	UM	Q.TÀ
• **095903**	TOVAGLIATO PVC"MAURER"CM.140X20MT. FIORI	MT	20

TOVAGLIATI PVC



MAURER

Tovagliato MAURER in pvc e tessuto non tessuto, fantasia caffè - 140 cm x20 m - spessore 0,18 mm

CODICE	DESCRIZIONE	UM	Q.TÀ
• **095901**	TOVAGLIATO PVC"MAURER"CM.140X20MT. CAFFE"	MT	20

TOVAGLIATI PVC



MAURER

Tovagliato MAURER in pvc e tessuto non tessuto, fantasia spezie - 140 cm x20 m - spessore 0,18 mm

CODICE	DESCRIZIONE	UM	Q.TÀ
• **095913**	TOVAGLIATO PVC"MAURER"CM.140X20MT.SPEZIE	MT	20

TOVAGLIATI PVC



MAURER

Tovagliato MAURER in pvc e tessuto non tessuto, fantasia quadri beige - 140 cm x20 m - spessore 0,18 mm

CODICE	DESCRIZIONE	UM	Q.TÀ
• **095907**	TOVAGLIATO PVC"MAURER"CM.140X20MT.QUADRIBEIGE	MT	20

TOVAGLIATI PVC



MAURER

Tovagliato MAURER in pvc e tessuto non tessuto, fantasia frutta - 140 cm x20 m - spessore 0,18 mm

CODICE	DESCRIZIONE	UM	Q.TÀ
• **095906**	TOVAGLIATO PVC"MAURER"CM.140X20MT. FRUTTA	MT	20

TOVAGLIATI PVC



MAURER

Tovagliato MAURER in pvc e tessuto non tessuto, fantasia country viola - 140 cm x20 m - spessore 0,18 mm

CODICE	DESCRIZIONE	UM	Q.TÀ
• **095909**	TOVAGLIATO PVC CM.140X20MT.COUNTRY VIOLA	MT	1

TOVAGLIATI PVC



MAURER

Tovagliato MAURER in pvc e tessuto non tessuto, fantasia cocktail - 140 cm x20 m - spessore 0,18 mm

CODICE	DESCRIZIONE	UM	Q.TÀ
• **098794**	TOVAGLIATO PVC"MAURER"CM.140X20MT.COCKTAIL	MT	20

TOVAGLIATI PVC



MAURER

Tovagliato MAURER in pvc e tessuto non tessuto, fantasia quadri viola - 140 cm x20 m - spessore 0,18 mm

CODICE	DESCRIZIONE	UM	Q.TÀ
• **095914**	TOVAGLIATO PVC CM.140X20MT.QUADRI VIOLA	MT	1

TOVAGLIATI PVC

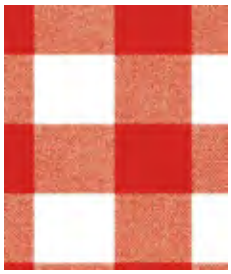

MAURER

Tovagliato MAURER in pvc e tessuto non tessuto, fantasia quadri rossi - 140 cm x20 m - spessore 0,18 mm

CODICE	DESCRIZIONE	UM	Q.TÀ
• **095917**	TOVAGLIATO PVC"MAURER"CM.140X20MT.QUADRIROSSI	MT	20

TOVAGLIATI PVC



MAURER

Tovagliato MAURER trasparente in pvc - 140 cm x20 m - fantasia girasoli - spessore 0,18 mm

CODICE	DESCRIZIONE	UM	Q.TÀ
• **095920**	TOVAGLIATO TRASP."MAURER"CM.140X20MT.GIRASOLI	MT	20

TOVAGLIATI PVC



MAURER

Tovagliato MAURER trasparente in pvc - 140 cm x20 m - spessore 0,18 mm - fantasia frutta

CODICE	DESCRIZIONE	UM	Q.TÀ
• **095921**	TOVAGLIATO TRASP."MAURER"CM.140X20MT.FRUTTA	MT	20

TOVAGLIATI PVC



MAURER

Tovagliato MAURER trasparente in pvc - 140 cm x20 m - spessore 0,18 mm - fantasia nonna

CODICE	DESCRIZIONE	UM	Q.TÀ
• **095922**	TOVAGLIATO TRASP."MAURER"CM.140X20MT. NONNA	MT	20

PLASTICHE ADESIVE



MAURER

Plastica adesiva MAURER 45 cm x20 m - spessore 0,12 mm - trama legno noce

CODICE	DESCRIZIONE	UM	Q.TÀ
• **095925**	PLASTICA ADESIVA"MAURER"CM.45X20MT.LEGNO NOCE	MT	20

PLASTICHE ADESIVE



MAURER

Plastica adesiva MAURER 45 cm x20 m - spessore 0,12 mm - trama legno ciliegio

CODICE	DESCRIZIONE	UM	Q.TÀ
• **095928**	PLAST.ADESIVA"MAURER"CM.45X20MT.LEGN.CILIEGIO	MT	20

PLASTICHE ADESIVE



MAURER

Plastica adesiva MAURER 45 cm x20 m - spessore 0,12 mm - trama legno abete

CODICE	DESCRIZIONE	UM	Q.TÀ
• **095924**	PLASTICA ADES."MAURER"CM.45X20MT.LEGNO ABETE	MT	20

PLASTICHE ADESIVE



MAURER

Plastica adesiva MAURER 45 cm x20 m - spessore 0,12 mm - trama legno olmo

CODICE	DESCRIZIONE	UM	Q.TÀ
• **095929**	PLASTICA ADES."MAURER"CM.45X20MT.LEGNO OLMO	MT	20

PLASTICHE ADESIVE



MAURER

Plastica adesiva MAURER 45 cm x20 m - spessore 0,12 mm - trama legno mogano

CODICE	DESCRIZIONE	UM	Q.TÀ
• **095926**	PLASTICA ADES."MAURER"CM.45X20MT.LEGNO MOGANO	MT	20

PLASTICHE ADESIVE



MAURER

Plastica adesiva MAURER 45 cm x20 m - spessore 0,12 mm - trama legno quercia

CODICE	DESCRIZIONE	UM	Q.TÀ
• **095927**	PLASTICA ADESIVA"MAURER"CM.45X20MT.QUERCIA	MT	20

PLASTICHE ADESIVE



MAURER

Plastica adesiva MAURER 45 cm x20 m - spessore 0,12 mm - trama mattone

CODICE	DESCRIZIONE	UM	Q.TÀ
• **095930**	PLASTICA ADESIVA"MAURER"CM.45X20MT. MATTONE	MT	20

PLASTICHE ADESIVE



MAURER

Plastica adesiva MAURER 45 cm x20 m - spessore 0,12 mm - trama marmo grigio

CODICE	DESCRIZIONE	UM	Q.TÀ
• **095931**	PLAST.ADES."MAURER"CM.45X20MT. MARMO VEN.GRIG	MT	20

PLASTICHE ADESIVE



MAURER

Plastica adesiva MAURER 45 cm x20 m - spessore 0,12 mm - nero opaco

CODICE	DESCRIZIONE	UM	Q.TÀ
• **095950**	PLAST.ADESIVA"MAURER"CM.45X20MT.NERO OPACO	MT	20

PLASTICHE ADESIVE



MAURER

Plastica adesiva MAURER 45 cm x20 m - spessore 0,12 mm - nero lucido

CODICE	DESCRIZIONE	UM	Q.TÀ
• **095951**	PLAST.ADESIVA"MAURER"CM.45X20MT.NERO LUCIDO	MT	20

PLASTICHE ADESIVE



MAURER

Plastica adesiva MAURER 45 cm x20 m - spessore 0,12 mm - bianco opaco o lucido

CODICE	DESCRIZIONE	UM	Q.TÀ
• **095948**	PLAST.ADESIVA"MAURER"CM.45X20MT. BIANCO OPACO	MT	20
• **095949**	PLAST.ADESIVA"MAURER"CM.45X20MT.BIANCO LUCIDO	MT	20

PLASTICHE ADESIVE



MAURER

Plastica adesiva MAURER 45 cm x20 m - spessore 0,12 mm - trasparente opaco o lucido

CODICE	DESCRIZIONE	UM	Q.TÀ
• **095958**	PLAST.ADESIVA"MAURER"CM.45X20MT.TRASP.OPACO	MT	20
• **095959**	PLAST.ADESIVA"MAURER"CM.45X20MT.TRASP.LUCIDO	MT	20

PLASTICHE ADESIVE



MAURER

Plastica adesiva MAURER per vetrofania - 45 cm x20 m - spessore 0,12 mm - vetrofania girandola

CODICE	DESCRIZIONE	UM	Q.TÀ
• **095944**	PLAS.ADES."MAURER"CM.45X20MT.VETROF.GIRANDOLA	MT	20

PLASTICHE ADESIVE

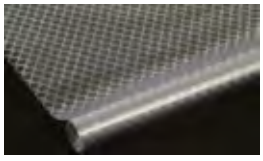

MAURER

Plastica adesiva MAURER per vetrofania - 45 cm x20 m - spessore 0,12 mm - vetrofania cerchi

CODICE	DESCRIZIONE	UM	Q.TÀ
• **095946**	PLAST.ADES."MAURER"CM.45X20MT.VETROFAN.CERCHI	MT	20

PLASTICHE ADESIVE

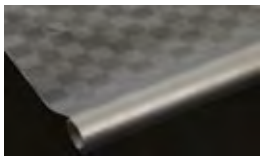

MAURER

Plastica adesiva MAURER per vetrofania - 45 mm x20 m - spessore 0,12 mm - vetrofania quadri

CODICE	DESCRIZIONE	UM	Q.TÀ
• **095947**	PLAST.ADES."MAURER"CM.45X20MT.VETROFAN.QUADRI	MT	20

PLASTICHE ADESIVE - ESPOSITORI



MAURER

Espositore MAURER per plastiche adesive - capacità 6+6 rotoli

CODICE	DESCRIZIONE	UM	Q.TÀ
• **096054**	ESPOSITORE X PLASTICHE ADESIVE"MAURER"RT.6+6	PZ	1

POLIURETANO ADESIVO



MAURER

Poliuretano adesivo MAURER

CODICE	DESCRIZIONE	UM	Q.TÀ
096671	POLIURET.ADESIV.TRASPAR.SP.0,8 MM.85X110 PZ.1	PZ	50

RIVESTIMENTI PER CASSETTI

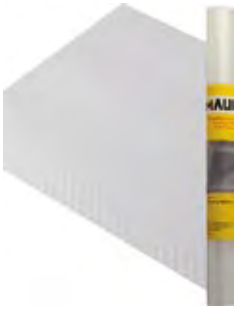

MAURER

Rivestimento per cassetti MAURER in eva trasparente - 50x150 cm - peso 400 g

CODICE	DESCRIZIONE	UM	Q.TÀ
• **097518**	RIVESTIMENTO P/CASSETTI"MAURER"CM.50X150 TRAS	RT	24

TRAPPOLE PER TOPI



papillon

Trappola a galleria per topi PAPILLON in metallo galvanizzato

CODICE	DESCRIZIONE	UM	Q.TÀ
• **099537**	TRAPPOLA A GALLERIA X TOPI IN METALLO CM.21	PZ	36
• **099538**	TRAPPOLA A GALLERIA X TOPI IN METALLO CM.30	PZ	12

TRAPPOLE PER TOPI



papillon

Scatola porta esca PAPILLON per topi

CODICE	DESCRIZIONE	UM	Q.TÀ
• **099502**	SCATOLA PORTA ESCA X TOPI CM.22,5X21X10	PZ	20

TRAPPOLE PER TOPI



papillon

Trappole in plastica PAPILLON per topi

CODICE	DESCRIZIONE	UM	Q.TÀ
• **099498**	SET 2 PZ.TRAPPOLE PLASTICA X TOPI CM.9,5X4,7	CP	200
• **099499**	TRAPPOLA IN PLASTICA X TOPI CM.19,5X10	PZ	50

TRAPPOLE PER TOPI



papillon

Trappole in metallo galvanizzato PAPILLON per topi

CODICE	DESCRIZIONE	UM	Q.TÀ
• **099500**	SET 2 PZ.TRAPPOLE METALLO X TOPI CM.9,5X5,2	CP	24
• **099501**	TRAPPOLA IN METALLO X TOPI CM.16X8,8	PZ	24

COLLE PER TOPI



papillon

Colla PAPILLON per topi e ratti - ad elevato potere collante, indicata per la preparazione di trappole su carta o cartone - adatta in ambienti dove non è consigliato l'uso di topicidi - in astuccio

CODICE	DESCRIZIONE	UM	Q.TÀ
097938	COLLA "PAPILLON" PER TOPI TUBO GR.135	PZ	25

COLLE PER TOPI



papillon

Trappola adesiva PAPILLON per topi, costituita da due pannelli rigidi in faesite - eccezionale potere collante - colla aromatizzata - resiste alla pioggia - indicata per ambienti interni ed esterni: case, ospedali, industrie, giardini, ecc.

CODICE	DESCRIZIONE	UM	Q.TÀ
097936	TRAPPOLA ADESIVA "PAPILLON" X TOPI CM.19X14	PZ	48
097937	TRAPPOLA ADESIVA "PAPILLON" X TOPI CM.19X28	PZ	24

ESCHE PER TOPI



papillon

Esca attrattiva PAPILLON - in crema pronta all'uso, priva di veleno - formulazione alimentare contenente acidi grassi di origine vegetale e animale ed altri aromi e addensanti - estremamente gustosa e appetibile per topi e ratti

CODICE	DESCRIZIONE	UM	Q.TÀ
050468	ESCA ATTRATTIVA PAPILLON X TOPI/RATTI GR.100	PZ	24

ESCHE PER TOPI



papillon

Esca topicida PAPILLON a base di BRODIFACOUM in pasta blu - pronta all`uso - efficace contro Topolino domestico (Mus musculus), Ratto grigio (Rattus norvegicus), anche dopo una singola ingestione - la formulazione consiste in una pasta fresca appetibile per le specie di roditori indicate

CODICE	DESCRIZIONE	UM	Q.TÀ
051940	ESCA TOPICIDA"BRODIFACOUM"PASTA BLU GR.150	PZ	48

ESCHE PER TOPI



papillon

Esca topicida PAPILLON a base di BROMADIOLONE in grano rosso - pronta all`uso - efficace contro topi e ratti

CODICE	DESCRIZIONE	UM	Q.TÀ
051942	ESCA TOPICIDA"BROMADIOLONE"GRANO ROSSO GR.140	PZ	42

ESCHE PER TOPI



papillon

Esca topicida PAPILLON a base di BRODIFACOUM in block blu - pronta all`uso - efficace contro Topolino domestico (Mus musculus), Ratto grigio (Rattus norvegicus), anche dopo una singola ingestione

CODICE	DESCRIZIONE	UM	Q.TÀ
051941	ESCA TOPICIDA"BRODIFACOUM"BLOCK BLU GR.300	PZ	24

ESCHE PER TOPI



papillon

Esca topicida PAPILLON a base di BROMADIOLONE in pasta rossa - pronta all'uso - efficace contro Topolino domestico (Mus musculus), Ratto grigio (Rattus norvegicus) e Ratto nero (Rattus rattus), anche dopo una singola ingestione - la formulazione consiste in una pasta fresca appetibile per le specie di roditori indicate

CODICE	DESCRIZIONE	UM	Q.TÀ
051943	ESCA TOPICIDA"BROMADIOLONE"PASTA ROSSA KG.1,5	PZ	6

INSETTICIDI



papillon

Larvicida antizanzare PAPILLON in compresse effervescenti - esplica la sua azione per ingestione e contatto, mimando l'effetto dell'ormone giovanile che impedisce alla larva di trasformarsi e diventare adulto - è relativamente innocuo per le altre specie animali

CODICE	DESCRIZIONE	UM	Q.TÀ
097944	CF.10 COMPRES."PAPILLON"LARVICIDA ANTIZANZARE	PZ	12

ESCHE PER TOPI



papillon

Esca topicida PAPILLON a base di BRODIFACOUM - 25 ppm - in pasta rossa - aroma vaniglia - pronta all'uso - efficace contro Topolino domestico (Mus musculus), Ratto grigio (Rattus norvegicus), anche dopo una singola ingestione - la formulazione consiste in una pasta fresca appetibile per le specie di roditori indicate

CODICE	DESCRIZIONE	UM	Q.TÀ
060172	ESCA TOPICIDA"BRODIFACOUM"PASTA ROSSA GR.150	PZ	48

INSETTICIDI



papillon

Insetticida multinsetto PAPILLON concentrato - microincapsulato ad azione abbattente e residuale, efficace contro un ampio spettro di insetti (cimici, mosche, zanzare, formiche, acari, tarme, etc.) - formulazione acquosa, non contiene solventi, inodore, non macchia e non corrode - per ambienti interni ed esterni

CODICE	DESCRIZIONE	UM	Q.TÀ
082455	INSETTICIDA MULTINSETTO CONCENTRATO ML.250	PZ	24

INSETTICIDI



papillon

Gel insetticida PAPILLON per formiche - esca in gel altamente attrattiva - le formiche oltre ad ingerire il preparato, ne restano impregnate e contaminano l'intera colonia, che sarà eliminata nell'arco di 24 ore

CODICE	DESCRIZIONE	UM	Q.TÀ
097942	BLISTER 2 PZ. ESCA INSETTICIDA GEL X FORMICHE	PZ	12

INSETTICIDI



VAPE

Gel insetticida VAPE EXPERT per formiche - esca in gel altamente attrattiva - le formiche oltre ad ingerire il preparato, ne restano impregnate e contaminano l'intera colonia, che sarà eliminata nell'arco di 24 ore

CODICE	DESCRIZIONE	UM	Q.TÀ
206467	CF 4PZ ESCA FORMICHE "VAPE EXPERT"	PZ	12

INSETTICIDI



VAPE

Gel insetticida VAPE EXPERT per scarafaggi - esca in gel altamente attrattiva - gli scarafaggi oltre ad ingerire il preparato, ne restano impregnate e contaminano l'intera colonia, che sarà eliminata nell'arco di 24 ore

CODICE	DESCRIZIONE	UM	Q.TÀ
206468	CF 4PZ ESCA SCARAFAGGI "VAPE EXPERT"	PZ	12

INSETTICIDI



papillon

Insetticida in polvere PAPILLON pronto all'uso - ad azione abbattente e lungamente residuale - efficace contro formiche, blatte, pulci, mosche ed insetti striscianti

CODICE	DESCRIZIONE	UM	Q.TÀ
060176	INSETTICIDA IN POLVERE PRONTO ALL'USO GR.250	PZ	12

INSETTICIDI



papillon

Insetticida in polvere PAPILLON pronto all'uso - ad azione abbattente e lungamente residuale - efficace contro formiche, blatte, pulci, mosche ed insetti striscianti - in busta

CODICE	DESCRIZIONE	UM	Q.TÀ
081358	INSETTICIDA POLVERE PRONTO ALL'USO BUSTA KG.1	PZ	12

INSETTICIDI



papillon

Trappole adesive PAPILLON per scarafaggi - cartone plastificato con colla altamente attrattiva

CODICE	DESCRIZIONE	UM	Q.TÀ
097943	BLISTER 5 PZ. TRAPPOLE ADESIVE X SCARAFAGGI	PZ	24

INSETTICIDI



Esca insetticida in gel per scarafaggi - efficace su blatte di tutte le età - contiene Imidacloprid, sostanza attiva di nuova generazione - si utilizza applicando gocce di prodotto della grandezza di una lenticchia in fessure, crepe murali, sui battiscopa, sulle scatole elettriche, sulle condutture dell'acqua e in tutti gli anfratti bui, umidi e caldi dove le condizioni ambientali favoriscono il proliferare delle blatte

CODICE	DESCRIZIONE	UM	Q.TÀ
098023	ESCA INSETTICIDA IN GEL PER SCARAFAGGI GR.15	PZ	12

INSETTICIDI



papillon

Repellente disabituante PAPILLON - utile per allontanare piccioni e volatili in genere - consigliato su balconi, terrazzi etc.

CODICE	DESCRIZIONE	UM	Q.TÀ
081783	REPELLENTE DISABIT.X PICCIONI/VOLATILI ML.750	PZ	12

INSETTICIDI



papillon

Repellente disabituante PAPILLON per cani e gatti - cambia l'abitudine di cani e gatti di sporcare con feci o urine, per marcare il loro territorio - per esterni

CODICE	DESCRIZIONE	UM	Q.TÀ
082456	REPELLENTE DISABIT.X CANI/GATTI P/EST.ML.750	PZ	1

INSETTICIDI



papillon

Insetticida multinsetto PAPILLON pronto all'uso - azione abbattente di insetti volanti (mosche, zanzare e vespe) e striscianti (cimici, scarafaggi, formiche, ecc.) - solvente a basso impatto ambientale (senza odore e non macchia) vaporizzatore no-gas

CODICE	DESCRIZIONE	UM	Q.TÀ
097940	INSETTICIDA MULTINSETTO PRONTO ALL"USO ML.500	PZ	12

INSETTICIDI



VAPE

Insetticida antivespe spray Vape Expert - elimina vespe (e nidi), ragni, cimici, calabroni ed altri insetti pericolosi - azione istantanea - con il suo getto a lunga portata l'insetticida permette di eliminare le vespe e i loro nidi anche quando si trovano in luoghi difficilmente raggiungibili

CODICE	DESCRIZIONE	UM	Q.TÀ
205701	INSETTICIDA"VAPE"ANTIVESPE SPRAY ML.750	PZ	24

INSETTICIDI



papillon

Insetticida spray PAPILLON per mosche e zanzare - insetticida specifico per interni - agisce rapidamente su tutti gli insetti volanti, in particolare contro mosche e zanzare, compresa la zanzara tigre

CODICE	DESCRIZIONE	UM	Q.TÀ
099194	INSETTICIDA SPRAY X MOSCHE/ZANZA/TIGRE ML.500	PZ	24

INSETTICIDI



papillon

Insetticida PAPILLON mod. JET KILL - schiumogeno spray - agisce instantaneamente contro molti insetti ma particolarmente idoneo per la lotta contro vespe e calabroni - permette di colpire gli insetti fino a 4 metri di distanza, direttamente nel loro nido eliminando il pericolo che l'operatore venga da essi attaccato - ha buona attività residuale

CODICE	DESCRIZIONE	UM	Q.TÀ
097939	INSETTICIDA VESPE/CALABRONI SPRAY/SCHIU ML750	PZ	12

INSETTICIDI



papillon

Insetticida PAPILLON mod. VESPEX - spray (non schiumogeno) - agisce instantaneamente contro molti insetti ma particolarmente idoneo per la lotta contro vespe, nidi di vespe e calabroni - getto ad alta precisione - oltre 4 metri di distanza - per uso domestico civile e professionale

CODICE	DESCRIZIONE	UM	Q.TÀ
081359	INSETTICIDA SPRAY X VESPE/CALABRONI ML.750	PZ	12

INSETTICIDI



VAPE

Insetticida spray per cimici VAPE - prodotto specifico contro le cimici - la particolare azione congelante immobilizza gli insetti impedendo il rilascio di cattivo odore nell'ambiente - il prodotto spruzzato su porte, finestre, angoli, dietro i mobili è una eccellente barriera anche contro altri insetti quali ragni e millepiedi

CODICE	DESCRIZIONE	UM	Q.TÀ
205702	INSETTICIDA "VAPE" CIMICI SPRAY ML.300	PZ	12

INSETTICIDI



VAPE

Insetticida spray elimina mosche e zanzare VAPE SUPER KO - elimina gli insetti volanti quali mosche e zanzare e grazie all'erogatore bi-direzionale è possibile distribuire il prodotto su un ampio raggio

CODICE	DESCRIZIONE	UM	Q.TÀ
205704	INSETTICIDA"VAPE"KO2 MOSCHE/ZANZ.SPRAY ML.400	PZ	24

INSETTICIDI



VAPE

Insetticida spray elimina scarafaggi e formiche VAPE SUPER KO - il principio attivo rilasciato dallo spray mantiene la propria azione per diversi giorni e l'erogatore bidirezionale permette di concentrare il prodotto nel punto esatto da trattare - la valvola è dotata di uno speciale dispositivo che consente di utilizzare la bombola anche in posizione capovolta

CODICE	DESCRIZIONE	UM	Q.TÀ
205705	INSETTICIDA"VAPE"KO2 SCARAF/FORM.SPRAY ML.400	PZ	12

INSETTICIDI



papillon

Insetticida spray PAPILLON per scarafaggi, formiche, cimici, ecc. - insetticida con eccellente abbattenza, residualità e repellenza - efficace contro insetti volanti e striscianti e, se spruzzato negli ambienti chiusi e sulle superfici, garantisce una protezione per diverse ore - flacone da 500 ml con cannuccia

CODICE	DESCRIZIONE	UM	Q.TÀ
099189	INSETTICIDA SPRAY X"SCARAF/FORM/CIMICI"ML.500	PZ	24

INSETTICIDI



VAPE

Insetticida spray multinsetto VAPE SUPER KO2 - elimina gli insetti striscianti e volanti: formiche, scarafaggi, ragni, zanzare, mosche, ecc.

CODICE	DESCRIZIONE	UM	Q.TÀ
205706	INSETTICIDA"VAPE"KO2 MULTINSETTO SPRAY ML.400	PZ	12

INSETTICIDI



VAPE

Insetticida spray per zanzare VAPE OPEN AIR - offre una protezione da zanzare comuni e tigre in spazi aperti e semi-aperti come giardini, terrazze e porticati fino a 8 ore - la formulazione prevede un lento rilascio del principio attivo, ed è sviluppata per permetterne l'utilizzo su piante e fiori

CODICE	DESCRIZIONE	UM	Q.TÀ
205707	INSETTICIDA"VAPE"OPEN AIR ZANZARE SPRAY ML600	PZ	12

INSETTICIDI



Biotrappola ecologica universale CAP-FLY - costituita da uno speciale tappo giallo applicabile ad una bottiglia dell'acqua in plastica - consente una protezione da mosche e insetti nocivi in uliveti, frutteti, pollai, stalle, allevamenti, scuderie, canili, giardini, terrazze,ecc. - dopo aver versato l'esca all'interno della bottiglia, applicare il tappo e posizionare la trappola appendendola con un laccio tramite l'occhiello superiore

CODICE	DESCRIZIONE	UM	Q.TÀ
402557	CONF. 5 PZ BIOTRAPPOLA CAP FLY	PZ	12

INSETTICIDI



VAPE

Lozione antipunture VAPE DERM HERBAL - lozione repellente protegge dalle punture di zanzare, moscerini e altri insetti volanti inoltre mantiene la pelle morbida e idratata donandole un piacevole profumo di citronella e eucaliptus - adatta sia per la pelle degli adulti che per quella dei bambini - non usare su bambini di età inferiore ai 3 anni

CODICE	DESCRIZIONE	UM	Q.TÀ
205709	LOZIONE ANTIPUNTURE "VAPE" DERM HERBAL ML.100	PZ	12

INSETTICIDI



VAPE

Penna gel dopopuntura VAPE DERM HERBAL - applicato dopo una puntura di zanzara, lo stick gel dona, grazie alle sue proprietà lenitive e idratanti, una sensazione di sollievo - la pratica confezione tascabile, inoltre, permette di portare questo prezioso cosmetico sempre con sè

CODICE	DESCRIZIONE	UM	Q.TÀ
205710	PENNA GEL DOPOPUNTURA"VAPE"DERM HERBAL ML.10	PZ	12

INSETTICIDI



VAPE

Salviette antipuntura VAPE DERM HERBAL - azione repellente, proteggono dalle punture di zanzare e altri insetti alati - mantegono la pelle asciutta, fresca e profumata - non usare su bambini di età inferiore ai 3 anni

CODICE	DESCRIZIONE	UM	Q.TÀ
205711	CF.15 SALVIETTE ANTIPUNTURA"VAPE"DERM HERBAL	PZ	12

INSETTICIDI



VAPE

Elettroemanatore liquido VAPE MAGIC SET DUO - emanazione costante e controllata del principio attivo, offrendo una protezione dalle zanzare comuni e tigre fino a 60 notti - dotato di un sistema salva bambino che impedisce ai più piccoli lo svitamento della ricarica e di un interruttore ON/OFF luminoso - una ricarica liquida inclusa

CODICE	DESCRIZIONE	UM	Q.TÀ
205712	ELETTROEMANATORE"VAPE"MAGIC SET DUO 60 NOTTI	PZ	12

INSETTICIDI



VAPE

Ricarica liquida antizanzare VAPE MAGIC - utile rimedio contro le zanzare, offre 60 notti di protezione costante contro le zanzare comuni e tigre - compatibili con gli emanatori di tutte le marche

CODICE	DESCRIZIONE	UM	Q.TÀ
205713	RICARICA LIQUIDA"VAPE"MAGIC CLASSIC 60 NOTTI	PZ	30
205714	RICARICA LIQUI"VAPE"MAGIC MIX 2 PROF.60 NOTTI	PZ	30

INSETTICIDI



VAPE

Elettroemanatore per piastrina VAPE MAT - emanazione costante e controllata del principio attivo contenuto nelle piastrine - garantisce per 12 ore la protezione contro le zanzare comuni e tigre, con un'azione insetticida sia in casa che all'aperto - 10 piastrine incluse

CODICE	DESCRIZIONE	UM	Q.TÀ
206084	ELETTROEMANATORE"VAPE"SPINA+10 PIASTRINE	PZ	12

INSETTICIDI



VAPE

Piastrine antizanzare VAPE MAT - protezione costante per 12 ore contro le zanzare comuni e tigre, con un'azione insetticida sia in casa che all'aperto - le piastrine sono fatte di pura cellulosa naturale derivante dalle fibre di cotone - sono compatibili con gli emanatori di tutte le marche

CODICE	DESCRIZIONE	UM	Q.TÀ
205716	CF.30 PZ PIASTRINE X ZANZARE "VAPE" CLASSIC	PZ	36
205717	CF.30 PZ PIASTRINE X ZANZARE"VAPE"MIX 2 PROF	PZ	36

INSETTICIDI



VAPE

Piastrine antizanzare VAPE MAT EXTRA - offrono fino a 12 ore di protezione costante contro le zanzare comuni, tigre e tropicali con un'azione insetticida sia in casa che all'aperto (balconi, portici e terrazzi) - le piastrine sono fatte di pura cellulosa naturale derivante dalle fibre di cotone - sono compatibili con gli emanatori di tutte le marche

CODICE	DESCRIZIONE	UM	Q.TÀ
206466	CF 20PZ PIASTRINE ZANZ/ZANZ.TIGRE VAPE EXTRA	PZ	36

INSETTICIDI



VAPE

Spirali zanzarifughe VAPE - tengono lontano zanzare, pappataci e insetti volanti da terrazze, giardini, campeggi - 3 fragranze: geranio, citronella e lavanda

CODICE	DESCRIZIONE	UM	Q.TÀ
206393	CF24 PZ DA 10 SPIRALI"VAPE"PROFUM.CASSA MISTA	SC	1

INSETTICIDI



Trappola/spiraletta a colla non velenosa per mosche - ecologica e naturale, grazie alla sua formula priva di additivi chimici

CODICE	DESCRIZIONE	UM	Q.TÀ
082377	BL.4 PZ TRAPPOLA SPIRALETTE PER MOSCHE	PZ	24

INSETTICIDI



VAPE

Antitarme alimentari VAPE - protegge la dispensa dalle tarme - prodotto dalla formula efficace e sicura che consente di monitorare la presenza delle tarme alimentari nei luoghi infestati - confezione da 3 pezzi

CODICE	DESCRIZIONE	UM	Q.TÀ
206392	CF 3PZ ANTITARME ALIMENTARI "VAPE"	PZ	12

INSETTICIDI



VAPE

Strisce attiramosche VAPE - rimedio di facile utilizzo contro le mosche - non contiene insetticida e per questo motivo può essere tranquillamente utilizzato in ambienti sensibili - confezione da 4 pezzi

CODICE	DESCRIZIONE	UM	Q.TÀ
206391	CF 4PZ STRISCIA ATTIRAMOSCHE "VAPE"	PZ	24

ELETTROINSETTICIDI



MAURER

Racchetta per zanzare MAURER a batteria, con luce funziona con 2 batterie AA (non incluse) - dimensione: 51x21 cm - scarica elettrica 2,4V - a norme CE

CODICE	DESCRIZIONE	UM	Q.TÀ
• **097123**	RACCHETTA PER ZANZARE "MAURER" A BATT.C/LUCE	PZ	30

ELETTROINSETTICIDI



MAURER

Elettroinsetticida MAURER per presa a muro - raggio d'azione 12 m^2 - vassoio di raccolta facile da estrarre - lampada a LED per risparmio energetico - scarica da 1000 V

CODICE	DESCRIZIONE	UM	Q.TÀ
• **055720**	ELETTROINSETT.P/PRESA MURO 1,5W 10,1X6,1X12	PZ	60

ELETTROINSETTICIDI



MAURER

Elettroinsetticida cilindrico MAURER - 6W - 230V 50Hz - classe di protezione IP X0 - voltaggio d'azione 800/1000 V - raggio d'azione 20 m^2 - design tradizionale 360° - struttura in ABS - possibile l'utilizzo appeso al soffitto, appoggiato a terra o su qualsiasi superficie - vassoio di raccolta insetti estraibile - lampada fluorescente 5.000-8.000 ore

CODICE	DESCRIZIONE	UM	Q.TÀ
• **050326**	ELETTROINSETTICIDA CILINDRICO "MAURER" 6W	PZ	1

ELETTROINSETTICIDI



MAURER

Elettroinsetticida a batteria MAURER da interno ed esterno - cilindrico - griglia trasparente a 360° - struttura in ABS - batteria al litio ricaricabile - 6 ore di ricarica per 7 ore di utilizzo - lampada a LED 4 W - cavo USB 1 metro per ricaricare la batteria - scarica da 1000 V trasformatore elettronico - raggio d'azione 30 m^2

CODICE	DESCRIZIONE	UM	Q.TÀ
• **056565**	ELETTROINSET.CILIN.BAT.LIT.12W 17,7X17,7X31,8	PZ	1

ELETTROINSETTICIDI



MAURER

Elettroinsetticida MAURER con ventola di aspirazione - struttura in ABS - 7W - 230V 50Hz - classe di protezione IP X0 - dimensione 22x11,7x 22,5 cm - raggio d'azione 30 m^2

CODICE	DESCRIZIONE	UM	Q.TÀ
• **094549**	ELETTROINSETTICIDA C/VENTOLA ASPIRAZIONE 7W	PZ	1

ELETTROINSETTICIDI



MAURER

Elettroinsetticida rettangolare MAURER da interno ed esterno - 12W - struttura in alluminio lucida, facile da pulire - lampade fluorescenti - trasformatore magnetico a scarica continua di 2500V - raggio d'azione 30 m^2

CODICE	DESCRIZIONE	UM	Q.TÀ
• **055521**	ELETTROINSETTICIDA RETTANG.12W 29,5X10X28,7	PZ	1

ELETTROINSETTICIDI



MAURER

Elettroinsetticida rettangolare MAURER da interno ed esterno - 20W - struttura in alluminio lucida, facile da pulire - lampade fluorescenti - trasformatore magnetico a scarica continua di 2500V - raggio d'azione 80 m^2

CODICE	DESCRIZIONE	UM	Q.TÀ
• **055555**	ELETTROINSETTICIDA RETTANG.20W 42,7X10X32,6	PZ	1

ELETTROINSETTICIDI



MAURER

Elettroinsetticida rettangolare MAURER da interno ed esterno - 30W - struttura in alluminio lucida facile da pulire - lampade fluorescenti - trasformatore magnetico a scarica continua di 2500V - raggio d'azione 100 m^2

CODICE	DESCRIZIONE	UM	Q.TÀ
• **055617**	ELETTROINSETTICIDA RETTANG.30W 53,4X10X32,6	PZ	1

ELETTROINSETTICIDI



MAURER

Elettroinsetticida rettangolare MAURER da interno ed esterno - 36W - struttura in alluminio lucida, facile da pulire - lampade fluorescenti - trasformatore magnetico a scarica continua di 2500V - raggio d'azione 150 m^2

CODICE	DESCRIZIONE	UM	Q.TÀ
• **055621**	ELETTROINSETTICIDA RETTANG.36W 68,4X10X32,6	PZ	1

ELETTROINSETTICIDI - RICAMBI



Lampada di ricambio per elettroinsetticidi

CODICE	DESCRIZIONE	UM	Q.TÀ
061343	LAMPADA RIC. 6W P/COD.93324-93325-50326-55221	PZ	100
099070	LAMPADA RICAMBIO 7W X ELETTROINSETTIC.94549	PZ	50
061344	LAMPADA RICAMBIO 10W P/COD.93326-55555	PZ	25
099071	LAMPADA RICAMBIO 13W X ELETTROINSETTIC.94550	PZ	50
061345	LAMPADA RICAMBIO 15W P/COD.93327-94547-55617	PZ	25
061346	LAMPADA RICAMBIO 18W P/COD.93328-94548-55621	PZ	25

REPELLENTI A ULTRASUONI



papillon

Repellente solare ad ultrasuoni per talpe, PAPILLON - raggio d'azione: 625 m^2 - frequenza: 400-1000Hz - batteria ricaricabile inclusa 1,2V - in ABS+ alluminio - diam. 155 mm - altezza totale 34 cm - altezza tubo 22,7 cm - a norme CE

CODICE	DESCRIZIONE	UM	Q.TÀ
• **095277**	REPELLENTE SOLARE ULTRASUONI PAPILLON X TALPE	PZ	10

REPELLENTI A ULTRASUONI



papillon

Repellente a ultrasuoni per topi e insetti (zanzare, scarafaggi, formiche, ecc.), PAPILLON - raggio d'azione: 60 m^2 - alimentazione 220V - con interruttore ON/OFF - luce notturna - ultrasuoni di durata 30 ms ogni 4-6 secondi - frequenza 25-46 khz - a norme CE

CODICE	DESCRIZIONE	UM	Q.TÀ
• **095278**	REPELLENTE ULTRASU.220V PAPILLON X TOPI/INSET	PZ	120

REPELLENTI A ULTRASUONI



papillon

Repellente a ultrasuoni + onde magnetiche per topi e insetti (zanzare, scarafaggi, formiche, ecc.), PAPILLON - con luce notturna - 2 tecnologie combinate: onde a ultrasuoni + onde elettromagnetiche - raggio d'azione 200 m^2 - a norme CE

CODICE	DESCRIZIONE	UM	Q.TÀ
• **098959**	REPELL.ULTRASUON.+ONDE MAGNET.PAPILLON + LUCE	PZ	60

REPELLENTI A ULTRASUONI



papillon

Repellente a ultrasuoni per topi e insetti (scarafaggi, formiche, ecc.), PAPILLON - con 3 speaker, diffusione 360° - raggio d'azione 400 m^2 - a norme CE

CODICE	DESCRIZIONE	UM	Q.TÀ
• **098960**	REPELLENTE ULTRASUONI PAPILLONDIFFUSIONE 360°	PZ	24

REPELLENTI A ULTRASUONI



papillon

Repellente a ultrasuoni per topi, PAPILLON - a doppio speaker - raggio d'azione: 300 m^2 - alimentazione 220V - frequenza da 20 a 65 KHZ - dimensioni: 14x7x8,5 cm - a norme CE

CODICE	DESCRIZIONE	UM	Q.TÀ
• **095279**	REPELLENTE ULTRASU. PAPILLON 2 SPEAKER X TOPI	PZ	48

REPELLENTI A ULTRASUONI



papillon

Repellente a ultrasuoni per zanzare, PAPILLON - raggio d'azione: 30 m^2 - alimentazione 220V - potenza 0,5W - spia a led - a norme CE

CODICE	DESCRIZIONE	UM	Q.TÀ
• **095280**	REPELLENTE ULTRASUONI 220V PAPILLON X ZANZARE	PZ	100

REPELLENTI A ULTRASUONI



papillon

Repellente a ultrasuoni solare PAPILLON - non nocivo, allontana gli animali indesiderati - mantiene a distanza roditori, uccelli, cani, gatti e animali selvatici con ultrasuoni e/o flash luminosi - sensore di movimento regolabile: 8 m, 110° circa - batterie ricaricabili con pannello solare o cavo USB incluso - segnale sonoro in caso di batteria scarica - picchetto da terra in alluminio - installabile anche a parete - IP44 - dimensioni box: 9x13x4,7 cm + asta 28 cm

CODICE	DESCRIZIONE	UM	Q.TÀ
• **081797**	REPELLENTE ULTRAS.SOLARE"PAPILLON"X ANIMALI	PZ	24

DISEGNI DI INGOMBRO

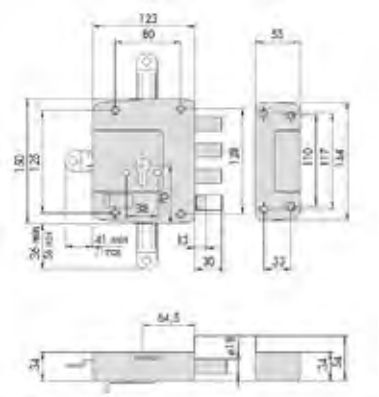

56152, 56157, 56167

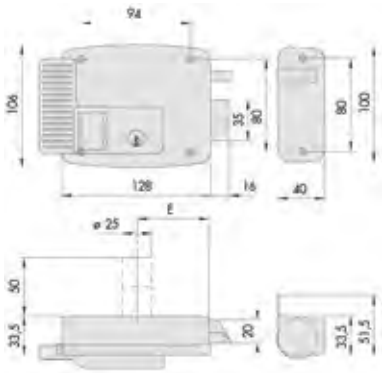

11610, 11611, 11630, 11635

E = 50 - 60 - 70 - 80

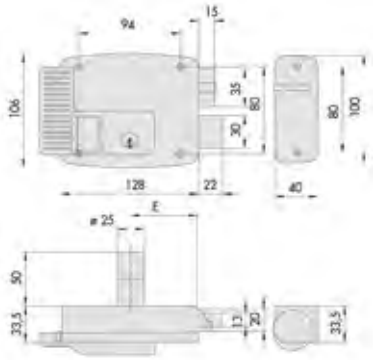

11761, 11771

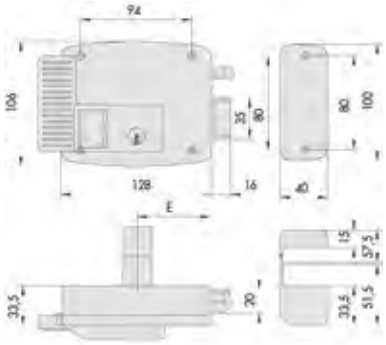

11921, 11926, 11931, 11936

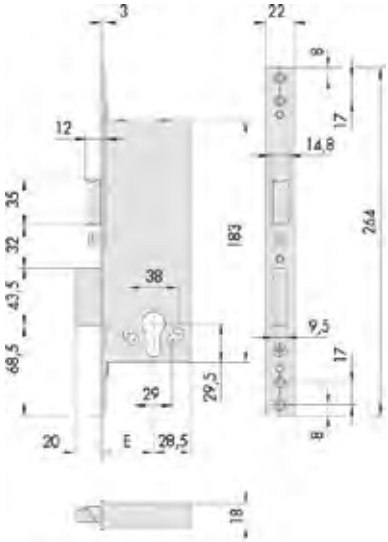

12010, 12011, 12015, 12016

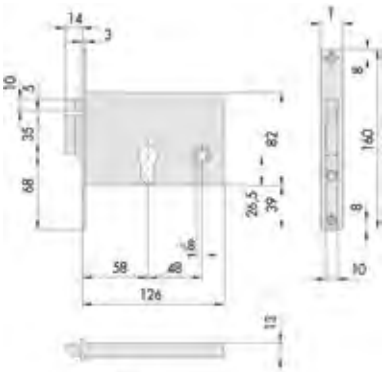

T	
14010.60	16
14011.60	20
14012.60	16
14017.60	16

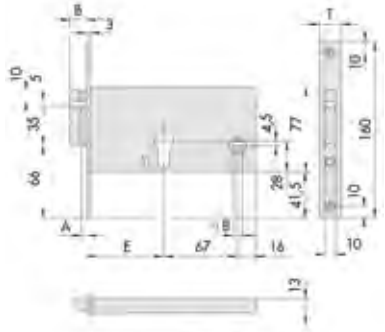

	E	T	B	A
14350.70	70	16	10,5	-
14350.80	80	16	10,5	-
14350.90	90	16	10,5	-
14351.70	70	20	10,5	-
14351.80	80	20	10,5	-
14351.90	90	20	10,5	-
14352.70	70	14,7	15	4,5
14352.80	80	14,7	15	4,5

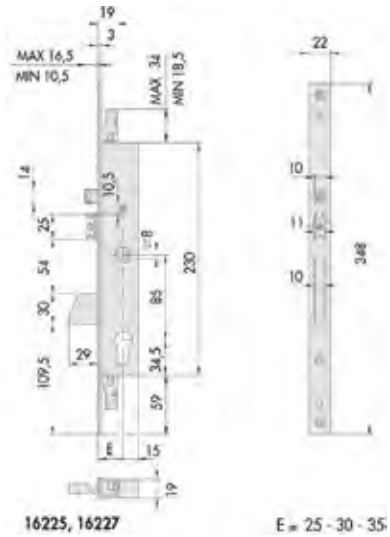

16225, 16227

E = 25 - 30 - 35

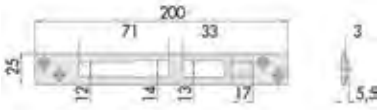

06462 01 0

DISEGNI DI INGOMBRO

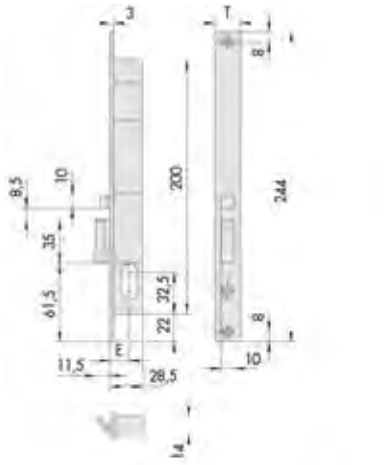

	T	E		T	E
14020.15	16	15	14021.15	20	15
14020.18	16	18	14021.18	20	18

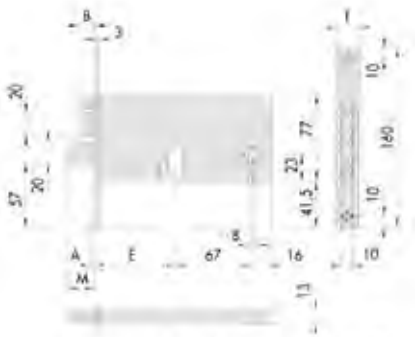

	E	T	B	A	M
14460.70	70	16	10,5	-	19
14460.80	80	16	10,5	-	19
14460.90	90	16	10,5	-	19
14461.70	70	20	10,5	-	19
14461.80	80	20	10,5	-	19
14461.90	90	20	10,5	-	19
14462.70	70	14,7	15	4,5	23,5
14462.80	80	14,7	15	4,5	23,5
14462.90	90	14,7	15	4,5	23,5

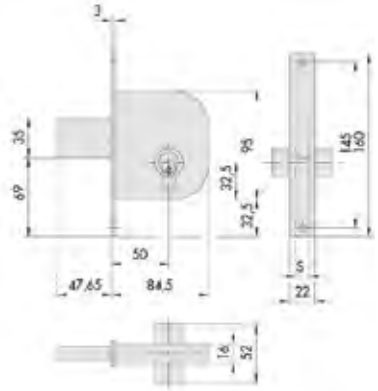

	S
42010.50, 42012.50	12
42020.50, 42022.50	9

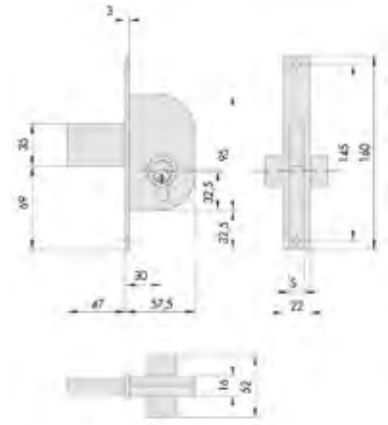

	S
42110.30, 42112.30	12
42120.30, 42122.30	9

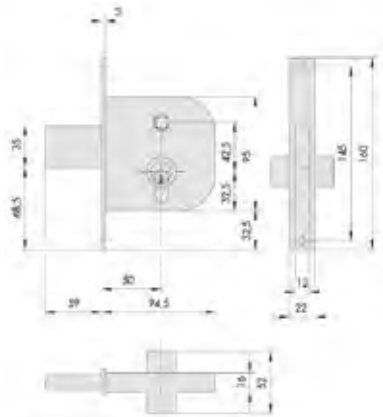

42310.50, 42312.50

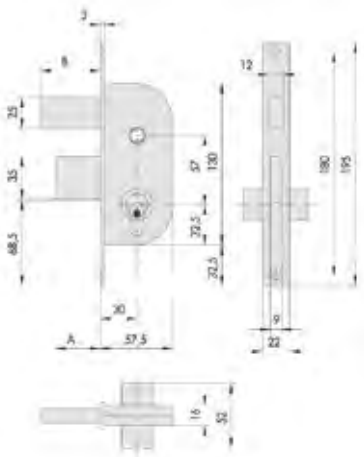

	A	B
42410.30, 42412.30	47	47
42420.30, 42422.30	28	24

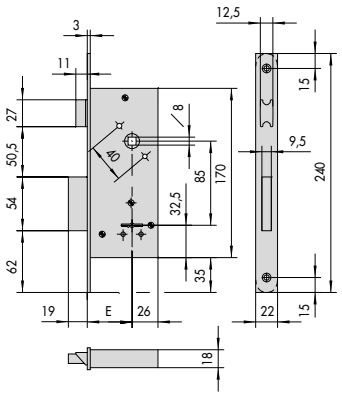

57210
57211
E = 40 - 45 - 50 - 60



	E	T	M	A	B	S		E	T	M	A	B	S
44219.25	25	14,7	16	6,5	14,5	-	44224.25	25	14,7	23	6,5	14,5	13
44219.30	30	14,7	16	6,5	14,5	-	44224.30	30	14,7	23	6,5	14,5	13
44220.15	15	16	11	2	10	-	44225.15	15	16	18	2	10	13
44220.18	18	16	11	2	10	-	44225.18	18	16	18	2	10	13
44220.25	25	16	11	2	10	-	44225.25	25	16	18	2	10	13
44220.30	30	16	11	2	10	-	44225.30	30	16	18	2	10	13
44220.35	35	16	11	2	10	-	44225.35	35	16	18	2	10	13
44221.15	15	20	11	2	10	-	44226.15	15	20	18	2	10	13
44221.18	18	20	11	2	10	-	44226.18	18	20	18	2	10	13
44221.25	25	20	11	2	10	-	44226.25	25	20	18	2	10	13
44221.30	30	20	11	2	10	-	44226.30	30	20	18	2	10	13
44221.35	35	20	11	2	10	-	44226.35	35	20	18	2	10	13



	E	T	M	A	B	S		E	T	M	A	B	S
44230.15	15	16	11	2	10	-	44235.15	15	16	18	2	10	13
44230.18	18	16	11	2	10	-	44235.18	18	16	18	2	10	13
44230.25	25	16	11	2	10	-	44235.25	25	16	18	2	10	13
44230.30	30	16	11	2	10	-	44235.30	30	16	18	2	10	13
44230.35	35	16	11	2	10	-	44235.35	35	16	18	2	10	13
44231.15	15	20	11	2	10	-	44236.15	15	20	18	2	10	13
44231.18	18	20	11	2	10	-	44236.18	18	20	18	2	10	13
44231.25	25	20	11	2	10	-	44236.25	25	20	18	2	10	13
44231.30	30	20	11	2	10	-	44236.30	30	20	18	2	10	13
44231.35	35	20	11	2	10	-	44236.35	35	20	18	2	10	13

DISEGNI DI INGOMBRO

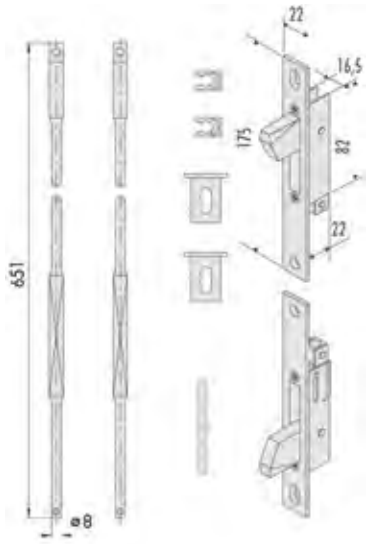

06443 00 0

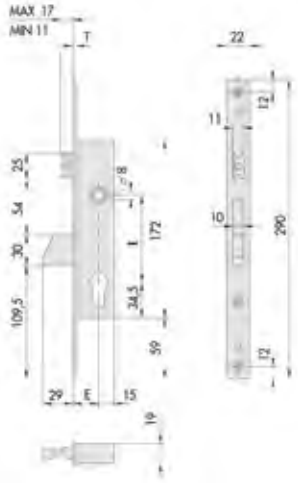

	I	T
46215	85	3
46217	85	3
46218	92	5
46219	92	3

E = 25 - 30 - 35

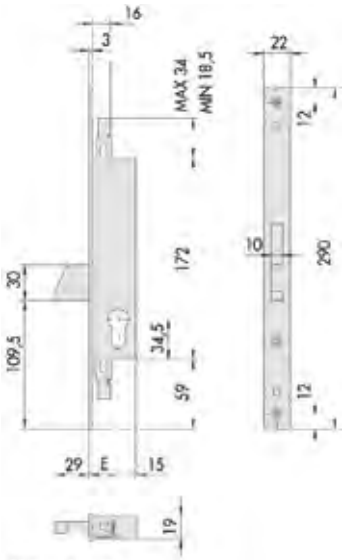

46220, 46222

E = 25 - 30 - 35

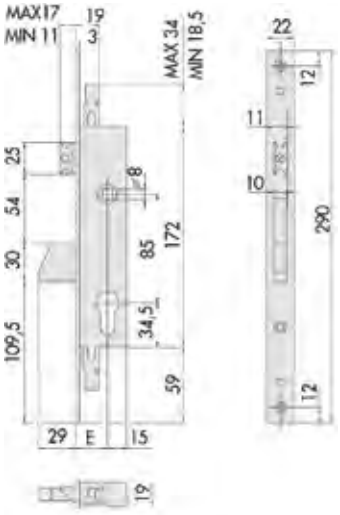

46225, 46227

E = 25 - 30 - 35

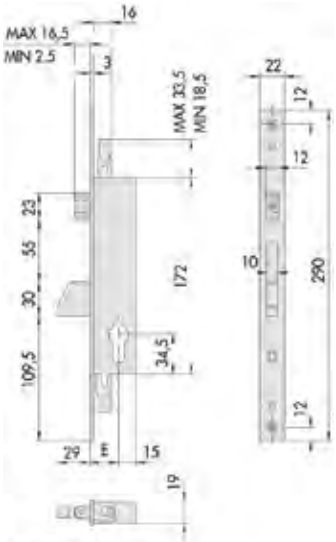

46250, 46252

E = 25 - 30 - 35

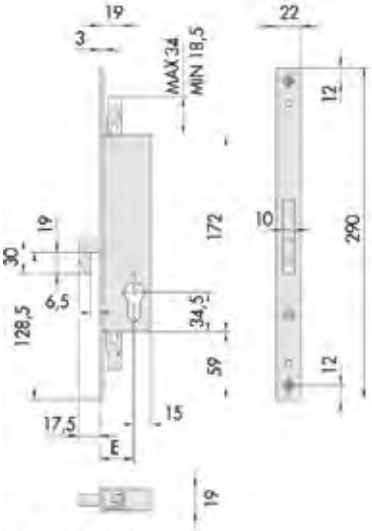

46260, 46262

E = 25 - 30 - 35



46270

E = 25 - 30 - 35

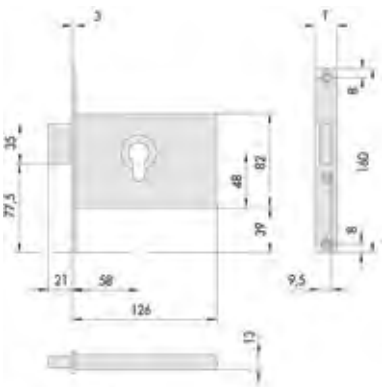

	T
44110.60	16
44111.60	40

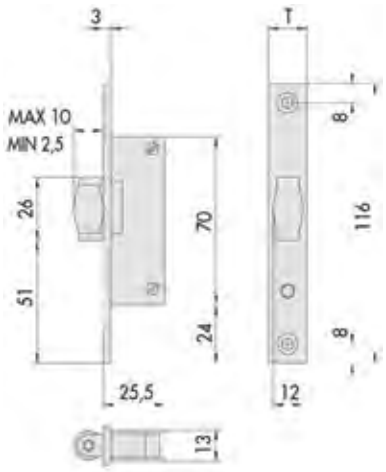

	T
44237.15	16
44238.15	20

DISEGNI DI INGOMBRO

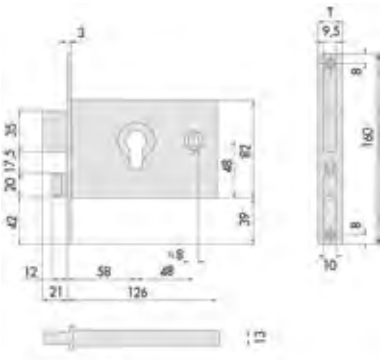

	T
44120.60	16
44121.60	20

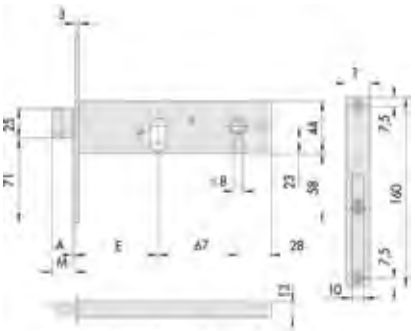

	E	T	M	A
44150.60	60	16	19	-
44150.70	70	16	28	-
44150.80	80	16	28	-
44150.90	90	16	28	-
44151.60	60	20	19	-
44151.70	70	20	28	-
44151.80	80	20	28	-
44151.90	90	20	28	-
44152.70	70	14,7	32,5	4,5
44152.80	80	14,7	32,5	4,5
44152.90	90	14,7	32,5	4,5

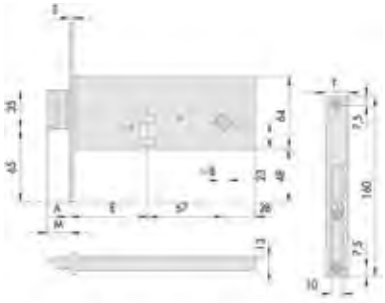

	E	T	M	A
44155.60	60	16	19	-
44155.70	70	16	28	-
44155.80	80	16	28	-
44155.90	90	16	28	-
44156.60	60	20	19	-
44156.70	70	20	28	-
44156.80	80	20	28	-
44156.90	90	20	28	-
44157.70	70	14,7	32,5	4,5

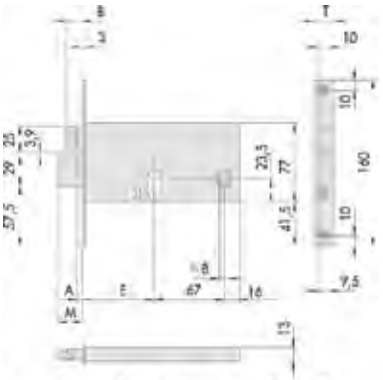

	E	T	M	A	B
44460.70	70	16	19	-	19
44460.80	80	16	19	-	19
44460.90	90	16	19	-	19
44461.70	70	20	19	-	10,5
44461.80	80	20	19	-	10,5
44461.90	90	20	19	-	10,5
44462.70	70	14,7	23,5	4,5	15
44462.80	80	14,7	23,5	4,5	15
44462.90	90	14,7	23,5	4,5	15

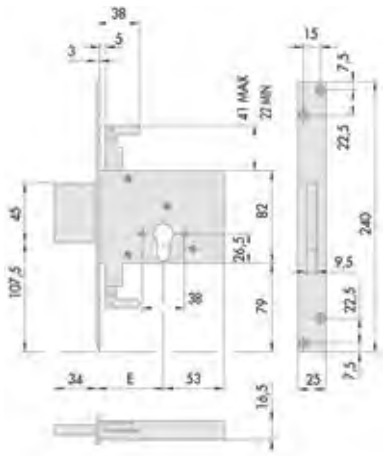

56016

E = 60 - 70

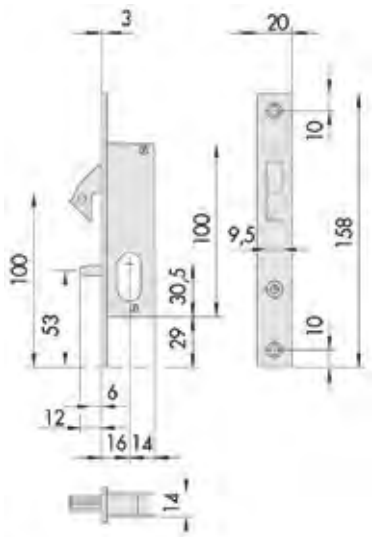

45010, 45012, 45027

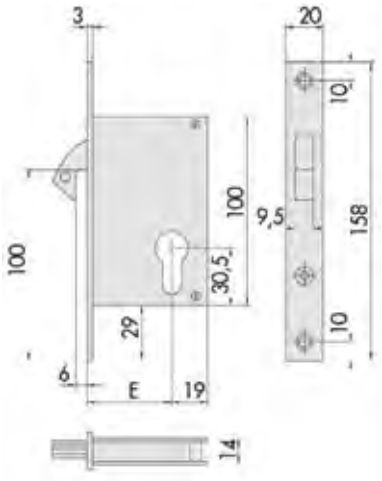

45110

E = 30 - 35 - 40 - 45 - 50 - 60

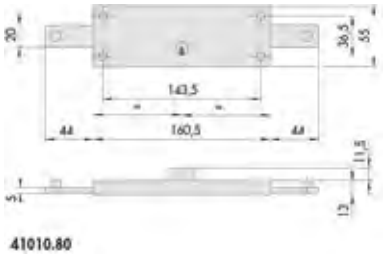

41010.80

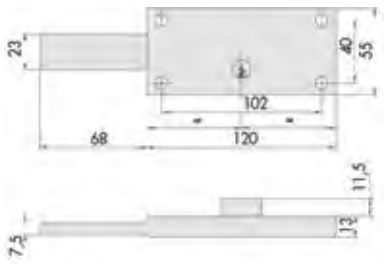

41110.60, 41111.60

DISEGNI DI INGOMBRO

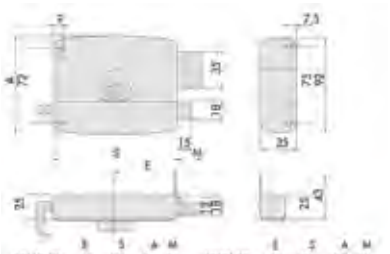

	B	S	A	E
50110.40	40	80	94	24
50110.50	50	100	95	24
50110.60	60	120	96	24
50110.70	70	140	97	24
50111.40	40	80	94	24
50111.50	50	100	95	24
50111.60	60	120	96	24
50111.70	70	140	97	24
50115.50	50	100	95	33
50115.60	60	120	96	33
50115.70	70	140	97	33
50120.40	40	80	94	24
50120.50	50	100	95	24
50120.60	60	120	96	24
50120.70	70	140	97	24
50121.40	40	80	94	24
50121.50	50	100	95	24
50121.60	60	120	96	24
50121.70	70	140	97	24
50125.50	50	100	95	33
50125.60	60	120	96	33
50125.70	70	140	97	33

	E	S	A	E
50126.50	50	100	95	33
50126.60	60	120	96	33
50126.70	70	140	97	33
50161.40	40	80	94	24
50161.50	50	100	95	24
50161.60	60	120	96	24
50161.70	70	140	97	24
50320.40	40	80	94	24
50320.50	50	100	95	24
50320.60	60	120	96	24
50320.70	70	140	97	24
50321.40	40	80	94	24
50321.50	50	100	95	24
50321.60	60	120	96	24
50321.70	70	140	97	24
50330.40	40	80	94	24
50330.50	50	100	95	24
50330.60	60	120	96	24
50330.70	70	140	97	24
50340.40	40	80	94	24
50340.50	50	100	95	24
50340.60	60	120	96	24
50340.70	70	140	97	24



50210.45, 50211.45

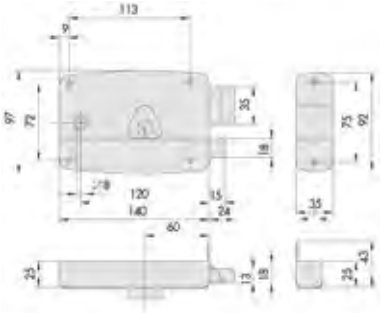

50171.60, 50471.60, 50481.60

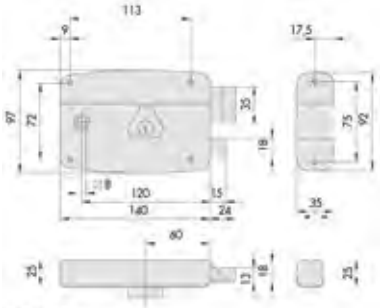

50571.60

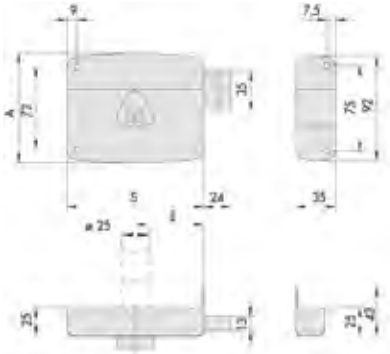

	E	S	A		E	S	A
50130.40	40	80	94	50131.60	60	120	96
50130.50	50	100	95	50131.70	70	140	97
50130.60	60	120	96	50141.40	40	80	94
50130.70	70	140	97	50141.50	50	100	95
50131.40	40	80	94	50141.60	60	120	96
50131.50	50	100	95	50141.70	70	140	97

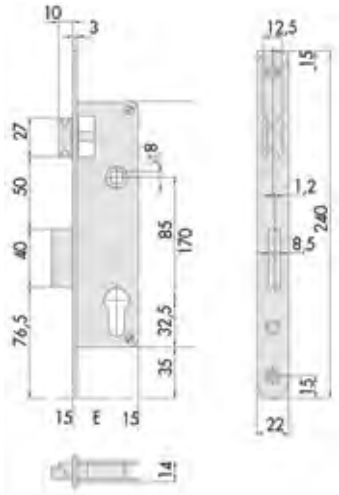

52010, 52011,
52031
E = 21 - 25 - 30

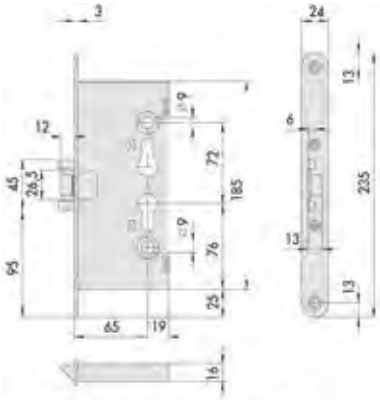

43020.65, 43024.65, 43120.65, 43130.65

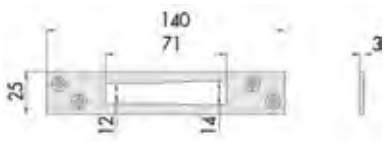

06459 01 0

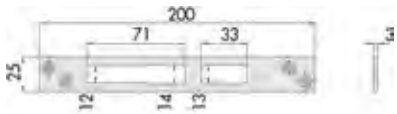

06461 01 0

DISEGNI DI INGOMBRO

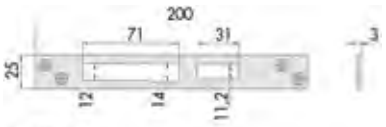

06461 11 0

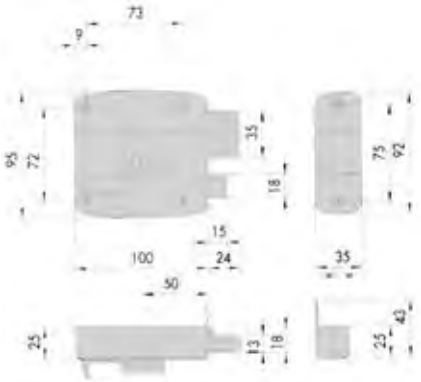

50461.50

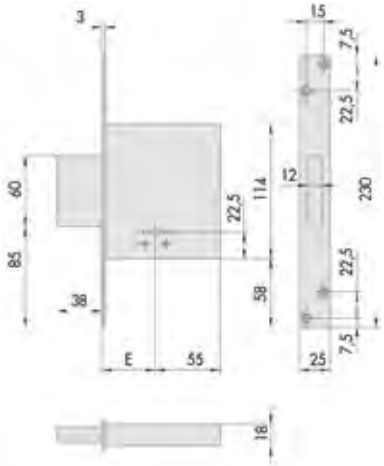

57010, 57014 **57050**
E = 52 - 60 - 70 E = 52 - 60

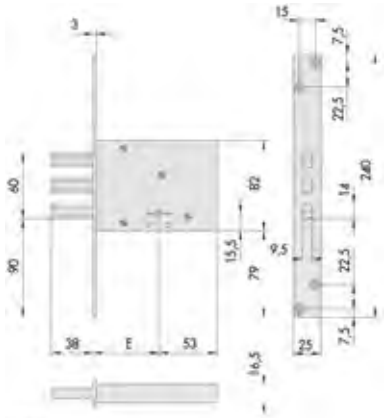

57030
E = 60 - 70

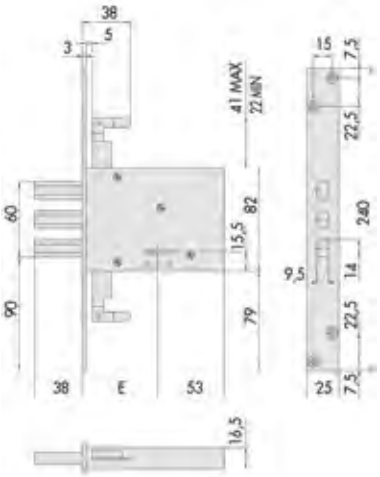

57035
E = 60 - 70

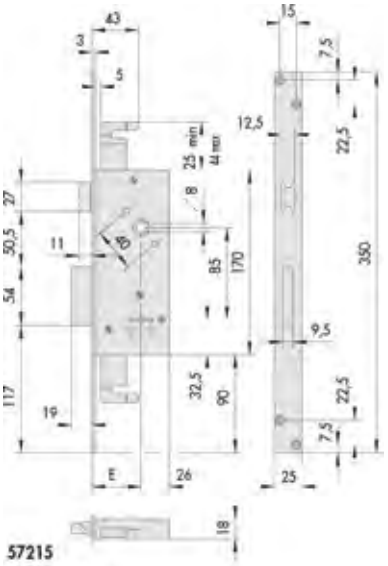

57215
E = 45 - 50 - 60

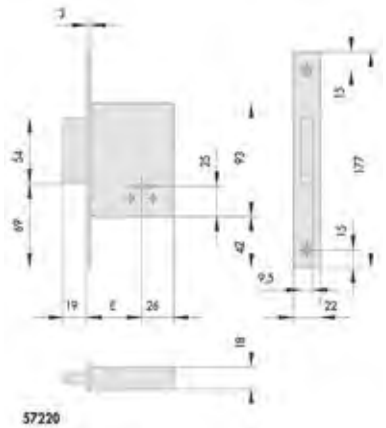

57220
E = 40 - 45 - 50 - 60



57223
E = 40 - 45 - 50 - 60

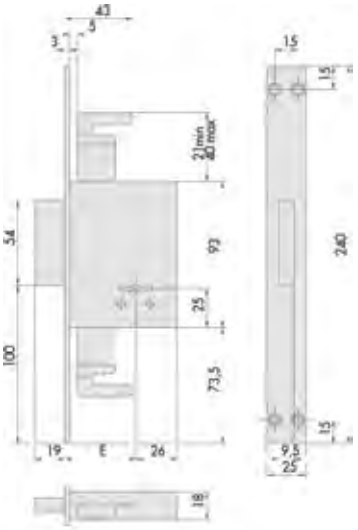

57225
E = 45 - 50 - 60

DISEGNI DI INGOMBRO

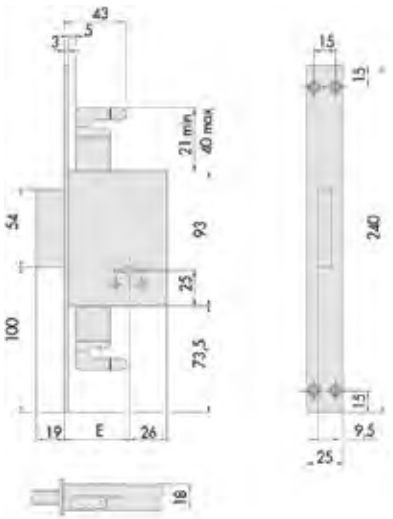

57226

E = 45 - 50 - 60

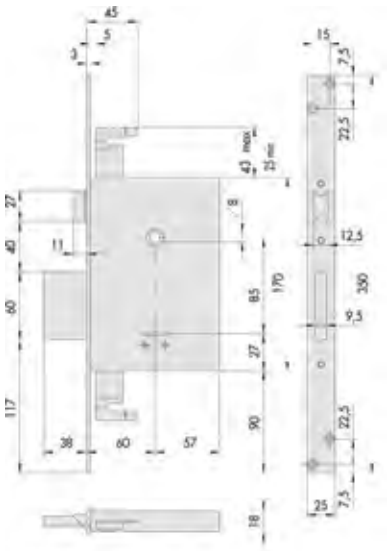

57255, 57259

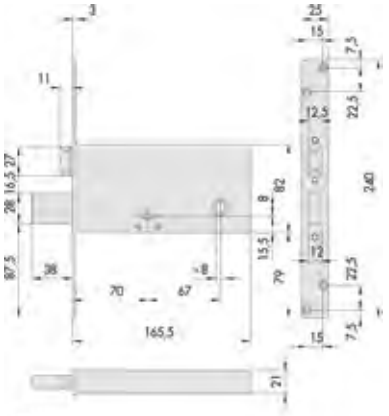

57312

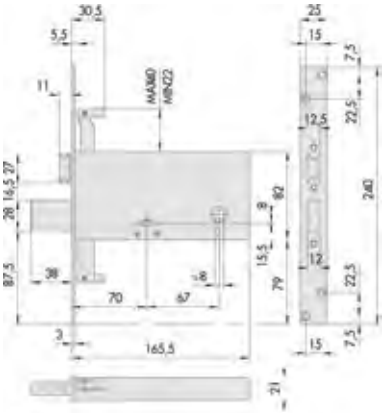

57317



57357

E = 90 - 100

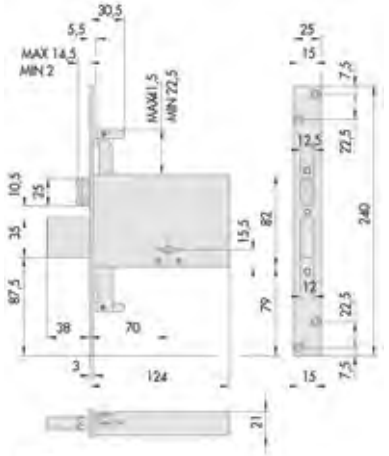

57325

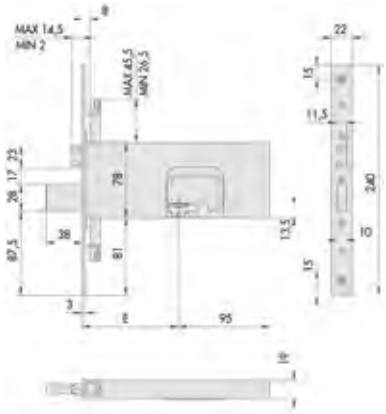

57365

E = 90 - 100



57335

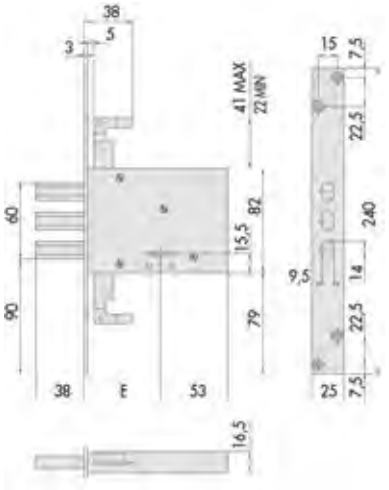

57035

E = 60 - 70

DISEGNI DI INGOMBRO

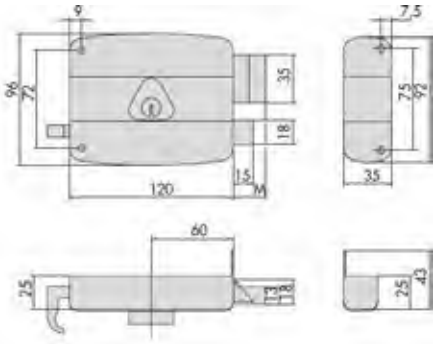

50421.60

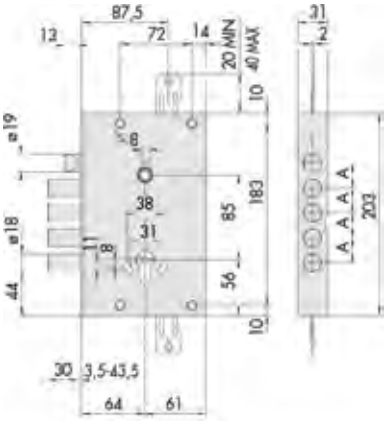

56510, 56515, 56815, 56916, 56917, 57510, 57511, 57512, 57515, 57516, 57517, 57518, 57615, 57665

A = 25 - 27 - 28 - 32 - 38

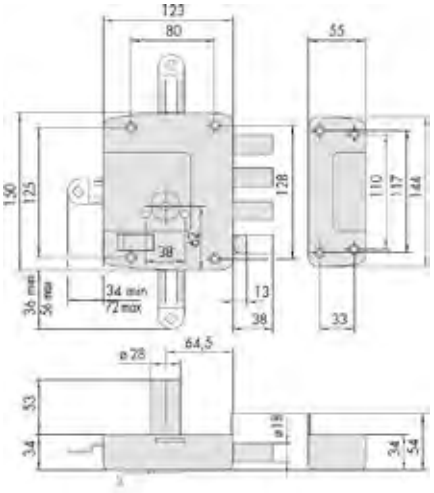

57152, 57162, 57172, 57157, 57167, 57177

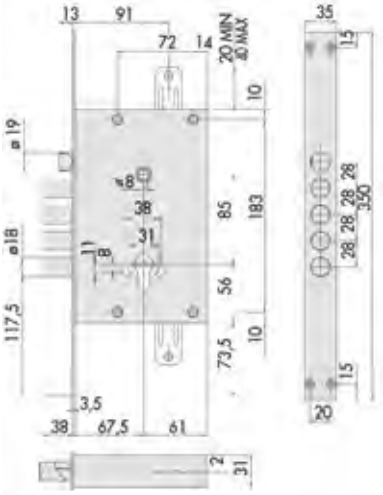

56530, 56535, 56835, 56936, 56937, 57530, 57531, 57535, 57536, 57635, 57685



52526

57296

E = 45 - 50 - 60

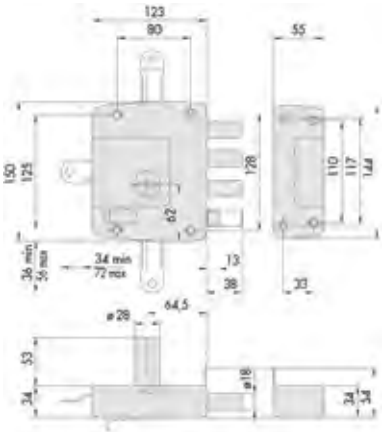

57110.60, 57115.60, 57120.60, 57125.60, 57130.60, 57135.60, 57150.60, 57155.60, 57160.60, 57165.60, 57170.60, 57175.60



06232 00 0



06221 00 0

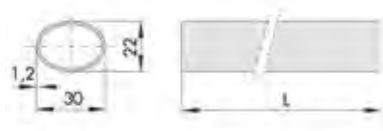

07007

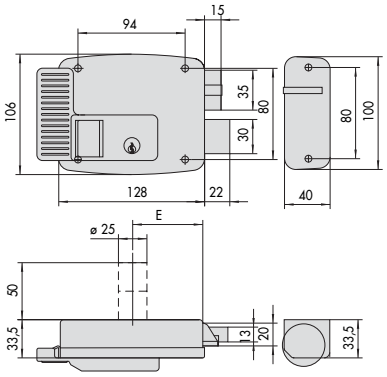

11670, 11761, 11671, 11771

E = 50 - 60 - 70 - 80

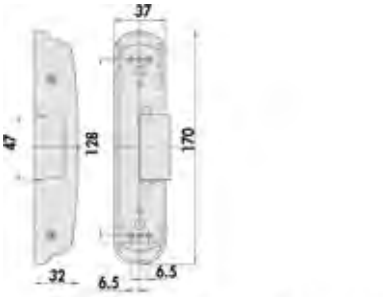

07083.15/16/17/25/35/36/65/66/67/76/77.0

DISEGNI DI INGOMBRO

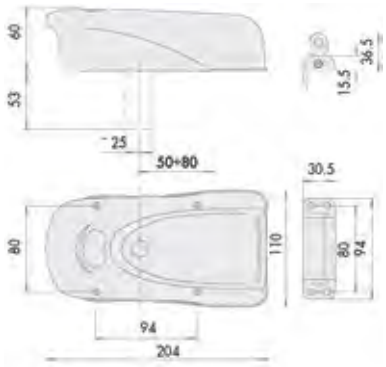

1A610, 1A611, 1A630, 1A631, 1A721, 1A731

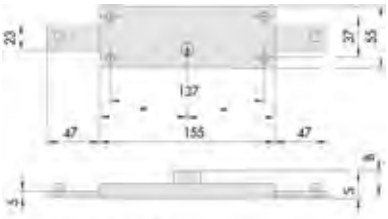

	S	B
41210.78	20	6,5
41320.78	17	9,5
41410.78	15	6
41510.78	15	5,5

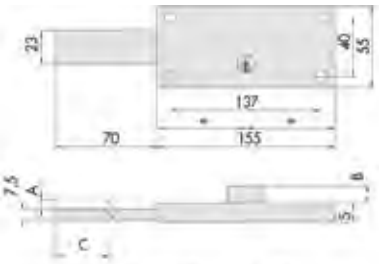

	S	B	A	C
41220.78	20	6,5		
41221.78	20	6,5		
41230.78	20	6,5		
41231.78	20	6,5		
41310.78	17	9,5		
41311.78	17	9,5		
41420.78	15	6		
41421.78	15	8,5		
41525.78	15	5,5	5	31
41526.78	15	5,5	5	31

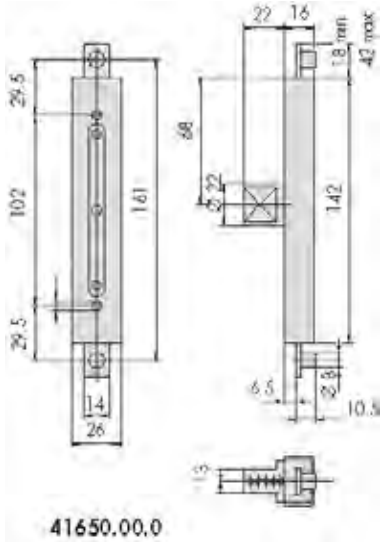

41650.00.0

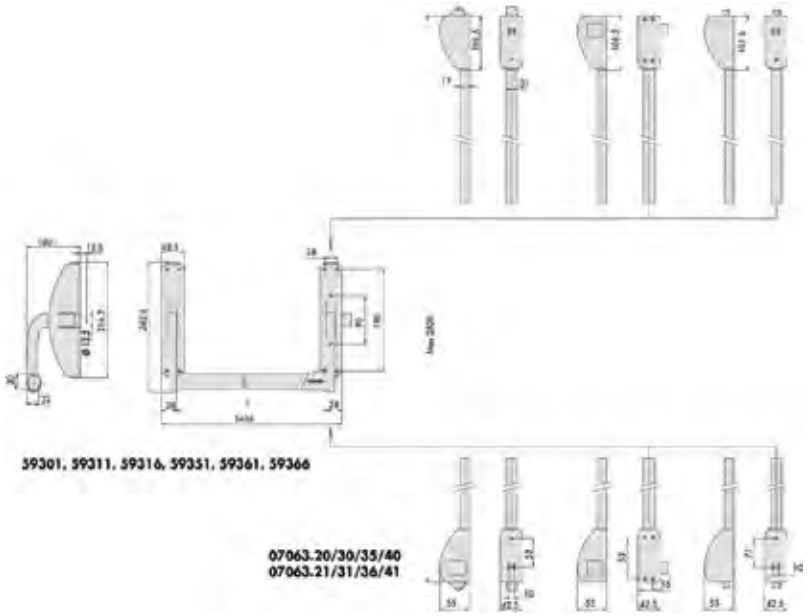

39301, 39311, 39316, 39351, 39361, 39366

07063.20/30/35/40
07063.21/31/36/41

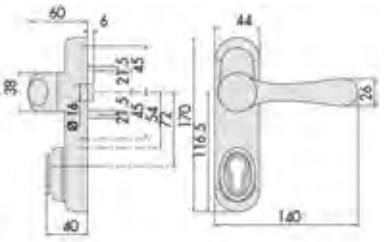

07077.48

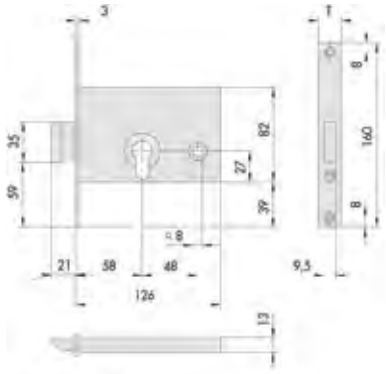

	T
44145.60	16
44146.60	20

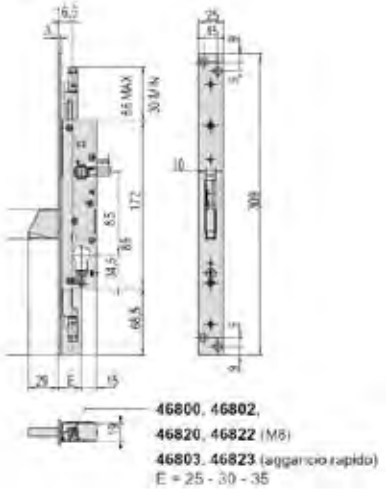

46800, 46802,
46820, 46822 (M8)
46803, 46823 (aggancio rapido)
E = 25 - 30 - 35

DISEGNI DI INGOMBRO

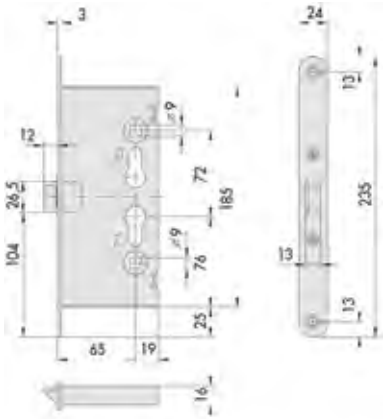

13100.65, 13110.65, 43000.65,
43110.65, 43114.65

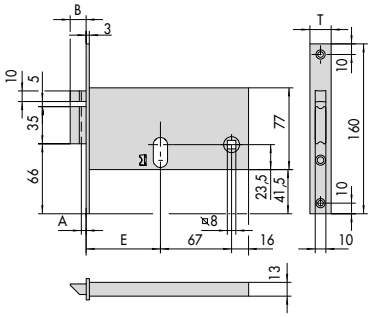

	E	T	B	A
1.14450.70	70	16	10,5	-
1.14450.80	80	16	10,5	-
1.14450.90	90	16	10,5	-
1.14451.70	70	20	10,5	-
1.14451.80	80	20	10,5	-
1.14451.90	90	20	10,5	-
1.14452.70	70	14,7	15	4,5
1.14452.80	80	14,7	15	4,5
1.14452.90	90	14,7	15	4,5

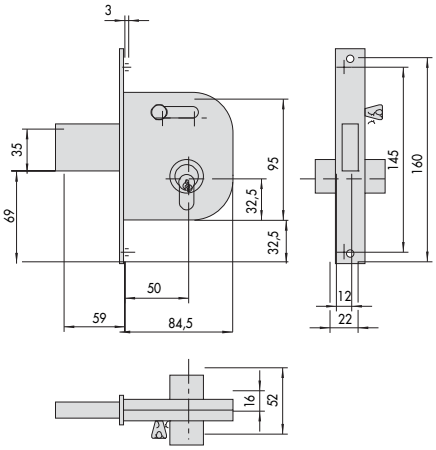

1.42030.50, 1.42032.50

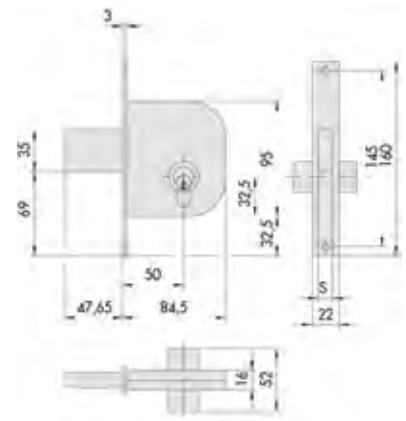

	S
42010.50, 42012.50	12
42020.50, 42022.50	9

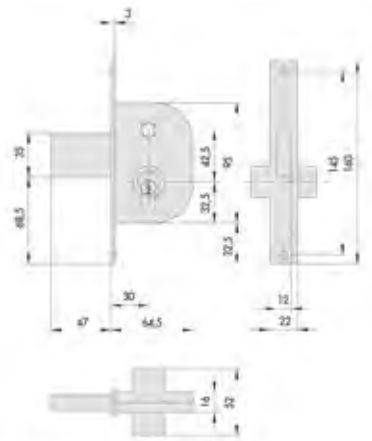

42210.30, 42212.30

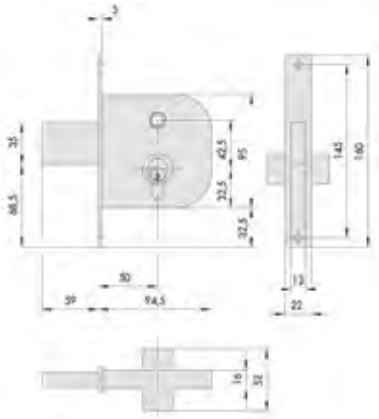

42310.50, 42312.50

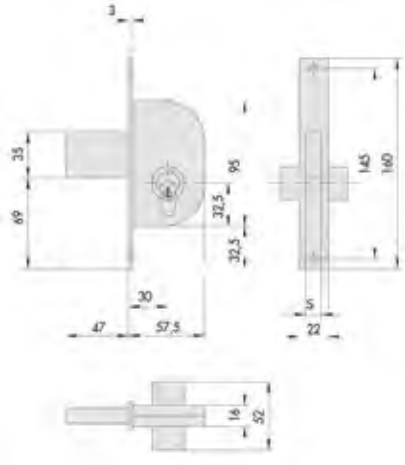

	S
42110.30, 42112.30	12
42120.30, 42122.30	9

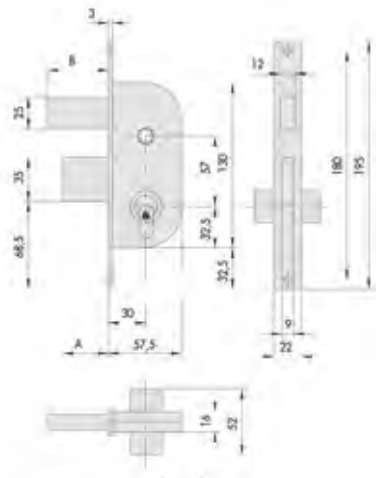

	A	B
42410.30, 42412.30	47	47
42420.30, 42422.30	28	24

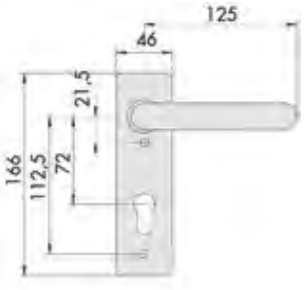

07076 16 0

DISEGNI DI INGOMBRO

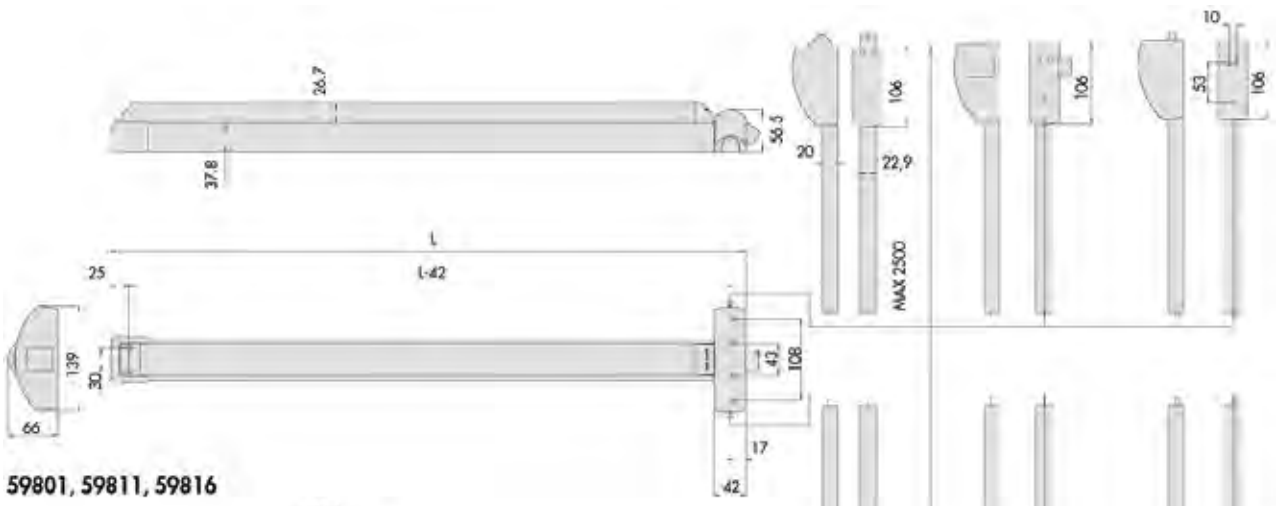

59801, 59811, 59816

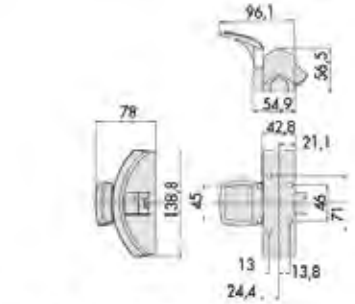

59051, 59091, 59066

07063.26/35/36/37

FAST PUSH
FAST TOUCH

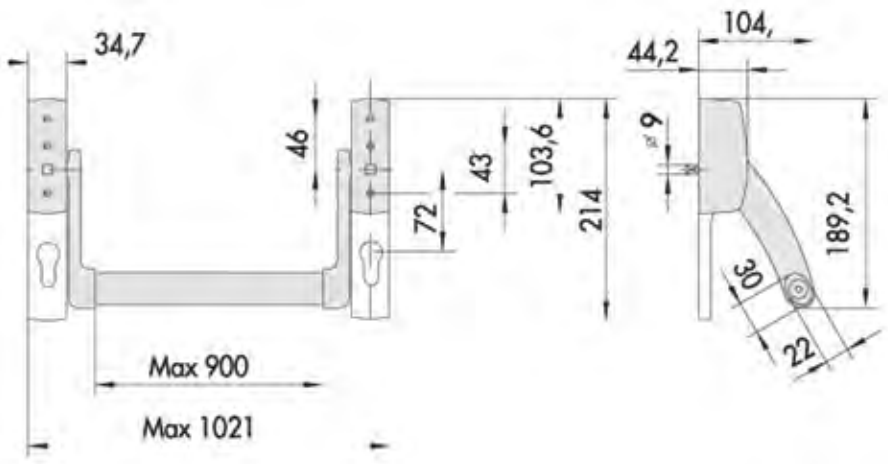

59615, 59616

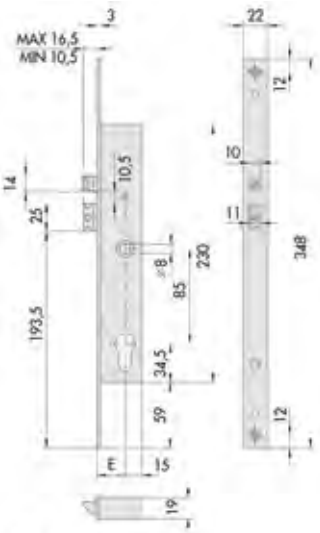

16205
E = 25 - 30 - 35

DISEGNI DI INGOMBRO

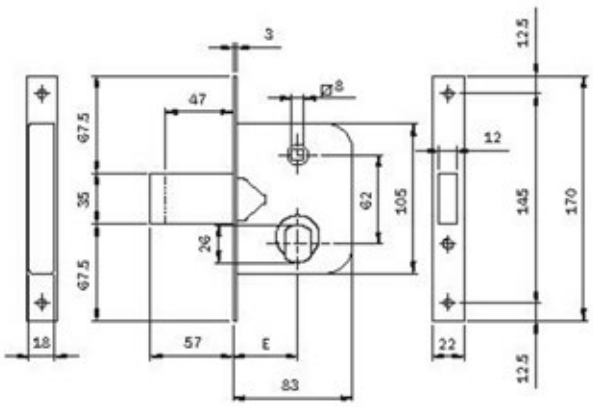

600450 Entrata mm 45

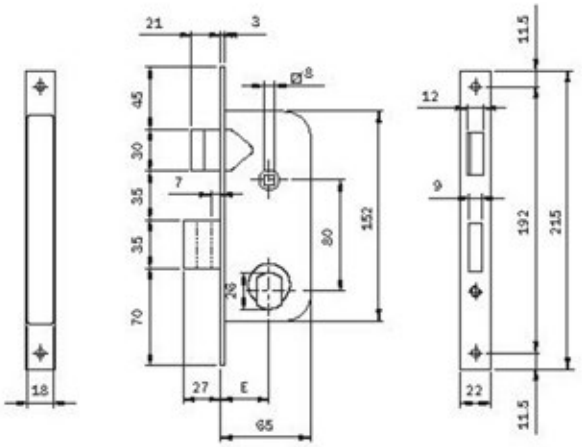

620350 Entrata mm 35

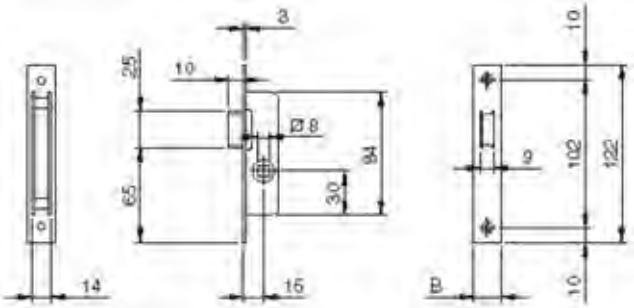

762001 Frontale mm **122x16x3**
762002 Frontale mm **122x20x3**

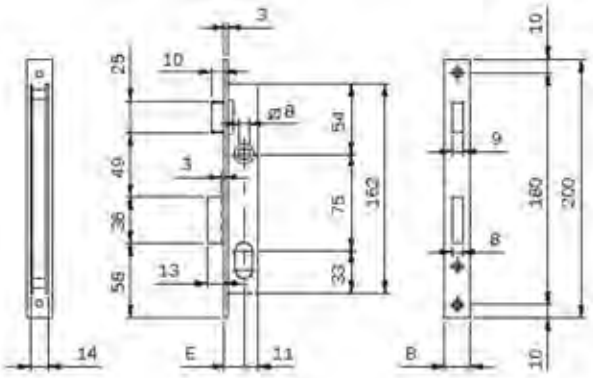

Entrata mm 15

7501510 Frontale mm **200x16x3**
7501520 Frontale mm **200x20x3**

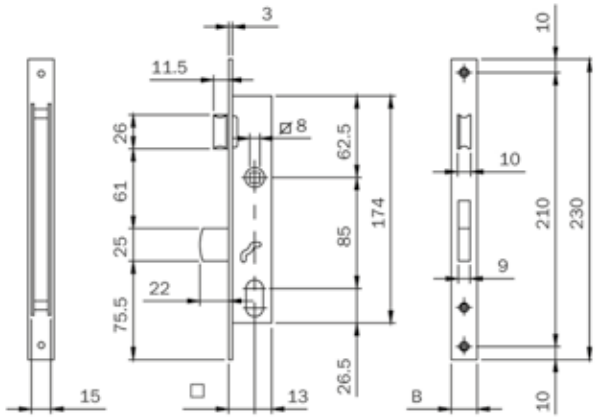

Entrata mm 20

7542010 Frontale mm **230x16x3**

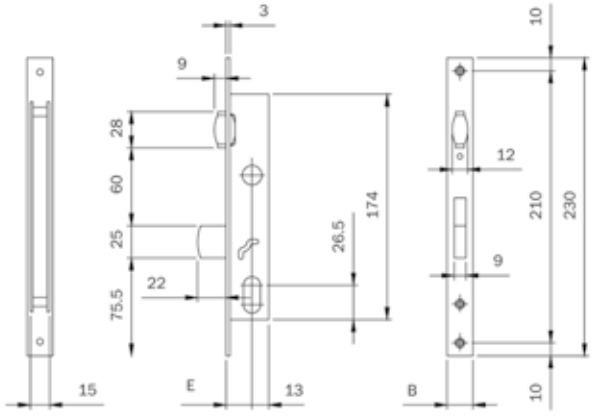

Entrata mm 20

7562010 Frontale mm **230x16x3**
7562020 Frontale mm **230x20x3**

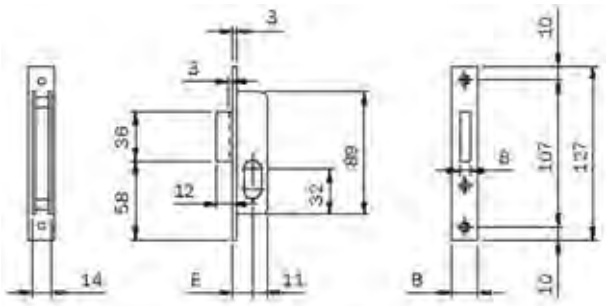

CATENACCIO prolungato mm 3. **Entrata mm 15.**

7601510 Frontale mm **127x16x3**
7601520 Frontale mm **127x20x3**

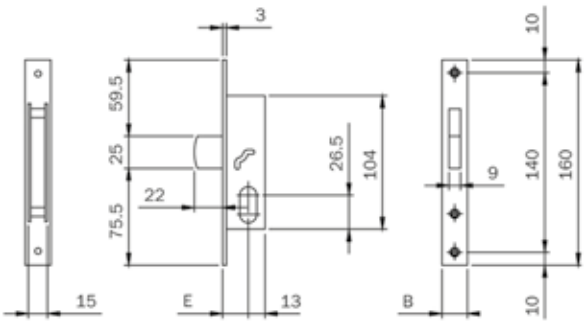

Entrata mm 20

7662010 Frontale mm **230x16x3**
76620109 Frontale mm **230x16x3**
7662020 Frontale mm **230x20x3**
76620209 Frontale mm **230x20x3**

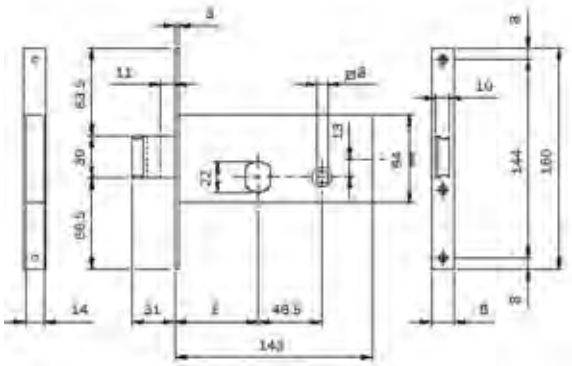

712601 Entrata mm 60
712701 Entrata mm 70
712602 Entrata mm 60
712702 Entrata mm 70

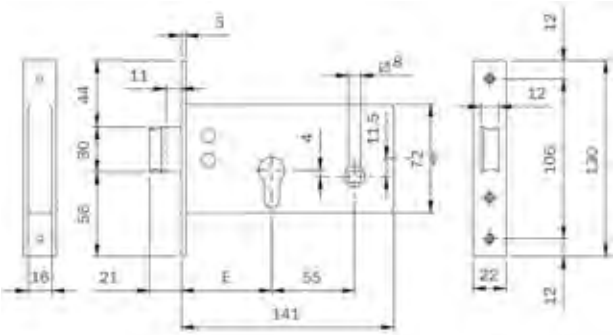

720600 Entrata mm 60

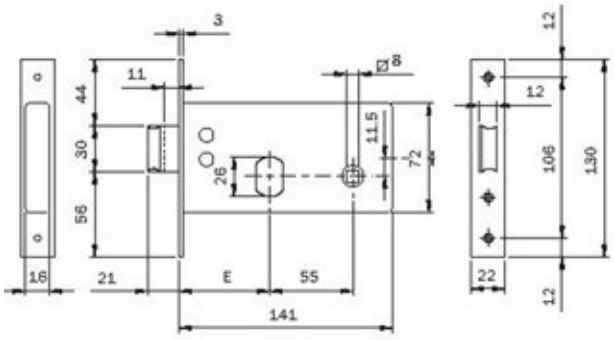

725600 Entrata mm 60

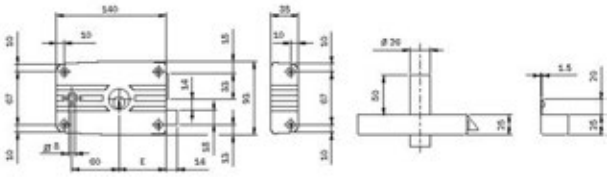

485604
486604

DISEGNI DI INGOMBRO

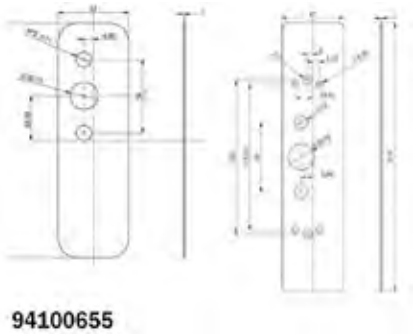

94100655

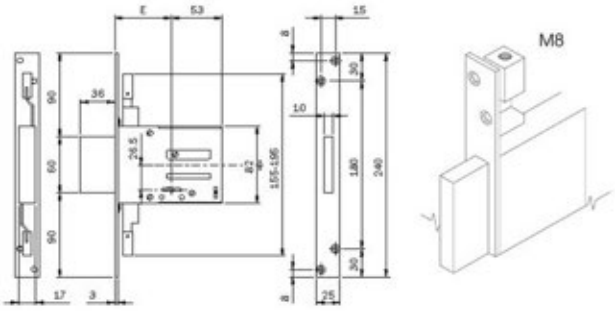

663301604 Entrata mm 60
663301704 Entrata mm 70
663301604.K Entrata mm 60
663301704.K Entrata mm 70

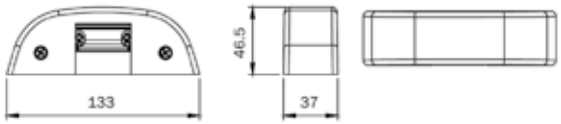

5680000 5680020
5680003 5680023
5680004 5680024

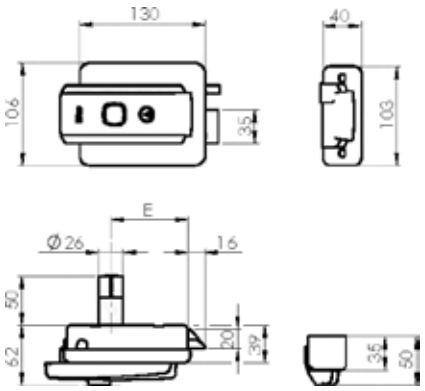

52N515

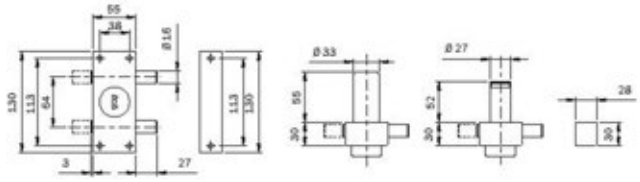

910215
910215...60

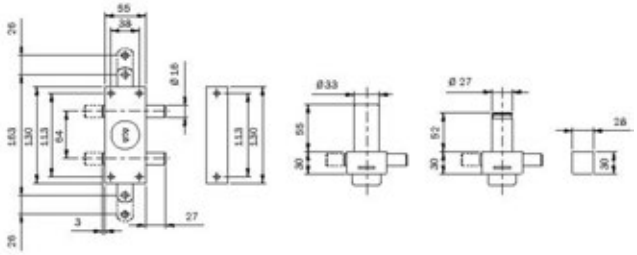

910235
910235...60
910235..N
910235..N60

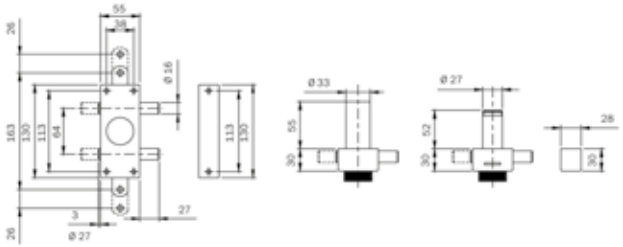

910335
910335...60
910335..N
910335..N60

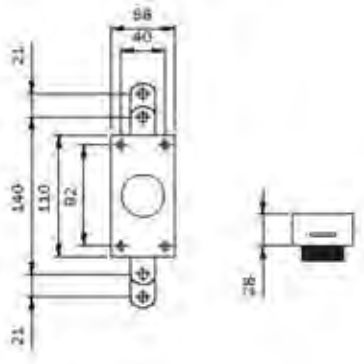

910105
910105..N

DISEGNI DI INGOMBRO

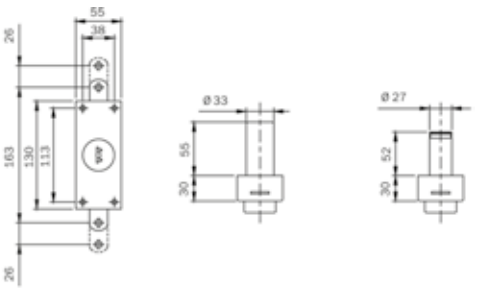

910205
910205...60
910205..N
910205..N60

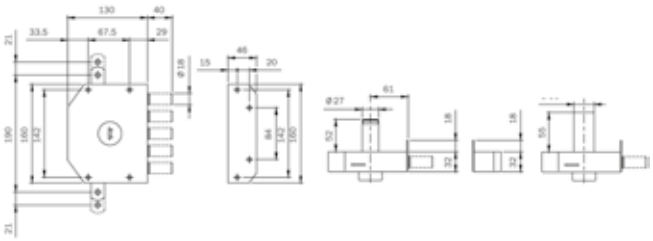

913005/D
913005/D.60
913005/S
913005/S.60

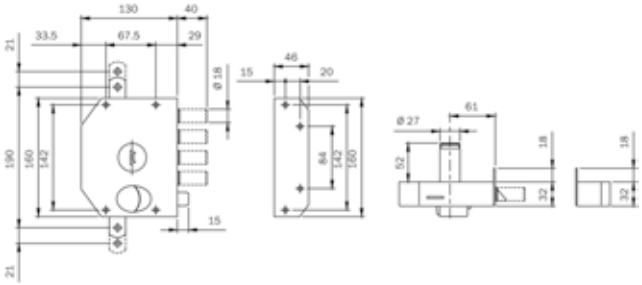

913105/D
913105/D.60
913105/S
913105/S.60

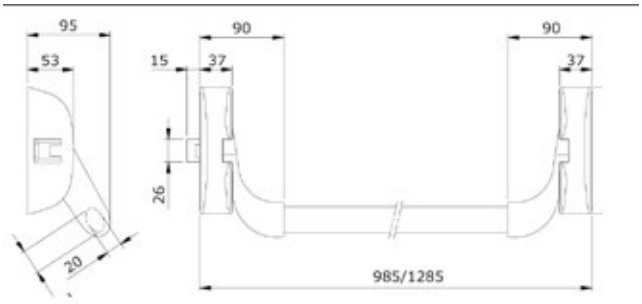

9411000505

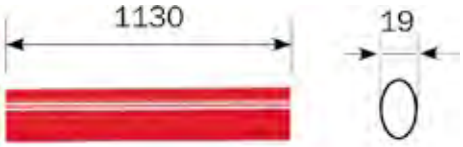

945928

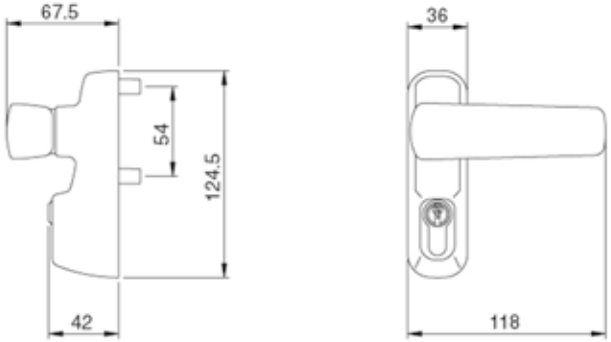

94021003
94021004
94021005

DISEGNI DI INGOMBRO

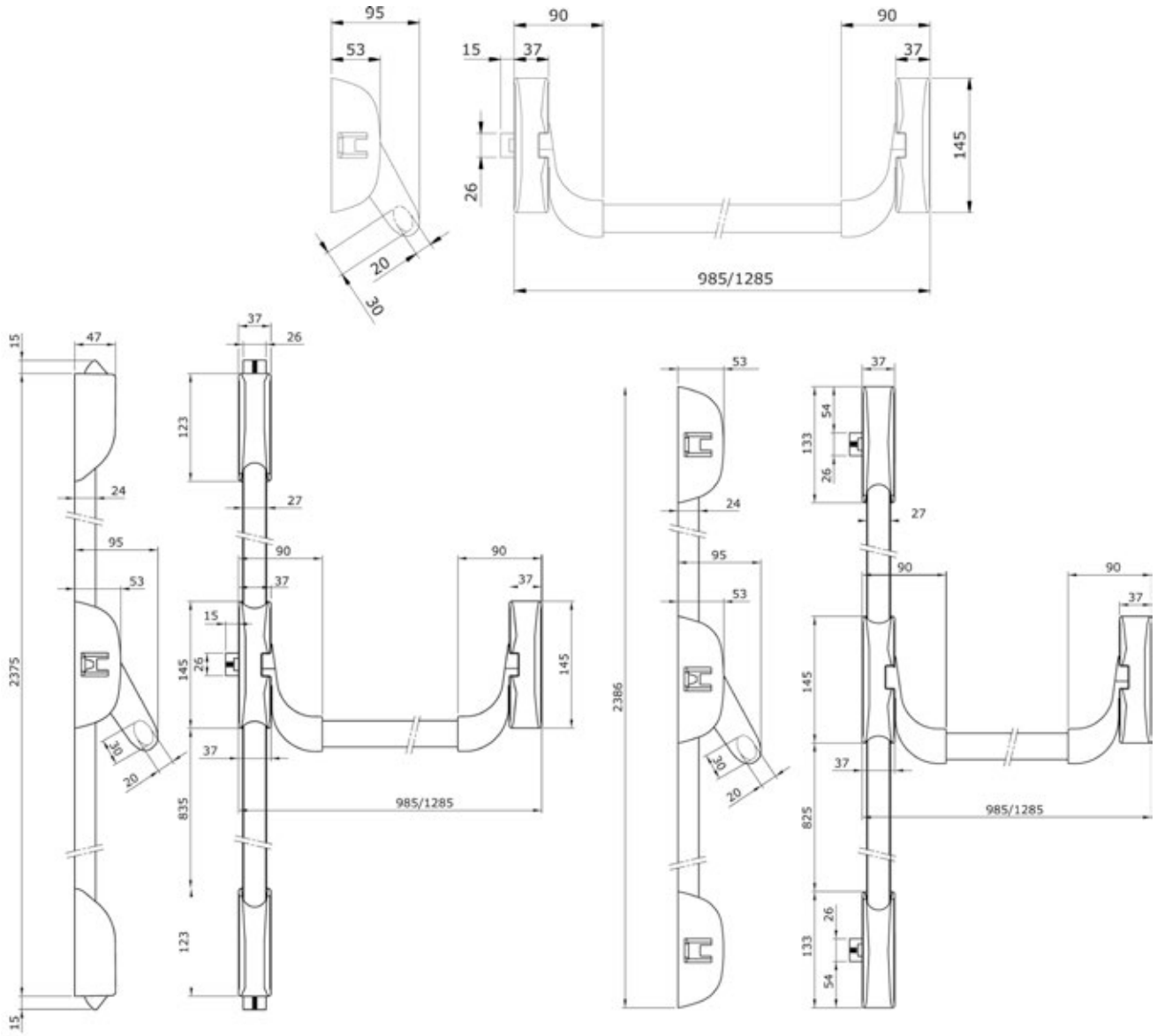

9414000505

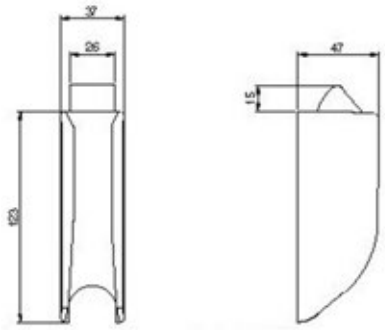

9410201505

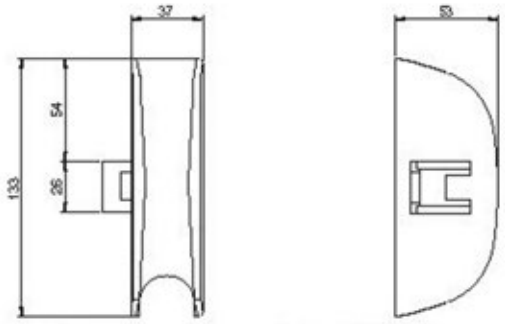

9410203505

DISEGNI DI INGOMBRO

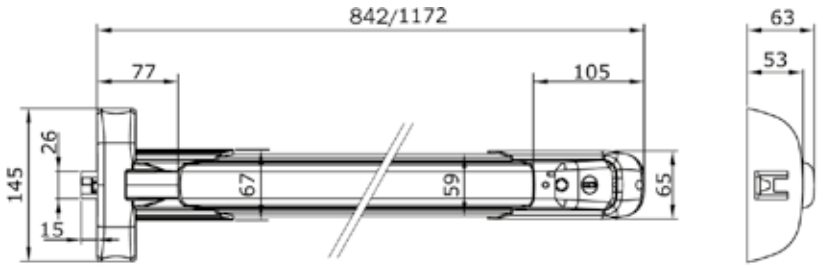

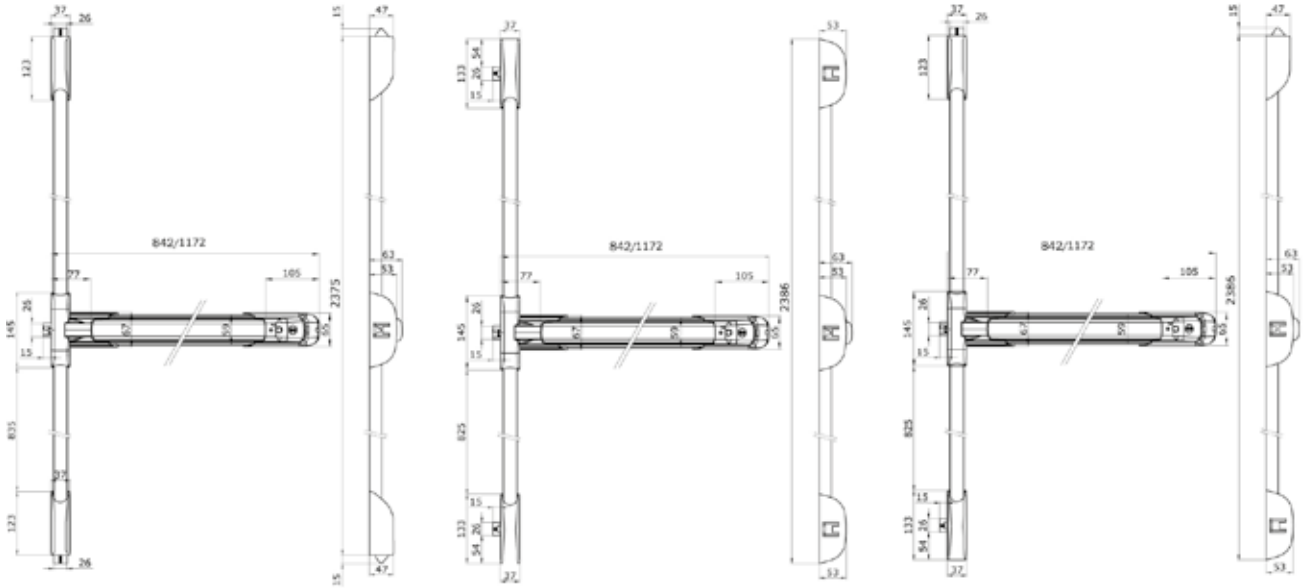

942408433T...1
942411733T...1
942411758T...1

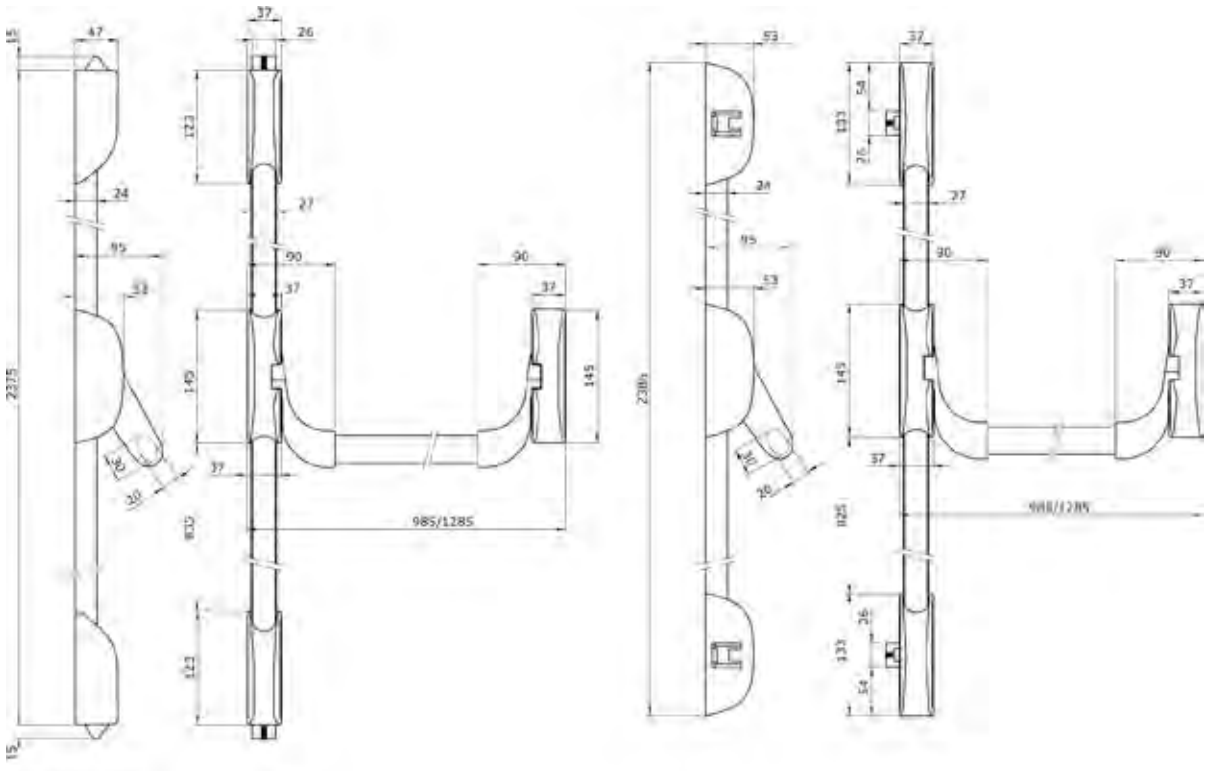

9412000505
94100205

DISEGNI DI INGOMBRO

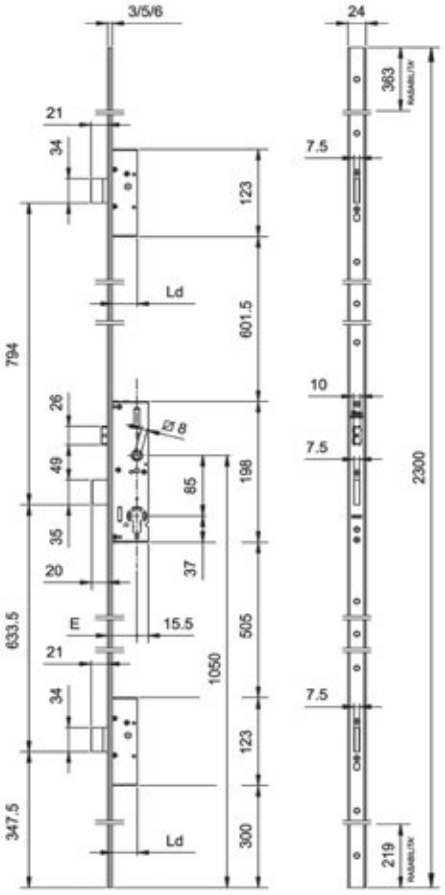

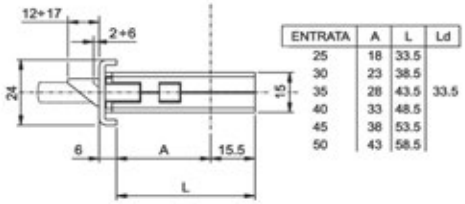

ENTRATA	A	L	Ld
25	18	33.5	
30	23	38.5	
35	28	43.5	33.5
40	33	48.5	
45	38	53.5	
50	43	58.5	

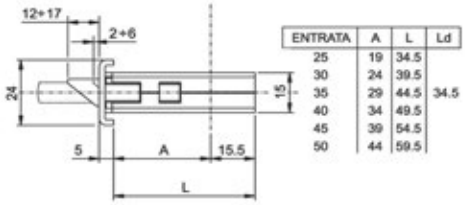

ENTRATA	A	L	Ld
25	19	34.5	
30	24	39.5	
35	29	44.5	34.5
40	34	49.5	
45	39	54.5	
50	44	59.5	

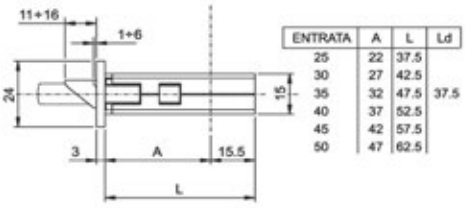

ENTRATA	A	L	Ld
25	22	37.5	
30	27	42.5	
35	32	47.5	37.5
40	37	52.5	
45	42	57.5	
50	47	62.5	

PERFORMA

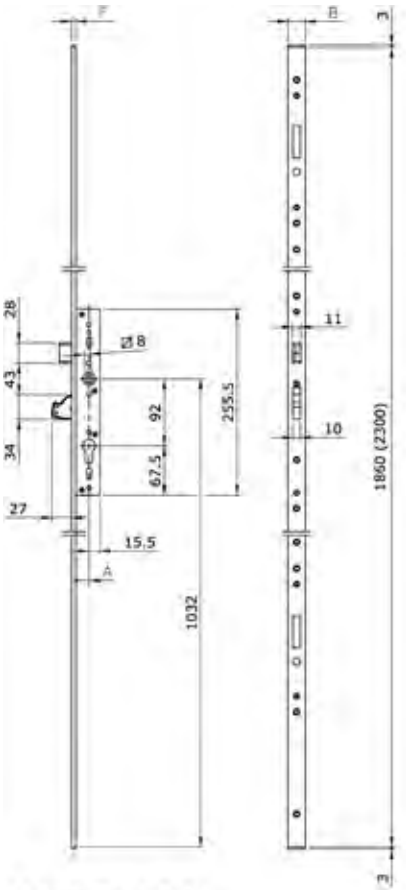

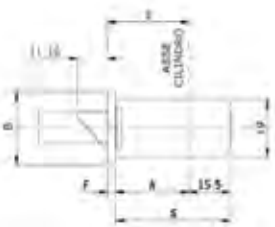

Codice							
Art.		E		A	S	B	F
79**	10	25	2	22	37.5	24	3
		30		27	42.5		
		35		32	47.5		
		40		37	52.5		

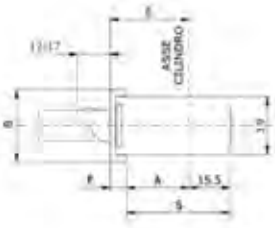

Codice							
Art.		E		A	S	B	F
79**	00	25	2	18	33.5	24	0
		30		23	38.5		
		35		28	43.5		
		40		33	48.5		
	01	25		18	33.5		
		30		23	38.5		
		35		28	43.5		
		40		33	48.5		



Codice							
Art.		E		A	S	B	F
79**	50	25	0	18	33.5	22	7
		30		23	38.5		
		35		28	43.5		
		40		33	48.5		

MULTIBLINDO

DISEGNI DI INGOMBRO

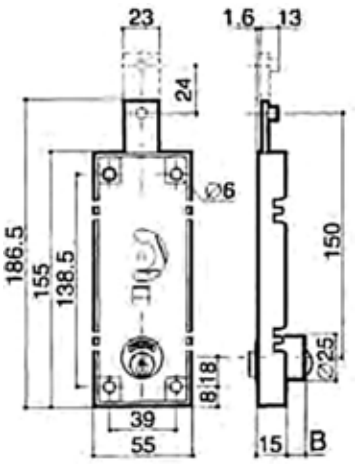

B5110012

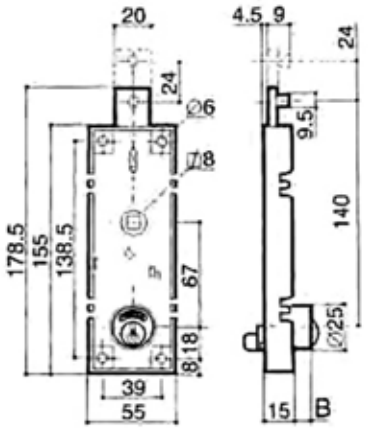

B5510810
B5510812

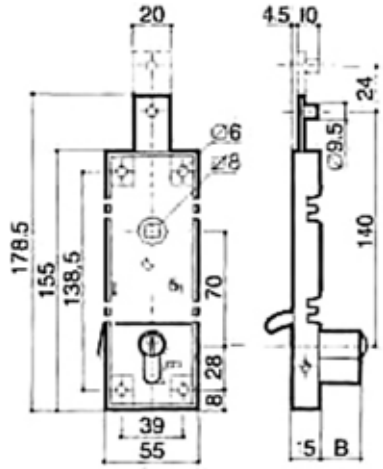

B5610810

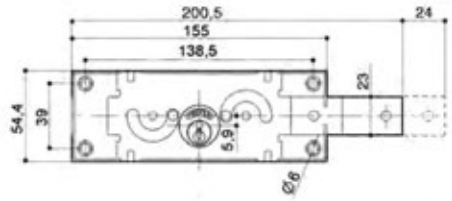

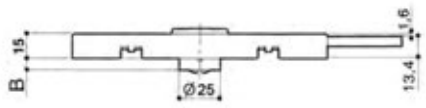

laterale destra

	B [mm]
A 4 1 1 0 0 1 0 0 2 0 0	5,5
A 4 1 1 0 0 1 2 0 2 0 0	9,0
A 4 1 1 0 0 1 4 0 2 0 0	12,5
A 4 1 1 0 0 1 6 0 2 0 0	21,5
A 4 1 1 0 0 1 8 0 2 0 0	25,8
A 4 1 1 0 0 1 A 0 2 0 0	34,1

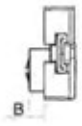

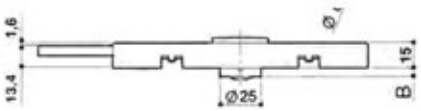

laterale sinistra

	B [mm]
A 4 1 2 0 0 1 0 0 2 0 0	5,5
A 4 1 2 0 0 1 2 0 2 0 0	9,0
A 4 1 2 0 0 1 4 0 2 0 0	12,5
A 4 1 2 0 0 1 6 0 2 0 0	21,5
A 4 1 2 0 0 1 8 0 2 0 0	25,8
A 4 1 2 0 0 1 A 0 2 0 0	34,1

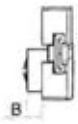

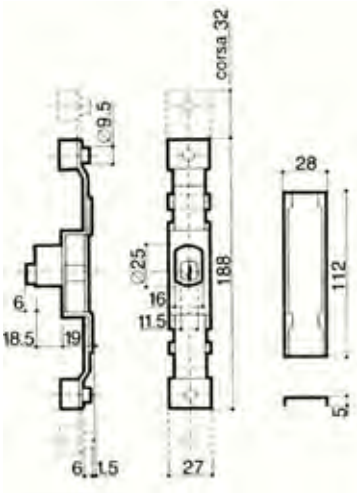

661000

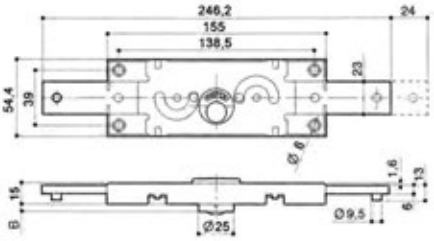

	B [mm]
A 2 1 1 0 0 1 0 0 2 0 0	5,5
A 2 1 1 0 0 1 2 0 2 0 0	9,0
A 2 1 1 0 0 1 4 0 2 0 0	12,5
A 2 1 1 0 0 1 6 0 2 0 0	21,5
A 2 1 1 0 0 1 8 0 2 0 0	25,8
A 2 1 1 0 0 1 A 0 2 0 0	34,1

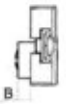

DISEGNI DI INGOMBRO

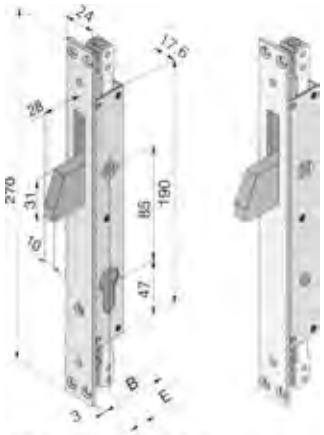

085.19.01.0 285.19.01.0
085.19.10.0 285.19.10.0



	E
012.50.50.1	50
012.50.60.1	50
012.60.50.1	60
012.60.60.1	60
012.50.80.1	50
012.60.80.1	60

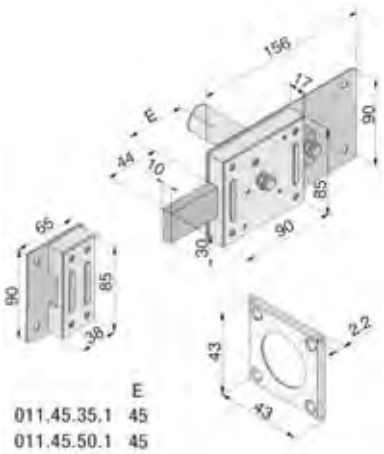

	E
011.45.35.1	45
011.45.50.1	45
011.45.60.1	45
011.45.80.1	45

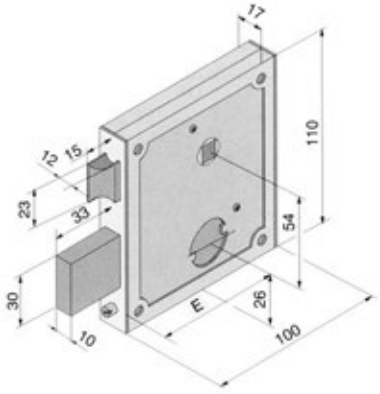

055.55.00.0



REPARTO 3

IDRAULICA CIVILE E INDUSTRIALE

RACCORDERIA IN GHISA ZINCATA



Curva zincata a 90° fig. 1 M-F

CODICE	DESCRIZIONE	UM	Q.TÀ
300002	CURVA ZINCATA A 90 GRADI FIG. 1 M.F. 3/8	PZ	10
300003	CURVA ZINCATA A 90 GRADI FIG. 1 M.F. 1/2	PZ	10
300004	CURVA ZINCATA A 90 GRADI FIG. 1 M.F. 3/4	PZ	75
300005	CURVA ZINCATA A 90 GRADI FIG. 1 M.F. 1"	PZ	40
300006	CURVA ZINCATA A 90 GRADI FIG. 1 M.F. 1"1/4	PZ	30
300007	CURVA ZINCATA A 90 GRADI FIG. 1 M.F. 1"1/2	PZ	15
300008	CURVA ZINCATA A 90 GRADI FIG. 1 M.F. 2"	PZ	8
300009	CURVA ZINCATA A 90 GRADI FIG. 1 M.F. 2"1/2	PZ	3

RACCORDERIA IN GHISA ZINCATA



Curva zincata a 90° fig. 2 F-F

CODICE	DESCRIZIONE	UM	Q.TÀ
300013	CURVA ZINCATA A 90 GRADI FIG. 2 F.F. 1/2	PZ	10
300014	CURVA ZINCATA A 90 GRADI FIG. 2 F.F. 3/4	PZ	90
300015	CURVA ZINCATA A 90 GRADI FIG. 2 F.F. 1"	PZ	50
300016	CURVA ZINCATA A 90 GRADI FIG. 2 F.F. 1"1/4	PZ	30
300017	CURVA ZINCATA A 90 GRADI FIG. 2 F.F. 1"1/2	PZ	23
300018	CURVA ZINCATA A 90 GRADI FIG. 2 F.F. 2"	PZ	12
300019	CURVA ZINCATA A 90 GRADI FIG. 2 F.F. 2"1/2	PZ	5
300020	CURVA ZINCATA A 90 GRADI FIG. 2 F.F. 3"	PZ	3

RACCORDERIA IN GHISA ZINCATA



Curva zincata a 45° fig. 40 M-F

CODICE	DESCRIZIONE	UM	Q.TÀ
300022	CURVA ZINCATA A 45 GRADI FIG. 40 M.F. 3/8	PZ	10
300023	CURVA ZINCATA A 45 GRADI FIG. 40 M.F. 1/2	PZ	10
300024	CURVA ZINCATA A 45 GRADI FIG. 40 M.F. 3/4	PZ	10
300025	CURVA ZINCATA A 45 GRADI FIG. 40 M.F. 1"	PZ	10
300026	CURVA ZINCATA A 45 GRADI FIG. 40 M.F. 1"1/4	PZ	55
300027	CURVA ZINCATA A 45 GRADI FIG. 40 M.F. 1"1/2	PZ	40
300028	CURVA ZINCATA A 45 GRADI FIG. 40 M.F. 2"	PZ	25
300029	CURVA ZINCATA A 45 GRADI FIG. 40 M.F. 2"1/2	PZ	6

RACCORDERIA IN GHISA ZINCATA



Curva zincata a 45° fig. 41 F-F

CODICE	DESCRIZIONE	UM	Q.TÀ
300032	CURVA ZINCATA A 45 GRADI FIG.41 F.F. 1/2	PZ	10
300033	CURVA ZINCATA A 45 GRADI FIG.41 F.F. 3/4	PZ	10
300034	CURVA ZINCATA A 45 GRADI FIG.41 F.F. 1"	PZ	5
300035	CURVA ZINCATA A 45 GRADI FIG.41 F.F. 1"1/4	PZ	45
300036	CURVA ZINCATA A 45 GRADI FIG.41 F.F. 1"1/2	PZ	33
300037	CURVA ZINCATA A 45 GRADI FIG.41 F.F. 2"	PZ	10

RACCORDERIA IN GHISA ZINCATA



Gomito zincato fig. 90 F-F

CODICE	DESCRIZIONE	UM	Q.TÀ
300041	GOMITO ZINCATO FIGURA 90 F.F. 1/4	PZ	10
300042	GOMITO ZINCATO FIGURA 90 F.F. 3/8	PZ	10
300043	GOMITO ZINCATO FIGURA 90 F.F. 1/2	PZ	10
300044	GOMITO ZINCATO FIGURA 90 F.F. 3/4	PZ	10
300045	GOMITO ZINCATO FIGURA 90 F.F. 1"	PZ	10
300046	GOMITO ZINCATO FIGURA 90 F.F. 1"1/4	PZ	40
300047	GOMITO ZINCATO FIGURA 90 F.F. 1"1/2	PZ	30
300048	GOMITO ZINCATO FIGURA 90 F.F. 2"	PZ	15
300049	GOMITO ZINCATO FIGURA 90 F.F. 2"1/2	PZ	15
300050	GOMITO ZINCATO FIGURA 90 F.F. 3"	PZ	6
300051	GOMITO ZINCATO FIGURA 90 F.F. 4"	PZ	5

RACCORDERIA IN GHISA ZINCATA



Gomito ridotto zincato fig. 90R F-F

CODICE	DESCRIZIONE	UM	Q.TÀ
300052	GOMITO RIDOTTO ZINC. FIG.90R F.F. 1/2- 3/8	PZ	10
300053	GOMITO RIDOTTO ZINC. FIG.90R F.F. 3/4- 1/2	PZ	10
300054	GOMITO RIDOTTO ZINC. FIG.90R F.F. 1" - 1/2	PZ	10
300055	GOMITO RIDOTTO ZINC. FIG.90R F.F. 1" - 3/4	PZ	10
300056	GOMITO RIDOTTO ZINC. FIG.90R F.F. 1"1/4-1"	PZ	70
300057	GOMITO RIDOTTO ZINC. FIG.90R F.F. 1"1/2-1"	PZ	60
300060	GOMITO RIDOTTO ZINC. FIG.90R F.F. 2" -1"1/2	PZ	30

RACCORDERIA IN GHISA ZINCATA



Gomito zincato fig. 92 M-F

CODICE	DESCRIZIONE	UM	Q.TÀ
300061	GOMITO ZINCATO FIGURA 92 M.F. 1/4	PZ	10
300062	GOMITO ZINCATO FIGURA 92 M.F. 3/8	PZ	10
300063	GOMITO ZINCATO FIGURA 92 M.F. 1/2	PZ	10
300064	GOMITO ZINCATO FIGURA 92 M.F. 3/4	PZ	10
300065	GOMITO ZINCATO FIGURA 92 M.F. 1"	PZ	10
300066	GOMITO ZINCATO FIGURA 92 M.F. 1"1/4	PZ	40
300067	GOMITO ZINCATO FIGURA 92 M.F. 1"1/2	PZ	30
300068	GOMITO ZINCATO FIGURA 92 M.F. 2"	PZ	15
300069	GOMITO ZINCATO FIGURA 92 M.F. 2"1/2	PZ	8
300070	GOMITO ZINCATO FIGURA 92 M.F. 3"	PZ	6
300071	GOMITO ZINCATO FIGURA 92 M.F. 4"	PZ	4

RACCORDERIA IN GHISA ZINCATA



Gomito zincato con bocchettone fig. 96 F-F

CODICE	DESCRIZIONE	UM	Q.TÀ
300075	GOMITO ZINCATO C/BOCCHETTONE F.F. 96 1/2	PZ	10
300076	GOMITO ZINCATO C/BOCCHETTONE F.F. 96 3/4	PZ	5
300077	GOMITO ZINCATO C/BOCCHETTONE F.F. 96 1"	PZ	30
300078	GOMITO ZINCATO C/BOCCHETTONE F.F. 96 1"1/4	PZ	25
300079	GOMITO ZINCATO C/BOCCHETTONE F.F. 96 1"1/2	PZ	15
300080	GOMITO ZINCATO C/BOCCHETTONE F.F. 96 2"	PZ	9

RACCORDERIA IN GHISA ZINCATA



Gomito zincato con bocchettone fig. 98 M-F

CODICE	DESCRIZIONE	UM	Q.TÀ
300082	GOMITO ZIN. C/BOCCHETTONE FIG. 98 M.F. 1/2	PZ	50
300083	GOMITO ZIN. C/BOCCHETTONE FIG. 98 M.F. 3/4	PZ	70
300084	GOMITO ZIN. C/BOCCHETTONE FIG. 98 M.F. 1"	PZ	25
300085	GOMITO ZIN. C/BOCCHETTONE FIG. 98 M.F. 1"1/4	PZ	24
300086	GOMITO ZIN. C/BOCCHETTONE FIG. 98 M.F. 1"1/2	PZ	20
300087	GOMITO ZIN. C/BOCCHETTONE FIG. 98 M.F. 2"	PZ	7

RACCORDERIA IN GHISA ZINCATA



"T" zincato fig. 130

CODICE	DESCRIZIONE	UM	Q.TÀ
300088	TI ZINCATO FIGURA 130 1/4	PZ	10
300089	TI ZINCATO FIGURA 130 3/8	PZ	10
300090	TI ZINCATO FIGURA 130 1/2	PZ	10
300091	TI ZINCATO FIGURA 130 3/4	PZ	10
300092	TI ZINCATO FIGURA 130 1"	PZ	5
300093	TI ZINCATO FIGURA 130 1"1/4	PZ	25
300094	TI ZINCATO FIGURA 130 1"1/2	PZ	20
300095	TI ZINCATO FIGURA 130 2"	PZ	10
300096	TI ZINCATO FIGURA 130 2"1/2	PZ	6
300097	TI ZINCATO FIGURA 130 3"	PZ	4
300098	TI ZINCATO FIGURA 130 4"	PZ	2

RACCORDERIA IN GHISA ZINCATA



"T" zincato ridotto fig. 130

CODICE	DESCRIZIONE	UM	Q.TÀ
300104	TI ZINCATO RIDOTTO FIG.130 3/4- 1/2- 3/4	PZ	10
300108	TI ZINCATO RIDOTTO FIG.130 1" - 1/2-1"	PZ	10
300110	TI ZINCATO RIDOTTO FIG.130 1" - 3/4-1"	PZ	10
300117	TI ZINCATO RIDOTTO FIG.130 1"1/4-1" -1"1/4	PZ	40
300119	TI ZINCATO RIDOTTO FIG.130 1"1/2- 1/2-1"1/2	PZ	35
300120	TI ZINCATO RIDOTTO FIG.130 1"1/2- 3/4-1"1/2	PZ	40
300122	TI ZINCATO RIDOTTO FIG.130 1"1/2-1" -1"1/2	PZ	25
300125	TI ZINCATO RIDOTTO FIG.130 2" - 1/2-2"	PZ	30
300126	TI ZINCATO RIDOTTO FIG.130 2" - 3/4-2"	PZ	30
300127	TI ZINCATO RIDOTTO FIG.130 2" -1" -2"	PZ	15

RACCORDERIA IN GHISA ZINCATA



Croce zincata fig. 180

CODICE	DESCRIZIONE	UM	Q.TÀ
300133	CROCE ZINCATA FIG. 180 3/8	PZ	10
300134	CROCE ZINCATA FIG. 180 1/2	PZ	10
300135	CROCE ZINCATA FIG. 180 3/4	PZ	10
300136	CROCE ZINCATA FIG. 180 1"	PZ	40
300137	CROCE ZINCATA FIG. 180 1"1/4	PZ	30
300138	CROCE ZINCATA FIG. 180 1"1/2	PZ	20
300139	CROCE ZINCATA FIG. 180 2"	PZ	10

RACCORDERIA IN GHISA ZINCATA



Distribuzione gomito zincato fig. 221 F-F-F

CODICE	DESCRIZIONE	UM	Q.TÀ
300141	DISTRIBUZIONE GOMITO ZIN.FIG.221 F.F.F. 1/2	PZ	10
300142	DISTRIBUZIONE GOMITO ZIN.FIG.221 F.F.F. 3/4	PZ	10
300143	DISTRIBUZIONE GOMITO ZIN.FIG.221 F.F.F. 1”	PZ	45

RACCORDERIA IN GHISA ZINCATA



Manicotto riduzione zincata fig. 240 F-F

CODICE	DESCRIZIONE	UM	Q.TÀ
300146	MANICOTTO RID. ZINC. FIG.240 F.F. 3/8- 1/4	PZ	10
300147	MANICOTTO RID. ZINC. FIG.240 F.F. 1/2- 3/8	PZ	10
300148	MANICOTTO RID. ZINC. FIG.240 F.F. 3/4- 3/8	PZ	10
300149	MANICOTTO RID. ZINC. FIG.240 F.F. 3/4- 1/2	PZ	10
300150	MANICOTTO RID. ZINC. FIG.240 F.F. 1” - 1/2	PZ	10
300151	MANICOTTO RID. ZINC. FIG.240 F.F. 1” - 3/4	PZ	10
300152	MANICOTTO RID. ZINC. FIG.240 F.F. 1”1/4- 3/4	PZ	10
300153	MANICOTTO RID. ZINC. FIG.240 F.F. 1”1/4-1”	PZ	70
300154	MANICOTTO RID. ZINC. FIG.240 F.F. 1”1/2- 3/4	PZ	85
300155	MANICOTTO RID. ZINC. FIG.240 F.F. 1”1/2-1”	PZ	60
300156	MANICOTTO RID. ZINC. FIG.240 F.F. 1”1/2-1”1/4	PZ	75
300157	MANICOTTO RID. ZINC. FIG.240 F.F. 2” -1”	PZ	35
300158	MANICOTTO RID. ZINC. FIG.240 F.F. 2” -1”1/4	PZ	35
300159	MANICOTTO RID. ZINC. FIG.240 F.F. 2” -1”1/2	PZ	30
300160	MANICOTTO RID. ZINC. FIG.240 F.F. 2”1/2-2”	PZ	25
300161	MANICOTTO RID. ZINC. FIG.240 F.F. 3” -2”	PZ	15
300162	MANICOTTO RID. ZINC. FIG.240 F.F. 3” -2”1/2	PZ	20

RACCORDERIA IN GHISA ZINCATA



Riduzione zincata fig. 241 M-F

CODICE	DESCRIZIONE	UM	Q.TÀ
300163	RIDUZIONE ZINCATA FIGURA 241 M. 3/8-F. 1/4	PZ	10
300164	RIDUZIONE ZINCATA FIGURA 241 M. 1/2-F. 1/4	PZ	10
300165	RIDUZIONE ZINCATA FIGURA 241 M. 1/2-F. 3/8	PZ	10
300166	RIDUZIONE ZINCATA FIGURA 241 M. 3/4-F. 1/4	PZ	10
300167	RIDUZIONE ZINCATA FIGURA 241 M. 3/4-F. 3/8	PZ	10
300168	RIDUZIONE ZINCATA FIGURA 241 M. 3/4-F. 1/2	PZ	10
300169	RIDUZIONE ZINCATA FIGURA 241 M.1” -F. 3/8	PZ	10
300170	RIDUZIONE ZINCATA FIGURA 241 M.1” -F. 1/2	PZ	10
300171	RIDUZIONE ZINCATA FIGURA 241 M.1” -F. 3/4	PZ	10
300172	RIDUZIONE ZINCATA FIGURA 241 M.1”1/4-F. 1/2	PZ	10
300173	RIDUZIONE ZINCATA FIGURA 241 M.1”1/4-F. 3/4	PZ	10
300174	RIDUZIONE ZINCATA FIGURA 241 M.1”1/4-F.1”	PZ	10
300175	RIDUZIONE ZINCATA FIGURA 241 M.1”1/2-F. 1/2	PZ	10
300176	RIDUZIONE ZINCATA FIGURA 241 M.1”1/2-F. 3/4	PZ	10
300177	RIDUZIONE ZINCATA FIGURA 241 M.1”1/2-F.1”	PZ	10
300178	RIDUZIONE ZINCATA FIGURA 241 M.1”1/2-F.1”1/4	PZ	10
300179	RIDUZIONE ZINCATA FIGURA 241 M.2” -F. 1/2	PZ	75
300180	RIDUZIONE ZINCATA FIGURA 241 M.2” -F. 3/4	PZ	40
300181	RIDUZIONE ZINCATA FIGURA 241 M.2” -F.1”	PZ	35
300182	RIDUZIONE ZINCATA FIGURA 241 M.2” -F.1”1/4	PZ	45
300183	RIDUZIONE ZINCATA FIGURA 241 M.2” -F.1”1/2	PZ	50
300184	RIDUZIONE ZINCATA FIGURA 241 M.2”1/2-F.1”	PZ	40
300185	RIDUZIONE ZINCATA FIGURA 241 M.2”1/2-F.1”1/4	PZ	25
300186	RIDUZIONE ZINCATA FIGURA 241 M.2”1/2-F.1”1/2	PZ	25
300187	RIDUZIONE ZINCATA FIGURA 241 M.2”1/2-F.2”	PZ	30
300189	RIDUZIONE ZINCATA FIGURA 241 M.3” -F.1”1/2	PZ	15
300190	RIDUZIONE ZINCATA FIGURA 241 M.3” -F.2”	PZ	25
300191	RIDUZIONE ZINCATA FIGURA 241 M.3” -F.2”1/2	PZ	20
300192	RIDUZIONE ZINCATA FIGURA 241 M.4” -F.2”	PZ	14
300193	RIDUZIONE ZINCATA FIGURA 241 M.4” -F.2”1/2	PZ	10
300194	RIDUZIONE ZINCATA FIGURA 241 M.4” -F.3”	PZ	12

RACCORDERIA IN GHISA ZINCATA



Nippli di riduzione zincata fig. 245 M-M

CODICE	DESCRIZIONE	UM	Q.TÀ
300195	NIPPLI DI RIDUZ.ZIN.FIG. 245 M. 1/2-M. 3/8	PZ	10
300196	NIPPLI DI RIDUZ.ZIN.FIG. 245 M. 3/4-M. 3/8	PZ	10
300197	NIPPLI DI RIDUZ.ZIN.FIG. 245 M. 3/4-M. 1/2	PZ	10
300198	NIPPLI DI RIDUZ.ZIN.FIG. 245 M. 1” -M. 1/2	PZ	10
300199	NIPPLI DI RIDUZ.ZIN.FIG. 245 M. 1” -M. 3/4	PZ	10
300200	NIPPLI DI RIDUZ.ZIN.FIG. 245 M. 1”1/4-M. 3/4	PZ	5
300201	NIPPLI DI RIDUZ.ZIN.FIG. 245 M. 1”1/4-M.1”	PZ	5
300202	NIPPLI DI RIDUZ.ZIN.FIG. 245 M. 1”1/2-M. 3/4	PZ	90
300203	NIPPLI DI RIDUZ.ZIN.FIG. 245 M. 1”1/2-M.1”	PZ	60
300204	NIPPLI DI RIDUZ.ZIN.FIG. 245 M. 1”1/2-M.1”1/4	PZ	60
300205	NIPPLI DI RIDUZ.ZIN.FIG. 245 M. 2” -M.1”	PZ	35
300206	NIPPLI DI RIDUZ.ZIN.FIG. 245 M. 2” -M.1”1/4	PZ	45
300207	NIPPLI DI RIDUZ.ZIN.FIG. 245 M. 2” -M.1”1/2	PZ	35
300208	NIPPLI DI RIDUZ.ZIN.FIG. 245 M. 2”1/2-M.2”	PZ	24
300209	NIPPLI DI RIDUZ.ZIN.FIG. 245 M. 3” -M.2”	PZ	15

RACCORDERIA IN GHISA ZINCATA



Manicotto riduzione zincata fig. 246 F-M

CODICE	DESCRIZIONE	UM	Q.TÀ
300210	MANICOTTO RIDUZ.ZINC. FIG.246 F. 3/8-M. 1/4	PZ	10
300211	MANICOTTO RIDUZ.ZINC. FIG.246 F. 1/2-M. 3/8	PZ	10
300212	MANICOTTO RIDUZ.ZINC. FIG.246 F. 3/4-M. 3/8	PZ	10
300213	MANICOTTO RIDUZ.ZINC. FIG.246 F. 3/4-M. 1/2	PZ	10
300214	MANICOTTO RIDUZ.ZINC. FIG.246 F.1” -M. 1/2	PZ	10
300215	MANICOTTO RIDUZ.ZINC. FIG.246 F.1” -M. 3/4	PZ	10
300216	MANICOTTO RIDUZ.ZINC. FIG.246 F.1”1/4-M. 3/4	PZ	5
300217	MANICOTTO RIDUZ.ZINC. FIG.246 F.1”1/4-M.1”	PZ	5
300218	MANICOTTO RIDUZ.ZINC. FIG.246 F.1”1/2-M.1”	PZ	60
300219	MANICOTTO RIDUZ.ZINC. FIG.246 F.1”1/2-M.1”1/4	PZ	50
300220	MANICOTTO RIDUZ.ZINC. FIG.246 F.2” -M.1”1/4	PZ	50
300221	MANICOTTO RIDUZ.ZINC. FIG.246 F.2” -M.1”1/2	PZ	35

RACCORDERIA IN GHISA ZINCATA



Manicotto zincato fig. 270 F-F

CODICE	DESCRIZIONE	UM	Q.TÀ
300222	MANICOTTO ZINCATO FIGURA 270 F.F. 1/4	PZ	10
300223	MANICOTTO ZINCATO FIGURA 270 F.F. 3/8	PZ	10
300224	MANICOTTO ZINCATO FIGURA 270 F.F. 1/2	PZ	10
300225	MANICOTTO ZINCATO FIGURA 270 F.F. 3/4	PZ	10
300226	MANICOTTO ZINCATO FIGURA 270 F.F. 1"	PZ	10
300227	MANICOTTO ZINCATO FIGURA 270 F.F. 1"1/4	PZ	80
300228	MANICOTTO ZINCATO FIGURA 270 F.F. 1"1/2	PZ	50
300229	MANICOTTO ZINCATO FIGURA 270 F.F. 2"	PZ	30
300230	MANICOTTO ZINCATO FIGURA 270 F.F. 2"1/2	PZ	12
300231	MANICOTTO ZINCATO FIGURA 270 F.F. 3"	PZ	10
300232	MANICOTTO ZINCATO FIGURA 270 F.F. 4"	PZ	8

RACCORDERIA IN GHISA ZINCATA



Nipplo doppio zincato fig. 280 M-M

CODICE	DESCRIZIONE	UM	Q.TÀ
300234	NIPPLO DOPPIO ZINCATO FIGURA 280 M.M. 1/4	PZ	10
300235	NIPPLO DOPPIO ZINCATO FIGURA 280 M.M. 3/8	PZ	10
300236	NIPPLO DOPPIO ZINCATO FIGURA 280 M.M. 1/2	PZ	10
300237	NIPPLO DOPPIO ZINCATO FIGURA 280 M.M. 3/4	PZ	10
300238	NIPPLO DOPPIO ZINCATO FIGURA 280 M.M. 1"	PZ	10
300239	NIPPLO DOPPIO ZINCATO FIGURA 280 M.M. 1"1/4	PZ	5
300240	NIPPLO DOPPIO ZINCATO FIGURA 280 M.M. 1"1/2	PZ	50
300241	NIPPLO DOPPIO ZINCATO FIGURA 280 M.M. 2"	PZ	25
300242	NIPPLO DOPPIO ZINCATO FIGURA 280 M.M. 2"1/2	PZ	12
300243	NIPPLO DOPPIO ZINCATO FIGURA 280 M.M. 3"	PZ	8
300244	NIPPLO DOPPIO ZINCATO FIGURA 280 M.M. 4"	PZ	6

RACCORDERIA IN GHISA ZINCATA



Tappo zincato con quadro e bordo fig. 290 M

CODICE	DESCRIZIONE	UM	Q.TÀ
300245	TAPPO ZINC. C/QUADRO E BORDO FIG.290 M. 3/8	PZ	10
300246	TAPPO ZINC. C/QUADRO E BORDO FIG.290 M. 1/2	PZ	10
300247	TAPPO ZINC. C/QUADRO E BORDO FIG.290 M. 3/4	PZ	10
300248	TAPPO ZINC. C/QUADRO E BORDO FIG.290 M. 1"	PZ	10
300249	TAPPO ZINC. C/QUADRO E BORDO FIG.290 M. 1"1/4	PZ	10
300250	TAPPO ZINC. C/QUADRO E BORDO FIG.290 M. 1"1/2	PZ	60
300251	TAPPO ZINC. C/QUADRO E BORDO FIG.290 M. 2"	PZ	50
300252	TAPPO ZINC. C/QUADRO E BORDO FIG.290 M. 2"1/2	PZ	20
300253	TAPPO ZINC. C/QUADRO E BORDO FIG.290 M. 3"	PZ	25
300254	TAPPO ZINC. C/QUADRO E BORDO FIG.290 M. 4"	PZ	6

RACCORDERIA IN GHISA ZINCATA



Calotta esagonale zincata fig. 300 F

CODICE	DESCRIZIONE	UM	Q.TÀ
300255	CALOTTA ESAGONALE ZINCATA FIG. 300 F. 1/4	PZ	10
300256	CALOTTA ESAGONALE ZINCATA FIG. 300 F. 3/8	PZ	10
300257	CALOTTA ESAGONALE ZINCATA FIG. 300 F. 1/2	PZ	10
300258	CALOTTA ESAGONALE ZINCATA FIG. 300 F. 3/4	PZ	10
300259	CALOTTA ESAGONALE ZINCATA FIG. 300 F. 1"	PZ	10
300260	CALOTTA ESAGONALE ZINCATA FIG. 300 F. 1"1/4	PZ	10
300261	CALOTTA ESAGONALE ZINCATA FIG. 300 F. 1"1/2	PZ	100
300262	CALOTTA ESAGONALE ZINCATA FIG. 300 F. 2"	PZ	35
300263	CALOTTA ESAGONALE ZINCATA FIG. 300 F. 2"1/2	PZ	20
300264	CALOTTA ESAGONALE ZINCATA FIG. 300 F. 3"	PZ	15
300265	CALOTTA ESAGONALE ZINCATA FIG. 300 F. 4"	PZ	8

RACCORDERIA IN GHISA ZINCATA



Controdado in acciaio zincato fig. 310

CODICE	DESCRIZIONE	UM	Q.TÀ
300266	CONTRODADO ACCIAIO ZINCATO FIG. 310 1/4	PZ	10
300267	CONTRODADO ACCIAIO ZINCATO FIG. 310 3/8	PZ	10
300268	CONTRODADO ACCIAIO ZINCATO FIG. 310 1/2	PZ	10
303326	CONTRODADO ACCIAIO ZINCATO FIG. 310 3/4	PZ	10
300269	CONTRODADO ZINCATO FIG.310 3/4	PZ	10
300270	CONTRODADO ZINCATO FIG.310 1"	PZ	10
300271	CONTRODADO ZINCATO FIG.310 1"1/4	PZ	10
300272	CONTRODADO ZINCATO FIG.310 1"1/2	PZ	200

RACCORDERIA IN GHISA ZINCATA



Bocchettone zincato diritto in 3 pezzi M-F sede piana fig.331

CODICE	DESCRIZIONE	UM	Q.TÀ
300280	BOCCHETTONE DIRITTO ZINC. FIG.331 M.F. 1/2	PZ	10
300281	BOCCHETTONE DIRITTO ZINC. FIG.331 M.F. 3/4	PZ	5
300282	BOCCHETTONE DIRITTO ZINC. FIG.331 M.F. 1"	PZ	55
300284	BOCCHETTONE DIRITTO ZINC. FIG.331 M.F. 1"1/2	PZ	25

RACCORDERIA IN GHISA ZINCATA



Bocchettone zincato diritto in 3 pezzi F-F sede conica fig.340

CODICE	DESCRIZIONE	UM	Q.TÀ
300286	BOCCHETTONE DIRITTO ZINC. FIG.340 F.F. 3/8	PZ	120
300287	BOCCHETTONE DIRITTO ZINC. FIG.340 F.F. 1/2	PZ	100

300288	BOCCHETTONE DIRITTO ZINC. FIG.340 F.F. 3/4	PZ	5
300289	BOCCHETTONE DIRITTO ZINC. FIG.340 F.F. 1”	PZ	5
300290	BOCCHETTONE DIRITTO ZINC. FIG.340 F.F. 1”1/4	PZ	25
300291	BOCCHETTONE DIRITTO ZINC. FIG.340 F.F. 1”1/2	PZ	20
300292	BOCCHETTONE DIRITTO ZINC. FIG.340 F.F. 2”	PZ	12
300293	BOCCHETTONE DIRITTO ZINC. FIG.340 F.F. 2”1/2	PZ	8
300294	BOCCHETTONE DIRITTO ZINC. FIG.340 F.F. 3”	PZ	8

RACCORDERIA IN GHISA ZINCATA



Bocchettone zincato diritto in 3 pezzi M-F sede conica fig.341

CODICE	DESCRIZIONE	UM	Q.TÀ
300295	BOCCHETTONE DIRITTO ZINC. FIG.341 M.F. 3/8	PZ	100
300296	BOCCHETTONE DIRITTO ZINC. FIG.341 M.F. 1/2	PZ	10
300297	BOCCHETTONE DIRITTO ZINC. FIG.341 M.F. 3/4	PZ	5
300298	BOCCHETTONE DIRITTO ZINC. FIG.341 M.F. 1”	PZ	35
300299	BOCCHETTONE DIRITTO ZINC. FIG.341 M.F. 1”1/4	PZ	20
300300	BOCCHETTONE DIRITTO ZINC. FIG.341 M.F. 1”1/2	PZ	15
300301	BOCCHETTONE DIRITTO ZINC. FIG.341 M.F. 2”	PZ	10
300302	BOCCHETTONE DIRITTO ZINC. FIG.341 M.F. 2”1/2	PZ	10
300303	BOCCHETTONE DIRITTO ZINC. FIG.341 M.F. 3”	PZ	5

RACCORDERIA IN GHISA ZINCATA



Manicotto zincato fig. 529 M-F

CODICE	DESCRIZIONE	UM	Q.TÀ
300305	MANICOTTO ZINCATO FIG. 529 M.F. 1/2	PZ	10
300306	MANICOTTO ZINCATO FIG. 529 M.F. 3/4	PZ	10
300307	MANICOTTO ZINCATO FIG. 529 M.F. 1”	PZ	10
300308	MANICOTTO ZINCATO FIG. 529 M.F. 1”1/4	PZ	5
300309	MANICOTTO ZINCATO FIG. 529 M.F. 1”1/2	PZ	1
300310	MANICOTTO ZINCATO FIG. 529 M.F. 2”	PZ	10

MANICOTTI IN FERRO NERI



Manicotto in ferro nero tipo normale

CODICE	DESCRIZIONE	UM	Q.TÀ
300312	MANICOTTI FERRO NERO TIPO NORMALE 1/8	PZ	1
300313	MANICOTTI FERRO NERO TIPO NORMALE 1/4	PZ	1
300314	MANICOTTI FERRO NERO TIPO NORMALE 3/8	PZ	1
300315	MANICOTTI FERRO NERO TIPO NORMALE 1/2	PZ	1
300316	MANICOTTI FERRO NERO TIPO NORMALE 3/4	PZ	1
300317	MANICOTTI FERRO NERO TIPO NORMALE 1”	PZ	1
300318	MANICOTTI FERRO NERO TIPO NORMALE 1”1/4	PZ	1
300319	MANICOTTI FERRO NERO TIPO NORMALE 1”1/2	PZ	1
300320	MANICOTTI FERRO NERO TIPO NORMALE 2”	PZ	1
300321	MANICOTTI FERRO NERO TIPO NORMALE 2”1/2	PZ	1
300322	MANICOTTI FERRO NERO TIPO NORMALE 3”	PZ	1
300323	MANICOTTI FERRO NERO TIPO NORMALE 4”	PZ	1

MANICOTTI IN FERRO NERI



Manicotto in ferro nero tipo pesante

CODICE	DESCRIZIONE	UM	Q.TÀ
300324	MANICOTTI FERRO NERO TIPO PESANTE 1/2	PZ	500
300325	MANICOTTI FERRO NERO TIPO PESANTE 3/4	PZ	300
300326	MANICOTTI FERRO NERO TIPO PESANTE 1”	PZ	200
300327	MANICOTTI FERRO NERO TIPO PESANTE 1”1/4	PZ	75
300328	MANICOTTI FERRO NERO TIPO PESANTE 1”1/2	PZ	50
300329	MANICOTTI FERRO NERO TIPO PESANTE 2”	PZ	40
300331	MANICOTTI FERRO NERO TIPO PESANTE 3”	PZ	35
300333	MANICOTTI FERRO NERO TIPO PESANTE 4”	PZ	20
300334	MANICOTTI FERRO NERO TIPO PESANTE 5”	PZ	15
300335	MANICOTTI FERRO NERO TIPO PESANTE 6”	PZ	⌂1

VITI DI ALLUNGAMENTO



Vite di allungamento in ferro nero e ferro zincato

CODICE	DESCRIZIONE	UM	Q.TÀ
300337	VITE ALLUNGAMENTO FERRO NERO 3/8X 80	PZ	10
300338	VITE ALLUNGAMENTO FERRO NERO 3/8X100	PZ	30
300339	VITE ALLUNGAMENTO FERRO NERO 3/8X150	PZ	15
300340	VITE ALLUNGAMENTO FERRO NERO 3/8X200	PZ	15
300342	VITE ALLUNGAMENTO FERRO NERO 3/8X300	PZ	15
300343	VITE ALLUNGAMENTO FERRO NERO 1/2X 50	PZ	10
300344	VITE ALLUNGAMENTO FERRO NERO 1/2X 80	PZ	30
300345	VITE ALLUNGAMENTO FERRO NERO 1/2X100	PZ	30
300346	VITE ALLUNGAMENTO FERRO NERO 1/2X150	PZ	15
300347	VITE ALLUNGAMENTO FERRO NERO 1/2X200	PZ	15
300348	VITE ALLUNGAMENTO FERRO NERO 1/2X250	PZ	15
300349	VITE ALLUNGAMENTO FERRO NERO 1/2X300	PZ	15
300350	VITE ALLUNGAMENTO FERRO NERO 3/4X 80	PZ	30
300351	VITE ALLUNGAMENTO FERRO NERO 3/4X100	PZ	30
300352	VITE ALLUNGAMENTO FERRO NERO 3/4X150	PZ	15
300353	VITE ALLUNGAMENTO FERRO NERO 3/4X200	PZ	15
300354	VITE ALLUNGAMENTO FERRO NERO 3/4X300	PZ	15
300355	VITE ALLUNGAMENTO FERRO NERO 1” X 80	PZ	20
300356	VITE ALLUNGAMENTO FERRO NERO 1” X100	PZ	20
300357	VITE ALLUNGAMENTO FERRO NERO 1” X150	PZ	10
300358	VITE ALLUNGAMENTO FERRO NERO 1” X200	PZ	10
300359	VITE ALLUNGAMENTO FERRO NERO 1” X250	PZ	10
300360	VITE ALLUNGAMENTO FERRO NERO 1” X300	PZ	10
300362	VITE ALLUNGAMENTO FERRO NERO 1”1/4X100	PZ	16
300363	VITE ALLUNGAMENTO FERRO NERO 1”1/4X150	PZ	8
300364	VITE ALLUNGAMENTO FERRO NERO 1”1/4X200	PZ	8
300366	VITE ALLUNGAMENTO FERRO NERO 1”1/4X300	PZ	8
300368	VITE ALLUNGAMENTO FERRO NERO 1”1/2X100	PZ	16
300369	VITE ALLUNGAMENTO FERRO NERO 1”1/2X150	PZ	8
300370	VITE ALLUNGAMENTO FERRO NERO 1”1/2X200	PZ	8
300371	VITE ALLUNGAMENTO FERRO NERO 1”1/2X250	PZ	8
300372	VITE ALLUNGAMENTO FERRO NERO 1”1/2X300	PZ	8
300374	VITE ALLUNGAMENTO FERRO NERO 2” X100	PZ	12
300375	VITE ALLUNGAMENTO FERRO NERO 2” X150	PZ	6
300376	VITE ALLUNGAMENTO FERRO NERO 2” X200	PZ	6
300377	VITE ALLUNGAMENTO FERRO NERO 2” X250	PZ	6
300378	VITE ALLUNGAMENTO FERRO NERO 2” X300	PZ	6
300379	VITE ALLUNGAMENTO FERRO NERO 2”1/2X100	PZ	10
300380	VITE ALLUNGAMENTO FERRO NERO 2”1/2X150	PZ	5

300381	VITE ALLUNGAMENTO FERRO NERO 2"1/2X200	PZ	5
300382	VITE ALLUNGAMENTO FERRO NERO 2"1/2X250	PZ	5
300383	VITE ALLUNGAMENTO FERRO NERO 2"1/2X300	PZ	5
300384	VITE ALLUNGAMENTO FERRO NERO 3" X100	PZ	6
300385	VITE ALLUNGAMENTO FERRO NERO 3" X150	PZ	6
300386	VITE ALLUNGAMENTO FERRO NERO 3" X200	PZ	4
300388	VITE ALLUNGAMENTO FERRO NERO 3" X300	PZ	4
300390	VITE ALLUNGAMENTO FERRO NERO 4" X150	PZ	6
300391	VITE ALLUNGAMENTO FERRO NERO 4" X200	PZ	6
300393	VITE ALLUNGAMENTO FERRO NERO 4" X300	PZ	4
300395	VITE ALLUNGAMENTO FERRO ZINC. 3/8X 50	PZ	10
300396	VITE ALLUNGAMENTO FERRO ZINC. 3/8X 80	PZ	10
300397	VITE ALLUNGAMENTO FERRO ZINC. 3/8X100	PZ	30
300399	VITE ALLUNGAMENTO FERRO ZINC. 3/8X150	PZ	15
300400	VITE ALLUNGAMENTO FERRO ZINC. 3/8X200	PZ	15
300401	VITE ALLUNGAMENTO FERRO ZINC. 1/2X 50	PZ	10
300402	VITE ALLUNGAMENTO FERRO ZINC. 1/2X 80	PZ	30
300403	VITE ALLUNGAMENTO FERRO ZINC. 1/2X100	PZ	30
300404	VITE ALLUNGAMENTO FERRO ZINC. 1/2X120	PZ	15
300405	VITE ALLUNGAMENTO FERRO ZINC. 1/2X150	PZ	15
300406	VITE ALLUNGAMENTO FERRO ZINC. 1/2X200	PZ	15
300407	VITE ALLUNGAMENTO FERRO ZINC. 3/4X 50	PZ	10
300408	VITE ALLUNGAMENTO FERRO ZINC. 3/4X 80	PZ	30
300409	VITE ALLUNGAMENTO FERRO ZINC. 3/4X100	PZ	30
300410	VITE ALLUNGAMENTO FERRO ZINC. 3/4X120	PZ	15
300411	VITE ALLUNGAMENTO FERRO ZINC. 3/4X150	PZ	15
300412	VITE ALLUNGAMENTO FERRO ZINC. 3/4X200	PZ	15
300414	VITE ALLUNGAMENTO FERRO ZINC. 1" X 80	PZ	20
300415	VITE ALLUNGAMENTO FERRO ZINC. 1" X100	PZ	20
300416	VITE ALLUNGAMENTO FERRO ZINC. 1" X120	PZ	10
300417	VITE ALLUNGAMENTO FERRO ZINC. 1" X150	PZ	10
300418	VITE ALLUNGAMENTO FERRO ZINC. 1" X200	PZ	10
300419	VITE ALLUNGAMENTO FERRO ZINC. 1"1/4 X 80	PZ	16
300420	VITE ALLUNGAMENTO FERRO ZINC. 1"1/4 X100	PZ	16
300421	VITE ALLUNGAMENTO FERRO ZINC. 1"1/4 X120	PZ	8
300422	VITE ALLUNGAMENTO FERRO ZINC. 1"1/4 X150	PZ	8
300423	VITE ALLUNGAMENTO FERRO ZINC. 1"1/4 X200	PZ	8
300425	VITE ALLUNGAMENTO FERRO ZINC. 1"1/2X100	PZ	16
300426	VITE ALLUNGAMENTO FERRO ZINC. 1"1/2X120	PZ	8
300427	VITE ALLUNGAMENTO FERRO ZINC. 1"1/2X150	PZ	8
300428	VITE ALLUNGAMENTO FERRO ZINC. 1"1/2X200	PZ	8
300429	VITE ALLUNGAMENTO FERRO ZINC. 2" X 80	PZ	12
300430	VITE ALLUNGAMENTO FERRO ZINC. 2" X100	PZ	12
300431	VITE ALLUNGAMENTO FERRO ZINC. 2" X150	PZ	6
300432	VITE ALLUNGAMENTO FERRO ZINC. 2" X200	PZ	6

TRONCHETTI FILETTATI NERI



Tronchetto filettato in ferro nero

CODICE	DESCRIZIONE	UM	Q.TÀ
303094	TRONCHETTO 1 FIL. NERO 1/2" L.100 MM	PZ	30
303095	TRONCHETTO 1 FIL. NERO 3/4" L.100 MM	PZ	30
303096	TRONCHETTO 1 FIL. NERO 1" L.100 MM	PZ	20
303097	TRONCHETTO 1 FIL. NERO 1.1/4" L.100 MM	PZ	16
303098	TRONCHETTO 1 FIL. NERO 1.1/2" L.100 MM	PZ	16
303099	TRONCHETTO 1 FIL. NERO 2" L.100 MM	PZ	12
303100	TRONCHETTO 1 FIL. NERO 2.1/2 L.100 MM	PZ	10
303101	TRONCHETTO 1 FIL. NERO 3" L.100 MM	PZ	6

RACCORDERIA IN ACCIAIO ZINCATO



Vite semplice in ferro zincato fig. 531

CODICE	DESCRIZIONE	UM	Q.TÀ
300440	VITE SEMPLICE FERRO ZINC. F.531 3/8	PZ	10
300436	VITE SEMPLICE FERRO ZINC. F.531 1/2	PZ	10
300439	VITE SEMPLICE FERRO ZINC. F.531 3/4	PZ	10
300433	VITE SEMPLICE FERRO ZINC. F.531 1"	PZ	100
300435	VITE SEMPLICE FERRO ZINC. F.531 1"1/4	PZ	50
300434	VITE SEMPLICE FERRO ZINC. F.531 1"1/2	PZ	50
300438	VITE SEMPLICE FERRO ZINC. F.531 2"	PZ	20

RACCORDERIA IN ACCIAIO ZINCATO



Manicotto M-F in acciaio zincato

CODICE	DESCRIZIONE	UM	Q.TÀ
300441	MANICOTTO ACC.ZINCATO F.529 M-F- 1/4X15	PZ	10
300442	MANICOTTO ACC.ZINCATO F.529 M-F- 3/8X10	PZ	10
300443	MANICOTTO ACC.ZINCATO F.529 M-F- 3/8X15	PZ	10
300444	MANICOTTO ACC.ZINCATO F.529 M-F- 3/8X20	PZ	10
300445	MANICOTTO ACC.ZINCATO F.529 M-F- 1/2X10	PZ	10
300446	MANICOTTO ACC.ZINCATO F.529 M-F- 1/2X15	PZ	10
300447	MANICOTTO ACC.ZINCATO F.529 M-F- 1/2X20	PZ	10
300448	MANICOTTO ACC.ZINCATO F.529 M-F- 3/4X10	PZ	10
300449	MANICOTTO ACC.ZINCATO F.529 M-F- 3/4X15	PZ	10
300450	MANICOTTO ACC.ZINCATO F.529 M-F- 3/4X20	PZ	10
303325	MANICOTTO ACC.ZINCATO F.529 M-F- 3/4X30	PZ	10
300451	MANICOTTO ACC.ZINCATO F.529 M-F- 1" X20	PZ	50

RACCORDERIA IN ACCIAIO ZINCATO



Manicotto in acciaio zincato

CODICE	DESCRIZIONE	UM	Q.TÀ
303122	MANICOTTO ACCIAIO ZINCATO F.270 F-F 3/8	PZ	150
303123	MANICOTTO ACCIAIO ZINCATO F.270 F-F 1/2	PZ	150
303124	MANICOTTO ACCIAIO ZINCATO F.270 F-F 3/4	PZ	150
303125	MANICOTTO ACCIAIO ZINCATO F.270 F-F 1"	PZ	100

RACCORDERIA IN ACCIAIO ZINCATO



Manicotto ridotto in acciaio zincato F-M

CODICE	DESCRIZIONE	UM	Q.TÀ
300453	MANICOTTO RIDOT.ACC.ZINC. F-M- 3/8-1/4X15	PZ	10
300454	MANICOTTO RIDOT.ACC.ZINC. F-M- 1/2-3/8X15	PZ	10
300455	MANICOTTO RIDOT.ACC.ZINC. F-M- 3/4-1/2X15	PZ	10
300456	MANICOTTO RIDOT.ACC.ZINC. F-M- 1"-3/4X15	PZ	10
300457	MANICOTTO RIDOT.ACC.ZINC. F-M-1"1/4-1"X20	PZ	5

RACCORDERIA IN ACCIAIO ZINCATO



Manicotto ridotto in acciaio zincato F-F

CODICE	DESCRIZIONE	UM	Q.TÀ
303119	MANICOTTO RIDOTTO ACCIAIO ZINC. F-F- 1/2-3/8	PZ	10
303120	MANICOTTO RIDOTTO ACCIAIO ZINC. F-F- 3/4-1/2	PZ	10
303121	MANICOTTO RIDOTTO ACCIAIO ZINC. F-F- 1"-3/4	PZ	10

RACCORDERIA IN ACCIAIO ZINCATO



Riduzione M-F in acciaio zincato

CODICE	DESCRIZIONE	UM	Q.TÀ
300458	RIDUZIONE C/VITE M-F- AC.ZIN. 1/4X 1/8	PZ	10
300459	RIDUZIONE C/VITE M-F- AC.ZIN. 3/8X 1/8	PZ	10
300460	RIDUZIONE C/VITE M-F- AC.ZIN. 3/8X 1/4	PZ	10
300461	RIDUZIONE C/VITE M-F- AC.ZIN. 1/2X 1/4	PZ	10
300462	RIDUZIONE C/VITE M-F- AC.ZIN. 1/2X 3/8	PZ	10
300463	RIDUZIONE C/VITE M-F- AC.ZIN. 3/4X 1/4	PZ	10
300464	RIDUZIONE C/VITE M-F- AC.ZIN. 3/4X 3/8	PZ	10
300465	RIDUZIONE C/VITE M-F- AC.ZIN. 3/4X 1/2	PZ	10
300466	RIDUZIONE C/VITE M-F- AC.ZIN.1" X 1/4	PZ	5
300467	RIDUZIONE C/VITE M-F- AC.ZIN.1" X 3/8	PZ	5
300468	RIDUZIONE C/VITE M-F- AC.ZIN.1" X 1/2	PZ	10
300469	RIDUZIONE C/VITE M-F- AC.ZIN.1" X 3/4	PZ	100

RACCORDERIA IN ACCIAIO ZINCATO



Nipplo di riduzione M-M in acciaio zincato

CODICE	DESCRIZIONE	UM	Q.TÀ
300470	NIPPLO RIDUZ. ACC. ZINCATO M-M 1/4X 1/8	PZ	10
300471	NIPPLO RIDUZ. ACC. ZINCATO M-M 3/8X 1/4	PZ	10
300472	NIPPLO RIDUZ. ACC. ZINCATO M-M 1/2X 3/8	PZ	10
300473	NIPPLO RIDUZ. ACC. ZINCATO M-M 3/4X 1/2	PZ	10
300474	NIPPLO RIDUZ. ACC. ZINCATO M-M 1" X 3/4	PZ	50

RACCORDERIA IN ACCIAIO ZINCATO



Vite doppia in acciaio zincato

CODICE	DESCRIZIONE	UM	Q.TÀ
300475	VITE DOPPIA IN ACCIAIO ZINCATO 1/8	PZ	10
300476	VITE DOPPIA IN ACCIAIO ZINCATO 1/4	PZ	10
300477	VITE DOPPIA IN ACCIAIO ZINCATO 3/8	PZ	10
300478	VITE DOPPIA IN ACCIAIO ZINCATO 1/2	PZ	10
300479	VITE DOPPIA IN ACCIAIO ZINCATO 3/4	PZ	50
300480	VITE DOPPIA IN ACCIAIO ZINCATO 1"	PZ	10

RACCORDERIA IN ACCIAIO ZINCATO



Tappo maschio in acciaio zincato

CODICE	DESCRIZIONE	UM	Q.TÀ
300481	TAPPO MASCHIO ZINCATO C/BORDO 1/8	PZ	10
300482	TAPPO MASCHIO ZINCATO C/BORDO 1/4	PZ	10
300483	TAPPO MASCHIO ZINCATO C/BORDO 3/8	PZ	10
300484	TAPPO MASCHIO ZINCATO C/BORDO 1/2	PZ	10
303324	TAPPO MASCHIO ZINCATO C/BORDO 3/4	PZ	10

RACCORDERIA IN ACCIAIO ZINCATO



Calotta esagonale in acciaio zincato

CODICE	DESCRIZIONE	UM	Q.TÀ
303126	CALOTTA ESAGONALE ACCIAIO ZINC.FIG.300 F. 3/8	PZ	10
303127	CALOTTA ESAGONALE ACCIAIO ZINC.FIG.300 F. 1/2	PZ	10
303128	CALOTTA ESAGONALE ACCIAIO ZINC.FIG.300 F. 3/4	PZ	100
303129	CALOTTA ESAGONALE ACCIAIO ZINC.FIG.300 F. 1"	PZ	100

RACCORDERIA IN OTTONE



Gomito 90° - maschio/femmina - ottone giallo sabbiato

CODICE	DESCRIZIONE	UM	Q.TÀ
303256	GOMITO OTTONE COD 3020.15 M/F 1/2"	PZ	20
303257	GOMITO OTTONE COD 3020.20 M/F 3/4"	PZ	12
303258	GOMITO OTTONE COD 3020.25 M/F 1"	PZ	6

RACCORDERIA IN OTTONE



Gomito 90° - femmina/femmina - ottone giallo sabbiato

CODICE	DESCRIZIONE	UM	Q.TÀ
303268	GOMITO OTTONE COD 3022.15 F/F 1/2"	PZ	20
303269	GOMITO OTTONE COD 3022.20 F/F 3/4"	PZ	12
303270	GOMITO OTTONE COD 3022.25 F/F 1"	PZ	6

RACCORDERIA IN OTTONE



"T" - femmina/femmina/femmina - ottone giallo sabbiato

CODICE	DESCRIZIONE	UM	Q.TÀ
303272	TEE OTTONE COD 3024.15 F/F/F 1/2"	PZ	15
303273	TEE OTTONE COD 3024.20 F/F/F 3/4"	PZ	12
303274	TEE OTTONE COD 3024.25 F/F/F 1"	PZ	6

RACCORDERIA IN OTTONE



"T" ridotto - femmina/femmina/femmina - ottone giallo sabbiato

CODICE	DESCRIZIONE	UM	Q.TÀ
303275	TEE RID. OTT. 3216.15 F/F/F 3/4"X1/2"X3/4"	PZ	10

RACCORDERIA IN OTTONE



Manicotto - femmina/femmina - ottone giallo sabbiato

CODICE	DESCRIZIONE	UM	Q.TÀ
303278	MANICOTTO OTTONE COD 3026.15 F/F 1/2"	PZ	30
303279	MANICOTTO OTTONE COD 3026.20 F/F 3/4"	PZ	20
303280	MANICOTTO OTTONE COD 3026.25 F/F 1"	PZ	12

RACCORDERIA IN OTTONE



Manicotto esagonale ridotto - maschio/femmina - ottone giallo sabbiato

CODICE	DESCRIZIONE	UM	Q.TÀ
303281	MANICOTTO RID. OTT. COD 3224.20 M3/8"-F1/2"	PZ	25
303282	MANICOTTO RID. OTT. COD 3224.30 M1/2"-F3/4"	PZ	15
303283	MANICOTTO RID. OTT. COD 3224.45 M3/4"-F1"	PZ	10

RACCORDERIA IN OTTONE



Niplex doppia vite ridotta - maschio/maschio - ottone giallo

CODICE	DESCRIZIONE	UM	Q.TÀ
303284	NIPLEX RIDOT.OTTON.COD 3028R.20 M/M 1/2"-3/8"	PZ	25
303285	NIPLEX RIDOT.OTTON.COD 3028R.30 M/M 3/4"-1/2"	PZ	15
303286	NIPLEX RIDOT.OTTON.COD 3028R.40 M/M 1"-3/4"	PZ	20

RACCORDERIA IN OTTONE



Niplex doppia vite - maschio/maschio - ottone giallo

CODICE	DESCRIZIONE	UM	Q.TÀ
303287	NIPLEX OTTONE COD 3028.15 M/M 3/8"	PZ	40
303288	NIPLEX OTTONE COD 3028.25 M/M 1/2"	PZ	50
303289	NIPLEX OTTONE COD 3028.35 M/M 3/4"	PZ	30
303290	NIPLEX OTTONE COD 3028.45 M/M 1"	PZ	15

RACCORDERIA IN OTTONE



Tappo - maschio - ottone giallo

CODICE	DESCRIZIONE	UM	Q.TÀ
303291	TAPPO OTTONE COD 3030.05 M 3/8"	PZ	50
303292	TAPPO OTTONE COD 3030.10 M 1/2"	PZ	40
303293	TAPPO OTTONE COD 3030.15 M 3/4"	PZ	20
303294	TAPPO OTTONE COD 3030.20 M 1"	PZ	15

RACCORDERIA IN OTTONE



Tappo - femmina - ottone giallo

CODICE	DESCRIZIONE	UM	Q.TÀ
303295	CALOTTA OTTONE COD 3032.05 F 3/8"	PZ	50
303296	CALOTTA OTTONE COD 3032.10 F 1/2"	PZ	40
303297	CALOTTA OTTONE COD 3032.15 F 3/4"	PZ	20
303298	CALOTTA OTTONE COD 3032.20 F 1"	PZ	15

RACCORDERIA IN OTTONE



Riduzione - maschio/femmina - esagonale - ottone giallo

CODICE	DESCRIZIONE	UM	Q.TÀ
303299	RIDUZIONE OTTONE COD 3037.10 M-F 1/2"-3/8"	PZ	50
303300	RIDUZIONE OTTONE COD 3037.15 M-F 3/4"-1/2"	PZ	50
303301	RIDUZIONE OTTONE COD 3037.40 M-F 1"-1/2"	PZ	20
303302	RIDUZIONE OTTONE COD 3037.20 M-F 1"-3/4"	PZ	25

RACCORDERIA IN OTTONE



Prolunga leggera - cilindrica - ottone giallo

CODICE	DESCRIZIONE	UM	Q.TÀ
303303	PROLUNGA OTTONE COD 3044.26 M 1/2"X 12	PZ	25
303304	PROLUNGA OTTONE COD 3044.28 M 1/2"X 15	PZ	20
303305	PROLUNGA OTTONE COD 3044.30 M 1/2"X 20	PZ	20
303306	PROLUNGA OTTONE COD 3044.32 M 1/2"X 25	PZ	15

303307	PROLUNGA OTTONE COD 3044.36 M 1/2"X 40	PZ	10
303308	PROLUNGA OTTONE COD 3044.38 M 1/2"X 50	PZ	10
303309	PROLUNGA OTTONE COD 3044.52 M 3/4"X 15	PZ	15
303310	PROLUNGA OTTONE COD 3044.54 M 3/4"X 20	PZ	10
303311	PROLUNGA OTTONE COD 3044.58 M 3/4"X 30	PZ	10
303312	PROLUNGA OTTONE COD 3044.60 M 3/4"X 40	PZ	10
303313	PROLUNGA OTTONE COD 3044.62 M 3/4"X 50	PZ	10
303314	PROLUNGA OTTONE COD 3044.64 M 1"X 15	PZ	20
303315	PROLUNGA OTTONE COD 3044.66 M 1"X 20	PZ	15
303316	PROLUNGA OTTONE COD 3044.72 M 1"X 50	PZ	10

STAFFE PER TUBI



Staffa pesante zincata ad un foro per fissaggio tubi

CODICE	DESCRIZIONE	UM	Q.TÀ
300485	STAFFA PESANTE A 1 FORO ZINCATA 3/8" MM 18	PZ	300
300486	STAFFA PESANTE A 1 FORO ZINCATA 1/2" MM 22	PZ	300
300487	STAFFA PESANTE A 1 FORO ZINCATA 3/4" MM 27	PZ	250
300488	STAFFA PESANTE A 1 FORO ZINCATA 1" MM 34	PZ	200
300489	STAFFA PESANTE A 1 FORO ZINCATA 1" 1/4 MM 42	PZ	150
300490	STAFFA PESANTE A 1 FORO ZINCATA 1" 1/2 MM 48	PZ	100
300491	STAFFA PESANTE A 1 FORO ZINCATA 2" MM 60	PZ	100

STAFFE PER TUBI



Staffa pesante zincata a due fori per fissaggio tubi

CODICE	DESCRIZIONE	UM	Q.TÀ
302528	STAFFA PESANTE A 2 FORI ZINCATA 1/2" MM.22	PZ	200
302529	STAFFA PESANTE A 2 FORI ZINCATA 3/4" MM.27	PZ	150
302530	STAFFA PESANTE A 2 FORI ZINCATA 1" MM.34	PZ	150
302531	STAFFA PESANTE A 2 FORI ZINCATA 1"1/4 MM.42	PZ	150
302532	STAFFA PESANTE A 2 FORI ZINCATA 1"1/2 MM.48	PZ	100

CAVALLOTTI PER TUBI



Cavallotto d'ancoraggio per tubi, con accessori - FE430 zincato

CODICE	DESCRIZIONE	UM	Q.TÀ
302463	CAVALLOTTO C/ACC.FE430 ZINC. 1/2" M.6	PZ	250
302464	CAVALLOTTO C/ACC.FE430 ZINC. 3/4" M.6	PZ	250
302465	CAVALLOTTO C/ACC.FE430 ZINC.1" M.6	PZ	250
302466	CAVALLOTTO C/ACC.FE430 ZINC.1"1/4 M.6	PZ	250
302468	CAVALLOTTO C/ACC.FE430 ZINC.1"1/2 M.8	PZ	200
302469	CAVALLOTTO C/ACC.FE430 ZINC.2" M.8	PZ	200
302470	CAVALLOTTO C/ACC.FE430 ZINC.2 1/2" M.8	PZ	100
302471	CAVALLOTTO C/ACC.FE430 ZINC.3" M.8	PZ	100
302472	CAVALLOTTO C/ACC.FE430 ZINC.4" M.8	PZ	100
302490	CAVALLOTTO C/ACC.FE430 ZINC.5" M.8	PZ	100
302491	CAVALLOTTO C/ACC.FE430 ZINC.6" M.10	PZ	50
302492	CAVALLOTTO C/ACC.FE430 ZINC.8" M.10	PZ	50

CAVALLOTTI INOX PER TUBI



Cavallotto d'ancoraggio per tubi, con accessori - inox AISI 304

CODICE	DESCRIZIONE	UM	Q.TÀ
302497	CAVALLOTTO C/ACC.INOX AISI 304 1"1/2 M. 8	PZ	⌂ 100
302498	CAVALLOTTO C/ACC.INOX AISI 304 2" M. 8	PZ	⌂ 100
302499	CAVALLOTTO C/ACC.INOX AISI 304 2"1/2 M. 8	PZ	⌂ 100
302500	CAVALLOTTO C/ACC.INOX AISI 304 3" M. 8	PZ	⌂ 100

COLLARI PER TUBI



Collare in acciaio zincato tipo pesante con sgancio e tassello

CODICE	DESCRIZIONE	UM	Q.TÀ
300492	COLLARE A SGANCIO ACC. ZINC. C/TASSELLO 3/8"	PZ	2
300493	COLLARE A SGANCIO ACC. ZINC. C/TASSELLO 1/2"	PZ	2
300494	COLLARE A SGANCIO ACC. ZINC. C/TASSELLO 3/4"	PZ	2
300495	COLLARE A SGANCIO ACC. ZINC. C/TASSELLO 1"	PZ	2
300496	COLLARE A SGANCIO ACC. ZINC. C/TASSELLO 1"1/4	PZ	2
300497	COLLARE A SGANCIO ACC. ZINC. C/TASSELLO 1"1/2	PZ	2
300498	COLLARE A SGANCIO ACC. ZINC. C/TASSELLO 2"	PZ	2
300499	COLLARE A SGANCIO ACC. ZINC. C/TASSELLO 2"1/2	PZ	2
300500	COLLARE A SGANCIO ACC. ZINC. C/TASSELLO 3"	PZ	2
300501	COLLARE A SGANCIO ACC. ZINC. C/TASSELLO 4"	PZ	2

COLLARI PER TUBI



Collare fisso in acciaio inox AISI 304 con perno e tassello

CODICE	DESCRIZIONE	UM	Q.TÀ
300503	COLLARE INOX AISI 304 FISSO C/TASSELLO 1/2	PZ	100
300504	COLLARE INOX AISI 304 FISSO C/TASSELLO 3/4	PZ	100
300505	COLLARE INOX AISI 304 FISSO C/TASSELLO 1"	PZ	50
300506	COLLARE INOX AISI 304 FISSO C/TASSELLO 1"1/4	PZ	50
300507	COLLARE INOX AISI 304 FISSO C/TASSELLO 1"1/2	PZ	50
300508	COLLARE INOX AISI 304 FISSO C/TASSELLO 2"	PZ	50
300509	COLLARE INOX AISI 304 FISSO C/TASSELLO 2"1/2	PZ	20
300510	COLLARE INOX AISI 304 FISSO C/TASSELLO 3"	PZ	20
300511	COLLARE INOX AISI 304 FISSO C/TASSELLO 4"	PZ	20

COLLARI PER TUBI



Collare zincato per tubi pluviali - completo di tassello ad espansione in nylon

CODICE	DESCRIZIONE	UM	Q.TÀ
302900	COLLARE+TASSELLO X PLUVIALI ZINCATO MM. 80	PZ	2
302901	COLLARE+TASSELLO X PLUVIALI ZINCATO MM.100	PZ	2
303042	COLLARE+TASSELLO X PLUVIALI ZINCATO MM.120	PZ	2

COLLARI PER TUBI



Collare in rame per tubi pluviali - completo di tassello ad espansione in nylon

CODICE	DESCRIZIONE	UM	Q.TÀ
302902	COLLARE+TASSELLO X PLUVIALI RAME MM. 80	PZ	2
302903	COLLARE+TASSELLO X PLUVIALI RAME MM.100	PZ	2

COLLARI PER TUBI



Collare in acciaio color testa di moro per tubi pluviali - completo di tassello ad espansione in nylon

CODICE	DESCRIZIONE	UM	Q.TÀ
302861	COLLARE+TASS.X PLUVIALI TESTA DI MORO MM.80	PZ	2
302862	COLLARE+TASS.X PLUVIALI TESTA DI MORO MM.100	PZ	2

TUBI IN POLIETILENE BASSA DENSITÁ



UNIDELTA

Tubo in polietilene a bassa densità per impianti idrici

CODICE	DESCRIZIONE	UM	Q.TÀ
302888	TUBO PLT PE40 BASSA DENSITA' PN 10 MM. 16	MT	200
301963	TUBO PLT PE40 BASSA DENSITA' PN 10 MM. 20	MT	100
301964	TUBO PLT PE40 BASSA DENSITA' PN 10 MM. 25	MT	100
301965	TUBO PLT PE40 BASSA DENSITA' PN 10 MM. 32	MT	100

TUBI IN POLIETILENE ALTA DENSITÁ



UNIDELTA

Tubo in polietilene ad alta densità per impianti idrici

CODICE	DESCRIZIONE	UM	Q.TÀ
302876	TUBO PLT PE100 ALTA DENSITA' PN 16 MM. 20	MT	100
302877	TUBO PLT PE100 ALTA DENSITA' PN 16 MM. 25	MT	100
302878	TUBO PLT PE100 ALTA DENSITA' PN 16 MM. 32	MT	100
303040	TUBO PLT PE100 ALTA DENSITA' PN 16 MM. 40	MT	100

RACCORDI IN POLIPROPILENE



UNIDELTA

Manicotto di giunzione in polipropilene

CODICE	DESCRIZIONE	UM	Q.TÀ
302880	MANICOTTO POLIPROPILENE ART. 1001 MM.16	PZ	70
053888	MANICOTTO POLIPROPILENE ART. 1001 MM.20	PZ	250
053889	MANICOTTO POLIPROPILENE ART. 1001 MM.25	PZ	150
053890	MANICOTTO POLIPROPILENE ART. 1001 MM.32	PZ	100
053891	MANICOTTO POLIPROPILENE ART. 1001 MM.40	PZ	50
301973	MANICOTTO POLIPROPILENE ART. 1001 MM.50	PZ	23
301974	MANICOTTO POLIPROPILENE ART. 1001 MM.63	PZ	15

RACCORDI IN POLIPROPILENE



UNIDELTA

Raccordo ridotto femmina in polipropilene

CODICE	DESCRIZIONE	UM	Q.TÀ
303068	RACCORDO POLIPR.RIDOTTO FF ART.1002 20X16	PZ	50
303069	RACCORDO POLIPR.RIDOTTO FF ART.1002 25X20	PZ	40
303070	RACCORDO POLIPR.RIDOTTO FF ART.1002 32X25	PZ	25
303071	RACCORDO POLIPR.RIDOTTO FF ART.1002 40X32	PZ	15

RACCORDI IN POLIPROPILENE



UNIDELTA

Raccordo diritto maschio in polipropilene

CODICE	DESCRIZIONE	UM	Q.TÀ
302879	RACCORDO POLIPROP.MASCHIO AR.1003 16X3/8	PZ	140
053892	RACCORDO POLIPROP.MASCHIO AR.1003 20X1/2	PZ	380
303072	RACCORDO POLIPROP.MASCHIO ART.1003 25X1/2	PZ	50
053893	RACCORDO POLIPROP.MASCHIO AR.1003 25X3/4	PZ	50
303073	RACCORDO POLIPROP.MASCHIO ART.1003 32X3/4	PZ	30
053894	RACCORDO POLIPROP.MASCHIO ART.1003 32X1"	PZ	30
303074	RACCORDO POLIPROP.MASCHIO ART.1003 40X1"	PZ	20
053895	RACCORDO POLIPROP.MASCHIO 1003 40X1"1/4	PZ	20
301979	RACCORDO POLIPROP.MASCHIO 1003 50X1"1/2	PZ	45
301980	RACCORDO POLIPROP.MASCHIO ART.1003 63X2"	PZ	28

RACCORDI IN POLIPROPILENE



UNIDELTA

Raccordo diritto femmina in polipropilene

CODICE	DESCRIZIONE	UM	Q.TÀ
302881	RACCORDO POLIPR.FEMMINA AR.1004 MM.16X1/2	PZ	120
053896	RACCORDO POLIPROP.FEMMINA AR.1004 20X1/2	PZ	90
303075	RACCORDO POLIPR.FEMMINA ART.1004 25X1/2	PZ	50
053897	RACCORDO POLIPROP.FEMMINA AR.1004 25X3/4	PZ	50
303076	RACCORDO POLIPR.FEMMINA ART.1004 32X3/4	PZ	30
053898	RACCORDO POLIPROP.FEMMINA ART.1004 32X1"	PZ	150
303077	RACCORDO POLIPR.FEMMINA ART.1004 40X1"	PZ	20
053899	RACCORDO POLIPR.FEMMINA AR.1004 40X1"1/4	PZ	20
301985	RACCORDO POLIPR.FEMMINA AR.1004 50X1"1/2	PZ	45
301986	RACCORDO POLIPROP.FEMMINA ART.1004 63X2"	PZ	28

RACCORDI IN POLIPROPILENE



UNIDELTA

Raccordo a T d'accoppiamento a 90° in polipropilene

CODICE	DESCRIZIONE	UM	Q.TÀ
302883	RACCORDO POLIPROPIL.T.90° ART.1005 MM 16	PZ	1
053904	RACCORDO POLIPROPIL.T.90° ART.1005 MM 20	PZ	30
053905	RACCORDO POLIPROPIL.T.90° ART.1005 MM 25	PZ	80
053906	RACCORDO POLIPROPIL.T.90° ART.1005 MM 32	PZ	50
053907	RACCORDO POLIPROPIL.T.90° ART.1005 MM 40	PZ	6
301991	RACCORDO POLIPROPIL.T.90° ART.1005 MM 50	PZ	15

RACCORDI IN POLIPROPILENE



UNIDELTA

Raccordo a T derivazione femmina a 90° in polipropilene

CODICE	DESCRIZIONE	UM	Q.TÀ
302884	RACCORDO POL.T.90°DERIV.FEMM.1007 16X1/2X16	PZ	50
053908	RACCORDO POLIP.T.90°DERIV.FEMM.1007 20X1/2X20	PZ	180
053909	RACCORDO POLIP.T.90°DERIV.FEMM.1007 25X3/4X25	PZ	100
053910	RACCORDO POLIP.T.90°DERIV.FEMM.1007 32X1"X32	PZ	15
053911	RACCORDO POL.T.90°DERIV.FEMM.1007 40X1"1/4X40	PZ	8
301998	RACCORDO POLIP.T.90°DERIV.FEMM.1007 63X2"X63	PZ	12

RACCORDI IN POLIPROPILENE



UNIDELTA

Raccordo bigiunto a gomito a 90° in polipropilene

CODICE	DESCRIZIONE	UM	Q.TÀ
302885	GOMITO POLIPROPILENE 90° ART.1006 MM 16	PZ	70
053912	GOMITO POLIPROPILENE 90° ART.1006 MM 20	PZ	50
053913	GOMITO POLIPROPILENE 90° ART.1006 MM 25	PZ	30
053914	GOMITO POLIPROPILENE 90° ART.1006 MM 32	PZ	90
053915	GOMITO POLIPROPILENE 90° ART.1006 MM 40	PZ	10
302003	GOMITO POLIPROPILENE 90° ART.1006 MM 50	PZ	22
302004	GOMITO POLIPROPILENE 90° ART.1006 MM 63	PZ	13

RACCORDI IN POLIPROPILENE



UNIDELTA

Raccordo a gomito maschio a 90° in polipropilene

CODICE	DESCRIZIONE	UM	Q.TÀ
302886	GOMITO POLIP.90°DER.MASCHIO 1008 16X1/2	PZ	80
053916	GOMITO POLIP.90°DER.MASCHIO 1008 20X 1/2	PZ	75
053917	GOMITO POLIP.90°DER.MASCHIO 1008 25X 3/4	PZ	50
053918	GOMITO POLIP.90°DER.MASCHIO 1008 32X1"	PZ	30

RACCORDI IN POLIPROPILENE



UNIDELTA

Raccordo a gomito femmina a 90° in polipropilene

CODICE	DESCRIZIONE	UM	Q.TÀ
302887	GOMITO POLIP.90°DER.FEMMIN.1009 16X1/2	PZ	80
053920	GOMITO POLIP.90°DER.FEMMIN.1009 20X 1/2	PZ	60
053921	GOMITO POLIP.90°DER.FEMMIN.1009 25X 3/4	PZ	210
053922	GOMITO POLIP.90°DER.FEMMIN.1009 32X1"	PZ	25
053923	GOMITO POLIP.90°DER.FEMMIN.1009 40X1"1/4	PZ	15
302009	GOMITO POLIP.90°DER.FEMMIN.1009 50X1"1/2	PZ	32
302010	GOMITO POLIP.90°DER.FEMMIN.1009 63X2"	PZ	17

RACCORDI IN POLIPROPILENE



UNIDELTA

Tappo terminale in polipropilene

CODICE	DESCRIZIONE	UM	Q.TÀ
302882	TAPPO TERMINALE POLIPROPIL.AR.1012 MM 16	PZ	140
053900	TAPPO TERMINALE POLIPROPIL.AR.1012 MM 20	PZ	100
053901	TAPPO TERMINALE POLIPROPIL.AR.1012 MM 25	PZ	50
053902	TAPPO TERMINALE POLIPROPIL.AR.1012 MM 32	PZ	40
053903	TAPPO TERMINALE POLIPROPIL.AR.1012 MM 40	PZ	20

RACCORDI IN POLIPROPILENE



UNIDELTA

Presa a staffa singola in polipropilene

CODICE	DESCRIZIONE	UM	Q.TÀ
302511	PRESA A STAFFA SINGOLA ART.1019 25 X 3/4	PZ	180
303044	PRESA A STAFFA SINGOLA ART.1019 32 X 3/4	PZ	140
302512	PRESA A STAFFA SINGOLA ART.1019 32 X1"	PZ	140

RACCORDI OTTONE PER TUBI POLIETILENE



EFFEBI

Raccordo diritto femmina in ottone TOF - raccordo che consente il collegamento di tubi in polietilene ad alta o bassa densità, con valvole, con loro stessi o con altre tubazioni per coinvolgimento di fluidi in pressione - ammessi per il tubo di polietilene, per l'ottone e la ghisa

CODICE	DESCRIZIONE	UM	Q.TÀ
302439	MONOGIUNTO OTT.TOF X POLIET.FEMMINA DN20X1/2"	PZ	50
302440	MONOGIUNTO OTT.TOF X POLIET.FEMMINA DN25X3/4"	PZ	30
302441	MONOGIUNTO OTT.TOF X POLIET.FEMMINA DN32X1"	PZ	25

RACCORDI OTTONE PER TUBI POLIETILENE



EFFEBI

Raccordo diritto bigiunto di accoppiamento in ottone TOF - raccordo che consente il collegamento di tubi in polietilene ad alta o bassa densità, con valvole, con loro stessi o con altre tubazioni per coinvolgimento di fluidi in pressione - ammessi per il tubo di polietilene, per l'ottone e la ghisa

CODICE	DESCRIZIONE	UM	Q.TÀ
302442	GIUNTO MANICOTTO OTT.TOF X POLIETILENE DN 20	PZ	40
302443	GIUNTO MANICOTTO OTT.TOF X POLIETILENE DN 25	PZ	20
302444	GIUNTO MANICOTTO OTT.TOF X POLIETILENE DN 32	PZ	10

RACCORDI OTTONE PER TUBI POLIETILENE



EFFEBI

Raccordo diritto maschio in ottone TOF - raccordo che consente il collegamento di tubi in polietilene ad alta o bassa densità, con valvole, con loro stessi o con altre tubazioni per coinvolgimento di fluidi in pressione - ammessi per il tubo di polietilene, per l'ottone e la ghisa

CODICE	DESCRIZIONE	UM	Q.TÀ
302436	MONOGIUNTO OTT.TOF X POLIET.MASCHIO DN20X1/2"	PZ	50
302437	MONOGIUNTO OTT.TOF X POLIET.MASCHIO DN25X3/4"	PZ	30
302438	MONOGIUNTO OTT.TOF X POLIET.MASCHIO DN32X1"	PZ	25

RACCORDI OTTONE PER TUBI POLIETILENE



EFFEBI

Raccordo a "T" con derivazione femmina in ottone TOF - raccordo che consente il collegamento di tubi in polietilene ad alta o bassa densità , con valvole, con loro stessi o con altre tubazioni per coinvolgimento di fluidi in pressione - ammessi per il tubo di polietilene, per l'ottone e la ghisa

CODICE	DESCRIZIONE	UM	Q.TÀ
302445	GIUNTO TEE C/DER.FEMM.OTT.TOF X POL DN 20X1/2	PZ	40
302446	GIUNTO TEE C/DER.FEMM.OTT.TOF X POL DN 25X3/4	PZ	10
302447	GIUNTO TEE C/DER.FEMM.OTT.TOF X POL DN 32X1"	PZ	10

RACCORDI OTTONE PER TUBI POLIETILENE



EFFEBI

Raccordo a gomito 90° con femmina in ottone TOF - raccordo che consente il collegamento di tubi in polietilene ad alta o bassa densità, con valvole, con loro stessi o con altre tubazioni per coinvolgimento di fluidi in pressione - ammessi per il tubo di polietilene, per l'ottone e la ghisa

CODICE	DESCRIZIONE	UM	Q.TÀ
302451	GIUNTO GOM.90°C/FEMM.OTT.TOF X POLIE.DN20X1/2	PZ	30
302452	GIUNTO GOM.90°C/FEMM.OTT.TOF X POLIE.DN25X3/4	PZ	25
302453	GIUNTO GOM.90°C/FEMM.OTT.TOF X POLIE.DN32X1"	PZ	15

RACCORDI OTTONE PER TUBI POLIETILENE



EFFEBI

Raccordo a T uguale in ottone TOF - raccordo che consente il collegamento di tubi in polietilene ad alta o bassa densità , con valvole, con loro stessi o con altre tubazioni per coinvolgimento di fluidi in pressione - ammessi per il tubo di polietilene, per l'ottone e la ghisa

CODICE	DESCRIZIONE	UM	Q.TÀ
302449	GIUNTO TEE UGUALE OTT.TOF X POLIETILENE DN 25	PZ	10

RACCORDI OTTONE PER TUBI POLIETILENE



EFFEBI

Raccordo a gomito 90° con maschio in ottone TOF - raccordo che consente il collegamento di tubi in polietilene ad alta o bassa densità, con valvole, con loro stessi o con altre tubazioni per coinvolgimento di fluidi in pressione - ammessi per il tubo di polietilene, per l'ottone e la ghisa

CODICE	DESCRIZIONE	UM	Q.TÀ
302456	GIUNTO GOM.90°C/MASC.OTT.TOF X POLIE.DN32X1"	PZ	20

IRRIGAZIONE INTERRATA



Centralina elettronica a batteria - separabile dall'elettrovalvola - con display luminoso per visione notturna - settori: 1(AMICO+) o 2 (AMICO2+) - attacco da rubinetto diametro 1"-3/4" F - uscita 3/4" M + attacco rapido - pressione utilizzo 1.0 - 6.0 bar - portata massima 40 l/min - durata irrigazione 1 - 240 min - frequenza irrigazione max. ogni 6 h - frequenza irrigazione min. ogni 15 gg - utilizzare solo con acqua fredda

CODICE	DESCRIZIONE	UM	Q.TÀ
303064	CENTRALINA ELETTRON.AMICO HOME ART.2004094500	PZ	4

RACCORDI OTTONE PER TUBI POLIETILENE



EFFEBI

Raccordo a gomito 90° bigiunto di accoppiamento in ottone TOF - raccordo che consente il collegamento di tubi in polietilene ad alta o bassa densità, con valvole, con loro stessi o con altre tubazioni per coinvolgimento di fluidi in pressione - ammessi per il tubo di polietilene, per l'ottone e la ghisa

CODICE	DESCRIZIONE	UM	Q.TÀ
302457	GIUNTO GOMITO 90° OTT.TOF X POLIETIL.DN20	PZ	30
302458	GIUNTO GOMITO 90° OTT.TOF X POLIETIL.DN25	PZ	20
302459	GIUNTO GOMITO 90° OTT.TOF X POLIETIL.DN32	PZ	10

IRRIGAZIONE INTERRATA



Elettrovalvola a membrana con corpo in nylon e fibra di vetro - solenoide 24 VAC stagno (IP68) con adattatore e levetta per l'apertura manuale interna - PN12 - regolatore di flusso - membrana in TPE costampata

CODICE	DESCRIZIONE	UM	Q.TÀ
302920	ELETTROVALVOLA MEMBRANA NYLON 1 F 24 VAC	PZ	24

IRRIGAZIONE INTERRATA



Irrigatore statico pop-up (a comparsa) - attacco 1/2" - con testina femmina regolabile 0-360° premontata - slim body - alzo 10 cm

CODICE	DESCRIZIONE	UM	Q.TÀ
302921	IRRIGATORE STATICO S020-4 10A 1/2 ALZO 10CM	PZ	50
302922	IRRIGATORE STATICO S020-4 12A 1/2 ALZO 10CM	PZ	50
302923	IRRIGATORE STATICO S020-4 15A 1/2 ALZO 10CM	PZ	50

IRRIGAZIONE INTERRATA



Irrigatore dinamico pop-up (a comparsa) - attacco 3/4" - 8 ugelli intercambiabili più 4 ugelli ad angolo basso - arco regolabile 40-360° - alzo 10 cm - raggio da 6,7 a 15,5 m

CODICE	DESCRIZIONE	UM	Q.TÀ
302927	IRRIGATORE DINAMICO S075 3/4 REGOL.ALZO 10CM	PZ	20

IRRIGAZIONE INTERRATA



Chiavetta per regolazione di irrigatori dinamici

CODICE	DESCRIZIONE	UM	Q.TÀ
302928	CHIAVETTA PER REGOLAZIONE IRRIGATORI DINAMICI	PZ	1

IRRIGAZIONE INTERRATA



Irrigatore dinamico pop-up (a comparsa) - attacco 1/2" - 5 ugelli intercambiabili - arco regolabile 40-360° - alzo 10 cm - raggio da 5 a 9 m - coperchio in gomma e con indicatore di arco

CODICE	DESCRIZIONE	UM	Q.TÀ
303162	IRRIGATORE DINAMICO "S050S" 1/2 REG.ALZO 10CM	PZ	25

IRRIGAZIONE INTERRATA



Irrigatore dinamico pop-up (a comparsa) - attacco 3/4" - 4 ugelli incorporati nella torretta porta ugelli sezionabili in base all'angolo di lavorazione dell'irrigatore - regolabile 40-360° - alzo 10 cm - raggio da 7 a 10 m - indicatore dell'angolo di lavoro e dell'ugello selezionato sul coperchio dell'irrigatore

CODICE	DESCRIZIONE	UM	Q.TÀ
303252	IRRIGATORE DINAMICO REG.S075 K5 3/4 ALZO 10CM	PZ	20

IRRIGAZIONE INTERRATA



Prolunga filettata a segmenti da taglio e telescopica - permette la regolazione dell'altezza

CODICE	DESCRIZIONE	UM	Q.TÀ
302933	PROLUNGA FILETTATA A SEGMENTI 1/2 X 1/2	PZ	50
302934	PROLUNGA FILETTATA A SEGMENTI 3/4 X 1/2	PZ	50

IRRIGAZIONE INTERRATA



Pozzetto circolare in polipropilene per gruppi di partenza

CODICE	DESCRIZIONE	UM	Q.TÀ
302942	POZZETTO NERO PPL TONDO MM150 H229MM	PZ	1

IRRIGAZIONE INTERRATA



Pozzetto rettangolare in polipropilene per gruppi di partenza

CODICE	DESCRIZIONE	UM	Q.TÀ
302943	POZZETTO NERO PPL MM520X400 H330MM	PZ	1

IRRIGAZIONE GOCCIA A GOCCIA



Tubo con ala gocciolante - colore nero - distanza fra i gocciolatori 33 cm - portata gocciolatore 2 L/h - pressione di funzionamento da 0,5 bar a 2 bar - spessore 1,1 mm - con doppio punto goccia - utilizza raccorderia porta gomma per diametro 16 mm

CODICE	DESCRIZIONE	UM	Q.TÀ
303251	TUBO ALA GOCCIOLANTE NERO MM.16X25 MT	PZ	1
303255	TUBO ALA GOCCIOLANTE NERO MM.16X50 MT	PZ	1

IRRIGAZIONE GOCCIA A GOCCIA



Gomito portagomma per tubi con ala gocciolante e tubazioni in poliuretano di diametro 16 mm

CODICE	DESCRIZIONE	UM	Q.TÀ
302935	GOMITO POLIETILENE X ALA GOCCIOLANTE MM16X16	PZ	25
302936	GOMITO POLIETILENE X ALA GOCCIOLAN. MM16X1/2M	PZ	25

IRRIGAZIONE GOCCIA A GOCCIA



Manicotto portagomma per tubi con ala gocciolante e tubazioni in poliuretano di diametro 16 mm

CODICE	DESCRIZIONE	UM	Q.TÀ
302937	MANICOTTO POLIETILENE X ALA GOCCIOLAN.MM16X16	PZ	25

IRRIGAZIONE GOCCIA A GOCCIA



Tee portagomma per tubi con ala gocciolante e tubazioni in poliuretano di diametro 16 mm

CODICE	DESCRIZIONE	UM	Q.TÀ
302938	TEE POLIETILENE X ALA GOCCIOLANTE MM16X16X16	PZ	25
303159	TEE POLIETILENE X ALA GOCCIOLANTE MM16X1/2"M	PZ	25
303160	TEE POLIETILENE X ALA GOCCIOLANTE MM16X3/4"M	PZ	100

IRRIGAZIONE GOCCIA A GOCCIA



Tappo portagomma per tubi con ala gocciolante e tubazioni in poliuretano di diametro 16

CODICE	DESCRIZIONE	UM	Q.TÀ
302939	TAPPO POLIETILENE X ALA GOCCIOLANTE MM16	PZ	25

IRRIGAZIONE GOCCIA A GOCCIA



Valvola portagomma per tubi con ala gocciolante e tubazioni in poliuretano di diametro 16mm

CODICE	DESCRIZIONE	UM	Q.TÀ
302940	VALVOLA POLIETILENE PER ALA GOCCIOLAN.MM16X16	PZ	50
302941	VALVOLA POLIETILENE PER ALA GOCCIOL.MM16X1/2M	PZ	50

IRRIGAZIONE GOCCIA A GOCCIA



Valvola a sfera in polipropilene - adatte per collettori di valvole e scarico impianto resistenti al gelo - sfera interna in acciaio inox

CODICE	DESCRIZIONE	UM	Q.TÀ
303065	VALVOLA SFERA RNVS POLIPROPILENE 1/2 FF	PZ	80
303066	VALVOLA SFERA RNVS POLIPROPILENE 3/4 FF	PZ	40
303067	VALVOLA SFERA RNVS POLIPROPILENE 1" FF	PZ	30

IRRIGAZIONE BALCONE



Kit completo per irrigazione balcone con gocciolatori autocompensanti su astina (max 30 vasi) - composto da: 1 riduttore di pressione (3/4M x 3/4F), 1 rotolo tubo 16 mmx15 m, 1 rotolo tubo 4 mmx15 m, 30 gocciolatori autocompensanti, 4 gomiti 16 mm, 1 tappo finale, 30 morsetti ratchet 16 mmx4 mm e chiave di foratura - irrigazione omogenea - ogni gocciolatore da sempre la stessa quantità d'acqua lungo tutta la linea - non crea pozze d'acqua all'inizio dell'impianto

CODICE	DESCRIZIONE	UM	Q.TÀ
303319	KIT COMPLETO IRRIGAZIONE BALCONE MAX 30 VASI	PZ	8

IRRIGAZIONE ORTO



Kit completo per irrigazione professionale orto, con ala gocciolante (max 25 m^2) composta da: 1 riduttore di pressione 3/4M x 3/4F, 1 rotolo tubo 16 mmx15 m, 1 linea a goccia standard da 25 m, 8 Tee 16 mm, 10 tappi finali 16 mm, 4 gomiti 16 mm e 1 Top adattatore 3/4F x 16 mm - risparmio tempo - risparmio acqua fino a 5000 litri/anno

CODICE	DESCRIZIONE	UM	Q.TÀ
303320	KIT COMPLETO IRRIGAZIONE ORTO MAX 25MQ	PZ	8

CARTELLE INOX



Cartella di appoggio in acciaio inox AISI 304 estremità lisce

CODICE	DESCRIZIONE	UM	Q.TÀ
302379	CARTELLA ISO INOX AISI 304 MM. 21,3X2	PZ	⌂1
302065	CARTELLA ISO INOX AISI 304 MM. 26,9X2	PZ	⌂1
302066	CARTELLA ISO INOX AISI 304 MM. 33,7X2	PZ	⌂1
302067	CARTELLA ISO INOX AISI 304 MM. 42,4X2	PZ	⌂1
302068	CARTELLA ISO INOX AISI 304 MM. 48,3X2	PZ	⌂1
302069	CARTELLA ISO INOX AISI 304 MM. 60,3X2	PZ	1

302070	CARTELLA ISO INOX AISI 304 MM. 76,1X2	PZ	⌂1
302071	CARTELLA ISO INOX AISI 304 MM. 88,9X2	PZ	1
302072	CARTELLA ISO INOX AISI 304 MM.114 X2	PZ	1
302073	CARTELLA ISO INOX AISI 304 MM.139 X2	PZ	⌂1
302074	CARTELLA ISO INOX AISI 304 MM.168,3X2	PZ	⌂1
302075	CARTELLA ISO INOX AISI 304 MM.219,1X2	PZ	1
302076	CARTELLA ISO INOX AISI 304 MM.273 X2	PZ	⌂1
302077	CARTELLA ISO INOX AISI 304 MM.323 X2	PZ	⌂1
302380	CARTELLA ISO INOX AISI 304 MM.355,6X3	PZ	⌂1
302381	CARTELLA ISO INOX AISI 304 MM.406,4X3	PZ	⌂1
302382	CARTELLA ISO INOX AISI 304 MM.508 X3	PZ	⌂1

CURVE DIMA INOX



Curva a saldare dima 90° - ricavato da tubo saldato in acciaio inox AISI 304 - spessore 2 mm

CODICE	DESCRIZIONE	UM	Q.TÀ
302078	CURVA INOX D3 90° AISI 304 MM. 17,2 SP.MM.2	PZ	5
302079	CURVA INOX D3 90° AISI 304 MM. 21,3 SP.MM.2	PZ	10
302080	CURVA INOX D3 90° AISI 304 MM. 26,9 SP.MM.2	PZ	10
302081	CURVA INOX D3 90° AISI 304 MM. 33,7 SP.MM.2	PZ	10
302082	CURVA INOX D3 90° AISI 304 MM. 42,4 SP.MM.2	PZ	5
302083	CURVA INOX D3 90° AISI 304 MM. 48,3 SP.MM.2	PZ	10
302084	CURVA INOX D3 90° AISI 304 MM. 60,3 SP.MM.2	PZ	10
302085	CURVA INOX D3 90° AISI 304 MM. 76,1 SP.MM.2	PZ	5
302086	CURVA INOX D3 90° AISI 304 MM. 88,9 SP.MM.2	PZ	5
302376	CURVA INOX D3 90° AISI 304 MM.101,6 SP.MM.2	PZ	4
302087	CURVA INOX D3 90° AISI 304 MM.114,3 SP.MM.2	PZ	4
302088	CURVA INOX D3 90° AISI 304 MM.139,7 SP.MM.2	PZ	3
302089	CURVA INOX D3 90° AISI 304 MM.168,3 SP.MM.2	PZ	1
302090	CURVA INOX D3 90° AISI 304 MM.219,1 SP.MM.2	PZ	1
302091	CURVA INOX D3 90° AISI 304 MM.273 SP.MM.2	PZ	1

CURVE DIMA INOX



Curva a saldare dima 90° - ricavata da tubo saldato in acciaio inox AISI 304 - spessore 3 mm

CODICE	DESCRIZIONE	UM	Q.TÀ
302836	CURVA INOX D3 90° AISI304 MM. 33 SP.MM. 3	PZ	10
302838	CURVA INOX D3 90° AISI304 MM. 48 SP.MM. 3	PZ	10
302659	CURVA INOX D3 90° AISI304 MM. 60,3 SP.MM. 3	PZ	10
302833	CURVA INOX D3 90° AISI304 MM. 76 SP.MM. 3	PZ	5
302660	CURVA INOX D3 90° AISI304 MM. 88,9 SP.MM. 3	PZ	5
302661	CURVA INOX D3 90° AISI304 MM.114,3 SP.MM.3	PZ	4
302662	CURVA INOX D3 90° AISI304 MM.139,7 SP.MM.3	PZ	3
302663	CURVA INOX D3 90° AISI 304 MM.168,3 SP.MM.3	PZ	1
302664	CURVA INOX D3 90° AISI 304 MM.219,1 SP.MM.3	PZ	1
302092	CURVA INOX D3 90° AISI 304 MM.323,9 SP.MM.3	PZ	⌂1

TEE A SALDARE INOX



Raccordi a "T" uguali ricavati da tubo saldato (corpo unico) in acciaio inox AISI 304

CODICE	DESCRIZIONE	UM	Q.TÀ
302093	TEE A SALDARE AISI 304 MM. 21,3X2	PZ	1
302094	TEE A SALDARE AISI 304 MM. 26,9X2	PZ	1
302095	TEE A SALDARE AISI 304 MM. 33,7X2	PZ	1
302096	TEE A SALDARE AISI 304 MM. 42,4X2	PZ	1
302097	TEE A SALDARE AISI 304 MM. 48,3X2	PZ	1
302098	TEE A SALDARE AISI 304 MM. 60,3X2	PZ	1
302099	TEE A SALDARE AISI 304 MM. 76,1X2	PZ	1
302100	TEE A SALDARE AISI 304 MM. 88,9X2	PZ	1
302101	TEE A SALDARE AISI 304 MM.114,3X2	PZ	1
302102	TEE A SALDARE AISI 304 MM.139,7X2	PZ	1
302103	TEE A SALDARE AISI 304 MM.168,3X2	PZ	1
302104	TEE A SALDARE AISI 304 MM.219,1X2	PZ	1

RIDUZIONI CONCENTRICHE INOX



Riduzioni concentriche ricavate da tubo saldato in acciaio inox AISI 304

CODICE	DESCRIZIONE	UM	Q.TÀ
302105	RIDUZIONE CONCEN. A.304 SP. MM.2 26,9 X 21,3	PZ	⌂1
302106	RIDUZIONE CONCEN. A.304 SP. MM.2 33,7 X 21,3	PZ	⌂1
302107	RIDUZIONE CONCEN. A.304 SP. MM.2 33,7 X 26,9	PZ	⌂1
302108	RIDUZIONE CONCEN. A.304 SP. MM.2 42,4 X 26,9	PZ	⌂1
302109	RIDUZIONE CONCEN. A.304 SP. MM.2 42,4 X 33,7	PZ	⌂1
302110	RIDUZIONE CONCEN. A.304 SP. MM.2 48,3 X 33,7	PZ	⌂1
302111	RIDUZIONE CONCEN. A.304 SP. MM.2 48,3 X 42,4	PZ	⌂1
302112	RIDUZIONE CONCEN. A.304 SP. MM.2 60,3 X 42,4	PZ	1
302113	RIDUZIONE CONCEN. A.304 SP. MM.2 60,3 X 48,3	PZ	1
302114	RIDUZIONE CONCEN. A.304 SP. MM.2 76,1 X 48	PZ	⌂1
302115	RIDUZIONE CONCEN. A.304 SP. MM.2 76,1 X 60,3	PZ	⌂1
302116	RIDUZIONE CONCEN. A.304 SP. MM.2 88,9 X 60,3	PZ	1
302117	RIDUZIONE CONCEN. A.304 SP. MM.2 88,9 X 76,1	PZ	1
302118	RIDUZIONE CONCEN. A.304 SP. MM.2 114,3 X 60,3	PZ	⌂1
302119	RIDUZIONE CONCEN. A.304 SP. MM.2 114,3 X 76,1	PZ	⌂1
302120	RIDUZIONE CONCEN. A.304 SP. MM.2 114,3 X 88,9	PZ	1
302121	RIDUZIONE CONCEN. A.304 SP. MM.2 139,7 X 88,9	PZ	1
302122	RIDUZIONE CONCEN. A.304 SP.MM.2 139,7 X 114,3	PZ	⌂1
302123	RIDUZIONE CONCEN. A.304 SP.MM.2 168,3 X 114,3	PZ	⌂1
302124	RIDUZIONE CONCEN. A.304 SP.MM.2 168,3 X 139,7	PZ	⌂1
302125	RIDUZIONE CONCEN. A.304 SP.MM.2 219,1 X 139,7	PZ	⌂1
302126	RIDUZIONE CONCEN. A.304 SP.MM.2 219,1 X 168,3	PZ	⌂1

FONDELLI BOMBATI INOX



Fondello bombato in acciaio INOX AISI 304

CODICE	DESCRIZIONE	UM	Q.TÀ
302128	FONDO BOMBATO INOX AISI 304 MM. 33,7X2	PZ	1
302129	FONDO BOMBATO INOX AISI 304 MM. 42,4X2	PZ	1
302130	FONDO BOMBATO INOX AISI 304 MM. 48,3X2	PZ	1
302131	FONDO BOMBATO INOX AISI 304 MM. 60,3X2	PZ	1
302132	FONDO BOMBATO INOX AISI 304 MM. 76,1X2	PZ	1
302133	FONDO BOMBATO INOX AISI 304 MM. 88,9X2	PZ	1
302134	FONDO BOMBATO INOX AISI 304 MM.114 X2	PZ	1
302135	FONDO BOMBATO INOX AISI 304 MM.139 X2	PZ	⌂1
302136	FONDO BOMBATO INOX AISI 304 MM.168,3X2	PZ	1
302137	FONDO BOMBATO INOX AISI 304 MM.219,1X2	PZ	⌂1
302431	FONDO BOMBATO INOX AISI 304 MM.273,0X2	PZ	⌂1
302432	FONDO BOMBATO INOX AISI 304 MM.323,9X3	PZ	⌂1

FLANGE INOX



Flangia piana uni 2278 in acciaio inox AISI 304

CODICE	DESCRIZIONE	UM	Q.TÀ
302142	FLANGIA INOX 304 FORGIATA UNI 2278 PN16 DN15	PZ	1
302143	FLANGIA INOX 304 FORGIATA UNI 2278 PN16 DN20	PZ	1
302144	FLANGIA INOX 304 FORGIATA UNI 2278 PN16 DN25	PZ	1
302145	FLANGIA INOX 304 FORGIATA UNI 2278 PN16 DN32	PZ	1
302153	FLANGIA INOX 304 FORGIATA UNI 2278 PN16 DN200	PZ	1

FLANGE INOX RIDOTTE



Flangia inox AISI 304 UNI2277-2278 spessore ridotto

CODICE	DESCRIZIONE	UM	Q.TÀ
302486	FLANGIA INOX AISI 304 UNI 2277 RIDOTTA DN 80	PZ	1
302487	FLANGIA INOX AISI 304 UNI 2277 RIDOTTA DN200	PZ	1
302477	FLANGIA INOX AISI 304 UNI 2278 RIDOTTA DN 50	PZ	1
302478	FLANGIA INOX AISI 304 UNI 2278 RIDOTTA DN 65	PZ	1
302479	FLANGIA INOX AISI 304 UNI 2278 RIDOTTA DN 80	PZ	1
302480	FLANGIA INOX AISI 304 UNI 2278 RIDOTTA DN100	PZ	1
302481	FLANGIA INOX AISI 304 UNI 2278 RIDOTTA DN125	PZ	1
302482	FLANGIA INOX AISI 304 UNI 2278 RIDOTTA DN150	PZ	1
302483	FLANGIA INOX AISI 304 UNI 2278 RIDOTTA DN200	PZ	1

FLANGE INOX MICROFUSE



Flangia piana UNI2277-2278 in acciaio inox AISI 304 microfusa

CODICE	DESCRIZIONE	UM	Q.TÀ
302818	FLANGIA INOX 304 MICROFUSA 2277 PN10 DN 200	PZ	1
302847	FLANGIA INOX 304 MICROFUSA 2277 PN10 DN 250	PZ	1
302848	FLANGIA INOX 304 MICROFUSA 2277 PN10 DN 300	PZ	1
302849	FLANGIA INOX 304 MICROFUSA 2278 PN16 DN 40	PZ	1
302812	FLANGIA INOX 304 MICROFUSA 2278 PN16 DN 50	PZ	1
302813	FLANGIA INOX 304 MICROFUSA 2278 PN16 DN 65	PZ	1
302814	FLANGIA INOX 304 MICROFUSA 2278 PN16 DN 80	PZ	1
302815	FLANGIA INOX 304 MICROFUSA 2278 PN16 DN 100	PZ	1
302816	FLANGIA INOX 304 MICROFUSA 2278 PN16 DN 125	PZ	1
302817	FLANGIA INOX 304 MICROFUSA 2278 PN16 DN 150	PZ	1

FLANGE INOX CIECHE



Flangia cieca UNI6093 in acciaio inox AISI 304

CODICE	DESCRIZIONE	UM	Q.TÀ
302159	FLANGIA CIEC.INOX AISI 304 UNI6093 PN16 DN50	PZ	⌂1
302160	FLANGIA CIEC.INOX AISI 304 UNI6093 PN16 DN65	PZ	⌂1
302161	FLANGIA CIEC.INOX AISI 304 UNI6093 PN16 DN80	PZ	⌂1
302162	FLANGIA CIEC.INOX AISI 304 UNI6093 PN16 DN100	PZ	⌂1
302163	FLANGIA CIEC.INOX AISI 304 UNI6093 PN16 DN125	PZ	⌂1
302164	FLANGIA CIEC.INOX AISI 304 UNI6093 PN16 DN150	PZ	⌂1
302165	FLANGIA CIEC.INOX AISI 304 UNI6093 PN16 DN200	PZ	⌂1

RACCORDI IN ACCIAIO INOX



Manicotto filettato in acciaio inox AISI 304

CODICE	DESCRIZIONE	UM	Q.TÀ
302558	MANICOTTO INOX AISI 304 1/8"	PZ	10
302168	MANICOTTO INOX AISI 304 1/4	PZ	10
302166	MANICOTTO INOX AISI 304 3/8	PZ	10
302167	MANICOTTO INOX AISI 304 1/2	PZ	10
302169	MANICOTTO INOX AISI 304 3/4	PZ	10
302170	MANICOTTO INOX AISI 304 1"	PZ	10
302172	MANICOTTO INOX AISI 304 1"1/4	PZ	5
302171	MANICOTTO INOX AISI 304 1"1/2	PZ	5
302173	MANICOTTO INOX AISI 304 2"	PZ	5
302174	MANICOTTO INOX AISI 304 2"1/2	PZ	1
302175	MANICOTTO INOX AISI 304 3"	PZ	1
302176	MANICOTTO INOX AISI 304 4"	PZ	1

RACCORDI IN ACCIAIO INOX



Tronchetto filettato da una sola parte in acciaio inox AISI 304

CODICE	DESCRIZIONE	UM	Q.TÀ
302177	TRONCHETTO INOX AISI 304 1/4	PZ	1
302178	TRONCHETTO INOX AISI 304 3/8	PZ	1
302179	TRONCHETTO INOX AISI 304 1/2	PZ	1
302180	TRONCHETTO INOX AISI 304 3/4	PZ	1
302181	TRONCHETTO INOX AISI 304 1”	PZ	1
302182	TRONCHETTO INOX AISI 304 1”1/4	PZ	1
302183	TRONCHETTO INOX AISI 304 1”1/2	PZ	1
302184	TRONCHETTO INOX AISI 304 2”	PZ	1
302185	TRONCHETTO INOX AISI 304 2”1/2	PZ	1
302186	TRONCHETTO INOX AISI 304 3”	PZ	1
302187	TRONCHETTO INOX AISI 304 4”	PZ	1

RACCORDI IN ACCIAIO INOX



Barilotto filettato da due parti in acciaio inox AISI 316

CODICE	DESCRIZIONE	UM	Q.TÀ
302189	BARILOTTO INOX AISI 316 L.40 3/8”	PZ	10
302190	BARILOTTO INOX AISI 316 L.60 1/2”	PZ	10
302191	BARILOTTO INOX AISI 316 L.60 3/4”	PZ	10
302192	BARILOTTO INOX AISI 316 L.60 1”	PZ	10
302193	BARILOTTO INOX AISI 316 L.80 1”1/4	PZ	1
302194	BARILOTTO INOX AISI 316 L.80 1”1/2	PZ	5
302195	BARILOTTO INOX AISI 316 L.100 2”	PZ	6

RACCORDI IN ACCIAIO INOX



Gomito a 90° F-F in acciaio inox AISI 316

CODICE	DESCRIZIONE	UM	Q.TÀ
302196	GOMITO 90°INOX F.F.AISI 316 1/4”	PZ	10
302197	GOMITO 90°INOX F.F.AISI 316 3/8”	PZ	10
302198	GOMITO 90°INOX F.F.AISI 316 1/2”	PZ	10
302199	GOMITO 90°INOX F.F.AISI 316 3/4”	PZ	10
302200	GOMITO 90°INOX F.F.AISI 316 1”	PZ	10
302201	GOMITO 90°INOX F.F.AISI 316 1”1/4	PZ	5
302202	GOMITO 90°INOX F.F.AISI 316 1”1/2	PZ	5
302203	GOMITO 90°INOX F.F.AISI 316 2”	PZ	5

RACCORDI IN ACCIAIO INOX



Gomito a 90° M-F in acciaio inox AISI 316

CODICE	DESCRIZIONE	UM	Q.TÀ
302204	GOMITO 90°INOX M.F.AISI 316 1/4”	PZ	10
302205	GOMITO 90°INOX M.F.AISI 316 3/8”	PZ	10
302206	GOMITO 90°INOX M.F.AISI 316 1/2”	PZ	10
302207	GOMITO 90°INOX M.F.AISI 316 3/4”	PZ	10
302208	GOMITO 90°INOX M.F.AISI 316 1”	PZ	10
302209	GOMITO 90°INOX M.F.AISI 316 1”1/4	PZ	5
302210	GOMITO 90°INOX M.F.AISI 316 1”1/2	PZ	5
302211	GOMITO 90°INOX M.F.AISI 316 2”	PZ	5

RACCORDI IN ACCIAIO INOX



Raccordo a T filettato in acciaio inox AISI 316

CODICE	DESCRIZIONE	UM	Q.TÀ
302212	TEE FILETTO INOX AISI 316 1/4”	PZ	10
302213	TEE FILETTO INOX AISI 316 3/8”	PZ	10
302214	TEE FILETTO INOX AISI 316 1/2”	PZ	10
302215	TEE FILETTO INOX AISI 316 3/4”	PZ	10
302216	TEE FILETTO INOX AISI 316 1”	PZ	10
302217	TEE FILETTO INOX AISI 316 1”1/4	PZ	5
302218	TEE FILETTO INOX AISI 316 1”1/2	PZ	5
302219	TEE FILETTO INOX AISI 316 2”	PZ	2

RACCORDI IN ACCIAIO INOX



Riduzioni M-F in acciaio inox AISI 316

CODICE	DESCRIZIONE	UM	Q.TÀ
302220	RIDUZ. INOX MF AISI 316 1/2X1/4”	PZ	10
302221	RIDUZ. INOX MF AISI 316 1/2X3/8”	PZ	10
302222	RIDUZ. INOX MF AISI 316 3/4X3/8”	PZ	10
302223	RIDUZ. INOX MF AISI 316 3/4X1/2”	PZ	10
302224	RIDUZ. INOX MF AISI 316 1X1/2”	PZ	10
302225	RIDUZ. INOX MF AISI 316 1X3/4”	PZ	10
302226	RIDUZ. INOX MF AISI 316 1”1/4X1	PZ	5
302227	RIDUZ. INOX MF AISI 316 1”1/2X3/4	PZ	5
302228	RIDUZ. INOX MF AISI 316 1”1/2X1	PZ	5
302229	RIDUZ. INOX MF AISI 316 1”1/2X1”1/4	PZ	5
302230	RIDUZ. INOX MF AISI 316 2X1”	PZ	5
302231	RIDUZ. INOX MF AISI 316 2X1”1/4	PZ	5
302232	RIDUZ. INOX MF AISI 316 2X1”1/2	PZ	5

RACCORDI IN ACCIAIO INOX



Nipplo doppio in acciaio inox AISI 316

CODICE	DESCRIZIONE	UM	Q.TÀ
302233	NIPPLO DOPPIO INOX AISI 316 1/4”	PZ	10
302234	NIPPLO DOPPIO INOX AISI 316 3/8”	PZ	10
302235	NIPPLO DOPPIO INOX AISI 316 1/2”	PZ	10
302236	NIPPLO DOPPIO INOX AISI 316 3/4”	PZ	10
302237	NIPPLO DOPPIO INOX AISI 316 1”	PZ	10
302238	NIPPLO DOPPIO INOX AISI 316 1”1/4	PZ	5
302239	NIPPLO DOPPIO INOX AISI 316 1”1/2	PZ	5
302240	NIPPLO DOPPIO INOX AISI 316 2”	PZ	5
302241	NIPPLO DOPPIO INOX AISI 316 2”1/2	PZ	2
302242	NIPPLO DOPPIO INOX AISI 316 3”	PZ	2

RACCORDI IN ACCIAIO INOX



Tappo maschio esagonale in acciaio inox AISI 316

CODICE	DESCRIZIONE	UM	Q.TÀ
302244	TAPPO M ESAG.INOX AISI 316 1/4”	PZ	10
302245	TAPPO M ESAG.INOX AISI 316 3/8”	PZ	10
302246	TAPPO M ESAG.INOX AISI 316 1/2”	PZ	10
302247	TAPPO M ESAG.INOX AISI 316 3/4”	PZ	10
302248	TAPPO M ESAG.INOX AISI 316 1”	PZ	10
302249	TAPPO M ESAG.INOX AISI 316 1”1/4	PZ	5
302250	TAPPO M ESAG.INOX AISI 316 1”1/2	PZ	5
302251	TAPPO M ESAG.INOX AISI 316 2”	PZ	5

RACCORDI IN ACCIAIO INOX



Tappo femmina (calotta) in acciaio inox AISI 316

CODICE	DESCRIZIONE	UM	Q.TÀ
302252	CALOTTA ESAG.INOX AISI 316 3/4”	PZ	10

RACCORDI IN ACCIAIO INOX



Bocchettone diritto F-F in acciaio inox AISI 316

CODICE	DESCRIZIONE	UM	Q.TÀ
302254	BOCCHETTONE INOX FF AISI 316 3/8”	PZ	10
302255	BOCCHETTONE INOX FF AISI 316 1/2”	PZ	10
302256	BOCCHETTONE INOX FF AISI 316 3/4”	PZ	10
302257	BOCCHETTONE INOX FF AISI 316 1”	PZ	10
302258	BOCCHETTONE INOX FF AISI 316 1”1/4	PZ	5
302259	BOCCHETTONE INOX FF AISI 316 1”1/2	PZ	5
302260	BOCCHETTONE INOX FF AISI 316 2”	PZ	5

RACCORDI IN ACCIAIO INOX



Bocchettone diritto M-F in acciaio inox AISI 316

CODICE	DESCRIZIONE	UM	Q.TÀ
302262	BOCCHETTONE INOX MF AISI 316 3/8”	PZ	10
302263	BOCCHETTONE INOX MF AISI 316 1/2”	PZ	10
302264	BOCCHETTONE INOX MF AISI 316 3/4”	PZ	10
302265	BOCCHETTONE INOX MF AISI 316 1”	PZ	10
302266	BOCCHETTONE INOX MF AISI 316 1”1/4	PZ	5
302267	BOCCHETTONE INOX MF AISI 316 1”1/2	PZ	5
302268	BOCCHETTONE INOX MF AISI 316 2”	PZ	5

RACCORDI IN ACCIAIO INOX



Portagomma maschio in acciaio inox AISI 316

CODICE	DESCRIZIONE	UM	Q.TÀ
302269	PORTAGOMMA INOX M AISI 316 1/4”	PZ	10
302270	PORTAGOMMA INOX M AISI 316 3/8”	PZ	10
302271	PORTAGOMMA INOX M AISI 316 1/2”	PZ	10
302272	PORTAGOMMA INOX M AISI 316 3/4”	PZ	10
302273	PORTAGOMMA INOX M AISI 316 1”	PZ	10
302274	PORTAGOMMA INOX M AISI 316 1”1/4	PZ	5
302275	PORTAGOMMA INOX M AISI 316 1”1/2	PZ	5
302276	PORTAGOMMA INOX M AISI 316 2”	PZ	5

SARACINESCA CORPO PIATTO TENUTA METALLICA ART. 3242 PN10



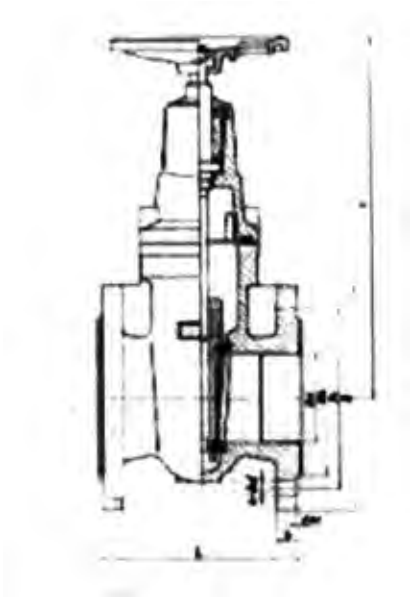

MATERIALI	
COPERCHIO E CORPO	GG25
CUNEO	GG25 + OTTONE
ASTA	INOX
DADO ASTA	ACCIAIO CARBONIO
INVOLUCRO	GOMMA
DADO ASTA	OTTONE
SEDE	OTTONE
GUARNIZIONE	GOMMA

DIMENSIONI

DN	L	D	D1	D2	b	Z-Ød (mm)	f	H	kg
40	140	150	110	88	16	4-19	3	260	8.60
50	150	165	125	102	18	4-19	3	265	10.90
65	170	185	145	122	18	4-19	3	293	14.15
80	180	200	160	138	20	8-19	3	318	20.30
100	190	220	180	158	20	8-19	3	349	22.80
125	200	250	210	188	20	8-19	3	416	33.90
150	210	285	240	212	22	8-23	3	456	42.00
200	230	340	295	268	24	8-23	3	537	63.40
250	250	395	350	320	26	12-23	3	659	91.80
300	270	445	400	370	26	12-23	4	718	138.60

Descrizione ed uso:
Valvola adatta per acqua e liquidi densi con pressione massima d'esercizio 10 BAR e temperatura fino a 80°

SARACINESCA CORPO PIATTO CON CUNEO GOMMATO ART. 3246 PN 10/16



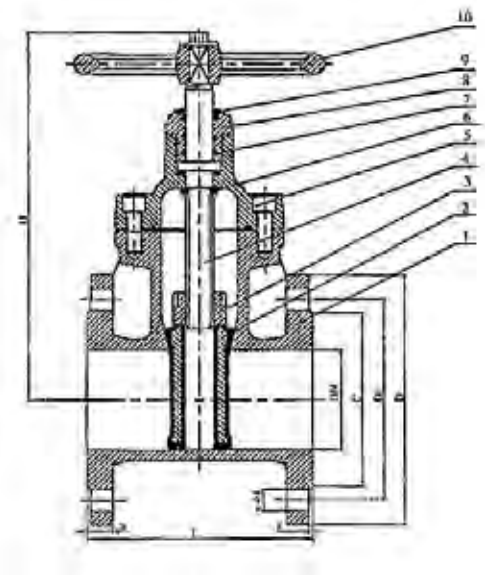

MATERIALI		
1	CORPO	GHISA SFEROIDALE GGG40
2	CUNEO	GGG40 RIVESTITO EPDM
3	DADO ASTA	OTTONE
4	ASTA	INOX 2CR13
5	CAPPELLO	GHISA SFEROIDALE GGG40
6	GUARNIZIONE CORPO	NBR
7	GUARNIZIONE CAPPELLO	NBR
8	PREMISTOPPA	OTTONE
9	ANTISFILAMENTO	NBR
10	VOLANTINO	GHISA SFEROIDALE GGG40

DIMENSIONI

DN	L (mm)	D (mm)		D1 (mm)		C (mm)		b (mm)		f	N-Ød (mm)		Peso
(mm)	F4	PN10	PN16	PN10	PN16	PN10	PN16	PN10	PN16	(mm)	PN10	PN16	(kg)
40	140	150	150	110	110	88	88	18	18	3	4-18	4-18	10
50	150	165	165	125	125	102	102	20	20	3	4-18	4-18	12
65	170	185	185	145	145	122	122	20	20	3	4-18	4-18	16.5
80	180	200	200	160	160	138	138	22	22	3	4-18	4-18	20
100	190	220	220	180	180	158	158	22	24	3	8-18	8-18	29
125	200	250	250	210	210	188	188	24	26	3	8-18	8-18	38
150	210	285	285	240	240	212	212	24	26	3	8-23	8-23	55
200	230	340	340	295	295	268	268	26	30	3	8-23	12-23	80
250	250	395	405	350	405	320	320	28	32	3	12-23	12-27	122
300	270	445	460	400	460	370	378	28	32	4	12-23	12-27	175
350	290	505	520	460	520	430	438	30	32	4	16-23	16-27	250
400	310	565	580	515	580	482	490	32	34	4	16-27	16-30	340

Descrizione ed uso:
Valvola adatta per acqua e liquidi densi con pressione massima d'esercizio 10 BAR e temperatura fino a 80°

VALVOLA DI RITEGNO A BATTENTE ART. 3244 PN 10/16



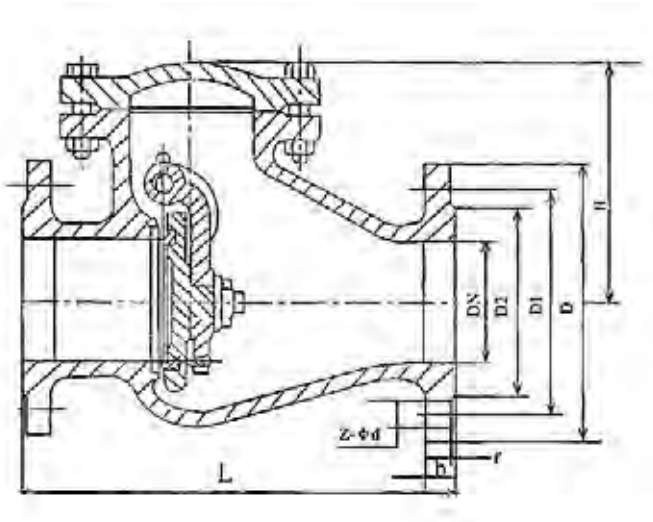

MATERIALI	
COPERCHIO E CORPO	GG25
SEDE BATTENTE	OTTONE
DISCO	GG25 + OTTONE
PERNO	GGG40
GANCIO PERNO	ACCIAIO AL CARBONIO

DIMENSIONI

DN	L	D (mm)		D1 (mm)		D2 (mm)		b (mm)		f	Z-Ød (mm)		H	PESO
(mm)	(mm)	PN10	PN16	PN10	PN16	PN10	PN16	PN10	PN16	(mm)	PN10	PN16	(mm)	(kg)
50	200	165	165	125	125	102	102	20	20	3	4-18	4-18	140	13.6
65	240	185	185	145	145	122	122	20	20	3	4-18	4-18	142	20.6
80	260	200	200	160	160	138	138	22	22	3	4-18	8-18	165	26.5
100	300	220	220	180	180	158	158	22	24	3	8-18	8-18	175	31.8
125	350	250	250	210	210	188	188	24	26	3	8-18	8-18	198	44.9
150	400	285	285	240	240	212	212	24	26	3	8-23	8-23	228	71.2
200	500	340	340	295	295	268	268	26	30	3	8-23	12-23	245	93
250	600	395	405	350	355	320	320	28	32	3	12-23	12-27	302	136
300	700	445	460	400	410	370	378	28	32	4	12-23	12-27	365	188

Descrizione ed uso:
Valvola adatta per acqua e liquidi densi con pressione massima d'esercizio 10 BAR e temperatura fino a 80°

VALVOLA DI RITEGNO A PALLA ART. 3245 PN 10/16



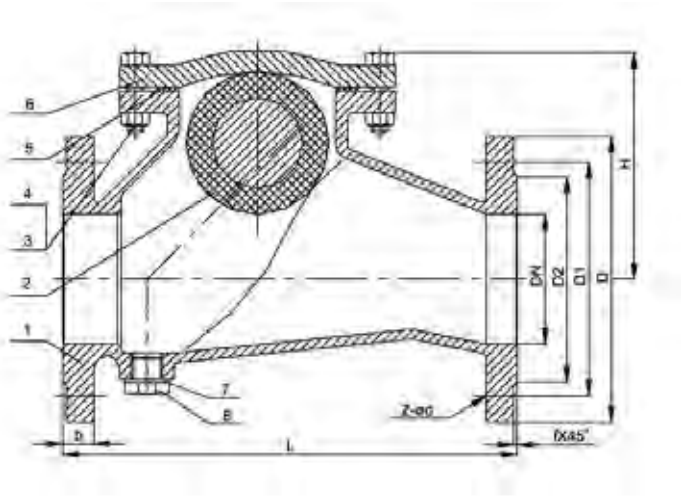

MATERIALI			
1	CORPO	GHISA SFEROIDALE	GGG50
2	PALLA	NBR / GHISA SFEROIDALE	BS2494
3	VITI	INOX	BS1769
4	DADI	INOX	BS1769
5	GUARNIZIONE	NBR	BS2494
6	CAPPELLO	GHISA SFEROIDALE	GGG50
7	RONDELLA	NYLON / PTFE	-
8	TAPPO	INOX	BS1769

DIMENSIONI														
DN	**L**	**D (mm)**		**D1 (mm)**		**D2 (mm)**		**b (mm)**		**f**	**Z-Ød (mm)**		**H**	**PESO**
(mm)	**(mm)**	**PN10**	**PN16**	**PN10**	**PN16**	**PN10**	**PN16**	**PN10**	**PN16**	**(mm)**	**PN10**	**PN16**	**(mm)**	**(kg)**
50	200	165	165	125	125	99	99	19	19	3	4-19	4-19	108	18
65	240	185	185	145	145	118	118	19	19	3	4-19	4-19	132	20
80	260	200	200	160	160	132	132	19	19	3	8-19	8-19	151	24
100	300	220	220	180	180	156	156	19	19	3	8-19	8-19	198	30
125	350	250	250	210	210	184	184	19	19	3	8-19	8-19	210	40
150	400	285	285	240	240	211	211	19	19	3	8-23	8-23	270	52
200	500	340	340	295	295	266	266	20	20	3	8-23	12-23	368	84
250	600	405	405	350	355	319	319	22	22	3	12-23	12-28	471	125
300	700	460	460	400	410	370	370	24,5	24,5	4	12-23	12-28	531	150

Descrizione ed uso:
Valvola adatta per acqua e liquidi densi con pressione massima d'esercizio 10 BAR e temperatura fino a 80°

VALVOLA DI RITEGNO A CLAPET TIPO WAFER ART. VCXX



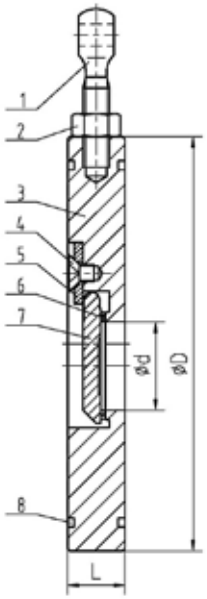

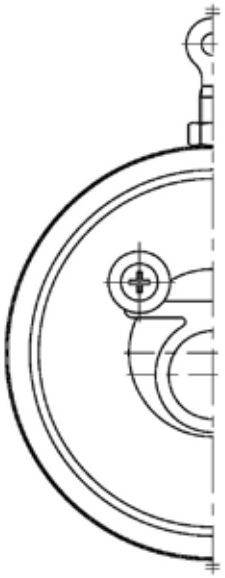

MATERIALI		
1	VITE	AISI304
2	DADO	AISI304
3	CORPO	AISI316
4	VITE	AISI304
5	FERMO DELLO STELO	AISI304
6	SEDE	FKM
7	DISCO BATTENTE	AISI316
8	O-RING	FKM

DIMENSIONI				
DN	**d**	**L**	**D**	**PN**
40	22	13	92	PN16
50	32	15	104	PN16
65	42	15	125	PN16
80	46	16	140	PN16
100	65	16	160	PN16
125	96	17	190	PN16
150	114	19	220	PN16
200	140	26	270	PN16
250	190	29	330	PN16
300	216	38	380	PN16

VALVOLA FARFALLA CON LEVA ART. WAFER PN 10



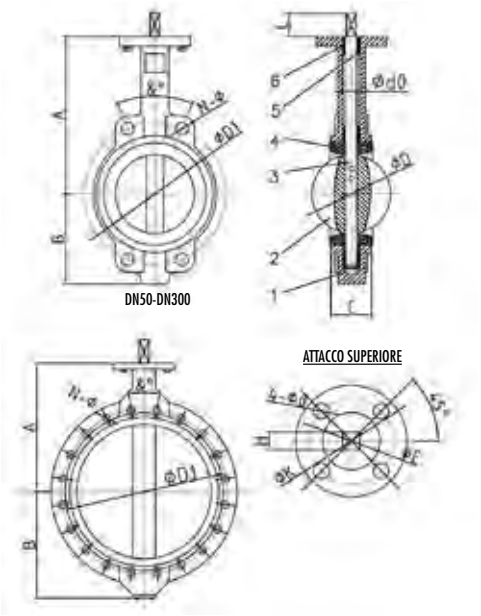

MATERIALI		
1	CORPO	GG25
2	DISCO	CF8
3	ASTA	AISI304
4	SEDE	EPDM
5	BOCCOLA	PTFE
6	O-RING	EPDM

DIMENSIONI CORPO												
MISURE		A	B	C	D	d0	L	ISO5211	K	E	HXH	4-Ød
2”	DN50	161	80	42	52.9	12.6/14.3	30	F07	90	70	11X11	4-10
2.5”	DN65	175	89	44.7	64.5	12.6/14.3	30	F07	90	70	11X11	4-10
3”	DN80	181	95	45.2	78.8	12.6/14.3	30	F07	90	70	11X11	4-10
4”	DN100	200	114	52	10.4	15.77	30	F07	90	70	11X11	4-10
5”	DN125	213	127	54.4	123.3	18.92	30	F07	90	70	14X14	4-10
6”	DN150	226	139	55.8	155.1	18.92	30	F07	90	70	14X14	4-10
8”	DN200	260	175	60.6	202.5	22.10	40	F10	125	102	17X17	4-12
10”	DN250	292	203	65.6	250.5	28.45	40	F10	125	102	22X22	4-12
12”	DN300	337	242	76.9	301.6	31.60	40	F10	140	102	22X22	4-12

DIMENSIONI CONNESSIONI							
MISURE		DIN PN10			DINPN16		
		ØD1	N-Ø	&°	ØD1	N-Ø	&°
2”	DN50	125	4-18	90	125	4-18	90
2.5”	DN65	145	4-18	90	145	4-18	90
3”	DN80	160	4-18	45	160	4-18	45
4”	DN100	180	4-18	45	180	4-18	45
5”	DN125	210	4-18	45	210	4-18	45
6”	DN150	240	4-22	45	240	4-22	45
8”	DN200	295	4-22	45	295	4-22	30
10”	DN250	350	4-22	30	355	4-26	30
12”	DN300	400	4-22	30	410	4-26	30

Descrizione ed uso:
Valvola ad intercettazione e regolazione adatta per acqua e liquidi densi con pressione massima d’esercizio 10 BAR e temperatura fino a 80°

VALVOLA FARFALLA CON LEVA ART. LUG PN 10



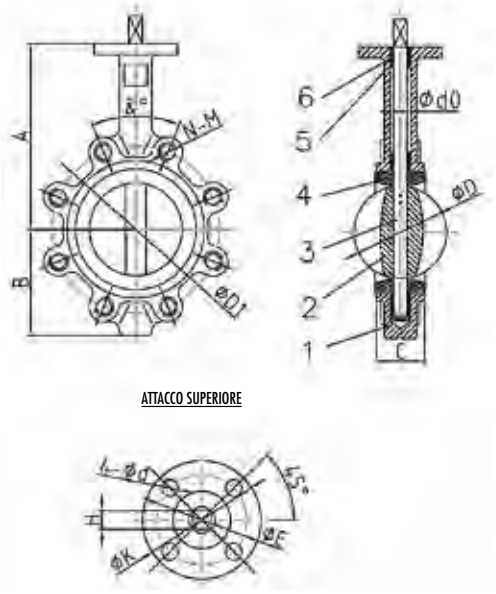

ATTACCO SUPERIORE

	MATERIALI	
1	CORPO	GG25
2	DISCO	CF8
3	ASTA	AISI304
4	SEDE	EPDM
5	BOCCOLA	PTFE
6	O-RING	EPDM

DIMENSIONI CORPO

MISURE		A	B	C	D	d0	H	ISO5211	L	K	E	4-Ød
2”	DN50	161	80	42	52.9	12.6	11	F07	32	90	70	4-9
2.5”	DN65	175	89	44.7	64.5	12.6	11	F07	32	90	70	4-9
3”	DN80	181	95	45.2	78.8	12.6	11	F07	32	90	70	4-9
4”	DN100	200	114	52	104	15.77	11	F07	32	90	70	4-9
5”	DN125	213	127	54.4	123.3	18.92	14	F07	32	90	70	4-9
6”	DN150	226	139	55.8	155.1	18.92	14	F07	32	90	70	4-9
8”	DN200	260	175	60.6	202.5	22.1	17	F10	45	125	102	4-12
10”	DN250	292	203	65.6	250.5	28.45	22	F10	45	125	102	4-12
12”	DN300	337	242	76.9	301.6	31.6	22	F10	45	140	102	4-12

DIMENSIONI CONNESSIONI

MISURE		DIN PN10			DINPN16		
		D1	N-M	&°	D1	N-M	&°
2”	DN50	125	4-M16	90	125	4-M16	90
2.5”	DN65	145	4-M16	90	145	4-M16	90
3”	DN80	160	8-M16	45	160	8-M16	45
4”	DN100	180	8-M16	45	180	8-M16	45
5”	DN125	210	8-M16	45	210	8-M16	45
6”	DN150	240	8-M20	45	240	8-M20	45
8”	DN200	295	8-M20	45	295	12-M20	30
10”	DN250	350	12-M20	30	355	12-M24	30
12”	DN300	400	12-M20	30	410	12-M24	30

Descrizione ed uso:
Valvola ad intercettazione e regolazione adatta per acqua e liquidi densi con pressione massima d’esercizio 10 BAR e temperatura fino a 80°

VALVOLA A SFERA MAURER



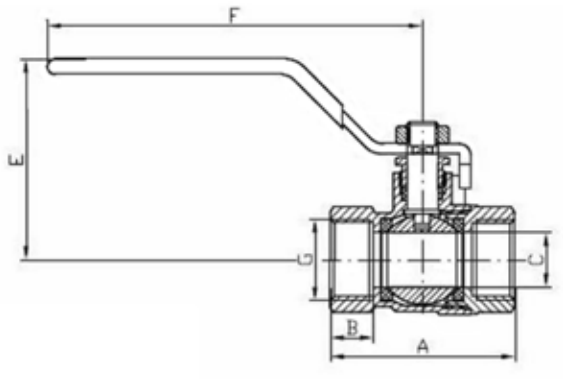

DIMENSIONI							
DN	**G**	**A**	**B**	**C**	**E**	**F**	**Peso (g)**
15	1/2”	48	11	14	51	90	170
20	3/4”	53,5	11,5	19	54,5	90	231
25	1”	65,5	14	24	60	103	372
32	1 1/4”	74	15	30	76	138	610
40	1 1/2”	83,5	15,5	37	81	138	782
50	2”	100	18,5	45	98,5	145	1.368
65	2 1/2”	131	24	62	123	250	2.538
80	3”	154	29	73	131	250	3.750
100	4”	181	28	99	150	250	5.960

VALVOLA SFERA IN ACCIAIO INOX ART. VSXX



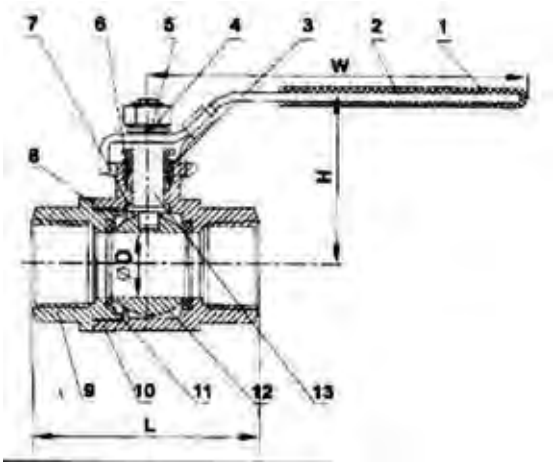

	MATERIALI	
1	COVER LEVA	PLASTICA
2	MANIGLIA	AISI304
3	PREMISTOPPA	AISI304
4	DADO ASTA	AISI304
5	RONDELLA	AISI304
6	FERMO ASTA	PTFE
7	TENUTA	PTFE
8	TENUTA	PTFE
9	MANICOTTO FEMMINA	AISI316
10	CORPO	AISI316
11	SEDE	PTFE
12	SFERA	CF8M
13	ASTA	AISI304

DIMENSIONI											
MISURE	**1/4”**	**3/8”**	**1/2”**	**3/4”**	**1”**	**11/4”**	**11/2”**	**2”**	**21/2”**	**3”**	**4”**
D	11	12.5	15	20	25	32	38	50	65	76	94
L	51	51	63	74	86	98	106	122	159	182	226
H	45	45	46	51	65	69	85	93	116	125	166
W	103	103	103	126	144	144	189	189	224	224	295

Descrizione ed uso:
Valvola a sfera in acciaio com attacchi filettati femmina - femmina per passaggio acqua, liquidi in genere non aggressivi ed aria

GIUNTO COMPENSATORE IN GOMMA ART. 3241 PN10/16



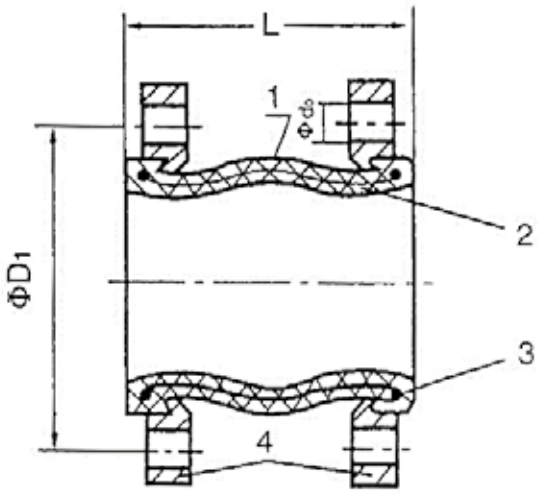

MATERIALI		
1	CORPO	EPDM
2	INCAMICIATURA	TESSUTO IN FIBRA NYLON
3	STRUTTURA	FILO ACCIAIO
4	FLANGE	ACCIAIO AL CARBONIO ZINCATO

DIMENSIONI CORPO

DN		L		BULLONI	Ø do	Ø D1	MOVIMENTI ASSIALI (mm)		MOVIMENTI LATERALI	CORSA ANGOLARE	Peso
(mm)	(pollici)	(mm)		(numero)	(mm)	(mm)	Estensione	Compressione	(mm)	(a_1+a_2)	(kg)
50	2”	105		4	17.5	125	7	10	10	15°	4
65	2-1/2”	115		4	17.5	145	7	13	12	15°	5,5
80	3”	130		8	17.5	160	8	15	12	15°	6,8
100	4”	135		8	17.5	180	10	19	13	15°	7,5
125	5”	165	160	8	17.5	210	12	19	13	15°	9,5
150	6”	180	185	8	22	240	12	20	14	15°	12
200	8”	190	200	8	22	295	16	25	22	15°	17,5
250	10”	230	240	12	22	350	16	25	22	15°	23
300	12”	245	260	12	22	400	16	25	22	15°	28

Descrizione ed uso:
Giunto a singola spitra adatto per acqua e liquidi densi con pressione massima d’esercizio 16 BAR e temperatura fino a 100°

SARACINESCHE IN GHISA CORPO PIATTO



Valvola a saracinesca a corpo piatto in ghisa GG25 per acqua - tenuta metallica PN10

CODICE	DESCRIZIONE	UM	Q.TÀ
302625	SARACINESCA P/ACQUA GG25 CP TM FL.PN10 DN 50	PZ	1
302626	SARACINESCA P/ACQUA GG25 CP TM FL.PN10 DN 65	PZ	1
302627	SARACINESCA P/ACQUA GG25 CP TM FL.PN10 DN 80	PZ	1
302860	SARACINESCA P/ACQUA GG25 CP TM FL.PN16 DN 80	PZ	1
302628	SARACINESCA P/ACQUA GG25 CP TM FL.PN10 DN 100	PZ	1
302629	SARACINESCA P/ACQUA GG25 CP TM FL.PN10 DN 125	PZ	1
302630	SARACINESCA P/ACQUA GG25 CP TM FL.PN10 DN 150	PZ	1
302631	SARACINESCA P/ACQUA GG25 CP TM FL.PN10 DN 200	PZ	1
302632	SARACINESCA P/ACQUA GG25 CP TM FL.PN10 DN 250	PZ	1
302633	SARACINESCA P/ACQUA GG25 CP TM FL.PN10 DN 300	PZ	1

SARACINESCHE IN GHISA CORPO PIATTO



Valvola a saracinesca a corpo piatto in ghisa sferoidale GGG40 - cuneo rivestito in gomma EPDM, secondo DIN 3352 F4 - flangiatura DIN 2501 - verniciatura epossidica

CODICE	DESCRIZIONE	UM	Q.TÀ
302286	SARACINESCA P/ACQUA GGG40 C.P.C.G. PN10 DN80	PZ	1
302291	SARACINESCA P/ACQUA GGG40 C.P.C.G. PN10 DN200	PZ	1
302298	SARACINESCA P/ACQUA GGG40 C.P.C.G. PN10 DN250	PZ	1
302293	SARACINESCA P/ACQUA GGG40 C.P.C.G. PN10 DN300	PZ	1
302757	SARACINESCA P/ACQUA GGG40 C.P.C.G. PN10 DN400	PZ	1
302284	SARACINESCA P/ACQUA GGG40 C.P.C.G. PN16 DN50	PZ	1
302285	SARACINESCA P/ACQUA GGG40 C.P.C.G. PN16 DN65	PZ	1
302287	SARACINESCA P/ACQUA GGG40 C.P.C.G. PN16 DN80	PZ	1
302288	SARACINESCA P/ACQUA GGG40 C.P.C.G. PN16 DN100	PZ	1
302289	SARACINESCA P/ACQUA GGG40 C.P.C.G. PN16 DN125	PZ	1
302290	SARACINESCA P/ACQUA GGG40 C.P.C.G. PN16 DN150	PZ	1
302634	SARACINESCA P/ACQUA GGG40 C.P.C.G. PN16 DN200	PZ	1
302635	SARACINESCA P/ACQUA GGG40 C.P.C.G. PN16 DN250	PZ	1
302636	SARACINESCA P/ACQUA GGG40 C.P.C.G. PN16 DN300	PZ	1

VALVOLE DI RITEGNO A CLAPET



Valvola di ritegno in ghisa grigia GG25 per acqua, tipo a clapet - con rivestimento EPDM - dimensioni secondo DIN 3202 - F6 con flangiatura DIN 2501

CODICE	DESCRIZIONE	UM	Q.TÀ
300535	VALVOLA RIT.CLAPET GG25 P/ACQUA FL.PN10 DN80	PZ	1
300539	VALVOLA RIT.CLAPET GG25 P/ACQUA FL.PN10 DN200	PZ	1
300540	VALVOLA RIT.CLAPET GG25 P/ACQUA FL.PN10 DN250	PZ	1
302295	VALVOLA RIT.CLAPET GG25 P/ACQUA FL.PN10 DN300	PZ	1
300533	VALVOLA RIT.CLAPET GG25 P/ACQUA FL.PN16 DN50	PZ	1
300534	VALVOLA RIT.CLAPET GG25 P/ACQUA FL.PN16 DN65	PZ	1
302294	VALVOLA RIT.CLAPET GG25 P/ACQUA FL.PN16 DN80	PZ	1
300536	VALVOLA RIT.CLAPET GG25 P/ACQUA FL.PN16 DN100	PZ	1
300537	VALVOLA RIT.CLAPET GG25 P/ACQUA FL.PN16 DN125	PZ	1
300538	VALVOLA RIT.CLAPET GG25 P/ACQUA FL.PN16 DN150	PZ	1

VALVOLE DI RITEGNO A PALLA



Valvola di ritegno in ghisa grigia GGG50 per acqua - tipo a palla con rivestimento EPDM - dimensioni secondo DIN 3206 - F6 con flangiatura DIN 2501

CODICE	DESCRIZIONE	UM	Q.TÀ
303109	VALVOLA RIT. PALLA P/ACQUA GGG50 PN10 DN80	PZ	1
303110	VALVOLA RIT. PALLA P/ACQUA GGG50 PN10 DN200	PZ	1
303111	VALVOLA RIT. PALLA P/ACQUA GGG50 PN10 DN250	PZ	1
303113	VALVOLA RIT. PALLA P/ACQUA GGG50 PN16 DN50	PZ	1
303114	VALVOLA RIT. PALLA P/ACQUA GGG50 PN16 DN65	PZ	1
303115	VALVOLA RIT. PALLA P/ACQUA GGG50 PN16 DN80	PZ	1
303116	VALVOLA RIT. PALLA P/ACQUA GGG50 PN16 DN100	PZ	1
303117	VALVOLA RIT. PALLA P/ACQUA GGG50 PN16 DN125	PZ	1
303118	VALVOLA RIT. PALLA P/ACQUA GGG50 PN16 DN150	PZ	1

VALVOLE DI RITEGNO WAFER



Valvola di ritegno Wafer a clapet INOX 316/ fkm

CODICE	DESCRIZIONE	UM	Q.TÀ
302521	VALV.WAFER CLAPET INOX316/FKM PN10/16 DN 65	PZ	1
302522	VALV.WAFER CLAPET INOX316/FKM PN10/16 DN 80	PZ	1
302523	VALV.WAFER CLAPET INOX316/FKM PN10/16 DN 100	PZ	1
302524	VALV.WAFER CLAPET INOX316/FKM PN10/16 DN 125	PZ	1
302525	VALV.WAFER CLAPET INOX316/FKM PN10/16 DN 150	PZ	1
302526	VALV.WAFER CLAPET INOX316/FKM PN10/16 DN 200	PZ	1

VALVOLE A FARFALLA



EFFEBI

Valvola a farfalla ARTEMIS tipo Wafer a tenuta morbida - corpo in ghisa - disco in acciaio inox AISI 304 - leva di manovra e cremagliera in alluminio - verniciatura esterna poliuretanica - cremagliera con denti incassati - adatta per industrie chimiche, petrolchimiche, alimentari e negli impianti di riscaldamento

CODICE	DESCRIZIONE	UM	Q.TÀ
302780	VALV FARF.WAFER ARTEMIS DISCO A304 EPDM DN50	PZ	1
302781	VALV FARF.WAFER ARTEMIS DISCO A304 EPDM DN65	PZ	1
302782	VALV FARF.WAFER ARTEMIS DISCO A304 EPDM DN80	PZ	1
302783	VALV FARF.WAFER ARTEMIS DISCO A304 EPDM DN100	PZ	1
302784	VALV FARF.WAFER ARTEMIS DISCO A304 EPDM DN125	PZ	1
302785	VALV FARF.WAFER ARTEMIS DISCO A304 EPDM DN150	PZ	1
302786	VALV FARF.WAFER ARTEMIS DISCO A304 EPDM DN200	PZ	1

VALVOLE A FARFALLA



EFFEBI

Valvola a farfalla THESIS tipo Lug a tenuta morbida - corpo in ghisa - disco in acciaio inox AISI304 - leva di manovra e cremagliera in alluminio - verniciatura esterna poliuretanica - cremagliera con denti incassati - adatta per industrie chimiche e petrolchimiche

CODICE	DESCRIZIONE	UM	Q.TÀ
302789	VALV. FARF.LUG THESIS DISCO A304 EPDM DN. 50	PZ	⌂1
302790	VALV. FARF.LUG THESIS DISCO A304 EPDM DN. 65	PZ	⌂1
302791	VALV. FARF.LUG THESIS DISCO A304 EPDM DN. 80	PZ	1
302792	VALV. FARF.LUG THESIS DISCO A304 EPDM DN. 100	PZ	⌂1
302793	VALV. FARF.LUG THESIS DISCO A304 EPDM DN. 125	PZ	⌂1
302794	VALV. FARF.LUG THESIS DISCO A304 EPDM DN. 150	PZ	1
302795	VALV. FARF.LUG THESIS DISCO A304 EPDM DN. 200	PZ	⌂1

VALVOLE A FARFALLA



Valvola a farfalla in ghisa grigia GG25 per acqua- tipo LUG con leva - tenuta EPDM - disco in acciaio inox AISI 304 - con flangiatura DIN 2501 - PN 10

CODICE	DESCRIZIONE	UM	Q.TÀ
300572	FARFALLA LUG P/ACQUA GG25/EPDM/A304 DN50	PZ	1
300573	FARFALLA LUG P/ACQUA GG25/EPDM/A304 DN65	PZ	1
300574	FARFALLA LUG P/ACQUA GG25/EPDM/A304 DN80	PZ	1
300575	FARFALLA LUG P/ACQUA GG25/EPDM/A304 DN100	PZ	1
300576	FARFALLA LUG P/ACQUA GG25/EPDM/A304 DN125	PZ	1
300577	FARFALLA LUG P/ACQUA GG25/EPDM/A304 DN150	PZ	1
300578	FARFALLA LUG P/ACQUA GG25/EPDM/A304 DN200	PZ	1

VALVOLE A FARFALLA



EFFEBI

Valvola a farfalla THESIS tipo Lug, per gas, a tenuta morbida - corpo in ghisa - disco in acciaio inox AISI304 - leva di manovra e cremagliera in alluminio - verniciatura esterna poliuretanica - cremagliera con denti incassati - adatta per industrie chimiche e petrolchimiche con specifica indicazione per gas ed idrocarburi

CODICE	DESCRIZIONE	UM	Q.TÀ
302797	VALV. FARF.THESIS TIPO LUG X GAS C/NBR DN. 65	PZ	⌂1
302798	VALV. FARF.THESIS TIPO LUG X GAS C/NBR DN. 80	PZ	⌂1
302799	VALV. FARF.THESIS TIPO LUG X GAS C/NBR DN.100	PZ	⌂1
302800	VALV. FARF.THESIS TIPO LUG X GAS C/NBR DN.125	PZ	⌂1

VALVOLE A FARFALLA



Valvola a farfalla in ghisa grigia GG25 per acqua - tipo Wafer con leva, tenuta EPDM - disco in acciaio inox AISI 304 - con flangiatura DIN 2501 - PN 10

CODICE	DESCRIZIONE	UM	Q.TÀ
300581	FARFALLA WAFER P/ACQUA GG25/EPDM/A304 DN65	PZ	1
300582	FARFALLA WAFER P/ACQUA GG25/EPDM/A304 DN80	PZ	1
300583	FARFALLA WAFER P/ACQUA GG25/EPDM/A304 DN100	PZ	1
300584	FARFALLA WAFER P/ACQUA GG25/EPDM/A304 DN125	PZ	1
300585	FARFALLA WAFER P/ACQUA GG25/EPDM/A304 DN150	PZ	1
302393	FARFALLA WAFER P/ACQUA GG25/EPDM/A304 DN200	PZ	1

VALVOLE A SFERA FILETTATE



EFFEBI

Valvola a sfera in ottone F-F a passaggio totale VENUS con leva gialla in alluminio - particolarmente raccomandata negli impianti di distribuzione del gas - certificata per gas EN 331

CODICE	DESCRIZIONE	UM	Q.TÀ
300636	VALVOLA SFERA "VENUS" F-F LEVA GIALLA 3/8	PZ	24
300637	VALVOLA SFERA "VENUS" F-F LEVA GIALLA 1/2	PZ	24
300638	VALVOLA SFERA "VENUS" F-F LEVA GIALLA 3/4	PZ	12
300639	VALVOLA SFERA "VENUS" F-F LEVA GIALLA 1"	PZ	8
300640	VALVOLA SFERA "VENUS" F-F LEVA GIALLA 1"1/4	PZ	6
300641	VALVOLA SFERA "VENUS" F-F LEVA GIALLA 1"1/2	PZ	4
300644	VALVOLA SFERA "VENUS" F-F LEVA GIALLA 3"	PZ	⌂1

VALVOLE A SFERA FILETTATE



EFFEBI

Valvola a sfera in ottone M-F a passaggio totale VENUS con leva gialla in alluminio - particolarmente raccomandata negli impianti di distribuzione del gas - certificata per gas EN 331

CODICE	DESCRIZIONE	UM	Q.TÀ
300646	VALVOLA SFERA "VENUS" M-F LEVA GIALLA 3/8	PZ	24
300647	VALVOLA SFERA "VENUS" M-F LEVA GIALLA 1/2	PZ	24
300648	VALVOLA SFERA "VENUS" M-F LEVA GIALLA 3/4	PZ	10
300649	VALVOLA SFERA "VENUS" M-F LEVA GIALLA 1"	PZ	8
300650	VALVOLA SFERA "VENUS" M-F LEVA GIALLA 1"1/4	PZ	4
300651	VALVOLA SFERA "VENUS" M-F LEVA GIALLA 1"1/2	PZ	4

VALVOLE A SFERA FILETTATE



EFFEBI

Valvola a sfera in ottone F-F a passaggio totale VENUS con farfalla gialla - particolarmente raccomandata negli impianti di distribuzione del gas - certificata per gas EN 331

CODICE	DESCRIZIONE	UM	Q.TÀ
300653	VALVOLA SFERA VENUS F-F C/FAR.GIAL. 1/4	PZ	25
300654	VALVOLA SFERA VENUS F-F C/FAR.GIAL. 3/8	PZ	30
300655	VALVOLA SFERA VENUS F-F C/FAR.GIAL. 1/2	PZ	25
300656	VALVOLA SFERA VENUS F-F C/FAR.GIAL. 3/4	PZ	15
300657	VALVOLA SFERA VENUS F-F C/FAR.GIAL.1"	PZ	10

VALVOLE A SFERA FILETTATE



EFFEBI

Valvola a sfera in ottone M-F a passaggio totale VENUS con farfalla gialla - particolarmente raccomandata negli impianti di distribuzione del gas - certificata per gas EN 331

CODICE	DESCRIZIONE	UM	Q.TÀ
300658	VALVOLA SFERA VENUS M-F C/FAR.GIAL. 1/4	PZ	25
300659	VALVOLA SFERA VENUS M-F C/FAR.GIAL. 3/8	PZ	30
300660	VALVOLA SFERA VENUS M-F C/FAR.GIAL. 1/2	PZ	20
300661	VALVOLA SFERA VENUS M-F C/FAR.GIAL. 3/4	PZ	15
300662	VALVOLA SFERA VENUS M-F C/FAR.GIAL.1"	PZ	8

VALVOLE A SFERA FILETTATE



EFFEBI

Valvola a sfera in ottone F-F a passaggio totale TOTAL con leva nera in alluminio - valvola particolarmente robusta - non necessita di alcuna manutenzione - con 4 guarnizioni PTFE, senza usura - da utilizzarsi principalmente in impianti di distribuzione acqua, riscaldamento industriale e civile, oleodinamica e pneumatica

CODICE	DESCRIZIONE	UM	Q.TÀ
300664	VALVOLA A SFERA "TOTAL" LEVA NERA 1/4 F-F	PZ	16
300665	VALVOLA A SFERA "TOTAL" LEVA NERA 3/8 F-F	PZ	16
300666	VALVOLA A SFERA "TOTAL" LEVA NERA 1/2 F-F	PZ	12
300667	VALVOLA A SFERA "TOTAL" LEVA NERA 3/4 F-F	PZ	8
300668	VALVOLA A SFERA "TOTAL" LEVA NERA 1" F-F	PZ	6
300669	VALVOLA A SFERA "TOTAL" LEVA NERA 1"1/4 F-F	PZ	6
300670	VALVOLA A SFERA "TOTAL" LEVA NERA 1"1/2 F-F	PZ	4
300671	VALVOLA A SFERA "TOTAL" LEVA NERA 2" F-F	PZ	2
300672	VALVOLA A SFERA "TOTAL" LEVA NERA 2"1/2 F-F	PZ	1
300673	VALVOLE A SFERA "TOTAL" LEVA NERA 3" F-F	PZ	1

VALVOLE A SFERA FILETTATE



EFFEBI

Valvola a sfera in ottone M-F a passaggio totale TOTAL con leva nera in alluminio - valvola particolarmente robusta - non necessita di alcuna manutenzione - con 4 guarnizioni PTFE, senza usura - da utilizzarsi principalmente in impianti di distribuzione acqua, riscaldamento industriale e civile, oleodinamica e pneumatica

CODICE	DESCRIZIONE	UM	Q.TÀ
300674	VALVOLA A SFERA "TOTAL" LEVA NERA 1/4 M-F-	PZ	16
300675	VALVOLA A SFERA "TOTAL" LEVA NERA 3/8 M-F-	PZ	16
300676	VALVOLA A SFERA "TOTAL" LEVA NERA 1/2 M-F-	PZ	12
300677	VALVOLA A SFERA "TOTAL" LEVA NERA 3/4 M-F-	PZ	8
300678	VALVOLA A SFERA "TOTAL" LEVA NERA 1" M-F-	PZ	6
300679	VALVOLA A SFERA "TOTAL" LEVA NERA 1"1/4 M-F-	PZ	6
300680	VALVOLA A SFERA "TOTAL" LEVA NERA 1"1/2 M-F-	PZ	2
300681	VALVOLA A SFERA "TOTAL" LEVA NERA 2" M-F-	PZ	1

VALVOLE A SFERA FILETTATE



EFFEBI

Valvola a sfera in ottone F-F a passaggio totale GALAXY con leva nera in alluminio - da utilizzarsi principalmente in impianti di distribuzione acqua, riscaldamento industriale e civile, oleodinamica, pneumatica

CODICE	DESCRIZIONE	UM	Q.TÀ
300683	VALVOLA SFERA "GALAXY"F-F LEVA NERA 1/4	PZ	16
300684	VALVOLA SFERA "GALAXY"F-F LEVA NERA 3/8	PZ	24
300685	VALVOLA SFERA "GALAXY"F-F LEVA NERA 1/2	PZ	24
300686	VALVOLA SFERA "GALAXY"F-F LEVA NERA 3/4	PZ	12
300687	VALVOLA SFERA "GALAXY"F-F LEVA NERA 1"	PZ	8
300688	VALVOLA SFERA "GALAXY"F-F LEVA NERA 1"1/4	PZ	6
300689	VALVOLA SFERA "GALAXY"F-F LEVA NERA 1"1/2	PZ	4
300690	VALVOLA SFERA "GALAXY"F-F LEVA NERA 2"	PZ	2

VALVOLE A SFERA FILETTATE



EFFEBI

Valvola a sfera in ottone M-F a passaggio totale GALAXY con leva nera in alluminio - da utilizzarsi principalmente in impianti di distribuzione acqua, riscaldamento industriale e civile, oleodinamica, pneumatica

CODICE	DESCRIZIONE	UM	Q.TÀ
300691	VALVOLA SFERA “GALAXY”M-F LEVA NERA 1/4	PZ	16
300692	VALVOLA SFERA “GALAXY”M-F LEVA NERA 3/8	PZ	24
300693	VALVOLA SFERA “GALAXY”M-F LEVA NERA 1/2	PZ	24
300694	VALVOLA SFERA “GALAXY”M-F LEVA NERA 3/4	PZ	10
300695	VALVOLA SFERA “GALAXY”M-F LEVA NERA 1”	PZ	8
300696	VALVOLA SFERA “GALAXY”M-F LEVA NERA 1”1/4	PZ	4
300697	VALVOLA SFERA “GALAXY”M-F LEVA NERA 1”1/2	PZ	4
300698	VALVOLA SFERA “GALAXY”M-F LEVA NERA 2”	PZ	2

VALVOLE A SFERA FILETTATE



EFFEBI

Valvola a sfera in ottone F-F a passaggio totale GALAXY con farfalla nera in alluminio - da utilizzarsi principalmente in impianti di distribuzione acqua, riscaldamento industriale e civile, oleodinamica, pneumatica

CODICE	DESCRIZIONE	UM	Q.TÀ
300699	VALVOLA SFERA GALAXY F-F FARF.NERA 3/8	PZ	30
300700	VALVOLA SFERA GALAXY F-F FARF.NERA 1/2	PZ	25
300701	VALVOLA SFERA GALAXY F-F FARF.NERA 3/4	PZ	15
300702	VALVOLA SFERA GALAXY F-F FARF.NERA 1”	PZ	10

VALVOLE A SFERA FILETTATE



EFFEBI

Valvola a sfera in ottone M-F a passaggio totale GALAXY con farfalla nera in alluminio - da utilizzarsi principalmente in impianti di distribuzione acqua, riscaldamento industriale e civile, oleodinamica, pneumatica

CODICE	DESCRIZIONE	UM	Q.TÀ
300703	VALVOLA SFERA GALAXY M-F FARF.NERA 1/4	PZ	25
300704	VALVOLA SFERA GALAXY M-F FARF.NERA 3/8	PZ	30
300705	VALVOLA SFERA GALAXY M-F FARF.NERA 1/2	PZ	20
300706	VALVOLA SFERA GALAXY M-F FARF.NERA 3/4	PZ	15
300707	VALVOLA SFERA GALAXY M-F FARF.NERA 1”	PZ	8

VALVOLE A SFERA FILETTATE



EFFEBI

Valvola a sfera in ottone F-F a passaggio totale ASTER con leva blu in acciaio - costruzione compatta - da utilizzarsi principalmente in impianti di distribuzione acqua, riscaldamento industriale e civile

CODICE	DESCRIZIONE	UM	Q.TÀ
302413	VALVOLA SFERA”ASTER”F-F L.ACC.BLU 1/4	PZ	16
300740	VALVOLA SFERA”ASTER”F-F L.ACC.BLU 3/8	PZ	30
300741	VALVOLA SFERA”ASTER”F-F L.ACC.BLU 1/2	PZ	24
300742	VALVOLA SFERA”ASTER”F-F L.ACC.BLU 3/4	PZ	12
300743	VALVOLA SFERA”ASTER”F-F L.ACC.BLU 1”	PZ	8
300744	VALVOLA SFERA”ASTER”F-F L.ACC.BLU 1”1/4	PZ	6
300745	VALVOLA SFERA”ASTER”F-F L.ACC.BLU 1”1/2	PZ	6
300746	VALVOLA SFERA”ASTER”F-F L.ACC.BLU 2”	PZ	4
300747	VALVOLA SFERA”ASTER”F-F L.ACC.BLU 2”1/2	PZ	1
300748	VALVOLA SFERA”ASTER”F-F L.ACC.BLU 3”	PZ	1
300749	VALVOLA SFERA”ASTER”F-F L.ACC.BLU 4”	PZ	1

VALVOLE A SFERA FILETTATE



EFFEBI

Valvola a sfera in ottone M-F a passaggio totale ASTER con leva blu in acciaio - costruzione compatta - da utilizzarsi principalmente in impianti di distribuzione acqua, riscaldamento industriale e civile

CODICE	DESCRIZIONE	UM	Q.TÀ
302414	VALVOLA SFERA”ASTER”M-F L.ACC.BLU 1/4	PZ	16
300750	VALVOLA SFERA”ASTER”M-F L.ACC.BLU 3/8	PZ	16
300751	VALVOLA SFERA”ASTER”M-F L.ACC.BLU 1/2	PZ	24
300752	VALVOLA SFERA”ASTER”M-F L.ACC.BLU 3/4	PZ	10
300753	VALVOLA SFERA”ASTER”M-F L.ACC.BLU 1”	PZ	8
300754	VALVOLA SFERA”ASTER”M-F L.ACC.BLU 1”1/4	PZ	4
300755	VALVOLA SFERA”ASTER”M-F L.ACC.BLU 1”1/2	PZ	4
300756	VALVOLA SFERA”ASTER”M-F L.ACC.BLU 2”	PZ	2

VALVOLE A SFERA FILETTATE



MAURER

Valvola a sfera MAURER in ottone F-F - a passaggio standard con leva rossa in acciaio - da utilizzarsi principalmente per acqua

CODICE	DESCRIZIONE	UM	Q.TÀ
• **087322**	VALVOLA SFERA OTT.F-F PASS.STD LEVA ACC. 1/2	PZ	12
• **087323**	VALVOLA SFERA OTT.F-F PASS.STD LEVA ACC. 3/4	PZ	8
• **087324**	VALVOLA SFERA OTT.F-F PASS.STD LEVA ACC.1”	PZ	6
• **087325**	VALVOLA SFERA OTT.F-F PASS.STD LEVA ACC.1”1/4	PZ	4
• **087326**	VALVOLA SFERA OTT.F-F PASS.STD LEVA ACC.1”1/2	PZ	4
• **087327**	VALVOLA SFERA OTT.F-F PASS.STD LEVA ACC.2”	PZ	2
• **087328**	VALVOLA SFERA OTT.F-F PASS.STD LEVA ACC.2”1/2	PZ	2
• **087329**	VALVOLA SFERA OTT.F-F PASS.STD LEVA ACC.3”	PZ	2

VALVOLE A SFERA FILETTATE



MAURER

Valvola a sfera MAURER in ottone M-F - a passaggio standard con leva rossa in acciaio - da utilizzarsi principalmente per acqua

CODICE	DESCRIZIONE	UM	Q.TÀ
• 087331	VALVOLA SFERA OTT.M-F PASS.STD LEVA ACC. 1/2	PZ	12
• 087332	VALVOLA SFERA OTT.M-F PASS.STD LEVA ACC. 3/4	PZ	8
• 087333	VALVOLA SFERA OTT.M-F PASS.STD LEVA ACC.1"	PZ	6
• 087334	VALVOLA SFERA OTT.M-F PASS.STD LEVA ACC.1"1/4	PZ	4
• 087335	VALVOLA SFERA OTT.M-F PASS.STD LEVA ACC.1"1/2	PZ	4
• 087336	VALVOLA SFERA OTT.M-F PASS.STD LEVA ACC.2"	PZ	2

VALVOLE A SFERA INOX



EFFEBI

Valvola a sfera inox AISI 316 a passaggio pieno ALBA F-F con leva nera in acciaio inox - adatta per impianti ad alta pressione e temperatura

CODICE	DESCRIZIONE	UM	Q.TÀ
302049	VALVOLA SFERA A/INOX F-F "ALBA" 1/4	PZ	12
302050	VALVOLA SFERA A/INOX F-F "ALBA" 3/8	PZ	12
302051	VALVOLA SFERA A/INOX F-F "ALBA" 1/2	PZ	12
302052	VALVOLA SFERA A/INOX F-F "ALBA" 3/4	PZ	8
302053	VALVOLA SFERA A/INOX F-F "ALBA" 1"	PZ	6
302054	VALVOLA SFERA A/INOX F-F "ALBA" 1"1/4	PZ	6
302055	VALVOLA SFERA A/INOX F-F "ALBA" 1"1/2	PZ	4
302056	VALVOLA SFERA A/INOX F-F "ALBA" 2"	PZ	1

VALVOLE A SFERA INOX



EFFEBI

Valvola a sfera inox AISI 316 a passaggio pieno ALBA M-F - con leva nera in acciaio inox - adatta per impianti ad alta pressione e temperatura

CODICE	DESCRIZIONE	UM	Q.TÀ
303137	VALVOLA SFERA A/INOX M-F "ALBA" 1/4	PZ	12
303138	VALVOLA SFERA A/INOX M-F "ALBA" 3/8	PZ	12
303139	VALVOLA SFERA A/INOX M-F "ALBA" 1/2	PZ	12
303140	VALVOLA SFERA A/INOX M-F "ALBA" 3/4	PZ	8
303141	VALVOLA SFERA A/INOX M-F "ALBA" 1"	PZ	6
303142	VALVOLA SFERA A/INOX M-F "ALBA" 1"1/4	PZ	4
303143	VALVOLA SFERA A/INOX M-F "ALBA" 1"1/2	PZ	4
303144	VALVOLA SFERA A/INOX M-F "ALBA" 2"	PZ	1

VALVOLE A SFERA INOX



Valvola a sfera inox AISI 316 - F-F guarnizioni P.T.F.E. con leva blu in acciaio inox - adatta per impianti idrici, pneumatici e chimici

CODICE	DESCRIZIONE	UM	Q.TÀ
302057	VALVOLA SFERA INOX AISI 316 PTFE F-F 1/4	PZ	2
302058	VALVOLA SFERA INOX AISI 316 PTFE F-F 3/8	PZ	2
302059	VALVOLA SFERA INOX AISI 316 PTFE F-F 1/2	PZ	60
302060	VALVOLA SFERA INOX AISI 316 PTFE F-F 3/4	PZ	40
302061	VALVOLA SFERA INOX AISI 316 PTFE F-F 1"	PZ	2
302062	VALVOLA SFERA INOX AISI 316 PTFE F-F 1"1/4	PZ	10
302063	VALVOLA SFERA INOX AISI 316 PTFE F-F 1"1/2	PZ	12
302064	VALVOLA SFERA INOX AISI 316 PTFE F-F 2"	PZ	6
302420	VALVOLA SFERA INOX AISI 316 PTFE F-F 2"1/2	PZ	6
302421	VALVOLA SFERA INOX AISI 316 PTFE F-F 3"	PZ	3

MINIVALVOLE A SFERA FILETTATE



EFFEBI

Valvola a sfera in ottone F-F a passaggio ridotto MINIBALL con levetta nera - costruzione compatta - da utilizzarsi principalmente in impianti idrosanitari a vista, aria compressa e scarico di serbatoi

CODICE	DESCRIZIONE	UM	Q.TÀ
300761	VALVOLA A SFERA "MINIBALL" 1/4 F-F-	PZ	24
300762	VALVOLA A SFERA "MINIBALL" 3/8 F-F-	PZ	24
300763	VALVOLA A SFERA "MINIBALL" 1/2 F-F-	PZ	24

MINIVALVOLE A SFERA FILETTATE



EFFEBI

Valvola a sfera in ottone M-F a passaggio ridotto MINIBALL con levetta nera - costruzione compatta - da utilizzarsi principalmente in impianti idrosanitari a vista, aria compressa e scarico di serbatoi

CODICE	DESCRIZIONE	UM	Q.TÀ
300764	VALVOLA A SFERA "MINIBALL" 1/8 M-F	PZ	24
300765	VALVOLA A SFERA "MINIBALL" 1/4 M-F-	PZ	24
300766	VALVOLA A SFERA "MINIBALL" 3/8 M-F-	PZ	24
300767	VALVOLA A SFERA "MINIBALL" 1/2 M-F-	PZ	24

MINIVALVOLE A SFERA FILETTATE



MAURER

Mini valvola a sfera MAURER M-F in ottone cromato - con levetta rossa

CODICE	DESCRIZIONE	UM	Q.TÀ
• 087355	VALVOLA A SFERA "MINI" 1/2 M-F-	PZ	20

VALVOLE A SFERA A 3 VIE



EFFEBI

Valvola a sfera in ottone a 3 vie F-F-F TRIFLUX con sfera forata a "T" permette la deviazione del flusso in tutte le direzioni - con leva nera in alluminio

CODICE	DESCRIZIONE	UM	Q.TÀ
300768	VALVOLA SFERA 3 VIE A "T" F-F-F TRIFLUX 1/2	PZ	6
300769	VALVOLA SFERA 3 VIE A "T" F-F-F TRIFLUX 3/4	PZ	6
300770	VALVOLA SFERA 3 VIE A "T" F-F-F TRIFLUX 1"	PZ	4
300771	VALVOLA SFERA 3 VIE A "T" F-F-F TRIFLUX 1"1/4	PZ	1

ELETTROVALVOLE E ACCESSORI



Elettrovalvola con comando manuale - corpo ottone - guarnizioni NBR - tubo guida acciaio inox - nucleo fisso e mobile in acciaio inox - molle in acciaio inox - pressione max 25 BAR - temperatura esercizio -10°C/+90°C - adatta al passaggio aria/gas inerti/acqua (max 75°C)/ oli minerali/gasolio/oli combustibili

CODICE	DESCRIZIONE	UM	Q.TÀ
303172	ELETTROVALVOLA INDIRETTA NC 3/8 NBR	PZ	1
303173	ELETTROVALVOLA INDIRETTA NC 1/2 NBR	PZ	1
303174	ELETTROVALVOLA INDIRETTA NC 3/4 NBR	PZ	1
303175	ELETTROVALVOLA INDIRETTA NC 1" NBR	PZ	1
303177	ELETTROVALVOLA INDIRETTA NC 1.1/2 NBR	PZ	1

ELETTROVALVOLE E ACCESSORI



Bobina per elettrovalvola

CODICE	DESCRIZIONE	UM	Q.TÀ
303179	BOBINA 24V AC 7,5VA X ELLETTR. 3/8-1/2-3/4-1"	PZ	1
303180	BOBINA 24V DC 6,5W P/ELLETTR. 3/8-1/2-3/4-1"	PZ	1
303181	BOBINA 110V AC 7,5VA P/ELLETTR.3/8-1/2-3/4-1"	PZ	1
303182	BOBINA 220V AC 7,5VA P/ELLETTR.3/8-1/2-3/4-1"	PZ	1
303184	BOBINA 24V DC 8W P/ELETTR. 1.1/4-1.1/2-2"	PZ	1
303185	BOBINA 110V AC 14VA P/ELETTR. 1.1/4-1.1/2-2"	PZ	1

ELETTROVALVOLE E ACCESSORI



Connettore per linea elettrica

CODICE	DESCRIZIONE	UM	Q.TÀ
303187	CONNETTORE UNICO PER ELETTR. 3/8-1/2-3/4-1"	PZ	1
303188	CONNETTORE UNICO P/ELETTR. 1.1/4-1.1/2-2"	PZ	1

COLLARI DI RIPARAZIONE



Collare di riparazione a 1 tirante - per la riparazione di rotture localizzate o piccoli fori su tubazioni di qualsiasi materiale - altezza nastro 80 mm

CODICE	DESCRIZIONE	UM	Q.TÀ
302863	COLLARE RIP.1 TIRANTE ART.501 MM.21-25	PZ	1
302864	COLLARE RIP.1 TIRANTE ART.501 MM.26-30	PZ	1
302865	COLLARE RIP.1 TIRANTE ART.501 MM.33-37	PZ	1
302866	COLLARE RIP.1 TIRANTE ART.501 MM.42-45	PZ	1
302867	COLLARE RIP.1 TIRANTE ART.501 MM.48-51	PZ	1
302868	COLLARE RIP.1 TIRANTE ART.501 MM.60-64	PZ	1
302870	COLLARE RIP.1 TIRANTE ART.501 MM.87-93	PZ	1
302871	COLLARE RIP.1 TIRANTE ART.501 MM.112-118	PZ	1
302872	COLLARE RIP.1 TIRANTE ART.501 MM.139-145	PZ	1

GIUNTI DI COMPENSAZIONE



Giunto elastico di compensazione flangiato per impianti idrici, condizionamento, riscaldamento e applicazioni industriali - con funzione antivibrante e assorbimento rumore

CODICE	DESCRIZIONE	UM	Q.TÀ
300609	GIUNTO DI COMPENSAZIONE FLANGIATO PN10 DN200	PZ	⌂1
302391	GIUNTO DI COMPENSAZIONE FLANGIATO PN16 DN 50	PZ	1
300604	GIUNTO DI COMPENSAZIONE FLANGIATO PN16 DN 65	PZ	1
302396	GIUNTO DI COMPENSAZIONE FLANGIATO PN16 DN 80	PZ	1
300606	GIUNTO DI COMPENSAZIONE FLANGIATO PN16 DN100	PZ	1
300607	GIUNTO DI COMPENSAZIONE FLANGIATO PN16 DN125	PZ	1
300608	GIUNTO DI COMPENSAZIONE FLANGIATO PN16 DN150	PZ	1

TIPI DI FLANGE

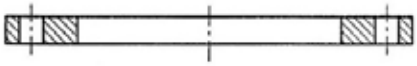

tipo 01
FLANGIA PIANA DA SALDARE

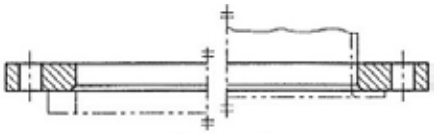

tipo 02
FLANGIA A PIASTRA MOBILE
CON COLLETTO A SALDARE

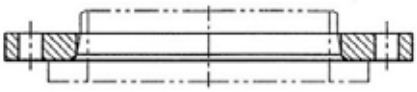

tipo 04
FLANGIA A PIASTRA MOBILE
CON COLLETTO A SALDARE

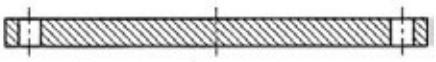

tipo 05
FLANGIA CIECA



tipo 11
FLANGIA A COLLARINO
A SALDARE IN TESTA



tipo 12
FLANGIA A MANICOTTO DA SALDARE

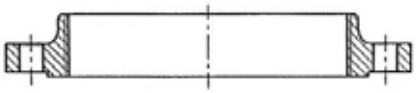

tipo 13
FLANGIA FILETTATA A COLLARE

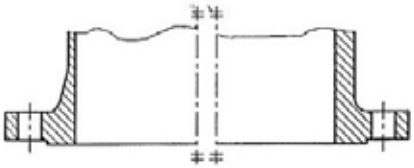

tipo 21
FLANGIA A COLLARE LUNGO LWN

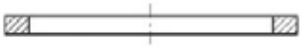

tipo 32
FLANGIA LIBERA CON ANELLO
D'APPOGGIO A SALDARE
A SOVRAPPOSIZIONE

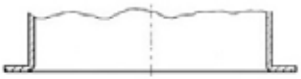

tipo 33
ESTREMITÀ LAPPATA DEL TUBO



tipo 34
FLANGIA LIBERA CON ANELLO
D'APPOGGIO A SALDARE
DI TESTA

ESTRATTO DALLE NORME EN 1092.1 PER FLANGE PER TUBAZIONI

SCOPO E CAMPO DI APPLICAZIONE

La presente norma europea specifica i requisiti riguardanti le flange circolari di acciaio con designazioni PN da PN 2,5 a PN 100 e dimensioni nominali da DN 10 a DN 4000. La presente norma specifica i tipi di flange e le loro superfici di tenuta, le dimensioni, le tolleranze, le filettature, le dimensioni dei bulloni, la finitura delle superfici di tenuta delle giunzioni, la marcatura nonché le masse approssimative delle flange.

DESIGNAZIONE DI RIFERIMENTO

Le flange ed i componenti accessori conformi alla presente norma devono essere designati nel modo seguente:
A) designazione, per esempio: flangia da saldare o a colletto; B) numero della presente norma, EN 1092-1; C) numero di tipo della flangia; D) tipo di superficie di tenuta della flangia; E) Dn (dimensione nominale); F) designazione PN (pressione nominale); G) spessore del collare S (solo per i tipi 11 e 34); H) per le flange di tipo 13, il tipo di filettatura cilindrica o conica; I) diametro del foro (per dimensioni maggiori della DN 600); J) il simbolo, oppure la qualità del materiale; K) eventuali trattamenti termici richiesti; L) certificato del materiale, se richiesto.

DIMENSIONI

FLANGE

Le dimensioni delle flange devono rispondere a quelle indicate nei prospetti a seguire in base alla designazione PN. Lo spessore del collare S è un valore minimo, scelto in funzione degli spessori del tubo forniti nella ISO 4200. Se richiesto dal cliente si possono fornire collari di spessore diverso da quelli indicati nei rispettivi prospetti.

FLANGE FILETTATE

La filettatura delle flange di tipo 13 devono essere parallele (simbolo Rp) o coniche (simbolo Rc). Se non diversamente richiesto dal cliente, si devono fornire filettature parallele.

FLANGE PIANE DA SALDARE A SOVRAPPOSIZIONE
PN 6 TIPO 01

EN 1092-1

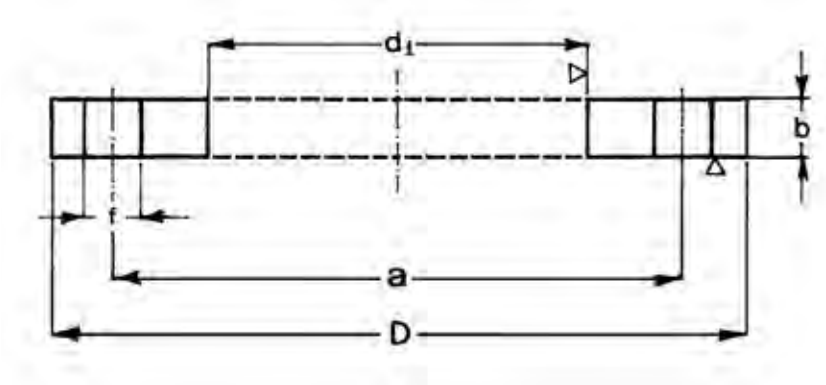

DN	Ø TUBO	d_1	D	b	f	a	VITI	N. FORI	PESO (kg)
10	17,2	18,0	75	12	11	50	M10	4	0,5
15	21,3	22,0	80	12	11	55	M10	4	0,5
20	26,9	27,5	90	14	11	65	M10	4	0,5
25	33,7	34,5	100	14	11	75	M10	4	0,5
32	42,4	43,5	120	16	14	90	M12	4	1,0
40	48,3	49,5	130	16	14	100	M12	4	1,5
50	60,3	61,5	140	16	14	110	M12	4	1,5
65	76,1	77,5	160	16	14	130	M12	4	2,0
80	88,9	90,5	190	18	18	150	M16	4	3,0
100	114,3	116,0	210	18	18	170	M16	4	3,5
125	139,7	141,5	240	20	18	200	M16	8	4,5
150	168,3	170,5	265	20	18	225	M16	8	5,0
200	219,1	221,5	320	22	18	280	M16	8	7,0
250	273,0	276,5	375	24	18	335	M16	12	9,0
300	323,9	327,5	440	24	22	395	M20	12	12,0
350	355,6	359,5	490	26	22	445	M20	12	17,0
400	406,4	411,0	540	28	22	495	M20	16	20,0
450	457,2	462,0	595	30	22	550	M20	16	24,5
500	508,0	513,5	645	30	22	600	M20	20	26,5
600	609,6	616,5	755	32	26	705	M24	20	35,0
700	711,2	*	860	40	26	810	M24	24	
800	812,8	*	975	44	30	920	M27	24	
900	914,4	*	1075	48	30	1020	M27	24	
1000	1016,0	*	1175	52	30	1120	M27	28	
1200	1219,2	*	1405	60	33	1340	M30	32	
1400	1422,0	*	1630	72	36	1560	M33	36	
1600	1626,0	*	1830	80	36	1760	M33	40	
1800	1829,0	*	2045	88	39	1970	M36	44	
2000	2032,0	*	2265	96	42	2180	M39	48	

* Da far specificare al committente

FLANGE PIANE DA SALDARE A SOVRAPPOSIZIONE
PN 10 TIPO 01

EN 1092-1

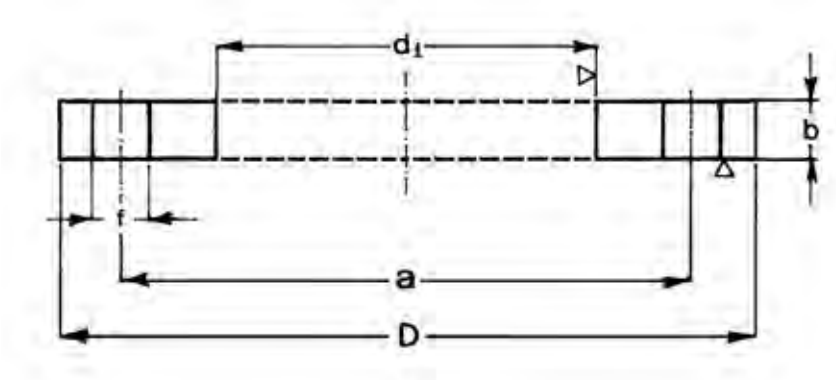

DN	Ø TUBO	d_1	D	b	f	a	VITI	N. FORI	PESO (kg)
10	17,2	18,0	90	14	14	60	M12	4	0,6
15	21,3	22,0	95	14	14	65	M12	4	0,6
20	26,9	27,5	105	16	14	75	M12	4	1,0
25	33,7	34,5	115	16	14	85	M12	4	1,0
32	42,4	43,5	140	18	18	100	M16	4	2,0
40	48,3	49,5	150	18	18	110	M16	4	2,0
50	60,3	61,5	165	20	18	125	M16	4	2,5
65	76,1	77,5	185	20	18	145	M16	8	3,0
80	88,9	90,5	200	20	18	160	M16	8	3,5
100	114,3	116,0	220	22	18	180	M16	8	4,5
125	139,7	141,5	250	22	18	210	M16	8	5,5
150	168,3	170,5	285	24	22	240	M20	8	7,0
200	219,1	221,5	340	24	22	295	M20	8	9,5
250	273,0	276,5	395	26	22	350	M20	12	12,0
300	323,9	327,5	445	26	22	400	M20	12	13,5
350	355,6	359,5	505	30	22	460	M20	16	20,5
400	406,4	411,0	565	32	26	515	M24	16	27,5
450	457,2	462,0	615	36	26	565	M24	20	33,5
500	508,0	513,5	670	38	26	620	M24	20	40,0
600	609,6	616,5	780	42	30	725	M27	20	54,5
700	711,2	*	895	50	30	840	M27	24	
800	812,8	*	1015	56	33	950	M30	24	
900	914,4	*	1115	62	33	1050	M30	28	
1000	1016,0	*	1230	70	36	1160	M33	28	
1200	1219,2	*	1455	83	39	1380	M36	32	
1400	1422,0	*	1675	*	42	1590	M39	36	
1600	1626,0	*	1915	*	48	1820	M45	40	
1800	1829,0	*	2115	*	48	2020	M45	44	
2000	2032,0	*	2325	*	48	2230	M45	48	

* Da far specificare al committente

FLANGE PIANE DA SALDARE A SOVRAPPOSIZIONE
PN 16 TIPO 01

EN 1092-1

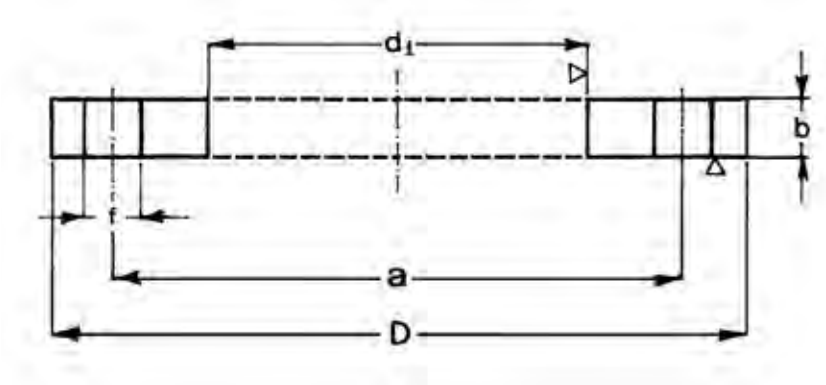

DN	Ø TUBO	d_1	D	b	f	a	VITI	N. FORI	PESO (kg)
10	17,2	18,0	90	14	14	60	M12	4	0,6
15	21,3	22,0	95	14	14	65	M12	4	0,6
20	26,9	27,5	105	16	14	75	M12	4	1,0
25	33,7	34,5	115	16	14	85	M12	4	1,0
32	42,4	43,5	140	18	18	100	M16	4	2,0
40	48,3	49,5	150	18	18	110	M16	4	2,0
50	60,3	61,5	165	20	18	125	M16	4	2,5
65	76,1	77,5	185	20	18	145	M16	8	3,0
80	88,9	90,5	200	20	18	160	M16	8	3,5
100	114,3	116,0	220	22	18	180	M16	8	4,5
125	139,7	141,5	250	22	18	210	M16	8	5,5
150	168,3	170,5	285	24	22	240	M20	8	7,0
200	219,1	221,5	340	26	22	295	M20	12	9,5
250	273,0	276,5	405	29	26	355	M24	12	14,0
300	323,9	327,5	460	32	26	410	M24	12	19,0
350	355,6	359,5	520	35	26	470	M24	16	28,0
400	406,4	411,0	580	38	30	525	M27	16	36,0
450	457,2	462,0	640	42	30	585	M27	20	46,0
500	508,0	513,5	715	46	33	650	M30	20	64,0
600	609,6	616,5	840	55	36	770	M33	20	102,0
700	711,2	*	910	63	36	840	M33	24	
800	812,8	*	1025	74	39	950	M36	24	
900	914,4	*	1125	82	39	1050	M36	28	
1000	1016,0	*	1255	90	42	1170	M39	28	
1200	1219,2	*	1485	*	48	1390	M45	32	
1400	1422,0	*	1685	*	48	1590	M45	36	
1600	1626,0	*	1930	*	56	1820	M52	40	
1800	1829,0	*	2130	*	56	2020	M52	44	
2000	2032,0	*	2345	*	62	2230	M56	48	

* Da far specificare al committente

FLANGE PIANE DA SALDARE A SOVRAPPOSIZIONE
PN 25 TIPO 01

EN 1092-1

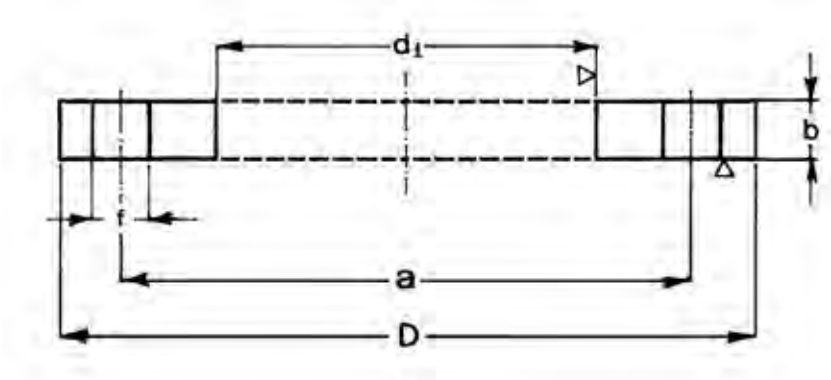

DN	Ø TUBO	d_1	D	b	f	a	VITI	N. FORI	PESO (kg)
10	17,2	18,0	90	14	14	60	M12	4	0,6
15	21,3	22,0	95	14	14	65	M12	4	0,5
20	26,9	27,5	105	16	14	75	M12	4	1,0
25	33,7	34,5	115	16	14	85	M12	4	1,0
32	42,4	43,5	140	18	18	100	M16	4	2,0
40	48,3	49,5	150	18	18	110	M16	4	2,0
50	60,3	61,5	165	20	18	125	M16	4	2,5
65	76,1	77,5	185	22	18	145	M16	8	3,5
80	88,9	90,5	200	24	18	160	M16	8	4,5
100	114,3	116,0	235	26	22	190	M20	8	6,0
125	139,7	141,5	270	28	26	220	M24	8	8,0
150	168,3	170,5	300	30	26	250	M24	8	10,5
200	219,1	221,5	360	32	26	310	M24	12	14,5
250	273,0	276,5	425	35	30	370	M27	12	20,0
300	323,9	327,5	485	38	30	430	M27	16	26,5
350	355,6	359,5	555	42	33	490	M30	16	42,0
400	406,4	411,0	620	48	36	550	M33	16	58,0
450	457,2	462,0	670	54	36	600	M33	20	70,0
500	508,0	513,5	730	58	36	660	M33	20	87,0
600	609,6	616,5	845	68	39	770	M36	20	127,5
700	711,2	*	960	85	42	875	M39	24	
800	812,8	*	1085	95	48	990	M45	24	
900	914,4	*	1185	*	48	1090	M45	28	
1000	1016,0	*	1320	*	56	1210	M52	28	
1200	1219,2	*	1530	*	56	1420	M52	32	
1400	1422,0	*	1755	*	62	1640	M56	36	
1600	1626,0	*	1975	*	62	1860	M56	40	
1800	1829,0	*	2195	*	70	2070	M64	44	
2000	2032,0	*	2425	*	70	2300	M64	48	

* Da far specificare al committente

FLANGE PIANE DA SALDARE A SOVRAPPOSIZIONE
PN 40 TIPO 01

EN 1092-1

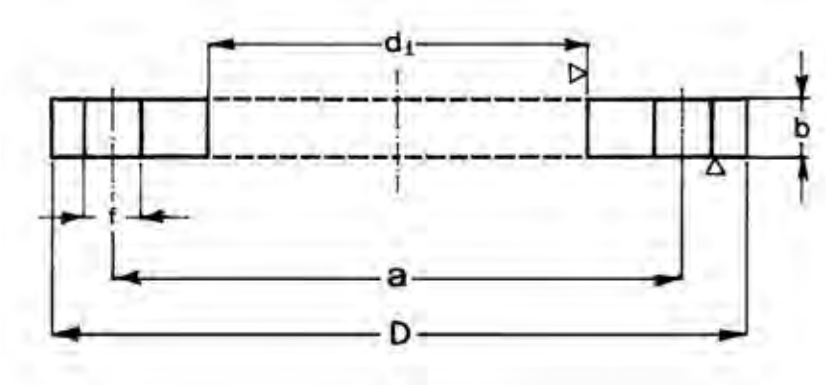

DN	Ø TUBO	d_1	D	b	f	a	VITI	N. FORI	PESO (kg)
10	17,2	18,0	90	14	14	60	M12	4	0,6
15	21,3	22,0	95	14	14	65	M12	4	0,6
20	26,9	27,5	105	16	14	75	M12	4	1,0
25	33,7	34,5	115	16	14	85	M12	4	1,0
32	42,4	43,5	140	18	18	100	M16	4	2,0
40	48,3	49,5	150	18	18	110	M16	4	2,0
50	60,3	61,5	165	20	18	125	M16	4	2,5
65	76,1	77,5	185	22	18	145	M16	8	3,5
80	88,9	90,5	200	24	18	160	M16	8	4,5
100	114,3	116,0	235	26	22	190	M20	8	6,0
125	139,7	141,5	270	28	26	220	M24	8	8,0
150	168,3	170,5	300	30	26	250	M24	8	10,5
200	219,1	221,5	375	36	30	320	M27	12	18,0
250	273,0	276,5	450	42	33	385	M30	12	29,5
300	323,9	327,5	515	52	33	450	M30	16	45,0
350	355,6	359,5	580	58	36	510	M33	16	67,0
400	406,4	411,0	660	65	39	585	M36	16	97,0
450	457,2	462,0	685	*	39	610	M36	20	
500	508,0	513,5	755	*	42	670	M39	20	
600	609,6	616,5	890	*	48	795	M45	20	

* Da far specificare al committente

FLANGE CIECHE
PN 6 TIPO 05

EN 1092-1

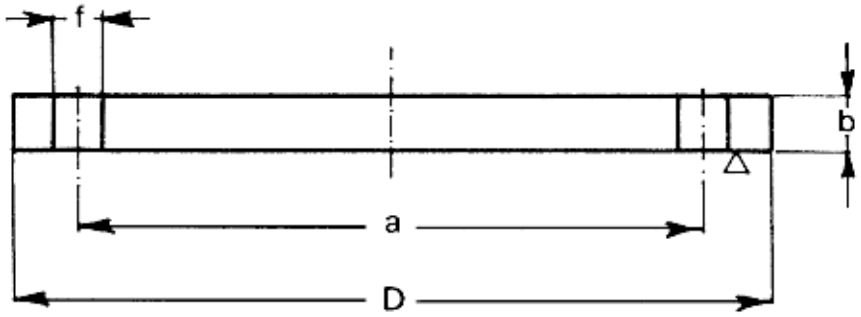

DN	D	b	f	a	VITI	N. FORI	PESO (kg)
10	75	12	11	50	M10	4	0,5
15	80	12	11	55	M10	4	0,5
20	90	14	11	65	M10	4	0,5
25	100	14	11	75	M10	4	1,0
32	120	14	14	90	M12	4	1,0
40	130	14	14	100	M12	4	1,5
50	140	14	14	110	M12	4	1,5
65	160	14	14	130	M12	4	2,0
80	190	16	18	150	M16	4	3,5
100	210	16	18	170	M16	4	4,0
125	240	18	18	200	M16	8	6,0
150	265	18	18	225	M16	8	7,5
200	320	20	18	280	M16	8	12,5
250	375	22	18	335	M16	12	18,5
300	440	22	22	395	M20	12	25,5
350	490	22	22	445	M20	12	32,0
400	540	22	22	495	M20	16	38,5
450	595	24	22	550	M20	16	51,0
500	645	24	22	600	M20	20	60,0
600	755	30	26	705	M24	20	103,0
700	860	40	26	810	M24	24	178,5
800	975	44	30	920	M27	24	252,0
900	1075	48	30	1020	M27	24	335,5
1000	1175	52	30	1120	M27	28	434,5
1200	1405	60	33	1340	M30	32	717,5
1400	1630	68	36	1560	M33	36	1094,5
1600	1830	76	36	1760	M33	40	1545,5
1800	2045	84	39	1970	M36	44	2131,0
2000	2265	92	42	2180	M39	48	2862,0

FLANGE CIECHE
PN 10 TIPO 05

EN 1092-1

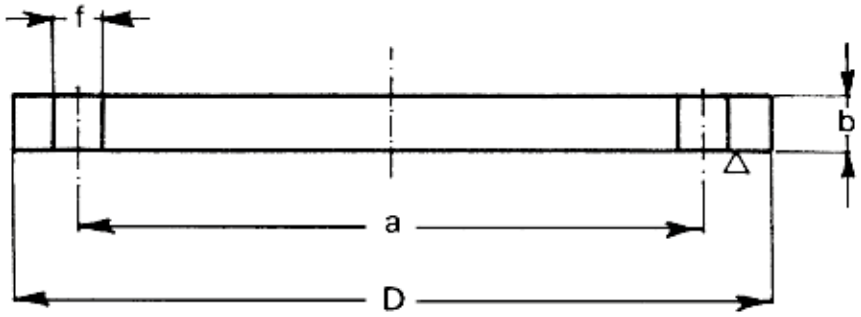

DN	D	b	f	a	VITI	N. FORI	PESO (kg)
10	90	16	14	60	M12	4	1,0
15	95	16	14	65	M12	4	1,0
20	105	18	14	75	M12	4	1,0
25	115	18	14	85	M12	4	1,5
32	140	18	18	100	M16	4	2,0
40	150	18	18	110	M16	4	2,5
50	165	18	18	125	M16	4	3,0
65	185	18	18	145	M16	8	3,5
80	200	20	18	160	M16	8	4,5
100	220	20	18	180	M16	8	5,5
125	250	22	18	210	M16	8	8,0
150	285	22	22	240	M20	8	10,5
200	340	24	22	295	M20	8	16,5
250	395	26	22	350	M20	12	24,0
300	445	26	22	400	M20	12	31,0
350	505	26	22	460	M20	16	39,5
400	565	26	26	515	M24	16	49,5
450	615	28	26	565	M24	20	63,0
500	670	28	26	620	M24	20	75,5
600	780	34	30	725	M27	20	124,0
700	895	38	30	840	M27	24	182,5
800	1015	48	33	950	M30	24	297,0
900	1115	50	33	1050	M30	28	374,0
1000	1230	54	36	1160	M33	28	492,0
1200	1455	66	39	1380	M36	32	842,0
1400	1675	*	42	1590	M39	36	
1600	1915	*	48	1820	M45	40	
1800	2115	*	48	2020	M45	44	
2000	2325	*	48	2230	M45	48	

* Da far specificare al committente

FLANGE CIECHE
PN 16 TIPO 05

EN 1092-1

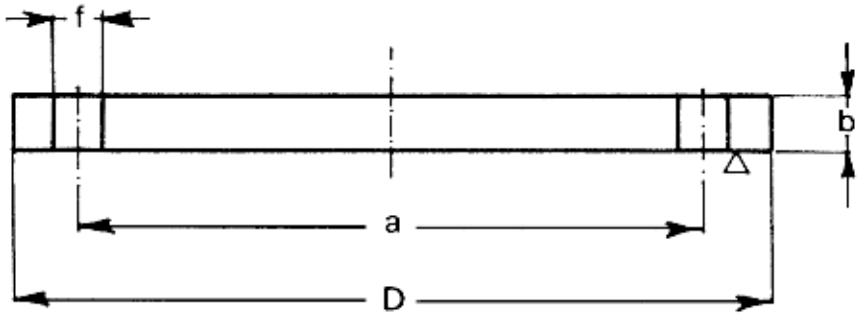

DN	D	b	f	a	VITI	N. FORI	PESO (kg)
10	90	16	14	60	M12	4	1,0
15	95	16	14	65	M12	4	1,0
20	105	18	14	75	M12	4	1,0
25	115	18	14	85	M12	4	1,5
32	140	18	18	100	M16	4	2,0
40	150	18	18	110	M16	4	2,5
50	165	18	18	125	M16	4	3,0
65	185	18	18	145	M16	8	3,5
80	200	20	18	160	M16	8	4,5
100	220	20	18	180	M16	8	5,5
125	250	22	18	210	M16	8	8,0
150	285	22	22	240	M20	8	10,5
200	340	24	22	295	M20	12	16,5
250	405	26	26	355	M24	12	25,0
300	460	28	26	410	M24	12	35,0
350	520	30	26	470	M24	16	48,0
400	580	32	30	525	M27	16	63,5
450	640	40	30	585	M27	20	96,5
500	715	44	33	650	M30	20	133,0
600	840	54	36	770	M33	20	226,5
700	910	58	36	840	M33	24	285,0
800	1025	62	39	950	M36	24	388,0
900	1125	64	39	1050	M36	28	483,0
1000	1255	68	42	1170	M39	28	640,0
1200	1485	*	48	1390	M45	32	
1400	1685	*	48	1590	M45	36	
1600	1930	*	56	1820	M52	40	
1800	2130	*	56	2020	M52	44	
2000	2345	*	62	2230	M56	48	

* Da specificare al committente

FLANGE CIECHE
PN 25 TIPO 05

EN 1092-1

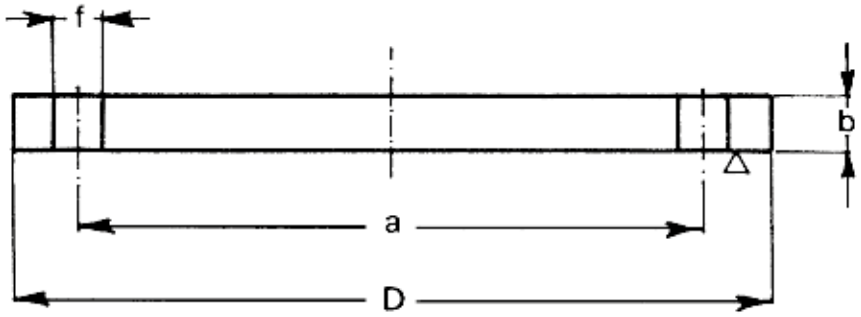

DN	D	b	f	a	VITI	N. FORI	PESO (kg)
10	90	16	14	60	M12	4	1,0
15	95	16	14	65	M12	4	1,0
20	105	18	14	75	M12	4	1,0
25	115	18	14	85	M12	4	1,5
32	140	18	18	100	M16	4	2,0
40	150	18	18	110	M16	4	2,5
50	165	20	18	125	M16	4	3,0
65	185	22	18	145	M16	8	4,5
80	200	24	18	160	M16	8	5,5
100	235	24	22	190	M20	8	7,5
125	270	26	26	220	M24	8	11,0
150	300	28	26	250	M24	8	14,5
200	360	30	26	310	M24	12	22,5
250	425	32	30	370	M27	12	33,5
300	485	34	30	430	M27	16	46,5
350	555	38	33	490	M30	16	68,0
400	620	40	36	550	M33	16	89,5
450	670	50	36	600	M33	20	130,0
500	730	51	36	660	M33	20	159,0
600	845	66	39	770	M36	20	278,0
700	960	*	42	875	M39	24	
800	1085	*	48	990	M45	24	
900	1185	*	48	1090	M45	28	
1000	1320	*	56	1210	M52	28	

* Da far specificare al committente

FLANGE CIECHE
PN 40 TIPO 05

EN 1092-1

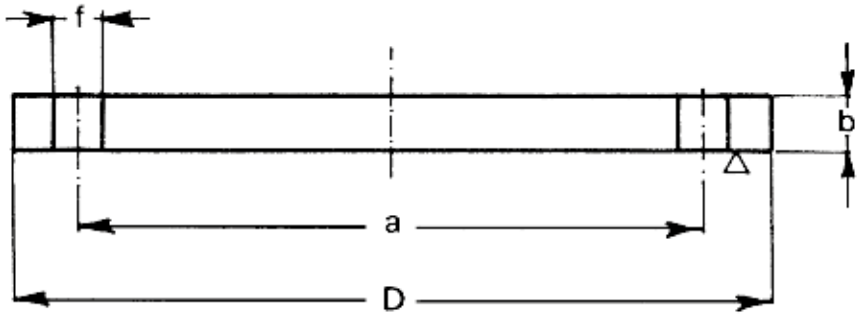

DN	D	b	f	a	VITI	N. FORI	PESO (kg)
10	90	16	14	60	M12	4	1,0
15	95	16	14	65	M12	4	1,0
20	105	18	14	75	M12	4	1,0
25	115	18	14	85	M12	4	1,5
32	140	18	18	100	M16	4	2,0
40	150	18	18	110	M16	4	2,5
50	165	20	18	125	M16	4	3,0
65	185	22	18	145	M16	8	4,5
80	200	24	18	160	M16	8	5,5
100	235	24	22	190	M20	8	7,5
125	270	26	26	220	M24	8	11,0
150	300	28	26	250	M24	8	14,5
200	375	36	30	320	M27	12	29,0
250	450	38	33	385	M30	12	44,5
300	515	42	33	450	M30	16	64,0
350	580	46	36	510	M33	16	89,5
400	660	50	39	585	M36	16	127,0
450	685	57	39	610	M36	20	154,0
500	755	57	42	670	M39	20	188,0
600	890	72	48	795	M45	20	331,0

FLANGE A COLLARINO A SALDARE DI TESTA
PN 6 TIPO 11

EN 1092-1

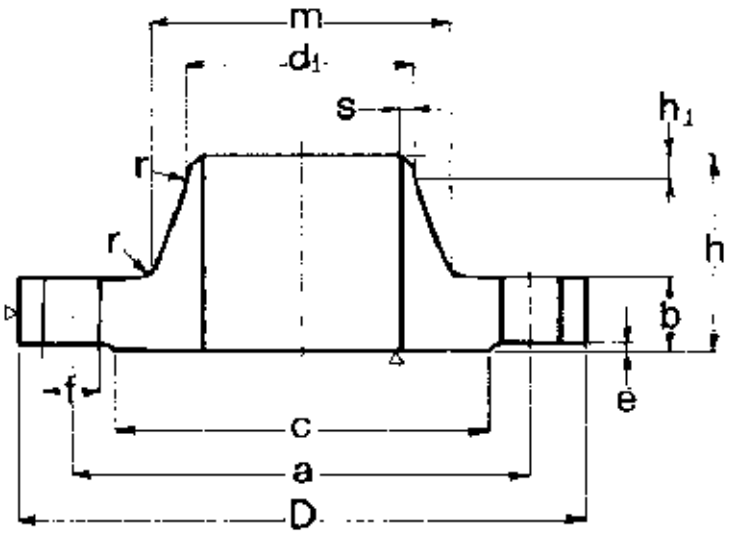

DN	d_1	D	b	c	h	m	h_1	e	r	s	f	a	VITI	N. FORI	PESO (kg)
10	17,2	75	12	35	28	26	6	2	4	2,0	11	50	M10	4	0,5
15	21,3	80	12	40	30	30	6	2	4	2,0	11	55	M10	4	0,5
20	26,9	90	14	50	32	38	6	2	4	2,3	11	65	M10	4	0,5
25	33,7	100	14	60	35	42	6	2	4	2,6	11	75	M10	4	1,0
32	42,4	120	14	70	35	55	6	2	6	2,6	14	90	M12	4	1,0
40	48,3	130	14	80	38	62	7	3	6	2,6	14	100	M12	4	1,5
50	60,3	140	14	90	38	74	8	3	6	2,9	14	110	M12	4	1,5
65	76,1	160	14	110	38	88	9	3	6	2,9	14	130	M12	4	2,0
80	88,9	190	16	128	42	102	10	3	8	3,2	18	150	M16	4	3,0
100	114,3	210	16	148	45	130	10	3	8	3,6	18	170	M16	4	3,5
125	139,7	240	18	178	48	155	10	3	8	4,0	18	200	M16	8	4,5
150	168,3	265	18	202	48	184	12	3	10	4,5	18	225	M16	8	5,5
200	219,1	320	20	258	55	236	15	3	10	6,3	18	280	M16	8	8,0
250	273,0	375	22	312	60	290	15	3	12	6,3	18	335	M16	12	11,5
300	323,9	440	22	365	62	342	15	4	12	7,1	22	395	M20	12	15,0
350	355,6	490	22	415	62	385	15	4	12	7,1	22	445	M20	12	19,5
400	406,4	540	22	465	65	438	15	4	12	7,1	22	495	M20	16	22,0
450	457,0	595	22	520	65	492	15	4	12	7,1	22	550	M20	16	25,0
500	508,0	645	24	570	68	538	15	4	12	7,1	22	600	M20	20	29,5
600	610,0	755	30	670	70	640	16	5	12	7,1	26	705	M24	20	43,0
700	711,0	860	30	775	76	740	16	5	12	8,0	26	810	M24	24	54,0
800	813,0	975	30	880	76	842	16	5	12	8,0	30	920	M27	24	64,5
900	914,4	1075	34	980	78	942	16	5	12	8,0	30	1020	M27	24	79,0
1000	1016,0	1175	38	1080	82	1045	16	5	16	8,0	30	1120	M27	28	98,5
1200	1219,0	1405	42	1295	104	1248	20	5	16	8,8	33	1340	M30	32	152,0
1400	1422,0	1630	56	1510	114	1452	20	5	16	8,8	36	1560	M33	36	246,0
1600	1626,0	1830	63	1710	119	1655	20	5	16	10,0	36	1760	M33	40	309,0
1800	1829,0	2045	69	1920	133	1855	20	5	16	11,0	39	1970	M36	44	400,0
2000	2032,0	2265	74	2125	146	2058	25	5	16	12,5	42	2180	M39	48	516,0

FLANGE A COLLARINO A SALDARE DI TESTA
PN 10 TIPO 11

EN 1092-1

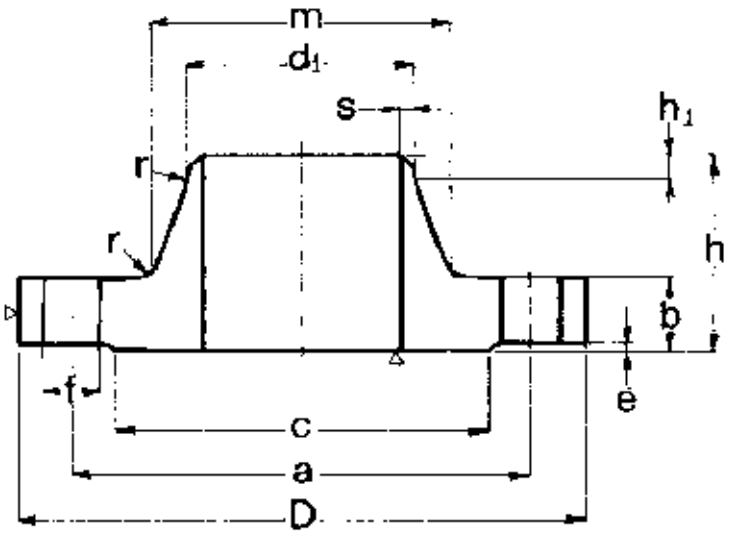

DN	d_1	D	b	c	h	m	h_1	e	r	s	f	a	VITI	N. FORI	PESO (kg)
10	17,2	90	16	40	35	28	6	2	4	2,0	14	60	M12	4	0,5
15	21,3	95	16	45	38	32	6	2	4	2,0	14	65	M12	4	1,0
20	26,9	105	18	58	40	40	6	2	4	2,3	14	75	M12	4	1,0
25	33,7	115	18	68	40	46	6	2	4	2,6	14	85	M12	4	1,0
32	42,4	140	18	78	42	56	6	2	6	2,6	18	100	M16	4	2,0
40	48,3	150	18	88	45	64	7	3	6	2,6	18	110	M16	4	2,0
50	60,3	165	18	102	45	74	8	3	6	2,9	18	125	M16	4	3,0
65	76,1	185	18	122	45	92	10	3	6	2,9	18	145	M16	8	3,0
80	88,9	200	20	138	50	105	10	3	6	3,2	18	160	M16	8	4,0
100	114,3	220	20	158	52	131	12	3	8	3,6	18	180	M16	8	4,5
125	139,7	250	22	188	55	156	12	3	8	4,0	18	210	M16	8	6,5
150	168,3	285	22	212	55	184	12	3	10	4,5	22	240	M20	8	7,5
200	219,1	340	24	268	62	234	16	3	10	6,3	22	295	M20	8	11,5
250	273,0	395	26	320	68	292	16	3	12	6,3	22	350	M20	12	15,5
300	323,9	445	26	370	68	342	16	4	12	7,1	22	400	M20	12	18,0
350	355,6	505	26	430	68	385	16	4	12	7,1	22	460	M20	16	24,5
400	406,4	565	26	482	72	440	16	4	12	7,1	26	515	M24	16	29,5
450	457,0	615	28	532	72	488	16	4	12	7,1	26	565	M24	20	34,0
500	508,0	670	28	585	75	542	16	4	12	7,1	26	620	M24	20	39,5
600	610,0	780	30	685	82	642	18	5	12	8,0	30	725	M27	20	56,0
700	711,0	895	35	800	85	746	18	5	12	8,8	30	840	M27	24	76,0
800	813,0	1015	38	905	96	850	18	5	12	8,8	33	950	M30	24	102,0
900	914,4	1115	38	1005	99	950	20	5	12	12,5	33	1050	M30	28	121,0
1000	1016,0	1230	44	1110	105	1052	20	5	16	12,5	36	1160	M33	28	161,0
1200	1219,0	1455	55	1330	132	1256	25	5	16	12,5	39	1380	M36	32	258,0
1400	1422,0	1675	65	1535	143	1460	25	5	16	14,2	42	1590	M39	36	371,0
1600	1626,0	1915	75	1760	159	1666	25	5	16	16,0	48	1820	M45	40	547,0
1800	1829,0	2115	85	1960	175	1868	30	5	16	17,5	48	2020	M45	44	691,0
2000	2032,0	2325	90	2170	186	2072	30	5	16	17,5	48	2230	M45	48	830,0

FLANGE A COLLARINO A SALDARE DI TESTA
PN 16 TIPO 11

EN 1092-1

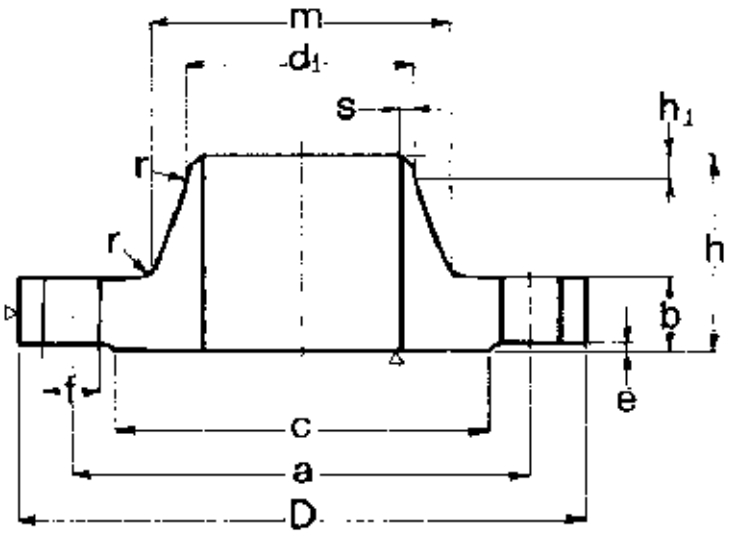

DN	d_1	D	b	c	h	m	h_1	e	r	s	f	a	VITI	N. FORI	PESO (kg)
10	17,2	90	16	40	35	28	6	2	4	2,0	14	60	M12	4	0,5
15	21,3	95	16	45	38	32	6	2	4	2,0	14	65	M12	4	1,0
20	26,9	105	18	58	40	40	6	2	4	2,3	14	75	M12	4	1,0
25	33,7	115	18	68	40	46	6	2	4	2,6	14	85	M12	4	1,0
32	42,4	140	18	78	42	56	6	2	6	2,6	18	100	M16	4	2,0
40	48,3	150	18	88	45	64	7	3	6	2,6	18	110	M16	4	2,0
50	60,3	165	18	102	45	74	8	3	6	2,9	18	125	M16	4	3,0
65	76,1	185	18	122	45	92	10	3	6	2,9	18	145	M16	8	3,0
80	88,9	200	20	138	50	105	10	3	6	3,2	18	160	M16	8	4,0
100	114,3	220	20	158	52	131	12	3	8	3,6	18	180	M16	8	4,5
125	139,7	250	22	188	55	156	12	3	8	4,0	18	210	M16	8	6,5
150	168,3	285	22	212	55	184	12	3	10	4,5	22	240	M20	8	7,5
200	219,1	340	24	268	62	235	16	3	10	6,3	22	295	M20	12	11,0
250	273,0	405	26	320	70	292	16	3	12	6,3	26	355	M24	12	16,5
300	323,9	460	28	378	78	344	16	4	12	7,1	26	410	M24	12	22,0
350	355,6	520	30	438	82	390	16	4	12	8,0	26	470	M24	16	32,0
400	406,4	580	32	490	85	445	16	4	12	8,0	30	525	M27	16	40,0
450	457,0	640	34	550	83	490	16	4	12	8,0	30	585	M27	20	50,5
500	508,0	715	36	610	84	548	16	4	12	8,0	33	650	M30	20	66,0
600	610,0	840	40	725	88	670	18	5	12	10,0	36	770	M33	20	104,0
700	711,0	910	40	795	104	755	18	5	12	10,0	36	840	M33	24	96,5
800	813,0	1025	41	900	108	855	20	5	12	12,5	39	950	M36	24	122,0
900	914,4	1125	48	1000	118	955	20	5	12	12,5	39	1050	M36	28	155,0
1000	1016,0	1255	59	1115	137	1058	22	5	16	12,5	42	1170	M39	28	233,0
1200	1219,0	1485	78	1330	160	1262	30	5	16	14,2	48	1390	M45	32	390,0
1400	1422,0	1685	84	1530	177	1465	30	5	16	16,0	48	1590	M45	36	495,0
1600	1626,0	1930	102	1750	204	1668	35	5	16	17,5	56	1820	M52	40	760,0
1800	1829,0	2130	110	1950	218	1870	35	5	16	20,0	56	2020	M52	44	929,0
2000	2032,0	2345	124	2150	238	2072	40	5	16	22,0	62	2230	M56	48	1185,0

FLANGE A COLLARINO A SALDARE DI TESTA
PN 25 TIPO 11

EN 1092-1

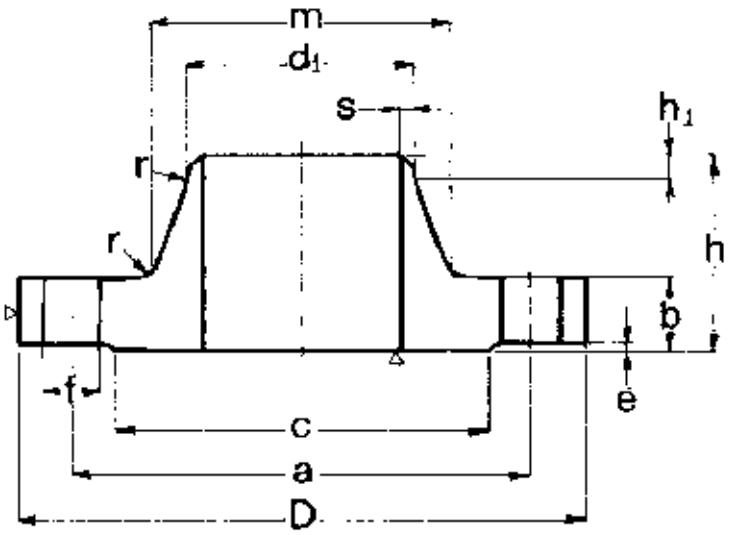

DN	d_1	D	b	c	h	m	h_1	e	r	s	f	a	VITI	N. FORI	PESO (kg)
10	17,2	90	16	40	35	28	6	2	4	2,0	14	60	M12	4	0,5
15	21,3	95	16	45	38	32	6	2	4	2,0	14	65	M12	4	1,0
20	26,9	105	18	58	40	40	6	2	4	2,3	14	75	M12	4	1,0
25	33,7	115	18	68	40	46	6	2	4	2,6	14	85	M12	4	1,0
32	42,4	140	18	78	42	56	6	2	6	2,6	18	100	M16	4	2,0
40	48,3	150	18	88	45	64	7	3	6	2,6	18	110	M16	4	2,0
50	60,3	165	20	102	48	75	8	3	6	2,9	18	125	M16	4	3,0
65	76,1	185	22	122	52	90	10	3	6	2,9	18	145	M16	8	4,0
80	88,9	200	24	138	58	105	12	3	8	3,2	18	160	M16	8	5,0
100	114,3	235	24	162	65	134	12	3	8	3,6	22	190	M20	8	6,5
125	139,7	270	26	188	68	162	12	3	8	4,0	26	220	M24	8	9,0
150	168,3	300	28	218	75	192	12	3	10	4,5	26	250	M24	8	11,5
200	219,1	360	30	278	80	244	16	3	10	6,3	26	310	M24	12	17,0
250	273,0	425	32	335	88	298	18	3	12	7,1	30	370	M27	12	24,0
300	323,9	485	34	395	92	352	18	4	12	8,0	30	430	M27	16	31,5
350	355,6	555	38	450	100	398	20	4	12	8,0	33	490	M30	16	48,0
400	406,4	620	40	505	110	452	20	4	12	8,8	36	550	M33	16	63,0
450	457,0	670	46	555	110	500	20	4	12	8,8	36	600	M33	20	75,5
500	508,0	730	48	615	125	558	20	4	12	10,0	36	660	M33	20	96,5
600	610,0	845	48	720	125	660	20	5	12	11,0	39	770	M36	20	121,0
700	711,0	960	50	820	129	760	20	5	12	14,2	42	875	M39	24	155,0
800	813,0	1085	53	930	138	864	22	5	12	16,0	48	990	M45	24	205,0
900	914,4	1185	57	1030	148	968	24	5	12	17,5	48	1090	M45	28	249,0
1000	1016,0	1320	63	1140	160	1070	24	5	16	20,0	56	1210	M52	28	338,0

FLANGE A COLLARINO A SALDARE DI TESTA
PN 40 TIPO 11

EN 1092-1

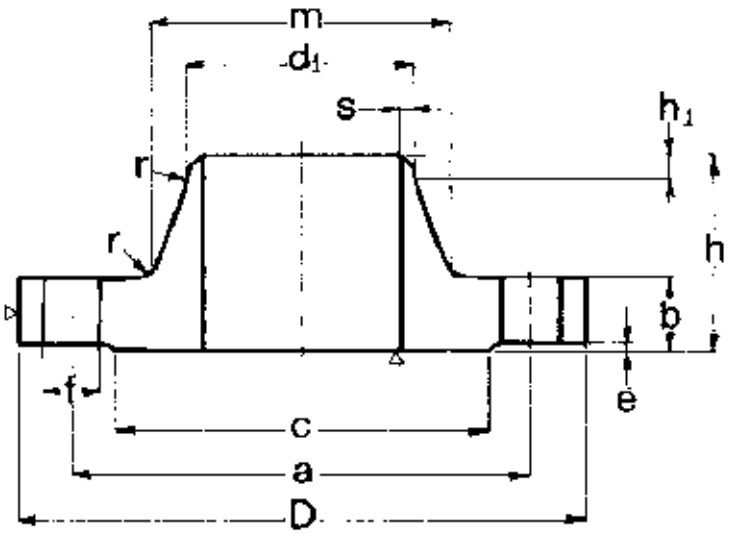

DN	d_1	D	b	c	h	m	h_1	e	r	s	f	a	VITI	N. FORI	PESO (kg)
10	17,2	90	16	40	35	28	6	2	4	2,0	14	60	M12	4	0,5
15	21,3	95	16	45	38	32	6	2	4	2,0	14	65	M12	4	1,0
20	26,9	105	18	58	40	40	6	2	4	2,3	14	75	M12	4	1,0
25	33,7	115	18	68	40	46	6	2	4	2,6	14	85	M12	4	1,0
32	42,4	140	18	78	42	56	6	2	6	2,6	18	100	M16	4	2,0
40	48,3	150	18	88	45	64	7	3	6	2,6	18	110	M16	4	2,0
50	60,3	165	20	102	48	75	8	3	6	2,9	18	125	M16	4	3,0
65	76,1	185	22	122	52	90	10	3	6	2,9	18	145	M16	8	4,0
80	88,9	200	24	138	58	105	12	3	8	3,2	18	160	M16	8	5,0
100	114,3	235	24	162	65	134	12	3	8	3,6	22	190	M20	8	6,5
125	139,7	270	26	188	68	162	12	3	8	4,0	26	220	M24	8	9,0
150	168,3	300	28	218	75	192	12	3	10	4,5	26	250	M24	8	11,5
200	219,1	375	34	285	88	244	16	3	10	6,3	30	320	M27	12	21,0
250	273,0	450	38	345	105	306	18	3	12	7,1	33	385	M30	12	34,0
300	323,9	515	42	410	115	362	18	4	12	8,0	33	450	M30	16	47,5
350	355,6	580	46	465	125	408	20	4	12	8,8	36	510	M33	16	69,0
400	406,4	660	50	535	135	462	20	4	12	11,0	39	585	M36	16	98,0
450	457,0	685	57	560	135	500	20	4	12	12,5	39	610	M36	20	105,0
500	508,0	755	57	615	140	562	20	4	12	14,2	42	670	M39	20	130,5
600	610,0	890	72	735	150	666	20	5	12	16,0	48	795	M45	20	211,5

FLANGE FILETTATE A COLLARE
PN 6 TIPO 13

EN 1092-1

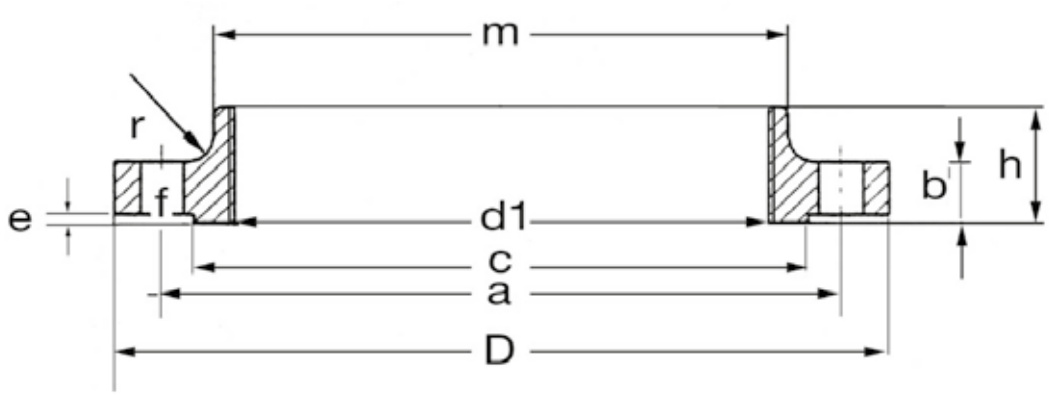

DN = d_1		D	b	h	m	c	e	r	f	a	VITI	N. FORI	PESO (kg)
10	⅜ " GAS	75	12	20	25	35	2	4	11	50	M10	4	0,5
15	½ " GAS	80	12	20	30	40	2	4	11	55	M10	4	0,5
20	¾ " GAS	90	14	24	40	50	2	4	11	65	M10	4	0,5
25	1 " GAS	100	14	24	50	60	2	4	11	75	M10	4	1,0
32	1 ¼ " GAS	120	14	26	60	70	2	6	14	90	M12	4	1,0
40	1 ½ " GAS	130	14	26	70	80	3	6	14	100	M12	4	1,5
50	2 " GAS	140	14	28	80	90	3	6	14	110	M12	4	1,5
65	2 ½ " GAS	160	14	32	100	110	3	6	14	130	M12	4	2,0
80	3 " GAS	190	16	34	110	128	3	8	18	150	M16	4	3,0
100	4 " GAS	210	16	40	130	148	3	8	18	170	M16	4	3,0
125	5 " GAS	240	18	44	160	178	3	8	18	200	M16	8	4,5
150	6 " GAS	265	18	44	185	202	3	10	18	225	M16	8	5,0

FLANGE FILETTATE A COLLARE
PN 10 - PN 16 TIPO 13

EN 1092-1

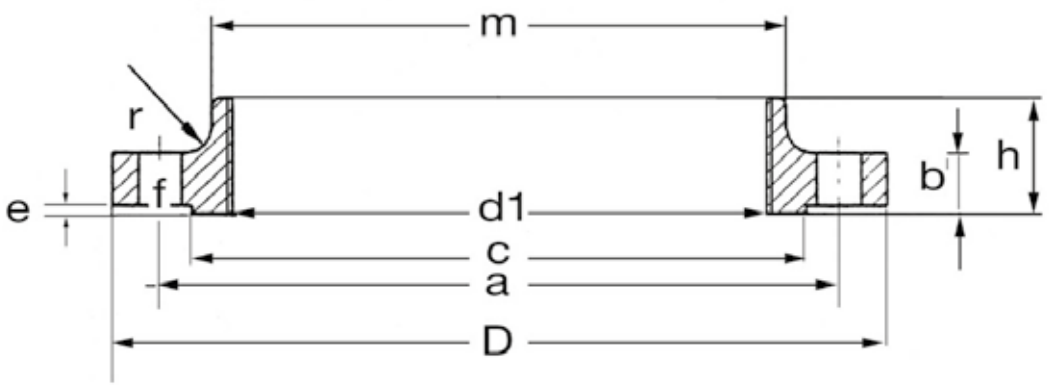

DN = d_1		D	b	h	m	c	e	r	f	a	VITI	N. FORI	PESO (kg)
10	⅜ " GAS	90	16	22	30	40	2	4	14	60	M12	4	0,5
15	½ " GAS	95	16	22	35	45	2	4	14	65	M12	4	0,5
20	¾ " GAS	105	18	26	45	58	2	4	14	75	M12	4	1,0
25	1 " GAS	115	18	28	52	68	2	4	14	85	M12	4	1,5
32	1 ¼ " GAS	140	18	30	60	78	2	6	18	100	M16	4	2,0
40	1 ½ " GAS	150	18	32	70	88	3	6	18	110	M16	4	2,0
50	2 " GAS	165	18	28	84	102	3	6	18	125	M16	4	3,0
65	2 ½ " GAS	185	18	32	104	122	3	6	18	145	M16	8	3,0
80	3 " GAS	200	20	34	118	138	3	6	18	160	M16	8	4,0
100	4 " GAS	220	20	40	140	158	3	8	18	180	M16	8	4,5
125	5 " GAS	250	22	44	168	188	3	8	18	210	M16	8	6,5
150	6 " GAS	285	22	44	195	212	3	10	22	240	M20	8	7,5

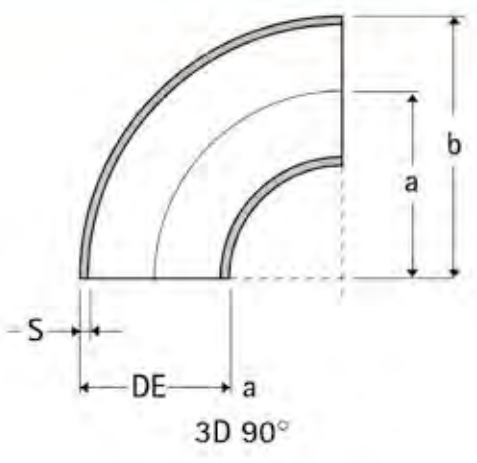

CURVE 3D (R= 1,5 d)
CON SALDATURA E SENZA SALDATURA

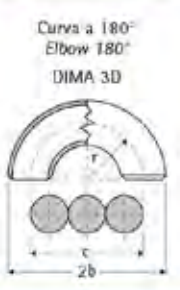

Norme
EN 10253 - 1 - ISO 3419 - DIN 2605

Acciai
S235 (ST37.0)

Estremità
lisce (a richiesta smussate a partire da spessori ⩾ 3,2 mm)

Certificato
EN 10204/2.2 - 3.1



DIMENSIONI						
Codice 3DSS90	**DE**	**Spessore**	**a**	**b**	**Peso teorico (kg)**	**Codice 3DSS90**
17	17,0	2,0	28	35	0,02	17
21	21,3	2,0	28	38	0,04	21
27	26,9	2,3	29	43	0,06	27
33	33,7	2,6	38	56	0,12	33
42	42,4	2,6	48	69	0,19	42
48	48,3	2,6	57	82	0,26	48
60	60,3	2,9	76	106	0,49	60
70	70,0	2,9	92	127	0,70	70
76	76,1	2,9	95	133	0,78	76
89	88,9	3,2	114	159	1,22	89
101	101,6	3,6	134	184	1,83	101
108	108,0	3,6	143	196	2,08	108
114	114,3	3,6	152	210	2,36	114
133	133,0	4,0	181	247	3,62	133
139	139,7	4,0	190	260	4,00	139
159	159,0	4,5	216	294	5,80	159
168	168,3	4,5	229	313	6,50	168
193	193,7	5,4	270	367	11,00	193
219	219,1	6,3	305	414	15,80	219
244	244,5	6,3	340	462	19,80	244
273	273,0	6,3	381	518	24,80	273
323	323,9	7,1	457	619	39,80	323
355	355,6	8,0	533	711	57,50	355
406	406,4	8,8	610	813	82,60	406
457	457,2	10,0	686	914	119,00	457
508	508,0	11,0	762	1.016	161,00	508
609	609,6	12,5	914	1.219	266,00	609

A richiesta curve a 45° ed a 180°
N.B. 3DSS90 = senza saldatura 90°

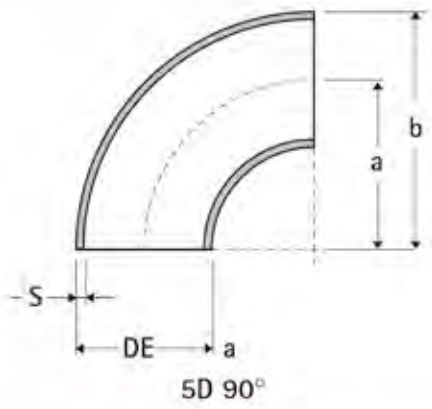

CURVE 5D (R= 1,5 d)
CON SALDATURA E SENZA SALDATURA

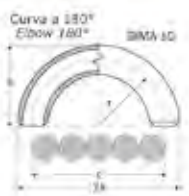

Norme
EN 10253 - 1 - DIN 2606

Acciai
S235 (ST37.0)

Estremità
lisce (a richiesta smussate a partire da spessori ≥ 3,2 mm)

Certificato
EN 10204/2.2 - 3.1

DIMENSIONI						
Codice 5DSS90	**DE**	**Spessore**	**a**	**b**	**Peso teorico (kg)**	**Codice 5DSS90**
21	21,3	2,0	43	53	0,07	21
27	26,9	2,3	58	71	0,13	27
33	33,7	2,6	73	90	0,23	33
42	42,4	2,6	93	114	0,37	42
48	48,3	2,6	108	132	0,50	48
60	60,3	2,9	135	165	0,87	60
70	70,0	2,9	160	195	1,21	70
76	76,1	2,9	175	213	1,44	76
89	88,9	3,2	205	250	2,18	89
101	101,6	3,6	238	288	3,25	101
108	108,0	3,6	253	306	3,68	108
114	114,3	3,6	270	327	4,17	114
133	133,0	4,0	313	379	6,25	133
139	139,7	4,0	330	400	6,94	139
159	159,0	4,5	375	454	10,10	159
168	168,3	4,5	390	474	11,10	168
193	193,7	5,6	455	552	17,90	193
219	219,1	6,3	510	620	26,50	219
273	273,0	6,3	650	787	42,30	273
323	323,9	7,1	775	937	67,50	323
355	355,6	8,0	850	1.028	91,60	355
406	406,4	8,8	970	1.173	132,00	406

A richiesta curve a 180° fino a DE 168
N.B. 5DSS90 = senza saldatura 90°

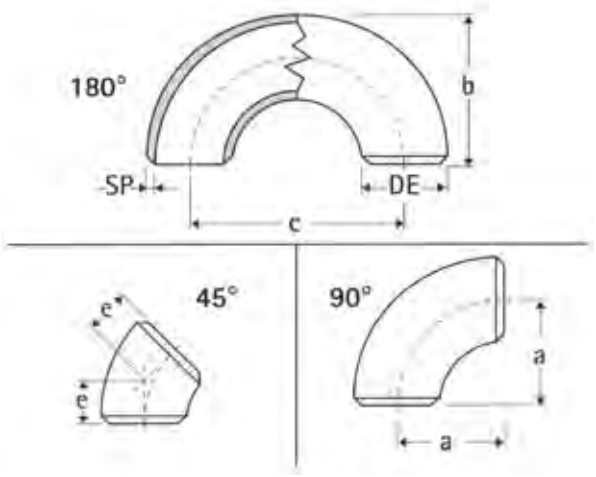

CURVE LONG RADIUS (R= 1,5 D) STD - XS

Norme
ANSI B16.9

Materiale
acciaio al carbonio ASTM A234 WPB

Estremità
smussate a norma ANSI B16.25

Certificato
EN 10204/3.1

DIMENSIONI											
Codice CUSTD-CUXS	DN	DE	c	a	b	e	Spessore STD	Peso STD teorico	Spessore XS	Peso XS teorico	Codice CUSTD-CUXS
5	1/2"	21,3	76,2	38,1	47,6	15,9	2,77	0,077	3,73	0,10	5
7	3/4"	26,7	57,2	28,6	42,9	11,1	2,87	0,077	3,91	0,104	7
10	1"	33,4	76,2	38,1	55,6	22,2	3,38	0,17	4,55	0,25	10
12	1 1/4"	42,2	95,2	47,6	69,8	25,4	3,56	0,25	4,85	0,35	12
15	1 1/2"	48,3	114,3	57,2	82,6	28,6	3,68	0,40	5,08	0,50	15
20	2"	60,3	152,4	76,2	106,4	34,9	3,91	0,70	5,54	0,95	20
25	2 1/2"	73,0	190,5	95,2	131,8	44,4	5,16	1,35	7,01	1,80	25
30	3"	88,9	228,6	114,3	158,8	50,8	5,49	2,20	7,62	2,90	30
40	4"	114,3	304,8	152,4	209,6	63,5	6,02	4,10	8,56	5,50	40
50	5"	141,3	381,0	190,5	261,9	79,4	6,55	6,70	9,52	9,40	50
60	6"	168,3	457,2	228,6	312,7	95,2	7,11	11,00	10,97	16,00	60
80	8"	219,1	609,6	304,8	414,3	127,0	8,18	21,50	12,70	32,00	80
100	10"	273,0	762,0	381,0	517,5	158,8	9,27	39,50	12,70	51,00	100
120	12"	323,8	914,4	457,2	619,1	190,5	9,52	56,50	12,70	73,50	120
140	14"	355,6	1.066,8	533,4	711,2	222,2	9,52	72,00	12,70	92,00	140
160	16"	406,4	1.219,2	609,6	812,8	254,0	9,52	94,50	12,70	122,00	160
180	18"	457,2	1.371,6	685,8	914,4	285,8	9,52	119,00	12,70	157,00	180
200	20"	508,0	1.524,0	762,0	1.016,0	317,5	9,52	147,00	12,70	194,00	200
220	22"	558,8	1.676,4	838,2	1117,6	342,9	9,52	178,00	12,70	236,00	220
240	24"	609,6	1828,8	914,4	1219,2	381,0	9,52	212,00	12,70	282,00	240

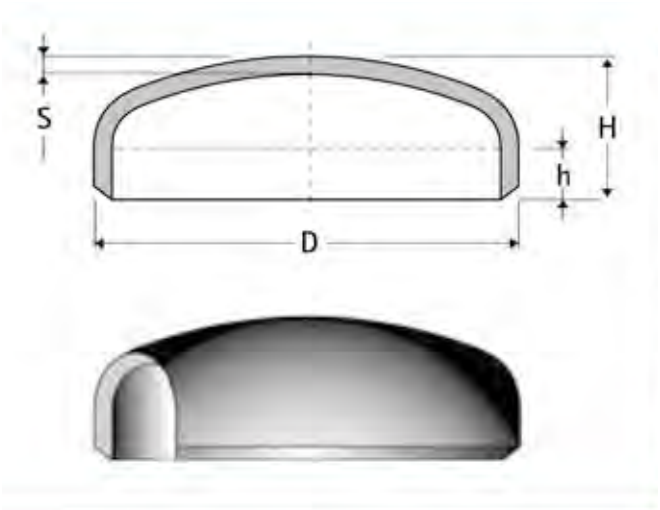

FONDI BOMBATI SERIE UNI/ISO A SALDARE DI TESTA, SPESSORE NORMALE

Norme
EN 10253 - 1

Materiale
lamiera S235 fino a 323,9 (STW22 - EN 10025 - EN 10111)

Certificato
EN 10204/2.2 - 3.1

Codice FOEN FOENS	DE (mm)	Spessore (mm)	Altezza totale H (mm)	Altezza bordo H (mm)	Peso teorico (kg)	Codice FOEN FOENS
* 21	21,3	2	12	4	0,01	* 21
* 27	26,9	2	14	5	0,02	* 27
33	33,7	2,3	13,6	5	0,03	33
42	42,4	2,6	13,6	5	0,05	42
48	48,3	2,6	14,1	6	0,06	48
60	60,3	2,9	19,4	7	0,12	60
70	70	2,9	28	8	0,16	70
76	76,1	2,9	21,4	9	0,21	76
89	88,9	3,2	26,2	11	0,28	89
101	101,6	3,6	28,1	11	0,36	101
108	108	3,6	29,1	11	0,39	108
114	114,3	3,6	29,6	12	0,46	114
133	133	4	36	12	0,59	133
139	139,7	4	39,5	12	0,62	139
159	159	4,5	47,5	15	1,11	159
168	168,3	4,5	49	16	1,23	168

Codice FONDI FONOR FOUNI	DE (mm)	Spessore (mm)		Altezza totale H (mm)	Altezza totale H (mm)	Peso teorico (kg)	Codice FONDI FONOR FOUNI
193	193,7	5,4		57	17	1,89	193
219	219,1	6,3		57	17	2,21	219
244	244,5	4 non smussati	6,3 smussati	60	17	3,16	244
273	273	4 non smussati	6,3 smussati	70	18	3,67	273
323	323,9	5 non smussati	7,1 smussati	87	35	6,30	323

N.B. * dimensione non prevista nella norma

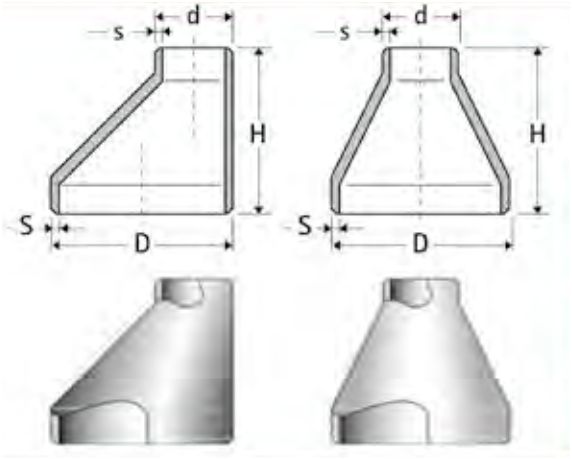

RIDUZIONI CONCENTRICHE ED ECCENTRICHE

Norme
EN 10253 - 1

Materiale
tubi senza saldatura S235EN 10216 - 1

Certificato
EN 10204/2.2 - 3.1

Codice RCD REISO	Ø GRANDE			Ø PICCOLO			Altezza h (mm)	Peso teorico (kg)	Codice RCD REISO
	DN	D (mm)	Spessore	DN	d (mm)	Spessore			
27 21	3/4	26,9	2,3	1/2	21,3	2,0	38	0,08	27 21
33 21 33 27	1	33,7	2,6	1/2 3/4	21,3 26,9	2,0 2,3	50	0,09 0,09	33 21 33 27
42 21 42 27 42 23	1" 1/4	42,4	2,6	1/2 3/4 1	21,3 26,9 33,7	2,0 2,3 2,6	50	0,12 0,13 0,14	42 21 42 27 42 23
* 48 21 48 27 48 33 48 42	1" 1/2	48,3	2,6	1/2 3/4 1 1" 1/4	21,3 26,9 33,7 42,4	2,0 2,3 2,6 2,6	64	0,18 0,19 0,20 0,20	* 48 21 48 27 48 33 48 42
60 27 60 33 60 42 60 48	2	60,3	2,9	3/4 1 1" 1/4 1" 1/2	26,9 33,7 42,4 48,3	2,3 2,6 2,6 2,6	76	0,30 0,31 0,32 0,33	60 27 60 33 60 42 60 48
76 33 76 42 76 48 76 60	2" 1/2	76,1	2,9	1 1" 1/4 1" 1/2 2	33,7 42,4 48,3 60,3	2,6 2,6 2,6 2,9	90	0,40 0,47 0,48 0,49	76 33 76 42 76 48 76 60
89 42 89 48 89 60 89 76	3	88,9	3,2	1" 1/4 1" 1/2 2 2" 1/2	42,4 48,3 60,3 76,1	2,6 2,6 2,9 2,9	90	0,55 0,61 0,62 0,63	89 42 89 48 89 60 89 76
114 48 114 60 114 76 114 89	4	114,3	3,6	1" 1/2 2 2" 1/2 3	48,3 60,3 76,1 88,9	2,6 2,9 2,9 3,2	100	0,85 0,98 1,00 1,02	114 48 114 60 114 76 114 89
139 60 139 76 139 89 139 114	5	139,7	4,0	2 2" 1/2 3 4	60,3 76,1 88,9 114,3	2,9 2,9 3,2 3,6	127	1,60 1,70 1,74 1,76	139 60 139 76 139 89 139 114
* 168 76 168 89 168 114 168 139	6	168,3	4,5	2" 1/2 3 4 5	76,1 88,9 114,3 139,7	2,9 3,2 3,6 4,0	140	2,60 2,70 2,82 2,94	* 168 76 168 89 168 114 168 139
219 114 219 139 219 168	8	219,1	6,3	4 5 6	114,3 139,7 168,3	3,6 4,0 4,5	152	5,03 5,12 5,18	219 114 219 139 219 168
* 273 114 * 273 139 273 168 273 219	10	273,0	6,3	4 5 6 8	114,3 139,7 168,3 219,1	3,6 4,0 4,5 6,3	178	7,00 7,20 7,40 7,55	* 273 114 * 273 139 273 168 273 219
323 168 323 219 323 273	12	323,9	7,1	6 8 10	168,3 219,1 273	4,5 6,3 6,3	203	11,00 11,10 11,20	323 168 323 219 323 273

N.B. Codice RCD = riduzioni concentriche | Codice REISO = riduzioni eccentriche | * solo concentriche

MANICOTTI IN FERRO

FINITURA NERA - GALVANIZZAZIONE A CALDO
DIMENSIONI CONFORMI ALLE NORME EN 10241 - FILETTATURA CONFORME ALLE NORME EN 10226
BS21 | ISO7.1 | ISO 228 | NF03.004 | NF03.005 | DIN 2999 | DIN259

DIAMETRO NOMINALE IN POLLICI			1/8"	1/4"	3/8"	1/2"	3/4"	1"	1¼"	1½"	2"	2½"	3"	3½"	4"	5"	6"
DIAMETRO NOMINALE IN MILLIMETRI			6	8	10	15	20	25	32	40	50	65	80	90	100	125	150
	**TIPO NORMALE JD 101 EN 10241**	MIN OD	15	18,5	21,3	26,6	31,8	39,5	48,3	54,5	66,2	82	95	A RICHIESTA	121,4	146,3	173,3
		LUNGHEZZA	17	25	26	34	36	43	48	48	56	65	71		83	92	92

DIAMETRO NOMINALE IN POLLICI			1/8"	1/4"	3/8"	1/2"	3/4"	1"	1¼"	1½"	2"	2½"	3"	3½"	4"	5"	6"
DIAMETRO NOMINALE IN MILLIMETRI			6	8	10	15	20	25	32	40	50	65	80	90	100	125	150
	**TIPO PESANTE JD 105**	DIAMETRO IN mm	X	X	X	X	33,1	X	49	56	69,1	81	98	A RICHIESTA	123,4	151,3	176,5
	DIN 2999 DIN 2986 - 1959	LUNGHEZZA IN mm	X	X	X	X	36	X	48	48	56	65	71		83	92	92

TEE E TEE RIDOTTI SECONDO NORMATIVA EN10253-2

I TEE prodotti dall'azienda Virgilio Cena sono destina ad impieghi a temperature ambiente o temperature elevate, per la trasmissione e ditribuzione di fluidi e per il passaggio del gas.
I TEE sono in acciaio P235GH ed hanno le seguenti carattestiche:

Caratteristiche chimiche

tipo acciaio	numero acciaio	C	Si	Mn	P	S	Al	Cr	Cu	Mo	Nb	Ni	Ti	V	Cr + Cu + Mo + Ni
P235GH	1.0345	0.16	0.35	1.20	0.025	0.020	⩾ 0.020	0.30	0.30	0.08	0.01	0.30	0.04	0.02	0.70

Caratteristiche meccaniche

tipo acciaio	numero acciaio	snervamento superiore	resistenza alla trazione	allungamento
P235GH	1.0345	235 MPa	360-500 MPa	25%

Dimensioni

TEE

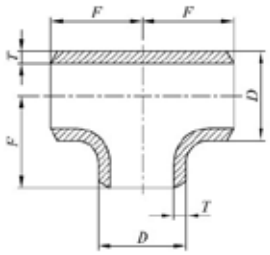

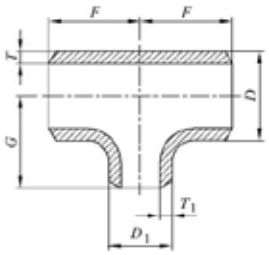

TEE RIDOTTI

O.D. mm D1	O.D. mm D2	WT mm WT1	WT mm WT2	QUOTE F mm	QUOTE G mm	PESO TEORICO KG
21,30	21,30	2,00	2,00	25		0,09
26,90	26,90 21,30	2,30 2,30	2,30 2,00	29	29	0,15 0,02
33,70	33,70 21,30 26,90	2,60 2,60 2,60	2,60 2,00 2,30	38	 38 38	0,29 0,29 0,29
42,40	42,40 21,30 26,90 33,70	2,60 2,60 2,60 2,60	2,60 2,00 2,30 2,60	48	 48 48 48	0,42 0,42 0,42 0,42
48,30	48,30 26,90 33,70 42,40	2,60 2,60 2,60 2,60	2,60 2,30 2,60 2,60	57	 57 57 57	0,59 0,59 0,59 0,59
60,30	60,30 33,70 42,40 48,30	2,90 2,90 2,90 2,90	2,90 2,60 2,60 2,60	64	 51 57 60	0,90 0,90 0,90 0,90
76,10	76,10 42,40 48,30 60,30	2,90 2,90 2,90 2,90	2,90 2,60 2,60 2,90	76	 64 67 70	1,35 1,35 1,35 1,35
88,90	88,90 42,40 48,30 60,30 76,10	3,20 3,20 3,20 3,20 3,20	3,20 2,60 2,60 2,90 2,90	86	 70 73 76 83	1,95 1,95 1,95 1,95 1,98
108,00	108,00	3,60	3,60	••	••	
114,30	114,30 60,30 76,10 88,90	3,60 3,60 3,60 3,60	3,60 2,90 2,90 3,20	105	 89 95 98	3,30 3,30 3,30 3,30

O.D. mm D1	O.D. mm D2	WT mm WT1	WT mm WT2	QUOTE F mm	QUOTE G mm	PESO TEORICO KG
139,70	139,70 60,30 76,10 88,90 114,30	4,00 4,00 4,00 4,00 4,00	4,00 2,90 2,90 3,20 3,60	124	 105 108 111 117	5,10 5,10 5,10 5,10 5,10
159,00	159,00	4,50	4,50	••	••	
168,30	168,30 76,10 88,90 114,30 139,70	4,50 4,50 4,50 4,50 4,50	4,50 2,90 3,20 3,60 4,00	143	 121 124 130 137	8,10 8,10 8,10 8,10 8,10
219,10	219,10 88,90 114,30 139,70 159,00 168,30	6,30 6,30 6,30 6,30 6,30 6,30	6,30 3,20 3,60 4,00 4,50 4,50	178	 156 162 168	18,00 18,00 18,00 18,00 18,00 18,00
273,00	273,00 114,30 139,70 168,30 219,10	6,30 6,30 6,30 6,30 6,30	6,30 3,60 4,00 4,50 6,30	216	 184 191 194 203	26,50 26,50 26,50 26,50 26,50
323,90	323,90 168,30 219,10 273,00	7,10 7,10 7,10 7,10	7,10 4,50 6,30 6,30	254	 219 229 241	42,00 42,00 42,00 42,00
355,60	355,60 273,00 323,90	8,00 8,00 8,00	8,00 6,30 7,10	279	 257 270	60,00 60,00 60,00
406,40	406,40 273,00 323,90	8,80 8,80 8,80	8,80 6,30 7,10	305	 283 295	82,00 93,00 82,00
457,00	457,00	10,00	10,00	343		131,00
508,00	508,00	11,00	11,00	381		160,00
609,60	609,60	12,50	12,50	432		242,00

FLANGE FILETTATE



Flangia filettata in acciaio al carbonio - normativa EN1092-1

CODICE	DESCRIZIONE	UM	Q.TÀ
302988	FLANGIA FILET.ST37.2 EN1092-1 1 1/2 PN6 4F	PZ	1
302989	FLANGIA FILET.ST37.2 EN1092-1 2 PN6 4F	PZ	1
302990	FLANGIA FILET.ST37.2 EN1092-1 2 1/2 PN6 4F	PZ	1
302991	FLANGIA FILET.ST37.2 EN1092-1 3 PN6 4F	PZ	1
302995	FLANG. FILET.ST37.2 EN1092-1 1 1/4 PN10/16 4F	PZ	1
302996	FLANG. FILET.ST37.2 EN1092-1 1 1/2 PN10/16 4F	PZ	1
302997	FLANGIA FILET.ST37.2 EN1092-1 2 PN10/16 4F	PZ	1
302998	FLANG. FILET.ST37.2 EN1092-1 2 1/2 PN10/16 8F	PZ	1
302999	FLANGIA FILET.ST37.2 EN1092-1 3 PN16 8F	PZ	1
303000	FLANGIA FILET.ST37.2 EN1092-1 4 PN10/16 8F	PZ	1

FLANGE A SALDARE A COLLARINO



Flangia con collarino in acciaio al carbonio - normativa EN1092-1

CODICE	DESCRIZIONE	UM	Q.TÀ
302982	FLANGIA C/COLL.ST37.2 EN1092-1 DN200 PN10 8F	PZ	1
302971	FLANG. C/COLL.ST37.2 EN1092-1 DN15 PN16/40 4F	PZ	1
302972	FLANG. C/COLL.ST37.2 EN1092-1 DN20 PN16/40 4F	PZ	1
302973	FLANG. C/COLL.ST37.2 EN1092-1 DN25 PN16/40 4F	PZ	1
302974	FLANG. C/COLL.ST37.2 EN1092-1 DN32 PN16/40 4F	PZ	1
302975	FLANG. C/COLL.ST37.2 EN1092-1 DN40 PN16/40 4F	PZ	1
302976	FLANGIA C/COLL.ST37.2 EN1092-1 DN50 PN16 4F	PZ	1
303062	FLANGIA C/COLL.ST37.2 EN1092-1 DN65 PN16 4F	PZ	1
302977	FLANGIA C/COLL.ST37.2 EN1092-1 DN65 PN16 8F	PZ	1
302978	FLANGIA C/COLL.ST37.2 EN1092-1 DN80 PN16 8F	PZ	1
302979	FLANGIA C/COLL.ST37.2 EN1092-1 DN100 PN16 8F	PZ	1
302980	FLANGIA C/COLL.ST37.2 EN1092-1 DN125 PN16 8F	PZ	1
302981	FLANGIA C/COLL.ST37.2 EN1092-1 DN150 PN16 8F	PZ	1
302983	FLANGIA C/COLL.ST37.2 EN1092-1 DN200 PN16 12F	PZ	1
302984	FLANGIA C/COLL.ST37.2 EN1092-1 DN50 PN40 4F	PZ	1
302985	FLANGIA C/COLL.ST37.2 EN1092-1 DN65 PN40 8F	PZ	1

FLANGE A SALDARE PIANE



Flangia piana in acciaio al carbonio - normativa EN1092-1

CODICE	DESCRIZIONE	UM	Q.TÀ
303003	FLANGIA PIANA ST37.2 EN1092-1 DN40 PN6 4F	PZ	1
303004	FLANGIA PIANA ST37.2 EN1092-1 DN50 PN6 4F	PZ	1
303005	FLANGIA PIANA ST37.2 EN1092-1 DN65 PN6 4F	PZ	1
303006	FLANGIA PIANA ST37.2 EN1092-1 DN80 PN6 4F	PZ	1
303007	FLANGIA PIANA ST37.2 EN1092-1 DN100 PN6 4F	PZ	1
303008	FLANGIA PIANA ST37.2 EN1092-1 DN125 PN6 8F	PZ	1
303009	FLANGIA PIANA ST37.2 EN1092-1 DN150 PN6 8F	PZ	1
303010	FLANGIA PIANA ST37.2 EN1092-1 DN200 PN6 8F	PZ	1
303022	FLANGIA PIANA ST37.2 EN1092-1 DN200 PN10 8F	PZ	1
303023	FLANGIA PIANA ST37.2 EN1092-1 DN250 PN10 12F	PZ	1
303024	FLANGIA PIANA ST37.2 EN1092-1 DN300 PN10 12F	PZ	1
303025	FLANGIA PIANA ST37.2 EN1092-1 DN350 PN10 16F	PZ	1
303026	FLANGIA PIANA ST37.2 EN1092-1 DN400 PN10 16F	PZ	1
303027	FLANGIA PIANA ST37.2 EN1092-1 DN450 PN10 20F	PZ	1
303028	FLANGIA PIANA ST37.2 EN1092-1 DN500 PN10 20F	PZ	1
303029	FLANGIA PIANA ST37.2 EN1092-1 DN600 PN10 20F	PZ	1
303011	FLANGIA PIANA ST37.2 EN1092-1 DN15 PN16/40 4F	PZ	1
303012	FLANGIA PIANA ST37.2 EN1092-1 DN20 PN16/40 4F	PZ	1
303013	FLANGIA PIANA ST37.2 EN1092-1 DN25 PN16/40 4F	PZ	1
303014	FLANGIA PIANA ST37.2 EN1092-1 DN32 PN16/40 4F	PZ	1
303015	FLANGIA PIANA ST37.2 EN1092-1 DN40 PN16/40 4F	PZ	1
303016	FLANGIA PIANA ST37.2 EN1092-1 DN50 PN16/40 4F	PZ	1
303063	FLANGIA PIANA ST37.2 EN1092-1 DN65 PN16 4F	PZ	1
303017	FLANGIA PIANA ST37.2 EN1092-1 DN65 PN16 8F	PZ	1
303018	FLANGIA PIANA ST37.2 EN1092-1 DN80 PN16 8F	PZ	1
303019	FLANGIA PIANA ST37.2 EN1092-1 DN100 PN16 8F	PZ	1
303020	FLANGIA PIANA ST37.2 EN1092-1 DN125 PN16 8F	PZ	1
303021	FLANGIA PIANA ST37.2 EN1092-1 DN150 PN16 8F	PZ	1
303030	FLANGIA PIANA ST37.2 EN1092-1 DN200 PN16 12F	PZ	1
303031	FLANGIA PIANA ST37.2 EN1092-1 DN250 PN16 12F	PZ	1
303032	FLANGIA PIANA ST37.2 EN1092-1 DN300 PN16 12F	PZ	1
303033	FLANGIA PIANA ST37.2 EN1092-1 DN350 PN16 16F	PZ	1
303034	FLANGIA PIANA ST37.2 EN1092-1 DN400 PN16 16F	PZ	1
303035	FLANGIA PIANA ST37.2 EN1092-1 DN500 PN16 20F	PZ	1

FLANGE A SALDARE PIANE



Flangia piana in acciaio al carbonio secondo tabelle UNI 2276-2277- foro ISO o UNI

CODICE	DESCRIZIONE	UM	Q.TÀ
300845	FLANGIA PIANA UNI 2277 PN10 4 F. DN 80 ISO	PZ	1

FLANGE A SALDARE PIANE



Flangia piana in acciaio al carbonio secondo tabelle UNI 2278 - PN 16 - foro ISO o UNI

CODICE	DESCRIZIONE	UM	Q.TÀ
300872	FLANGIA PIANA UNI 2278 PN16 8 F. DN 100/108	PZ	1
300873	FLANGIA PIANA UNI 2278 PN16 8 F. DN 125/133	PZ	1
300874	FLANGIA PIANA UNI 2278 PN16 8 F. DN 150/159	PZ	1

FLANGE CIECHE



Flangia cieca in acciaio al carbonio - normativa EN1092-1

CODICE	DESCRIZIONE	UM	Q.TÀ
302949	FLANGIA CIECA ST37.2 EN 1092-1 DN50 PN6 4F	PZ	1
302950	FLANGIA CIECA ST37.2 EN 1092-1 DN65 PN6 4F	PZ	1
302951	FLANGIA CIECA ST37.2 EN 1092-1 DN80 PN6 4F	PZ	1
302956	FLANGIA CIECA ST37.2 EN 1092-1 DN100 PN6 4F	PZ	1
302957	FLANGIA CIECA ST37.2 EN 1092-1 DN125 PN6 8F	PZ	1
302958	FLANGIA CIECA ST37.2 EN 1092-1 DN150 PN6 8F	PZ	1
302959	FLANGIA CIECA ST37.2 EN 1092-1 DN200 PN6 8F	PZ	1
302955	FLANGIA CIECA ST37.2 EN 1092-1 DN200 PN10 8F	PZ	1
302962	FLANGIA CIECA ST37.2 EN 1092-1 DN300 PN10 12F	PZ	1
302960	FLANGIA CIECA ST37.2 EN1092-1 DN25 PN16/40 4F	PZ	1
302963	FLANGIA CIECA ST37.2 EN1092-1 DN32 PN16/40 4F	PZ	1
302964	FLANGIA CIECA ST37.2 EN1092-1 DN40 PN16/40 4F	PZ	1
302965	FLANGIA CIECA ST37.2 EN 1092-1 DN50 PN16 4F	PZ	1
302966	FLANGIA CIECA ST.37.2 EN 1092-1 DN65 PN16 8F	PZ	1
302970	FLANGIA CIECA ST37.2 EN 1092-1 DN80 PN16 8F	PZ	1
302952	FLANGIA CIECA ST37.2 EN 1092-1 DN100 PN16 8F	PZ	1
302953	FLANGIA CIECA ST37.2 EN 1092-1 DN125 PN16 8F	PZ	1
302954	FLANGIA CIECA ST37.2 EN 1092-1 DN150 PN16 8F	PZ	1
302967	FLANGIA CIECA ST37.2 EN 1092-1 DN200 PN16 12F	PZ	1
302968	FLANGIA CIECA ST37.2 EN 1092-1 DN250 PN16 12F	PZ	1
302969	FLANGIA CIECA ST37.2 EN 1092-1 DN300 PN16 12F	PZ	1

FLANGE IN ALLUMINIO



Flangia libera alluminio UNI 6089 - PN 10

CODICE	DESCRIZIONE	UM	Q.TÀ
300889	FLANGIA LIBERA ALLUM.UNI 6089 ISO PN10 DN 25	PZ	⌂1
300890	FLANGIA LIBERA ALLUM.UNI 6089 ISO PN10 DN 32	PZ	⌂1
300891	FLANGIA LIBERA ALLUM.UNI 6089 ISO PN10 DN 40	PZ	⌂1
300892	FLANGIA LIBERA ALLUM.UNI 6089 ISO PN10 DN 50	PZ	1
300893	FLANGIA LIBERA ALLUM.UNI 6089 ISO PN10 DN 65	PZ	⌂1
300887	FLANGIA LIBERA ALLUM.UNI 6089 ISO PN10 DN 80	PZ	⌂1
300895	FLANGIA LIBERA ALLUM.UNI 6089 ISO PN10 DN 100	PZ	1
300896	FLANGIA LIBERA ALLUM.UNI 6089 ISO PN10 DN 125	PZ	⌂1
300897	FLANGIA LIBERA ALLUM.UNI 6089 ISO PN10 DN 150	PZ	⌂1
300898	FLANGIA LIBERA ALLUM.UNI 6089 ISO PN10 DN 200	PZ	⌂1
300899	FLANGIA LIBERA ALLUM.UNI 6089 ISO PN10 DN 250	PZ	⌂1
300900	FLANGIA LIBERA ALLUM.UNI 6089 ISO PN10 DN 300	PZ	⌂1
302384	FLANGIA LIBERA ALLUM.UNI 6089 ISO PN10 DN 350	PZ	⌂1

GUARNIZIONI PER FLANGE



Guarnizione per flange in fibra verde spessore 2 - PN6

CODICE	DESCRIZIONE	UM	Q.TÀ
300931	GUARNIZIONE FLANGE FIBRA SP2 DN32 PN6	PZ	50
300932	GUARNIZIONE FLANGE FIBRA SP2 DN40 PN6	PZ	50
300933	GUARNIZIONE FLANGE FIBRA SP2 DN50 PN6	PZ	50
300934	GUARNIZIONE FLANGE FIBRA SP2 DN65 PN6	PZ	50
300935	GUARNIZIONE FLANGE FIBRA SP2 DN80 PN6	PZ	50
300936	GUARNIZIONE FLANGE FIBRA SP2 DN100 PN6	PZ	50
300938	GUARNIZIONE FLANGE FIBRA SP2 DN150 PN6	PZ	50

GUARNIZIONI PER FLANGE



Guarnizione per flange in fibra verde spessore 2 - PN10

CODICE	DESCRIZIONE	UM	Q.TÀ
300941	GUARNIZIONE FLANGE FIBRA SP2 DN15 PN10	PZ	50
300942	GUARNIZIONE FLANGE FIBRA SP2 DN20 PN10	PZ	50
300943	GUARNIZIONE FLANGE FIBRA SP2 DN25 PN10	PZ	50
300944	GUARNIZIONE FLANGE FIBRA SP2 DN32 PN10	PZ	50
300945	GUARNIZIONE FLANGE FIBRA SP2 DN40 PN10	PZ	50
300946	GUARNIZIONE FLANGE FIBRA SP2 DN50 PN10	PZ	50
300947	GUARNIZIONE FLANGE FIBRA SP2 DN65 PN10	PZ	50
300948	GUARNIZIONE FLANGE FIBRA SP2 DN80 PN10	PZ	50
300949	GUARNIZIONE FLANGE FIBRA SP2 DN100 PN10	PZ	50
300950	GUARNIZIONE FLANGE FIBRA SP2 DN125 PN10	PZ	50
300951	GUARNIZIONE FLANGE FIBRA SP2 DN150 PN10	PZ	50
300952	GUARNIZIONE FLANGE FIBRA SP2 DN200 PN10	PZ	50
300953	GUARNIZIONE FLANGE FIBRA SP2 DN250 PN10	PZ	50
300954	GUARNIZIONE FLANGE FIBRA SP2 DN300 PN10	PZ	50
300955	GUARNIZIONE FLANGE FIBRA SP2 DN350PN10	PZ	50

GUARNIZIONI PER FLANGE



Guarnizioni per flange UNI - in gomma normale 1011 telata - per impieghi generali - colore nero - durezza 70 Shore - temperature max e min. d'esercizio: in aria -20 °C + 70 °C; in acqua +70 °C; in olio non utilizzabile

CODICE	DESCRIZIONE	UM	Q.TÀ
302312	GUARNIZIONE FLANGE GOMM.TELATA SP4 DN50 PN10	PZ	50
302313	GUARNIZIONE FLANGE GOMM.TELATA SP4 DN65 PN10	PZ	50
302314	GUARNIZIONE FLANGE GOMM.TELATA SP4 DN80 PN10	PZ	50
302315	GUARNIZIONE FLANGE GOMM.TELATA SP4 DN100 PN10	PZ	50
302316	GUARNIZIONE FLANGE GOMM.TELATA SP4 DN125 PN10	PZ	50
302317	GUARNIZIONE FLANGE GOMM.TELATA SP4 DN150 PN10	PZ	50
302318	GUARNIZIONE FLANGE GOMM.TELATA SP4 DN200 PN10	PZ	50
302319	GUARNIZIONE FLANGE GOMM.TELATA SP4 DN250 PN10	PZ	50
302320	GUARNIZIONE FLANGE GOMM.TELATA SP4 DN300 PN10	PZ	50

CURVE DIMA 3



Curva a saldare DIMA 3 a 90° in acciaio STD con raggio di curvatura uguale a 1,5 volte il diametro - ricavata da tubo senza saldatura

CODICE	DESCRIZIONE	UM	Q.TÀ
300960	CURVA A SALD.STD D.3 90° S/S.3/4 MM. 27	PZ	⌂ 300
300961	CURVA A SALD.STD D.3 90° S/S. 1" MM. 33	PZ	⌂ 200
300962	CURVA A SALD.STD D.3 90° S/S.1"1/4MM. 42	PZ	⌂ 100
300963	CURVA A SALD.STD D.3 90° S/S.1"1/2MM. 48	PZ	⌂ 100
300964	CURVA A SALD.STD D.3 90° S/S. 2" MM. 60	PZ	⌂ 50
300965	CURVA A SALD.STD D.3 90° S/S.2"1/2MM. 73	PZ	⌂ 5
300966	CURVA A SALD.STD D.3 90° S/S. 3" MM. 89	PZ	⌂ 5
300967	CURVA A SALD.STD D.3 90° S/S. 4" MM.114	PZ	⌂ 3
300968	CURVA A SALD.STD D.3 90° S/S. 5" MM.141	PZ	⌂ 1
300969	CURVA A SALD.STD D.3 90° S/S. 6" MM.168	PZ	⌂ 3

CURVE DIMA 3



CENA

Curva a saldare DIMA 3 a 90° in acciaio con raggio di curvatura uguale a 1,5 volte il diametro - ricavata da tubo senza saldatura

CODICE	DESCRIZIONE	UM	Q.TÀ
300970	CURVA A SALDARE D.3 90° S/S.3/8 MM.17	PZ	1
300971	CURVA A SALDARE D.3 90° S/S.1/2 MM.21,3	PZ	100
300972	CURVA A SALDARE D.3 90° S/S.3/4 MM.26,9	PZ	1
300973	CURVA A SALDARE D.3 90° S/S. 1" MM.33,7	PZ	80
300975	CURVA A SALDARE D.3 90° S/S.1"1/4MM.42,4	PZ	100
300977	CURVA A SALDARE D.3 90° S/S.1"1/2MM.48,3	PZ	85
300980	CURVA A SALDARE D.3 90° S/S. 2" MM.60,3	PZ	25
300979	CURVA A SALDARE D.3 90° S/S. MM.70	PZ	10
300981	CURVA A SALDARE D.3 90° S/S.2"1/2MM.76,1	PZ	5
300982	CURVA A SALDARE D.3 90° S/S. 3" MM.88,9	PZ	5
300983	CURVA A SALDARE D.3 90° S/S. 4" MM.114,3	PZ	4
300985	CURVA A SALDARE D.3 90° S/S. 5" MM.139,7	PZ	2
300987	CURVA A SALDARE D.3 90° S/S. 6" MM.168,3	PZ	3
300988	CURVA A SALDARE D.3 90° S/S. 8" MM.219,1	PZ	1
300990	CURVA A SALDARE D.3 90° S/S.10" MM.273	PZ	1

CURVE DIMA 3



CENA

Curva a saldare DIMA 3 a 90° in acciaio con raggio di curvatura uguale a 1,5 volte il diametro - ricavate da tubo con saldatura

CODICE	DESCRIZIONE	UM	Q.TÀ
300993	CURVA A SALDARE D.3 90° C/S.3/4 MM.26,9	PZ	100
300994	CURVA A SALDARE D.3 90° C/S. 1" MM.33,7	PZ	100
300995	CURVA A SALDARE D.3 90° C/S.1"1/4MM.42,4	PZ	50
300996	CURVA A SALDARE D.3 90° C/S.1"1/2MM.48,3	PZ	50
300997	CURVA A SALDARE D.3 90° C/S. 2" MM.60,3	PZ	25
300998	CURVA A SALDARE D.3 90° C/S.2"1/2MM.76,1	PZ	5
300999	CURVA A SALDARE D.3 90° C/S. 3" MM.88,9	PZ	5
301000	CURVA A SALDARE D.3 90° C/S. MM.101,6	PZ	4
301002	CURVA A SALDARE D.3 90° C/S. 4" MM.114,3	PZ	4
301003	CURVA A SALDARE D.3 90° C/S. MM.133	PZ	3
301004	CURVA A SALDARE D.3 90° C/S. 5" MM.139,7	PZ	3
301005	CURVA A SALDARE D.3 90° C/S. MM.159	PZ	3
301006	CURVA A SALDARE D.3 90° C/S. 6" MM.168,3	PZ	3
301008	CURVA A SALDARE D.3 90° C/S. 8" MM.219,7	PZ	1
302377	CURVA A SALDARE D.3 90° C/S. MM.508 SP.6,3	PZ	⌂ 1

CURVE DIMA 3



Curve a saldare DIMA 3 - tipo ECONOMICO in acciaio, con raggio di curvatura uguale a 1,5 volte il diametro - ricavata da tubo con saldatura

CODICE	DESCRIZIONE	UM	Q.TÀ
302820	CURVA A SALDARE D.3 90° C/S 3" MM. 88,9	PZ	4
303061	CURVA A SALDARE D.3 90° C/S 3.1/2 MM. 101,6	PZ	4
302821	CURVA A SALDARE D.3 90° C/S 4" MM. 114,3	PZ	1
302822	CURVA A SALDARE D.3 90° C/S MM. 133	PZ	1
302823	CURVA A SALDARE D.3 90° C/S 5" MM. 139,7	PZ	⌂ 1
302825	CURVA A SALDARE D.3 90° C/ 6" MM. 168,3	PZ	⌂ 1
302826	CURVA A SALDARE D.3 90° C/ 8" MM. 219,7	PZ	1
302827	CURVA A SALDARE D.3 90° C/ MM. 273	PZ	⌂ 1
302828	CURVA A SALDARE D.3 90° C/ MM. 323	PZ	⌂ 1
302946	CURVA A SALDARE D.3 90° C/S 16" MM. 406	PZ	⌂ 1

CURVE DIMA 3



CENA

Curva a saldare DIMA 3 a 180° in acciaio con raggio di curvatura uguale a 1,5 volte il diametro - ricavata da tubo con saldatura

CODICE	DESCRIZIONE	UM	Q.TÀ
301022	CURVA A SALDARE DIMA 3 180° C/S.MM. 33,7	PZ	90
301023	CURVA A SALDARE DIMA 3 180° C/S. MM.42,4	PZ	40
301024	CURVA A SALDARE DIMA 3 180° C/S.MM. 48,3	PZ	25
301025	CURVA A SALDARE DIMA 3 180° C/S.MM. 60,3	PZ	5
301026	CURVA A SALDARE DIMA 3 180° C/S.MM. 76,1	PZ	3

CURVE DIMA 5



Curva a saldare DIMA 5 a 90° in acciaio con raggio di curvatura uguale a 2,5 volte il diametro - ricavata da tubo senza saldatura

CODICE	DESCRIZIONE	UM	Q.TÀ
301010	CURVA A SALDARE D.5 90° S/S.3/4 MM.26,9	PZ	40
301011	CURVA A SALDARE D.5 90° S/S. 1" MM.33,7	PZ	30
301012	CURVA A SALDARE D.5 90° S/S.1"1/4MM.42,4	PZ	20
301013	CURVA A SALDARE D.5 90° S/S.1"1/2MM.48,3	PZ	25
301014	CURVA A SALDARE D.5 90° S/S. 2" MM.60,3	PZ	15
301015	CURVA A SALDARE D.5 90° S/S.2"1/2MM.76	PZ	5
301016	CURVA A SALDARE D.5 90° S/S. 3" MM. 88,9	PZ	1
301019	CURVA A SALDARE D.5 90° S/S. 4" MM.114,3	PZ	3
301020	CURVA A SALDARE D.5 90° S/S. 5" MM.139,7	PZ	2
301021	CURVA A SALDARE D.5 90° S/S. MM.168	PZ	3

RIDUZIONI CONCENTRICHE



Riduzione concentrica a saldare in acciaio al carbonio - ricavata da tubo senza saldatura ST 37

CODICE	DESCRIZIONE	UM	Q.TÀ
301030	RIDUZIONE CONCENTRICA MM. 42,4X 33,7	PZ	1
303134	RIDUZIONE CONCENTRICA MM. 48,3X26,9	PZ	1
301031	RIDUZIONE CONCENTRICA MM. 48,3X 33,7	PZ	1
301032	RIDUZIONE CONCENTRICA MM. 48,3X 42,4	PZ	1
301033	RIDUZIONE CONCENTRICA MM. 60,3X 33,7	PZ	1
301034	RIDUZIONE CONCENTRICA MM. 60,3X 42,4	PZ	1
301035	RIDUZIONE CONCENTRICA MM. 60,3X 48,3	PZ	1
301037	RIDUZIONE CONCENTRICA MM. 76,1X 48,3	PZ	1
301038	RIDUZIONE CONCENTRICA MM. 76,1X 60,3	PZ	1
301039	RIDUZIONE CONCENTRICA MM. 88,9X 42,4	PZ	1
301040	RIDUZIONE CONCENTRICA MM. 88,9X 48,3	PZ	1
301041	RIDUZIONE CONCENTRICA MM. 88,9X 60,3	PZ	1
301042	RIDUZIONE CONCENTRICA MM. 88,9X 76,1	PZ	1
301043	RIDUZIONE CONCENTRICA MM. 101,6X 60,3	PZ	1
301044	RIDUZIONE CONCENTRICA MM. 101,6X 76,1	PZ	6
301046	RIDUZIONE CONCENTRICA MM. 114,3X 60,3	PZ	1
301047	RIDUZIONE CONCENTRICA MM. 114,3X 76,1	PZ	1
301048	RIDUZIONE CONCENTRICA MM. 114,3X 88,9	PZ	1
301049	RIDUZIONE CONCENTRICA MM. 114,3X101,6	PZ	1
301054	RIDUZIONE CONCENTRICA MM. 139,7X 88,9	PZ	1
301056	RIDUZIONE CONCENTRICA MM. 139,7X114,3	PZ	1
301061	RIDUZIONE CONCENTRICA MM. 168,3X88,9	PZ	1
301063	RIDUZIONE CONCENTRICA MM. 168,3X114,3	PZ	1
301064	RIDUZIONE CONCENTRICA MM. 168,3X139,7	PZ	1
301066	RIDUZIONE CONCENTRICA MM. 219,1X114,3	PZ	1
301067	RIDUZIONE CONCENTRICA MM. 219,1X139,7	PZ	1
301068	RIDUZIONE CONCENTRICA MM. 219,1X168,3	PZ	1
301069	RIDUZIONE CONCENTRICA MM. 273 X168,3	PZ	1
301070	RIDUZIONE CONCENTRICA MM. 273 X219,1	PZ	1
301071	RIDUZIONE CONCENTRICA MM. 323,9X219	PZ	1
301072	RIDUZIONE CONCENTRICA MM. 323,9X273	PZ	1

INNESTI A SCARPA



CENA

Innesto a scarpa a saldare in acciaio al carbonio - ricavato da tubo senza saldatura ST 35

CODICE	DESCRIZIONE	UM	Q.TÀ
301078	INNESTO A SCARPA MM. 88,9	PZ	1
301079	INNESTO A SCARPA MM. 114,3	PZ	1

TE A SALDARE



CENA

TE a saldare ISO per gas - estremità smussate - certificati TUV + ISO 90001 + PED + RESILIENZE

CODICE	DESCRIZIONE	UM	Q.TÀ
302644	TEE ISO CERTIFICATO ACCIAIO ST35.8 MM. 21,3	PZ	1
302645	TEE ISO CERTIFICATO ACCIAIO ST35.8 MM. 26,9	PZ	1
302646	TEE ISO CERTIFICATO ACCIAIO ST35.8 MM. 33,7	PZ	1
302647	TEE ISO CERTIFICATO ACCIAIO ST35.8 MM. 42,4	PZ	1
302648	TEE ISO CERTIFICATO ACCIAIO ST35.8 MM. 48,3	PZ	1
302649	TEE ISO CERTIFICATO ACCIAIO ST35.8 MM. 60,3	PZ	1
302650	TEE ISO CERTIFICATO ACCIAIO ST35.8 MM. 76,1	PZ	1
302651	TEE ISO CERTIFICATO ACCIAIO ST35.8 MM. 88,9	PZ	1
302652	TEE ISO CERTIFICATO ACCIAIO ST35.8 MM.114,3	PZ	1
302653	TEE ISO CERTIFICATO ACCIAIO ST35.8 MM.139,7	PZ	1
302654	TEE ISO CERTIFICATO ACCIAIO ST35.8 MM.168,7	PZ	1
302655	TEE ISO CERTIFICATO ACCIAIO ST35.8 MM.219,1	PZ	1

FONDI BOMBATI



Fondo bombato in acciaio al carbonio UNIEN10253-1 S235

CODICE	DESCRIZIONE	UM	Q.TÀ
301096	FONDO BOMBATO S/SMUSSO FE ISO MM.33,7	PZ	1
301097	FONDO BOMBATO S/SMUSSO FE ISO MM.42,4	PZ	1
301098	FONDO BOMBATO S/SMUSSO FE ISO MM.48,3	PZ	1
301099	FONDO BOMBATO S/SMUSSO FE ISO MM.60,3	PZ	1
301100	FONDO BOMBATO S/SMUSSO FE ISO MM.76,1	PZ	1
301101	FONDO BOMBATO S/SMUSSO FE ISO MM.88,9	PZ	1
301102	FONDO BOMBATO S/SMUSSO FE ISO MM.101,6	PZ	1
301104	FONDO BOMBATO S/SMUSSO FE ISO MM.114,3	PZ	1
301105	FONDO BOMBATO S/SMUSSO FE ISO MM.133	PZ	1
301106	FONDO BOMBATO S/SMUSSO FE ISO MM.139,7	PZ	1
301107	FONDO BOMBATO S/SMUSSO FE ISO MM.159	PZ	1
301108	FONDO BOMBATO S/SMUSSO FE ISO MM.168,3	PZ	1
301110	FONDO BOMBATO S/SMUSSO FE ISO MM.219,1	PZ	1
301112	FONDO BOMBATO S/SMUSSO FE ISO MM.273	PZ	1
301113	FONDO BOMBATO S/SMUSSO FE ISO MM.323,9	PZ	1

TUBI RAME RICOTTO



Tubo in rame ricotto CU - DHP 99,9% in rotoli

CODICE	DESCRIZIONE	UM	Q.TÀ
301127	TUBO DI RAME RICOTTO MM. 6X1 IN ROTOLI MT.50	KG	1
301128	TUBO DI RAME RICOTTO MM. 8X1 IN ROTOLI MT.50	KG	9
301129	TUBO DI RAME RICOTTO MM. 10X1 IN ROTOLI MT.50	KG	12
301130	TUBO DI RAME RICOTTO MM. 12X1 IN ROTOLI MT.50	KG	14
301131	TUBO DI RAME RICOTTO MM. 14X1 IN ROTOLI MT.50	KG	17

RACCORDI IN OTTONE A BICONO



Unione maschio con un attacco a bicono e un filetto maschio

CODICE	DESCRIZIONE	UM	Q.TÀ
301192	UNIONE MAS.1/8 X 6 BICONO 1348000003	PZ	50
301193	UNIONE MAS.1/4 X 6 BICONO 1348000004	PZ	50
301195	UNIONE MAS.1/4 X 8 BICONO 1348000007	PZ	25
301196	UNIONE MAS.3/8 X 8 BICONO 1348000008	PZ	25
303345	UNIONE MAS.3/8 X 10 BICONO 1348000010	PZ	10
303346	UNIONE MAS.1/2 X 10 BICONO 1348000011	PZ	10
303347	UNIONE MAS.3/8 X 12 BICONO 1348000013	PZ	10
303348	UNIONE MAS.1/2 X 12 BICONO 1348000014	PZ	10
303349	UNIONE MAS.3/8 X 14 BICONO 1348000015	PZ	10
303350	UNIONE MAS.1/2 X 14 BICONO 1348000016	PZ	1
303351	UNIONE MAS.1/2 X 16 BICONO 1348000018	PZ	10

RACCORDI IN OTTONE A BICONO



Gomito doppio a 90° con due attacchi a bicono

CODICE	DESCRIZIONE	UM	Q.TÀ
303364	GOMITO DOPPIO BICONO 1326000004 - 10	PZ	10
303365	GOMITO DOPPIO BICONO 1326000005 - 12	PZ	10

RACCORDI IN OTTONE A BICONO



Unione femmina con un attacco a bicono ed un filetto femmina

CODICE	DESCRIZIONE	UM	Q.TÀ
303358	UNIONE FEM.3/8 X 10 BICONO 1350000009	PZ	10
303359	UNIONE FEM.1/2 X 10 BICONO 1350000010	PZ	10
303360	UNIONE FEM.3/8 X 12 BICONO 1350000012	PZ	6
303361	UNIONE FEM.1/2 X 12 BICONO 1350000013	PZ	10
303362	UNIONE FEM.1/2 X 14 BICONO 1350000015	PZ	1
303363	UNIONE FEM.1/2 X 16 BICONO 1350000017	PZ	10

RACCORDI IN OTTONE A BICONO



Gomito maschio a 90° con un attacco bicono e un filetto maschio

CODICE	DESCRIZIONE	UM	Q.TÀ
301183	GOMITO MAS.1/4 X 8 BICONO 132800005	PZ	50
303355	GOMITO MAS.1/2 X 10 BICONO 1328000009	PZ	10
303356	GOMITO MAS.1/2 X 12 BICONO 1328000012	PZ	10
303357	GOMITO MAS.1/2 X 14 BICONO 1328000014	PZ	1

RACCORDI IN OTTONE A BICONO



Unione doppia femmina con due attacchi a bicono

CODICE	DESCRIZIONE	UM	Q.TÀ
301216	UNIONE DOPPIO BICONO 1346000003 - 8	PZ	10
303352	UNIONE DOPPIO BICONO 1346000004 - 10	PZ	10
303353	UNIONE DOPPIO BICONO 1346000005 - 12	PZ	10
303354	UNIONE DOPPIO BICONO 1346000006 - 14	PZ	10

RUBINETTERIA IN OTTONE



Rubinetto a collo in ottone sabbiato - con portagomma

CODICE	DESCRIZIONE	UM	Q.TÀ
301228	RUBINETTO OTTONE SABBIA.C/PORTAGOMMA 1/2	PZ	100
301229	RUBINETTO OTTONE SABBIA.C/PORTAGOMMA 3/4	PZ	50

RUBINETTERIA IN OTTONE



papillon

Rubinetto a pulsante PAPILLON in ottone lucido - per fontane

CODICE	DESCRIZIONE	UM	Q.TÀ
• **099042**	RUBINETTO PULSANTE P/FONTANE OTT.LU.1/2M-3/8F	PZ	1

RUBINETTERIA IN OTTONE



papillon

Rubinetto PAPILLON in ottone per fontane - chiusura a farfalla - con portagomma - attacco da 1/2" - con adattatore in ottone filettato femmina

CODICE	DESCRIZIONE	UM	Q.TÀ
• **055495**	RUBINETTO C/PORTAGOMMA OTTON.C/FARFALLA 1/2"	PZ	5

RUBINETTERIA IN OTTONE



papillon

Rubinetto artistico PAPILLON mod. DRAGON per fontane - in ottone - chiusura a leva - attacco da 1/2" - completo di adattatore in ottone filettato per innesto rapido

CODICE	DESCRIZIONE	UM	Q.TÀ
• **055497**	RUBINETTO ARTIST.OTTONE PASSO RAP.C/LEVA 1/2"	PZ	1

RUBINETTERIA IN OTTONE



papillon

Rubinetto artistico PAPILLON mod. DRAGON per fontane - in ottone - chiusura a volantino - attacco da 1/2" - completo di adattatore in ottone filettato per innesto rapido

CODICE	DESCRIZIONE	UM	Q.TÀ
• **055496**	RUBINETTO ARTIST.OTTONE PASSO RAP.C/VIT. 1/2"	PZ	1

RUBINETTI A SFERA



ENOLGAS

Rubinetto a sfera curvo, filettato maschio - attacco per portagomma con levetta e rosone - cromato lucido

CODICE	DESCRIZIONE	UM	Q.TÀ
301240	RUBINETTO A SFERA BIBO S031 1/2	PZ	12

RUBINETTI A SFERA



ENOLGAS

Rubinetto erogazione a sfera - in ottone nichelato - con portagomma

CODICE	DESCRIZIONE	UM	Q.TÀ
301236	RUBINETTO A SFERA EKO S082 3/8	PZ	12
301237	RUBINETTO A SFERA EKO S082 1/2	PZ	12
301238	RUBINETTO A SFERA EKO S082 3/4	PZ	6
301239	RUBINETTO A SFERA EKO S082 1"	PZ	4

RUBINETTI A SFERA



MAURER

Rubinetto a sfera MAURER in ottone sbiancato - con portagomma

CODICE	DESCRIZIONE	UM	Q.TÀ
• **087337**	RUBINETTO SFERA PORTAGOMMA"GW813" 1/2	PZ	8
• **087338**	RUBINETTO SFERA PORTAGOMMA"GW813" 3/4	PZ	5

RUBINETTI A SFERA



ENOLGAS

Rubinetto erogazione a sfera - in ottone nichelato - con portagomma doppio

CODICE	DESCRIZIONE	UM	Q.TÀ
303254	RUBINETTO OTTONE PORTAGOMMA DOPPIO DA 1/2"	PZ	10

PORTAGOMMA PER RUBINETTI



Portagomma con girello in ottone lucido per rubinetti a sfera

CODICE	DESCRIZIONE	UM	Q.TÀ
301233	PORTAGOMMA E GIRELLO OTTONE LUC. X RUBIN. 1/2	PZ	50

PORTAGOMMA PER RUBINETTI



Portagomma con girello nichelato per rubinetti a sfera

CODICE	DESCRIZIONE	UM	Q.TÀ
301245	PORTAGOMMA E GIRELLO NICH.X RUBINET. 3/8	PZ	50
301246	PORTAGOMMA E GIRELLO NICH.X RUBINET. 1/2	PZ	50
301247	PORTAGOMMA E GIRELLO NICH.X RUBINET. 3/4	PZ	25
301248	PORTAGOMMA E GIRELLO NICH.X RUBINETTO 1"	PZ	25

VALVOLE A CLAPET IN OTTONE



Valvola a clapet in ottone con sede in gomma

CODICE	DESCRIZIONE	UM	Q.TÀ
301249	VALVOLA CLAPET OTT. SEDE GOMMA 1/2"	PZ	16
301250	VALVOLA CLAPET OTT. SEDE GOMMA 3/4"	PZ	12
301251	VALVOLA CLAPET OTT. SEDE GOMMA 1"	PZ	10
301252	VALVOLA CLAPET OTT. SEDE GOMMA 1"1/4	PZ	5
301253	VALVOLA CLAPET OTT. SEDE GOMMA 1"1/2	PZ	4
301254	VALVOLA CLAPET OTT. SEDE GOMMA 2"	PZ	4
301255	VALVOLA CLAPET OTT. SEDE GOMMA 2"1/2	PZ	1
301256	VALVOLA CLAPET OTT. SEDE GOMMA 3"	PZ	1

VALVOLE DI RITEGNO



Valvola di ritegno in ottone tipo EURO2000 F-F - adatta per acqua, olio e aria - installabile in qualsiasi posizione (orizzontale, verticale e obliqua)

CODICE	DESCRIZIONE	UM	Q.TÀ
302578	VALVOLA RITEGNO MOLLA OTT. EURO2000 3/8"	PZ	20
302579	VALVOLA RITEGNO MOLLA OTT. EURO2000 1/2"	PZ	15
302580	VALVOLA RITEGNO MOLLA OTT. EURO2000 3/4"	PZ	12
302581	VALVOLA RITEGNO MOLLA OTT. EURO2000 1"	PZ	9
302582	VALVOLA RITEGNO MOLLA OTT. EURO2000 1"1/4	PZ	8
302583	VALVOLA RITEGNO MOLLA OTT. EURO2000 1"1/2	PZ	6
302584	VALVOLA RITEGNO MOLLA OTT. EURO2000 2"	PZ	2
302585	VALVOLA RITEGNO MOLLA OTT. EURO2000 2"1/2	PZ	6
302586	VALVOLA RITEGNO MOLLA OTT. EURO2000 3"	PZ	1
302587	VALVOLA RITEGNO MOLLA OTT. EURO2000 4"	PZ	1

FILTRI PER VALVOLE DI RITEGNO



Filtro in acciaio inox per valvole di ritegno

CODICE	DESCRIZIONE	UM	Q.TÀ
302588	FILTRO INOX PER VALV. RITEGNO EURO 1/2"	PZ	50
302589	FILTRO INOX PER VALV. RITEGNO EURO 3/4"	PZ	38
302590	FILTRO INOX PER VALV. RITEGNO EURO 1"	PZ	20
302591	FILTRO INOX PER VALV. RITEGNO EURO 1"1/4	PZ	20
302592	FILTRO INOX PER VALV. RITEGNO EURO 1"1/2	PZ	6
302593	FILTRO INOX PER VALV. RITEGNO EURO 2"	PZ	4
302594	FILTRO INOX PER VALV. RITEGNO EURO 2"1/2	PZ	1
302595	FILTRO INOX PER VALV. RITEGNO EURO 3"	PZ	1

VALVOLE RITEGNO SCALDABAGNO



Valvola di ritegno per scaldabagno

CODICE	DESCRIZIONE	UM	Q.TÀ
301505	VALVOLA SICUREZZA 413N12 X SCALDAB. 1/2 M-F	PZ	20

VALVOLE DI FONDO



Valvola di fondo con succheruola

CODICE	DESCRIZIONE	UM	Q.TÀ
301275	VALVOLA FONDO OTT. C/SUCCHERUOLA 3/4"	PZ	20
301276	VALVOLA FONDO OTT. C/SUCCHERUOLA 1"	PZ	15
301277	VALVOLA FONDO OTT. C/SUCCHERUOLA 1"1/4	PZ	5
301278	VALVOLA FONDO OTT. C/SUCCHERUOLA 1"1/2	PZ	10
301279	VALVOLA FONDO OTT. C/SUCCHERUOLA 2"	PZ	2
301280	VALVOLA FONDO OTT. C/SUCCHERUOLA 2"1/2	PZ	1

VALVOLE DI FONDO



Valvola di fondo cilindrica in ottone - tenuta gomma

CODICE	DESCRIZIONE	UM	Q.TÀ
301282	VALVOLA FONDO OTT. CILINDRICA 3/4	PZ	50
301283	VALVOLA FONDO OTT. CILINDRICA 1"	PZ	1

RACCOGLITORI DI IMPURITÀ



Raccoglitore di impurità a "Y", in ottone - con cartuccia inox per acqua

CODICE	DESCRIZIONE	UM	Q.TÀ
301297	RACCOGLITORE IMPURITA' OTT. Y C/FILTRO 3/8	PZ	⌂ 50
301298	RACCOGLITORE IMPURITA' OTT. Y C/FILTRO 1/2	PZ	⌂ 50
301299	RACCOGLITORE IMPURITA' OTT. Y C/FILTRO 3/4	PZ	20
301300	RACCOGLITORE IMPURITA' OTT. Y C/FILTRO 1"	PZ	10
302321	RACCOGLITORE IMPURITA' OTT. Y C/FILTRO 1"1/4	PZ	⌂ 12
301301	RACCOGLITORE IMPURITA' OTT. Y C/FILTRO 1"1/2	PZ	⌂ 10
301302	RACCOGLITORE IMPURITA' OTT. Y C/FILTRO 2"	PZ	2

SARACINESCHE OTTONE



Saracinesca in ottone con volantino, tipo normale F-F - PN 16

CODICE	DESCRIZIONE	UM	Q.TÀ
301303	SARACINESCA OTTONE C/VOL PN16 1/2	PZ	20
301304	SARACINESCA OTTONE C/VOL PN16 3/4	PZ	20
301305	SARACINESCA OTTONE C/VOL PN16 1"	PZ	10
301306	SARACINESCA OTTONE C/VOL PN16 1"1/4	PZ	10
301307	SARACINESCA OTTONE C/VOL PN16 1"1/2	PZ	5
301308	SARACINESCA OTTONE C/VOL PN16 2"	PZ	5
301310	SARACINESCA OTTONE C/VOL PN16 3"	PZ	1
301311	SARACINESCA OTTONE C/VOL PN16 4"	PZ	1

SARACINESCHE OTTONE



Saracinesca in ottone con volantino, tipo leggero F-F - PN 10

CODICE	DESCRIZIONE	UM	Q.TÀ
301312	SARACINESCA OTTONE C/VOL PN10 1/2	PZ	20
301313	SARACINESCA OTTONE C/VOL PN10 3/4	PZ	12
301314	SARACINESCA OTTONE C/VOL PN10 1"	PZ	20
301315	SARACINESCA OTTONE C/VOL PN10 1"1/4	PZ	10
301316	SARACINESCA OTTONE C/VOL PN10 1"1/2	PZ	10
301317	SARACINESCA OTTONE C/VOL PN10 2"	PZ	5
301318	SARACINESCA OTTONE C/VOL PN10 2"1/2	PZ	5
301319	SARACINESCA OTTONE C/VOL PN10 3"	PZ	1

RUBINETTI A SFERA PER GAS



Rubinetto a sfera nichelato per gas - attacco filettato maschio con portagomma - con levetta in alluminio plasticata gialla

CODICE	DESCRIZIONE	UM	Q.TÀ
301329	RUBINETTO SFERA M-DIRITT.C/P.GAS L.GIALLA 1/2	PZ	20

RUBINETTI A SFERA PER GAS



Rubinetto a sfera a squadro nichelato per gas - attacco filettato femmina/maschio - con levetta in alluminio plasticata gialla

CODICE	DESCRIZIONE	UM	Q.TÀ
301331	RUBINETTO SFERA SQUADRA L.GIALLA M/F. 1/2X1/2	PZ	20

RUBINETTI A SFERA PER GAS



Rubinetto a sfera a squadro nichelato per gas - attacco filettato maschio/maschio - con levetta in alluminio plasticata gialla

CODICE	DESCRIZIONE	UM	Q.TÀ
301332	RUBINETTO SFERA SQUADRA L.GIALLA M/M. 1/2X1/2	PZ	20

RUBINETTI A SFERA PER GAS



Rubinetto a sfera a squadro nichelato per gas - attacco filettato femmina/maschio per tubo flessibile femmina UNI 9891 - con farfalla gialla

CODICE	DESCRIZIONE	UM	Q.TÀ
302552	RUBIN.SFERA F/M SQUADRA GAS 1/2" C/FAR.GIALLA	PZ	20

RUBINETTI A SFERA PER GAS



Rubinetto a sfera a squadro nichelato per gas - attacco filettato maschio/maschio per tubo flessibile femmina UNI 9891 - con farfalla gialla

CODICE	DESCRIZIONE	UM	Q.TÀ
302553	RUBIN.SFERA M/M SQUADRA GAS 1/2" C/FAR.GIALLA	PZ	20

RUBINETTI A SFERA PER GAS



Rubinetto a sfera per scaldabagno a squadro nichelato per gas - con levetta in alluminio plasticata gialla

CODICE	DESCRIZIONE	UM	Q.TÀ
301333	RUBINETTO SFERA SQUADR.SCALD.L.GIALLA 1/2X1/2	PZ	20

RUBINETTI A SFERA PER GAS



Rubinetto a sfera a squadro nichelato per gas - attacco filettato maschio con portagomma - con levetta in alluminio plasticata gialla

CODICE	DESCRIZIONE	UM	Q.TÀ
301336	RUBINETTO A SQUADRA M- C/P. L.GIALLA 1/2	PZ	20

RUBINETTI A SFERA PER GAS



Rubinetto a sfera a squadro nichelato per gas liquido - attacco filettato maschio con portagomma per tubo UNI 7141-8 - con levetta in alluminio plasticata gialla

CODICE	DESCRIZIONE	UM	Q.TÀ
302551	RUBIN.SFERA M.SQUA.GPL TUBO UNI7141-8 1/2" LG	PZ	20

RACCORDI PORTAGOMMA



Raccordo portagomma nichelato per rubinetti gas - filetto femmina

CODICE	DESCRIZIONE	UM	Q.TÀ
301337	RACCORDO PORTAGOMMA F-NICHEL.D. 10,5-1/4	PZ	50
301338	RACCORDO PORTAGOMMA F-NICHEL.D. 14 - 3/8	PZ	50
301339	RACCORDO PORTAGOMMA F-NICHEL.D. 14 - 1/2	PZ	50
301340	RACCORDO PORTAGOMMA F-NICHEL.D. 18 - 3/4	PZ	30

RACCORDI PORTAGOMMA



Raccordo portagomma nichelato per rubinetti gas - filetto maschio

CODICE	DESCRIZIONE	UM	Q.TÀ
301342	RACCORDO PORTAGOMMA M-NICHEL.D. 10,5-1/4	PZ	50
301343	RACCORDO PORTAGOMMA M-NICHEL.D. 14 - 3/8	PZ	50
301344	RACCORDO PORTAGOMMA M-NICHEL.D. 14 - 1/2	PZ	50
301345	RACCORDO PORTAGOMMA M-NICHEL.D. 18 - 3/4	PZ	30

RACCORDI PORTAGOMMA



Raccordo portagomma nichelato per gas liquido - idoneo per tubo UNI 7141 - filetto femmina

CODICE	DESCRIZIONE	UM	Q.TÀ
302554	PORTAGOMMA F-NICH.X TUBO UNI7141-8 GPL 1/2"	PZ	50

RACCORDI PORTAGOMMA



Raccordo portagomma nichelato per gas liquido - idoneo per tubo UNI 7141 - filetto maschio

CODICE	DESCRIZIONE	UM	Q.TÀ
302555	PORTAGOMMA M-NICH.X TUBO UNI7141-8 GPL 3/8"	PZ	50
302556	PORTAGOMMA M-NICH.X TUBO UNI7141-8 GPL 1/2"	PZ	50

RACCORDI PORTAGOMMA OTTONE



Raccordo portagomma in ottone lucido tipo ROMA filetto maschio

CODICE	DESCRIZIONE	UM	Q.TÀ
303259	PORTAGOMMA OTTONE MASCHIO ROMA 3/8X10	PZ	40
303260	PORTAGOMMA OTTONE MASCHIO ROMA 3/8X13	PZ	30
301347	PORTAGOMMA OTTONE MASCHIO ROMA 3/8X15	PZ	30
303261	PORTAGOMMA OTTONE MASCHIO ROMA 1/2X13	PZ	50
303262	PORTAGOMMA OTTONE MASCHIO ROMA 1/2X15	PZ	50
301348	PORTAGOMMA OTTONE MASCHIO ROMA 1/2X18	PZ	40
303263	PORTAGOMMA OTTONE MASCHIO ROMA 3/4X16	PZ	30
301349	PORTAGOMMA OTTONE MASCHIO ROMA 3/4X20	PZ	25
301350	PORTAGOMMA OTTONE MASCHIO ROMA 3/4X25	PZ	15
302390	PORTAGOMMA OTTONE MASCHIO ROMA 1" X20	PZ	30
301351	PORTAGOMMA OTTONE MASCHIO ROMA 1" X25	PZ	30
301352	PORTAGOMMA OTTONE MASCHIO ROMA 1" X30	PZ	25
301353	PORTAGOMMA OTTONE MASCHIO ROMA 1"1/4X30	PZ	20
301354	PORTAGOMMA OTTONE MASCHIO ROMA 1"1/4X35	PZ	15
301355	PORTAGOMMA OTTONE MASCHIO ROMA 1"1/2X40	PZ	12
301356	PORTAGOMMA OTTONE MASCHIO ROMA 2" X50	PZ	8
301357	PORTAGOMMA OTTONE MASCHIO ROMA 2"1/2X60	PZ	8
301358	PORTAGOMMA OTTONE MASCHIO ROMA 2"1/2X70	PZ	5
301359	PORTAGOMMA OTTONE MASCHIO ROMA 3" X80	PZ	5

RACCORDI PORTAGOMMA OTTONE



Raccordo portagomma in ottone lucido tipo ROMA filetto femmina

CODICE	DESCRIZIONE	UM	Q.TÀ
303250	PORTAGOMMA OTTONE FEMMINA ROMA 3/8" X 10	PZ	40
303249	PORTAGOMMA OTTONE FEMMINA ROMA 1/2" X 13	PZ	50
303264	PORTAGOMMA OTTONE FEMMINA ROMA 1/2" X 15	PZ	50
303265	PORTAGOMMA OTTONE FEMMINA ROMA 3/4" X 20	PZ	25
301360	PORTAGOMMA OTTONE FEMMINA ROMA 1" X 25	PZ	30
303266	PORTAGOMMA OTTONE FEMMINA ROMA 1" X 30	PZ	25
301361	PORTAGOMMA OTTONE FEMMINA ROMA 1"1/4X 35	PZ	15

RACCORDI PER CASSONI



Raccordi diritti per cassone

CODICE	DESCRIZIONE	UM	Q.TÀ
301370	RACCORDI DIRITTI PER CASSONE 1/2	PZ	20
301371	RACCORDI DIRITTI PER CASSONE 3/4	PZ	15
301372	RACCORDI DIRITTI PER CASSONE 1"	PZ	10
301374	RACCORDI DIRITTI PER CASSONE 1"1/2	PZ	⌂ 0

RACCORDI TIPO EXCELSIOR



Raccordo diritto tipo EXCELSIOR

CODICE	DESCRIZIONE	UM	Q.TÀ
301376	RACCORDO DIRITTO TIPO EXCELSIOR 1/2X15	PZ	20
301377	RACCORDO DIRITTO TIPO EXCELSIOR 3/4X20	PZ	15
301378	RACCORDO DIRITTO TIPO EXCELSIOR 3/4X25	PZ	15
301379	RACCORDO DIRITTO TIPO EXCELSIOR 1" X25	PZ	15
301380	RACCORDO DIRITTO TIPO EXCELSIOR 1" X30	PZ	10
301381	RACCORDO DIRITTO TIPO EXCELSIOR 1"1/4X30	PZ	10
301382	RACCORDO DIRITTO TIPO EXCELSIOR 1"1/4X35	PZ	8
301383	RACCORDO DIRITTO TIPO EXCELSIOR 1"1/2X40	PZ	6
301384	RACCORDO DIRITTO TIPO EXCELSIOR 2" X50	PZ	6

RACCORDI TIPO EXCELSIOR



Raccordo curvo per pompa, sabbiato - tipo EXCELSIOR

CODICE	DESCRIZIONE	UM	Q.TÀ
301386	RACCORDO CURVO TIPO EXCELSIOR 1/2X15	PZ	20
301387	RACCORDO CURVO TIPO EXCELSIOR 3/4X20	PZ	10
301388	RACCORDO CURVO TIPO EXCELSIOR 3/4X25	PZ	15
301389	RACCORDO CURVO TIPO EXCELSIOR 1" X25	PZ	12
301390	RACCORDO CURVO TIPO EXCELSIOR 1" X30	PZ	8
301393	RACCORDO CURVO TIPO EXCELSIOR 1"1/2X40	PZ	4
301394	RACCORDO CURVO TIPO EXCELSIOR 2" X50	PZ	5
301395	RACCORDO CURVO EXCELSIOR E.168 3/4X25	PZ	⌂ 12

BOCCHETTONI OTTONE



Bocchettone curvo 3 pezzi M-F con sede metallica - in ottone

CODICE	DESCRIZIONE	UM	Q.TÀ
301397	BOCCHETTONE OTT.3 PZ.CURVO MF SEDE METALL.1/2	PZ	10
301398	BOCCHETTONE OTT.3 PZ.CURVO MF SEDE METALL.3/4	PZ	10
301399	BOCCHETTONE OTT.3 PZ.CURVO MF SEDE METALL. 1"	PZ	5

BOCCHETTONI OTTONE



Bocchettone diritto 3 pezzi M-F con sede metallica - in ottone

CODICE	DESCRIZIONE	UM	Q.TÀ
301401	BOCCHETTONE OTT 3 PZ DIRIT MF SEDE METAL 3/8	PZ	10
301402	BOCCHETTONE OTT 3 PZ DIRIT MF SEDE METAL 1/2	PZ	10
301403	BOCCHETTONE OTT 3 PZ DIRIT MF SEDE METAL 3/4	PZ	10
301404	BOCCHETTONE OTT. 3 PZ DIRIT MF SEDE METAL.1"	PZ	5

BOCCHETTONI OTTONE



Bocchettone diritto M-F con tenuta OR - in ottone

CODICE	DESCRIZIONE	UM	Q.TÀ
301406	BOCCHETTONE OTT.M.F.DIRITTO C/TENUTA OR. 1/2	PZ	15
301407	BOCCHETTONE OTT.M.F.DIRITTO C/TENUTA OR. 3/4	PZ	20
301408	BOCCHETTONE OTT.M.F.DIRITTO C/TENUTA OR.1"	PZ	10
301409	BOCCHETTONE OTT.M.F.DIRITTO C/TENUTA OR.1"1/4	PZ	10

VALVOLE DI SFIATO



Valvola automatica per sfogo aria VALMAT - coperchio svitabile per ispezione - corpo e coperchio in ottone - galleggiante in polietilene - PN 10 con OR

CODICE	DESCRIZIONE	UM	Q.TÀ
302576	VALVOLA SFIATO AUT.PN.10 C/OR VALMAT 3/8"	PZ	24
302577	VALVOLA SFIATO AUT.PN.10 C/OR VALMAT 1/2"	PZ	24

RIDUTTORI DI PRESSIONE



Riduttore di pressione OR con camera di compensazione e sede in acciaio inox - PN 40

CODICE	DESCRIZIONE	UM	Q.TÀ
301414	RIDUTTORE PRESS.SEDE INOX C/COMPENSAZ. 1/2	PZ	1
301415	RIDUTTORE PRESS.SEDE INOX C/COMPENSAZ. 3/4	PZ	1
301416	RIDUTTORE PRESS.SEDE INOX C/COMPENSAZ. 1"	PZ	1

TUBI FLESSIBILI



Tubo flessibile antivibrante attacco M/F

CODICE	DESCRIZIONE	UM	Q.TÀ
301455	TUBO FLESS.ANTIVIBRANTE ATTACCH.M.F. 1/2X 20	PZ	1
301456	TUBO FLESS.ANTIVIBRANTE ATTACCH.M.F. 1/2X 30	PZ	1
301457	TUBO FLESS.ANTIVIBRANTE ATTACCH.M.F. 1/2X 40	PZ	1
301458	TUBO FLESS.ANTIVIBRANTE ATTACCH.M.F. 1/2X 50	PZ	1
301459	TUBO FLESS.ANTIVIBRANTE ATTACCH.M.F. 1/2X 60	PZ	1
301460	TUBO FLESS.ANTIVIBRANTE ATTACCH.M.F. 1/2X 80	PZ	1
301461	TUBO FLESS.ANTIVIBRANTE ATTACCH.M.F. 1/2X100	PZ	1
301462	TUBO FLESS.ANTIVIBRANTE ATTACCH.M.F. 3/4X 20	PZ	1
301463	TUBO FLESS.ANTIVIBRANTE ATTACCH.M.F. 3/4X 30	PZ	1
301464	TUBO FLESS.ANTIVIBRANTE ATTACCH.M.F. 3/4X 40	PZ	1
301465	TUBO FLESS.ANTIVIBRANTE ATTACCH.M.F. 3/4X 50	PZ	1
301466	TUBO FLESS.ANTIVIBRANTE ATTACCH.M.F. 3/4X 60	PZ	1
301467	TUBO FLESS.ANTIVIBRANTE ATTACCH.M.F. 3/4X100	PZ	1
301469	TUBO FLESS.ANTIVIBRANTE ATTACCH.M.F.1" X 30	PZ	1
301470	TUBO FLESS.ANTIVIBRANTE ATTACCH.M.F.1" X 40	PZ	1
301471	TUBO FLESS.ANTIVIBRANTE ATTACCH.M.F.1" X 50	PZ	1
301472	TUBO FLESS.ANTIVIBRANTE ATTACCH.M.F.1" X 60	PZ	1
301473	TUBO FLESS.ANTIVIBRANTE ATTACCH.M.F.1" X 80	PZ	1
301474	TUBO FLESS.ANTIVIBRANTE ATTACCH.M.F.1" X100	PZ	1
301475	TUBO FLESS.ANTIVIBRANTE ATTACCH.M.F.1"1/2X 40	PZ	1

TUBI FLESSIBILI



MAURER

Tubo flessibile MAURER in acciaio inox M-F - raccordo e dado girevole femmina, fisso maschio - in blister da due pezzi

CODICE	DESCRIZIONE	UM	Q.TÀ
• **088079**	BL.2 TUBO FLEX INOX DADO GIR.F3/8-M3/8"CM. 20	CF	120
• **088080**	BL.2 TUBO FLEX INOX DADO GIR.F3/8-M3/8"CM. 25	CF	100
• **088081**	BL.2 TUBO FLEX INOX DADO GIR.F3/8-M3/8"CM. 30	CF	90
• **088083**	BL.2 TUBO FLEX INOX DADO GIR.F3/8-M3/8"CM. 40	CF	75
• **088072**	BL.2 TUBO FLEX INOX DADO GIR.M3/8-F1/2"CM. 25	CF	90
• **088073**	BL.2 TUBO FLEX INOX DADO GIR.M3/8-F1/2"CM. 30	CF	85
• **088064**	BL.2 TUBO FLEX INOX DADO GIR.M1/2-F3/8"CM. 25	CF	90
• **088065**	BL.2 TUBO FLEX INOX DADO GIR.M1/2-F3/8"CM. 30	CF	85
• **088055**	BL.2 TUBO FLEX INOX DADO GIR.F1/2-M1/2"CM. 20	CF	100
• **088056**	BL.2 TUBO FLEX INOX DADO GIR.F1/2-M1/2"CM. 25	CF	80
• **088057**	BL.2 TUBO FLEX INOX DADO GIR.F1/2-M1/2"CM. 30	CF	75
• **088058**	BL.2 TUBO FLEX INOX DADO GIR.F1/2-M1/2"CM. 35	CF	65
• **088059**	BL.2 TUBO FLEX INOX DADO GIR.F1/2-M1/2"CM. 40	CF	60
• **088061**	BL.2 TUBO FLEX INOX DADO GIR.F1/2-M1/2"CM. 50	CF	50

TUBI FLESSIBILI



MAURER

Tubo flessibile MAURER in acciaio inox F-F - raccordo e dado girevole femmina, fisso femmina - in blister da due pezzi

CODICE	DESCRIZIONE	UM	Q.TÀ
• **088096**	BL.2 TUBO FLEX INOX DADO GIR.F3/8-F3/8"CM. 25	CF	100
• **088097**	BL.2 TUBO FLEX INOX DADO GIR.F3/8-F3/8"CM. 30	CF	90
• **088105**	BL.2 TUBO FLEX INOX DADO GIR.F1/2-F3/8"CM. 30	CF	85
• **088089**	BL.2 TUBO FLEX INOX DADO GIR.F1/2-F1/2"CM. 30	CF	75

TUBI FLESSIBILI



MAURER

Tubo flessibile in acciaio inox MAURER - per rubinetto monoforo - in blister da due pezzi

CODICE	DESCRIZIONE	UM	Q.TÀ
• **091524**	BL.2 PZ.TUBO FLEX RUBINETT.MONO.MM.10X3/8FX35	CF	80

TUBI FLESSIBILI



Tubo flessibile estensibile in acciaio inox per gas - attacco M-F

CODICE	DESCRIZIONE	UM	Q.TÀ
301480	FLESSIBILE EST.INOX M.F. 1/2 MM.100-195	PZ	1
301481	FLESSIBILE EST.INOX M.F. 3/4 MM.100-195	PZ	1
301482	FLESSIBILE EST.INOX M.F.1" MM.100-195	PZ	1
301483	FLESSIBILE EST.INOX M.F.1"1/4 MM.100-195	PZ	1
301484	FLESSIBILE EST.INOX M.F.1"1/2 MM.100-195	PZ	1
301485	FLESSIBILE EST.INOX M.F.2" MM.100-195	PZ	1
301486	FLESSIBILE EST.INOX M.F. 1/2 MM.185-400	PZ	1
301487	FLESSIBILE EST.INOX M.F. 3/4 MM.185-400	PZ	1
301488	FLESSIBILE EST.INOX M.F.1" MM.185-400	PZ	1

NIPPLES CROMATI PER TUBI FLESSIBILI



Nipples cromato completo di guarnizione in gomma, ranella e anello tagliato in ottone

CODICE	DESCRIZIONE	UM	Q.TÀ
301478	NIPPLES CROMATO MM.10 P/RUB. MONOFO. 3/8	PZ	20
301479	NIPPLES CROMATO MM.10 P/RUB. MONOFO. 1/2	PZ	20

TUBI PER GAS



MAURER

Tubo per gas MAURER a norma CE UNI EN 14800 - composto da tre strati, all'interno un tubo in acciaio flessibile, rivestito da una treccia, il tutto avvolto in una guaina in PVC

CODICE	DESCRIZIONE	UM	Q.TÀ
093103	TUBO GAS MAURER NORMA EN14800 1000 MM 1/2" FF	PZ	12
093104	TUBO GAS MAURER NORMA EN14800 1500 MM 1/2" FF	PZ	12
093105	TUBO GAS MAURER NORMA EN14800 2000 MM 1/2" FF	PZ	12
093106	TUBO GAS MAURER NORMA EN14800 1000 MM 1/2" MF	PZ	12
093107	TUBO GAS MAURER NORMA EN14800 1500 MM 1/2" MF	PZ	12
093108	TUBO GAS MAURER NORMA EN14800 2000 MM 1/2" MF	PZ	12

CERCAFUGHE GAS



Bomboletta spray cerca fughe gas - 300 ml

CODICE	DESCRIZIONE	UM	Q.TÀ
301504	BOMBOLETTA SPRAY ML.300 CERCA FUGHE GAS	PZ	12

CERCAFUGHE GAS



MAURER PLUS

Rivelatore fughe di gas MAURER PLUS - ideale per localizzare perdite di gas (anche infiammabili) e aria compressa in tubazioni, compressori, serbatoi in pressione, ecc. - il prodotto non macchia e non ossida, non è tossico e nemmeno nocivo per l'ambiente e l'uomo - bomboletta da 300 ml

CODICE	DESCRIZIONE	UM	Q.TÀ
051944	RIVELATORE FUGHE GAS "MPLUS" ML.300	PZ	12

ASPIRATORI DA BAGNO



MAURER

Aspiratore da bagno MAURER - IPX1 - (foro 100 mm: portata 98 m^3/h, potenza 13W, 33dB) - (foro 120 mm: portata 138 m^3/h, potenza 16W, 35dB)

CODICE	DESCRIZIONE	UM	Q.TÀ
• **050958**	ASPIRATORE DA BAGNO "MAURER" 13W FORO D.100	PZ	20
• **050966**	ASPIRATORE DA BAGNO "MAURER" 16W FORO D.120	PZ	20

GRIGLIE DI AERAZIONE



LA VENTILAZIONE

Aeratore in similvetro per finestra

CODICE	DESCRIZIONE	UM	Q.TÀ
052390	AERATORE SIMILVETRO MM.120 BLISTER AE12Z	PZ	6
052391	AERATORE SIMILVETRO MM.160 BLISTER AE16Z	PZ	6

GRIGLIE DI AERAZIONE



LA VENTILAZIONE

Griglia tonda di ventilazione da incasso, con rete - in plastica bianca

CODICE	DESCRIZIONE	UM	Q.TÀ
053443	GRIGLIA TONDA PLASTICA+RETE MM.80 T63RB	PZ	60
050580	GRIGLIA TONDA PLASTICA+RETE MM.96 T8RB	PZ	30
050581	GRIGLIA TONDA PLASTICA+RETE MM.120 T10RB	PZ	10
051825	GRIGLIA TONDA PLASTICA+RETE MM.150 T12RB	PZ	10

GRIGLIE DI AERAZIONE



LA VENTILAZIONE

Griglia tonda universale con molle e rete - in plastica bianca

CODICE	DESCRIZIONE	UM	Q.TÀ
302570	GRIGLIA TONDA PLAST. MM106 RETE+MOLLA TUR100B	PZ	12
301517	GRIGLIA TONDA PLAST. MM155 RETE+MOLLA TUR125B	PZ	6
301518	GRIGLIA TONDA PLAST. MM175 RETE+MOLLA TUR160B	PZ	6
302571	GRIGLIA TONDA PLAST. MM235 RETE+MOLLA TUR200B	PZ	6

GRIGLIE DI AERAZIONE



Griglia tonda universale con molle e rete - in rame

CODICE	DESCRIZIONE	UM	Q.TÀ
302668	GRIGLIA TONDA MM 130 RAME+RETE EV002R0001	PZ	1
302669	GRIGLIA TONDA MM 180 RAME+RETE EV002R0002	PZ	1

GRIGLIE DI AERAZIONE



LA VENTILAZIONE

Griglia tonda universale con molle e rete - in plastica cromata e ramata

CODICE	DESCRIZIONE	UM	Q.TÀ
301519	GRIGLIA TONDA PLAS. MM155 RETE+MOLLA TUR125RA	PZ	6
301520	GRIGLIA TONDA PLAS. MM175 RETE+MOLLA TUR160RA	PZ	6

GRIGLIE DI AERAZIONE



Griglia tonda di ventilazione da incasso, con rete - in rame

CODICE	DESCRIZIONE	UM	Q.TÀ
053426	GRIGLIA TONDA RAME INC. DE MM. 80 EV001R0001	PZ	24
053427	GRIGLIA TONDA RAME INC. DE MM.100 EV001R0002	PZ	24
053428	GRIGLIA TONDA RAME INC. DE MM.120 EV001R0003	PZ	24
053429	GRIGLIA TONDA RAME INC. DE MM.140 EV001R0004	PZ	24

GRIGLIE DI AERAZIONE



LA VENTILAZIONE

Griglia rettangolare universale con rete - in plastica bianca - da sovrapporre e incasso - spessore 20 mm

CODICE	DESCRIZIONE	UM	Q.TÀ
050582	GRIGLIA RETT. PLAST. +RETE MM.175X146 BR1714B	PZ	10
050583	GRIGLIA RETT. PLAST. +RETE MM.230X204 AR2023B	PZ	10

GRIGLIE DI AERAZIONE



LA VENTILAZIONE

Griglia rettangolare di aerazione da sovrapporre, tipo C - con rete - in plastica bianca - spessore 17 mm

CODICE	DESCRIZIONE	UM	Q.TÀ
050669	GRIGLIA RETT. PLAST. +RETE MM.227X80 CR237B	PZ	10

GRIGLIE DI AERAZIONE



LA VENTILAZIONE

Griglia rettangolare di aerazione da incasso - con rete - in plastica bianca - profondità 16 mm

CODICE	DESCRIZIONE	UM	Q.TÀ
050670	GRIGLIA RETT. PLAST. +RETE MM.370X130 PR3713B	PZ	10
050671	GRIGLIA RETT. PLAST.+RETE MM.380X230 PAR3823B	PZ	5

GRIGLIE DI AERAZIONE



LA VENTILAZIONE

Griglia di aerazione rettangolare da sovrapporre e imbocchi - con dosatore e rete - in plastica bianca

CODICE	DESCRIZIONE	UM	Q.TÀ
052226	GRIGLIA PLAST.+RETE+DOSATORE 175X146 BDR1714X	PZ	12

GRIGLIE DI AERAZIONE



Griglia di aerazione rettangolare/quadrata da sovrapporre - con rete - in alluminio verniciato

CODICE	DESCRIZIONE	UM	Q.TÀ
301525	GRIGLIA ALLUMINIO+RETE MM.150X150 EV003L0601	PZ	25
301526	GRIGLIA ALLUMINIO+RETE MM.280X150 EV003L0602	PZ	25
301528	GRIGLIA ALLUMINIO+RETE MM.415X150 EV003L0603	PZ	25
301527	GRIGLIA ALLUMINIO+RETE MM.230X230 EV003L0605	PZ	30

GRIGLIE DI AERAZIONE



Griglia di aerazione rettangolare/quadrata da sovrapporre - con rete - in rame

CODICE	DESCRIZIONE	UM	Q.TÀ
301529	GRIGLIA RAME+RETE 150X150 EV003R0001	PZ	25
301530	GRIGLIA RAME+RETE 280X150 EV003R0002	PZ	25
302572	GRIGLIA RAME+RETE 230X230 EV003R0005	PZ	30

CASSETTE PER CONTATORI



Cassetta per contatori gas - in acciaio zincato con sportello di ispezione - profondità 25 mm

CODICE	DESCRIZIONE	UM	Q.TÀ
053471	CASSETTA P/CONTATORI GAS ACC.ZINC L30 H50 P25	PZ	1
053472	CASSETTA P/CONTATORI GAS ACC.ZINC L40 H60 P25	PZ	1

CARTUCCE E FILTRI PER ACQUA



papillon

Cartuccia filtrante con polifosfati PAPILLON

CODICE	DESCRIZIONE	UM	Q.TÀ
• **095680**	CARTUCCIA POLIFOSFATI "PAPILLON" 5"	PZ	24
• **095679**	CARTUCCIA POLIFOSFATI "PAPILLON" 10"	PZ	12

CARTUCCE E FILTRI PER ACQUA



papillon

Cartuccia ai carboni attivi PAPILLON

CODICE	DESCRIZIONE	UM	Q.TÀ
• **095678**	CARTUCCIA CARBONI ATTIVI "PAPILLON" 5"	PZ	50
• **095677**	CARTUCCIA CARBONI ATTIVI "PAPILLON" 10"	PZ	25

CARTUCCE E FILTRI PER ACQUA



papillon

Cartuccia in rete lavabile PAPILLON

CODICE	DESCRIZIONE	UM	Q.TÀ
• **095674**	CARTUCCIA RETE LAVABILE "PAPILLON" 5"	PZ	100
• **095673**	CARTUCCIA RETE LAVABILE "PAPILLON" 10"	PZ	50

CARTUCCE E FILTRI PER ACQUA



papillon

Cartuccia filo in polipropilene PAPILLON

CODICE	DESCRIZIONE	UM	Q.TÀ
• **095676**	CARTUCCIA FILO POLIPROPILENE "PAPILLON" 5"	PZ	100
• **095675**	CARTUCCIA FILO POLIPROPILENE "PAPILLON" 10"	PZ	50

CARTUCCE E FILTRI PER ACQUA



papillon

Filtro portacartuccia PAPILLON con filettatura in ottone da 1" (in/out), guarnizione o-ring, valvola in ottone - vaso in PVC trasparente

CODICE	DESCRIZIONE	UM	Q.TÀ
• **095672**	FILTRO X CARTUCCIA 5" FIL.OTT. 1"C/SUPP+CHIAV	PZ	24
• **095671**	FILTRO X CARTUCCIA 10" FIL.OTT 1" C/SUP+CHIAV	PZ	12

CARTUCCE/FILTRI ACQUA - ACCESSORI



papillon

Chiave di apertura e chiusura filtro PAPILLON

CODICE	DESCRIZIONE	UM	Q.TÀ
• **095683**	CHIAVE APERTURA/CHIUSURA FILTRO CARTUCCIA 5"	PZ	1
• **096717**	CHIAVE APERTURA/CHIUSURA FILTRO CARTUCCIA 10"	PZ	1

MISCELATORI



MAURER

Miscelatore monocomando per lavabo MAURER serie ALBA con scarico a saltarello - in ottone cromato - con tubi flessibili 3/8" F

CODICE	DESCRIZIONE	UM	Q.TÀ
053003	MISCELATORE LAVABO MONOF.SCAR.AUT."ALBA"	PZ	1

MISCELATORI



MAURER

Miscelatore monocomando per bidet MAURER serie ALBA con scarico a saltarello - in ottone cromato - con tubi flessibili 3/8" F

CODICE	DESCRIZIONE	UM	Q.TÀ
053005	MISCELATORE BIDET MONOFOR.SCAR.AUT."ALBA"	PZ	1

MISCELATORI



MAURER

Miscelatore monocomando per vasca "MAURER" serie ALBA con duplex - completo di doccetta - in ottone cromato

CODICE	DESCRIZIONE	UM	Q.TÀ
053006	MISCELATORE VASCA C/SET DOCCIA "ALBA"	PZ	1

MISCELATORI



MAURER

Miscelatore monocomando per doccia MAURER serie ALBA da incasso - in ottone cromato

CODICE	DESCRIZIONE	UM	Q.TÀ
053007	MISCELATORE DOCCIA DA INCASSO "ALBA"	PZ	1

MISCELATORI



MAURER

Miscelatore monocomando per lavello cucina MAURER - serie ALBA - collo cigno girevole - in ottone cromato - con tubi flessibili 3/8" F

CODICE	DESCRIZIONE	UM	Q.TÀ
053018	MISCELATORE LAVEL.MONO.COLLO CIGNO "ALBA"	PZ	1

MISCELATORI



MAURER

Miscelatore monocomando per lavello cucina MAURER serie ALBA - con doccetta estraibile telescopica - in ottone cromato - con tubi flessibili 3/8" F

CODICE	DESCRIZIONE	UM	Q.TÀ
053020	MISCELATOR.LAVEL.MONO.DOCCIA ESTR. "ALBA"	PZ	1

MISCELATORI



MAURER

Gruppo lavello a muro MAURER serie ALBA - in ottone cromato

CODICE	DESCRIZIONE	UM	Q.TÀ
053021	MISCELATORE LAVELLO A MURO "ALBA"	PZ	1

MISCELATORI



CROLLA

Miscelatore lavabo con scarico 1 1/4" - serie FLASH - cromato

CODICE	DESCRIZIONE	UM	Q.TÀ
303238	MISCELATOLE LAVABO CROMATO FLASH	PZ	1

MISCELATORI



CROLLA

Miscelatore per bidet con scarico 1 1/4" - serie FLASH - cromato

CODICE	DESCRIZIONE	UM	Q.TÀ
303239	MISCELATORE BIDET CROMATO FLASH	PZ	1

MISCELATORI



CROLLA

Miscelatore doccia incasso - serie FLASH - cromato

CODICE	DESCRIZIONE	UM	Q.TÀ
303240	MISCELATORE DOCCIA INCASSO CROMATO FLASH	PZ	1

MISCELATORI



CROLLA

Miscelatore doccia incasso con deviatore - serie FLASH - cromato

CODICE	DESCRIZIONE	UM	Q.TÀ
303242	MISCELATORE DOCCIA INCAS. C/DEVIAT CROM FLASH	PZ	1

MISCELATORI



CROLLA

Miscelatore gruppo vasca senza kit doccia - serie FLASH - cromato

CODICE	DESCRIZIONE	UM	Q.TÀ
303236	GRUPPO VASCA CROM S/KIT DOCCIA FLASH	PZ	1

MISCELATORI



Miscelatore gruppo vasca con doccia duplex - serie FLASH - cromato

CODICE	DESCRIZIONE	UM	Q.TÀ
303237	GRUPPO VASCA CROM C/KIT DOCCIA FLASH	PZ	1

MISCELATORI



Miscelatore lavello cucina monoforo - serie FLASH - cromato

CODICE	DESCRIZIONE	UM	Q.TÀ
303246	MISCELATORE LAVELLO CUCINA CROMATO FLASH	PZ	1

MISCELATORI



Miscelatore monocomando per lavabo MAURER serie ONDA - con scarico a saltarello - in ottone cromato - con tubi flessibili da 3/8" F - cartuccia 40 mm

CODICE	DESCRIZIONE	UM	Q.TÀ
053027	MISCELAT.LAVABO C/SCAR.AUTOM."ONDA"CART.40 MM	PZ	1

MISCELATORI



Miscelatore monocomando per bidet MAURER serie ONDA - con scarico a saltarello - in ottone cromato - con tubi flessibili da 3/8" F - cartuccia 40 mm

CODICE	DESCRIZIONE	UM	Q.TÀ
053028	MISCELAT.BIDET C/SCAR.AUTOM."ONDA"CART.40 MM	PZ	1

MISCELATORI



Miscelatore per doccia da incasso MAURER serie ONDA - solo attacco per flessibile - senza duplex - in ottone cromato - cartuccia 40 mm

CODICE	DESCRIZIONE	UM	Q.TÀ
053030	MISCELAT.X DOCCIA DA INCASS."ONDA"CART.40 MM	PZ	1

MISCELATORI



Miscelatore monocomando per gruppo vasca MAURER serie ONDA - con duplex - in ottone cromato - completo di doccetta - cartuccia 40 mm

CODICE	DESCRIZIONE	UM	Q.TÀ
053029	MISCELAT.VASCA C/KIT DOCCIA "ONDA" CART.40 MM	PZ	1

MISCELATORI



Miscelatore monocomando per lavello cucina MAURER serie ONDA - canna bassa - in ottone cromato - con tubi flessibili da 3/8" F - cartuccia 40 mm

CODICE	DESCRIZIONE	UM	Q.TÀ
053014	MISCEL.LAVEL.CUCINA CANNA BAS."ONDA"CAR.40 MM	PZ	1

MISCELATORI



Miscelatore monocomando per lavello cucina MAURER serie ONDA - con collo di cigno girevole - in ottone cromato - con tubi flessibili da da 3/8" F - cartuccia 40 mm

CODICE	DESCRIZIONE	UM	Q.TÀ
053032	MISCEL.LAVEL.CUCIN.COLLO CIGNO"ONDA"CAR.40 MM	PZ	1

MISCELATORI



Batteria lavabo 3 fori con scarico 1"1/4 - serie SCUDETTO - cromato

CODICE	DESCRIZIONE	UM	Q.TÀ
303241	BATTERIA LAVAB.CR.3FORI C/SCAR 1.1/4 SCUDETTO	PZ	1

MISCELATORI



Coppia rubinetti bidet con scarico 1 1/4" - serie SCUDETTO - cromato

CODICE	DESCRIZIONE	UM	Q.TÀ
303243	COPPIA RUBINETTI BIDET CROMATI SCUDETTO	PZ	1

MISCELATORI



Gruppo vasca con doccia duplex - serie SCUDETTO - cromato

CODICE	DESCRIZIONE	UM	Q.TÀ
303229	GRUPPO VASCA CROMATO C/SET DOCCIA SCUDETTO	PZ	1

MISCELATORI



Rubinetto monoforo cucina - canna a J - flex 3/8" - serie SCUDETTO - cromato

CODICE	DESCRIZIONE	UM	Q.TÀ
303245	RUBINETTO LAVEL CANNA J MONOF.CROM. SCUDETTO	PZ	1

MISCELATORI



Gruppo lavello a parete - canna a S - serie SCUDETTO - cromato

CODICE	DESCRIZIONE	UM	Q.TÀ
303235	GRUPPO LAVEL PARET.CROM.CANNA S180 SCUDETTO	PZ	1

MISCELATORI



Rubinetto a snodo - canna a S180 - serie FALCON - cromato

CODICE	DESCRIZIONE	UM	Q.TÀ
303244	RUBINETTO SNODO CROM. CANNA S180 FALCON	PZ	8

ACCESSORI PER RUBINETTI



Canna a S diametro mm.18 con aeratore fisso cromato

CODICE	DESCRIZIONE	UM	Q.TÀ
303231	CANNA AD "S" 3/4F. CM.20 C/AERATORE	PZ	1
303232	CANNA AD "S" 3/4F. CM.25 CON AERATORE	PZ	1

ACCESSORI PER RUBINETTI



Canna per lavello diametro 18 cm con aeratore fisso in ottone cromato

CODICE	DESCRIZIONE	UM	Q.TÀ
303233	CANNA LAVELLO J 3/4F CM.20 CON AERATORE	PZ	1

ACCESSORI PER RUBINETTI



Aeratore per lavabo - lavello e bidet F22 MAURER - in blister da pz.2

CODICE	DESCRIZIONE	UM	Q.TÀ
• **091736**	BL.2 PZ AERATORE LAVABO&BIDET CROM.F22 MAURER	CF	100

ACCESSORI PER RUBINETTI



Aeratore MAURER per lavabo, lavello e bidet M24 - in blister da 2 pz

CODICE	DESCRIZIONE	UM	Q.TÀ
• **091522**	BL.2 PZ. AERATORE LAVABO & BIDET CROMATO M.24	CF	100

ACCESSORI PER RUBINETTI



MAURER

Aeratore MAURER per gruppo vasca M28 - in blister da 2 pz

CODICE	DESCRIZIONE	UM	Q.TÀ
• **091523**	BL.2 PZ. AERATORE VASCA CROMATO M.28	CF	100

ACCESSORI PER RUBINETTI



MAURER

Rompigetto aeratore doccetta MAURER con snodo cromato e nero - con adattatore M-F

CODICE	DESCRIZIONE	UM	Q.TÀ
• **095712**	ROMPIGETTO AERAT.DOCCET.C/SNODO CROM.MAURER	PZ	144

ACCESSORI PER RUBINETTI



MAURER

Rompigetto aeratore doccetta MAURER con snodo cromato e bianco - con adattatore M-F

CODICE	DESCRIZIONE	UM	Q.TÀ
• **095713**	ROMPIGETTO AER.DOCCET.C/SNOD.CROM/BIAN.MAURER	PZ	144

ACCESSORI PER RUBINETTI



MAURER

Rompigetto aeratore doccetta MAURER con snodo cromato, fascetta a vite e adattatore M-F

CODICE	DESCRIZIONE	UM	Q.TÀ
• **095714**	ROMPIGETTO AER.DOCCET.C/SNODO CROM.+FASC.VITE	PZ	144

ACCESSORI PER RUBINETTI



MAURER

Rompigetto aeratore MAURER con innesto pratico e funzionale - permette di collegare, previo innesto rapido, un tubo di gomma a tutti i rubinetti con aeratore - attacco femmina 22 mm

CODICE	DESCRIZIONE	UM	Q.TÀ
• **098022**	ROMPIGETTO AER. A RACC.INN. RAP. F.22"MAURER"	PZ	25

ACCESSORI PER RUBINETTI



MAURER

Rompigetto aeratore MAURER con innesto pratico e funzionale - permette di collegare, previo innesto rapido, un tubo di gomma a tutti i rubinetti con aeratore - attacco maschio 24 mm

CODICE	DESCRIZIONE	UM	Q.TÀ
• **098021**	ROMPIGETTO AER. A RACC.INN. RAP. M.24"MAURER"	PZ	25

ACCESSORI PER RUBINETTI



MAURER

Cannuccia flessibile con rompigetto MAURER - doccetta e aeratore cromato e nero - adattatore M-F

CODICE	DESCRIZIONE	UM	Q.TÀ
• **095715**	CANNUCCIA BIFLEX C/ROMPIG.AERAT. DOCCET.CROM	PZ	144

ACCESSORI PER RUBINETTI



MAURER

Cannuccia flessibile con rompigetto MAURER - doccetta e aeratore cromato e bianco - adattatore M-F

CODICE	DESCRIZIONE	UM	Q.TÀ
• **095716**	CANNUCCIA BIANCA PVC C/ROMPIG.AER.DOCCET.CROM	PZ	144

ACCESSORI PER RUBINETTI



MAURER

Cannuccia bianca con rompigetto MAURER - doccetta e aeratore cromato, fascetta a vite + adattatore M-F

CODICE	DESCRIZIONE	UM	Q.TÀ
• **095717**	CANNUCCIA BIANCA C/ROMP.AER.DOCCET.CROM.+FASC	PZ	144

ACCESSORI PER RUBINETTI



MAURER

Cannuccia flessibile in ottone con aeratore rompigetto MAURER - aeratore cromato + adattatore M-F

CODICE	DESCRIZIONE	UM	Q.TÀ
• **095718**	CANNUCCIA OTTONE C/ROMPIG.AERAT.CROM	PZ	144

ACCESSORI PER RUBINETTI



MAURER

Cartucce di ricambio per miscelatori MAURER - con distributore

CODICE	DESCRIZIONE	UM	Q.TÀ
053036	CARTUCCIA X MISCEL"MAURER"ALTA MM.35 C/DISTR	PZ	1

ACCESSORI PER RUBINETTI



MAURER

Cartuccia di ricambio per miscelatori MAURER - con distributore

CODICE	DESCRIZIONE	UM	Q.TÀ
053034	CARTUCCIA X MISCEL"MAURER"ALTA MM.40 C/DISTR	PZ	10

ACCESSORI PER RUBINETTI



MAURER

Cartuccia di ricambio per miscelatori MAURER - senza distributore

CODICE	DESCRIZIONE	UM	Q.TÀ
053035	CARTUCCIA X MISCEL"MAURER"BASSA MM.35 S/DISTR	PZ	1
053033	CARTUCCIA X MISCEL"MAURER"BASSA MM.40 S/DISTR	PZ	1

ACCESSORI PER RUBINETTI



Coppia eccentrici scorrevoli in ottone da 1/2"

CODICE	DESCRIZIONE	UM	Q.TÀ
303230	COPPIA ECCENTRICI X GRUPPO VASCA DA 1/2 CROM	CP	10

ACCESSORI PER DOCCE



Soffione per doccia con disco ostaform con snodo

CODICE	DESCRIZIONE	UM	Q.TÀ
301630	SOFFIONE STAMPAT.REMER 352 MM.55 C/SNODO	PZ	5

ACCESSORI PER DOCCE



MAURER

Doccetta MAURER autopulente - con giunto orientabile

CODICE	DESCRIZIONE	UM	Q.TÀ
• **093763**	DOCCETTA "MAURER"C/GIUNTO ORIENT.AUTOPULENTE	PZ	40

ACCESSORI PER DOCCE



Braccio fisso cromato per doccia

CODICE	DESCRIZIONE	UM	Q.TÀ
301627	BRACCIO DOCCIA FISSO D. 18 CM.20 ART.343	PZ	1

ACCESSORI PER DOCCE



MAURER

Braccio doccia MAURER - in acciaio inox cromato - lunghezza 30 cm

CODICE	DESCRIZIONE	UM	Q.TÀ
• **053779**	BRACCIO DOCCIA"MAURER"ACC.INOX CROMATO CM.30	PZ	50

ACCESSORI PER DOCCE



Doccetta nera per duplex - in ottone cromato

CODICE	DESCRIZIONE	UM	Q.TÀ
301645	DOCCETTA X DUPLEX NERA OTTONE ART.328N	PZ	1

ACCESSORI PER DOCCE



MAURER

Doccetta MAURER mod. JENNY per saliscendi - a una funzione - diam. 90 mm

CODICE	DESCRIZIONE	UM	Q.TÀ
• **091531**	DOCCETTA "MAURER" A UNA FUNZIONE IN BLISTER	PZ	30

ACCESSORI PER DOCCE



MAURER

Doccetta MAURER mod. LINDA per saliscendi - a 3 funzioni - diam. 80 mm

CODICE	DESCRIZIONE	UM	Q.TÀ
• **053769**	DOCCETTA "MAURER" A 3 FUNZIONI "LINDA"MM.80	PZ	30

ACCESSORI PER DOCCE



MAURER

Doccetta MAURER mod. MARGHE per saliscendi - a 3 funzioni

CODICE	DESCRIZIONE	UM	Q.TÀ
• **053763**	DOCCETTA "MAURER" A 3 FUNZIONI "MARGHE"MM.120	PZ	30

ACCESSORI PER DOCCE



MAURER

Doccetta MAURER mod. LOLLY per saliscendi - a 5 funzioni - diam. 150 mm

CODICE	DESCRIZIONE	UM	Q.TÀ
• **053773**	DOCCETTA "MAURER" A 5 FUNZIONI "LOLLY"MM.150	PZ	30

ACCESSORI PER DOCCE



MAURER

Doccetta MAURER mod. SABRY per saliscendi - a 3 funzioni - diam. 120 mm - con pulsante

CODICE	DESCRIZIONE	UM	Q.TÀ
• **053772**	DOCCETTA "MAURER" 3 FUNZ.C/PULS."SABRY"MM.120	PZ	30

ACCESSORI PER DOCCE



MAURER

Doccetta MAURER mod. FRANCY per saliscendi - a 5 funzioni - diam. 100 mm

CODICE	DESCRIZIONE	UM	Q.TÀ
• **053774**	DOCCETTA "MAURER" A 5 FUNZIONI "FRANCY"MM.100	PZ	30

ACCESSORI PER DOCCE



MAURER

Doccetta MAURER mod. PATTY per saliscendi - a 5 funzioni - diam. 95 mm

CODICE	DESCRIZIONE	UM	Q.TÀ
• **091534**	DOCCETTA "MAURER" A 5 FUNZIONI IN BLISTER	PZ	30

ACCESSORI PER DOCCE



MAURER

Doccetta MAURER mod. SHUT-OFF con pulsante - cromata

CODICE	DESCRIZIONE	UM	Q.TÀ
• **053776**	DOCCETTA "MAURER" C/PULSANTE SHUT-OFF CROMATA	PZ	40

ACCESSORI PER DOCCE



MAURER

Doccetta a parete tonda MAURER in acciaio inox, autopulente, con giunto orientabile - diam. 200 mm

CODICE	DESCRIZIONE	UM	Q.TÀ
• **053785**	DOCCETTA TONDA INOX"MAURER"ORIENTAB.MM.200	PZ	10

ACCESSORI PER DOCCE



MAURER

Doccetta a parete quadrata MAURER - in acciaio inox, autopulente, con giunto orientabile - 200 mm

CODICE	DESCRIZIONE	UM	Q.TÀ
• **053784**	DOCCETTA QUADRATA INOX"MAURER"ORIENTAB.MM.200	PZ	10

ACCESSORI PER DOCCE



MAURER

Saliscendi per doccia MAURER mod. MOLLY - doccetta a 3 funzioni - tubo flex da 1,5 m e portasapone

CODICE	DESCRIZIONE	UM	Q.TÀ
• **053786**	SALISCENDI+DOCCETT.3 FUNZ."MOLLY" C/PORTASAP.	PZ	10

ACCESSORI PER DOCCE



MAURER

Saliscendi per doccia MAURER mod. JADA - doppia funzione (fissa e snodata) - materiale del corpo: alluminio - interno del tubo in EPDM (rivestimento impermeabilizzante in gomma) - adattatore a T in ottone - esterno flessibile doccia in acciaio inox, tappo in ottone, dado in ottone - soffione doccia quadrato in ABS - doccia a mano in ABS - altra parte sul tubo in ABS - asta finitura satinata - tubo flex 1,5 m, portasapone e rubinetto selezione

CODICE	DESCRIZIONE	UM	Q.TÀ
• **094791**	SALISCENDI+DOCCETTA QUADRA FISSA+SNOD.MAURER	PZ	5

ACCESSORI PER DOCCE



MAURER

Saliscendi per doccia MAURER mod. JUDY - doccetta a 5 funzioni - con portasapone - tubo flex da 1,5 m

CODICE	DESCRIZIONE	UM	Q.TÀ
• **091530**	SALISCENDI+DOCCETTA 5 FUNZ.MAURER C/PORTASAP.	PZ	10

ACCESSORI PER DOCCE



MAURER

Tubo flessibile per doccia MAURER in acciaio cromato - attacco conico FF 1/2"

CODICE	DESCRIZIONE	UM	Q.TÀ
• **091526**	FLESSIB.DOCCIA CROM.MAURER 1/2 CONICO MT.1,20	PZ	40
• **091527**	FLESSIB.DOCCIA CROM.MAURER 1/2 CONICO MT.1,50	PZ	40
• **091528**	FLESSIB.DOCCIA CROM.MAURER 1/2 CONICO MT.2,00	PZ	40

ACCESSORI PER DOCCE



MAURER

Saliscendi per doccia MAURER mod. DOTTY - con doccetta a 5 funzioni - tubo flex da 1,5 m e portasapone

CODICE	DESCRIZIONE	UM	Q.TÀ
• **053787**	SALISCENDI+DOCCETT.5 FUNZ."DOTTY" C/PORTASAP.	PZ	10

ACCESSORI PER DOCCE



MAURER

Tubo flessibile estensibile MAURER per doccia - in acciaio cromato - attacco conico FF 1/2"

CODICE	DESCRIZIONE	UM	Q.TÀ
• **094129**	FLESSIB.DOCCIA ESTENS.ATT.CON.F1/2"" MT.1,5-2	PZ	40

ACCESSORI PER DOCCE



Supporto snodato per doccetta duplex

CODICE	DESCRIZIONE	UM	Q.TÀ
301647	SUPPORTO SNOD. X DUPLEX REMER 336	PZ	1

ACCESSORI PER DOCCE



Supporto doccia regolabile cromato con attacco conico

CODICE	DESCRIZIONE	UM	Q.TÀ
303318	SUPPORTO DOCCIA DUPLEX REGOLABILE CROMATO	PZ	10

ACCESSORI PER DOCCE



MAURER

Supporto MAURER frontale a parete per docce - orientabile, cromato

CODICE	DESCRIZIONE	UM	Q.TÀ
• **093767**	SUPPORTO FRONTALE A PARETE ORIENT.CROM.P/DOC.	PZ	80

ACCESSORI PER DOCCE



MAURER

Supporto laterale a parete MAURER per doccetta - orientabile, cromato

CODICE	DESCRIZIONE	UM	Q.TÀ
• **093766**	SUPPORTO LATERALE A PARETE ORIENT.CROM.P/DOC.	PZ	100

ACCESSORI PER DOCCE



MAURER

Tubo di sostegno MAURER per tenda doccia - tipo a "L" - diam. 25 mm, in alluminio, finitura bianca - 80x80 cm

CODICE	DESCRIZIONE	UM	Q.TÀ
• **090164**	PORTATENDA AD"L"BIANCO MAURER D.25 CM. 80X 80	PZ	12

ACCESSORI PER DOCCE



MAURER

Tubo di sostegno MAURER per tenda doccia - tipo universale a U e a L - diam. 25 mm, in alluminio, finitura bianca - 80x80x80 cm o 80x170 cm

CODICE	DESCRIZIONE	UM	Q.TÀ
• **090166**	PORTATENDA UNIVER.AD"U","L"BIANCO MAURER D.25	PZ	12

ACCESSORI PER DOCCE



MAURER

Tubo di sostegno MAURER per tenda doccia - tipo estensibile - diam. 25 mm, in alluminio, finitura bianca

CODICE	DESCRIZIONE	UM	Q.TÀ
• **090168**	ASTA ESTENSIBILE BIANCO MAURER D.25 CM.70-125	PZ	12
• **090170**	ASTA ESTENSIBILE BIANCO MAURER D25 CM.125-220	PZ	12

ACCESSORI PER DOCCE

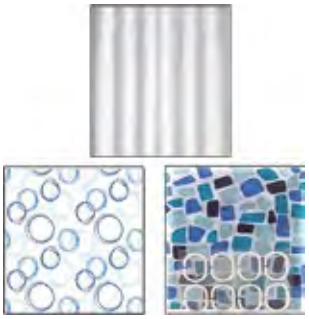

MAURER

Tenda doccia MAURER tessuto in poliestere - complete di ganci

CODICE	DESCRIZIONE	UM	Q.TÀ
• **094832**	TENDA DOCCIA TESS.PIETRE BLU MAURER 120X200CM	PZ	24
• **094833**	TENDA DOCCIA TESS.PIETRE BLU MAURER 180X200CM	PZ	24
• **094834**	TENDA DOCCIA TESS.PIETRE BLU MAURER 240X200CM	PZ	24
• **094844**	TENDA DOCCIA TESSUTO BOLLE MAURER 120X200CM	PZ	24
• **094845**	TENDA DOCCIA TESSUTO BOLLE MAURER 180X200CM	PZ	24
• **094846**	TENDA DOCCIA TESSUTO BOLLE MAURER 240X200CM	PZ	24
• **051852**	TENDA DOCCIA TESSUTO "BIANCA OPACA" 120X200CM	PZ	24
• **051855**	TENDA DOCCIA TESSUTO "BIANCA OPACA" 180X200CM	PZ	24
• **051856**	TENDA DOCCIA TESSUTO "BIANCA OPACA" 240X200CM	PZ	24

ACCESSORI PER DOCCE



MAURER

Ganci in plastica per tenda doccia MAURER - confezione in blister da 12 pz

CODICE	DESCRIZIONE	UM	Q.TÀ
• **090212**	ANELLI PER DOCCIA MAURER BLISTER PZ. 12	CF	36

SIFONI E ACCESSORI



Sifone a bottiglia in ottone cromato - senza piletta

CODICE	DESCRIZIONE	UM	Q.TÀ
303328	SIFONE BOTTIGLIA 1"S/PILETTA S18/3T20 CR	PZ	1
303329	SIFONE BOTTIGLIA 1"14 S/PILETTA S18/3T20 CR	PZ	1

SIFONI E ACCESSORI



Sifone a “S” in ottone cromato - senza piletta

CODICE	DESCRIZIONE	UM	Q.TÀ
303333	SIFONE ESSE 1” S/PILETTA S25/6T20 CR	PZ	1
303334	SIFONE ESSE 1”1/4 S/PILETTA S25/6T20 CR	PZ	1

SIFONI E ACCESSORI



Sifone a colonna in ottone cromato - senza piletta

CODICE	DESCRIZIONE	UM	Q.TÀ
303341	SIFONE COLONNA 1” S/PILETTA S70/1T20 CR	PZ	1
303342	SIFONE COLONNA 1”1/4 S/PILETTA S70/1T20 CR	PZ	1

SIFONI E ACCESSORI



Sifone polipropilene bianco a fiasca gigante a 1 via

CODICE	DESCRIZIONE	UM	Q.TÀ
301613	SIFONE POLIP.BIANCO 1 VIA 1”1/2 C/PILETT	PZ	40

SIFONI E ACCESSORI



Sifone polipropilene bianco a fiasca gigante a 2 vie

CODICE	DESCRIZIONE	UM	Q.TÀ
301614	SIFONE POLIP.BIANCO 2 VIE 1”1/2 C/PILETT	PZ	20

SIFONI E ACCESSORI



Attacco lavatrice universale in polipropilene bianco - con deflettore antiriflusso

CODICE	DESCRIZIONE	UM	Q.TÀ
301615	ATTACCO LAVATRICE UNIV.ANTIRIFL.1”1/2X40	PZ	50

SIFONI E ACCESSORI



Tubo MAGIC JOLLYFLEX in PVC spiralato - attacco con dado ottone

CODICE	DESCRIZIONE	UM	Q.TÀ
301616	TUBO MAGIC JOLLYFLEX D.26 DADO OTT.1”	PZ	100
301617	TUBO MAGIC JOLLYFLEX D.26 DADO OTT.1”1/4	PZ	100
302658	TUBO MAGIC JOLLYFLEX D.32 DADO OTT.1”1/4	PZ	100
302322	TUBO MAGIC JOLLYFLEX D.40 DADO OTT.1”1/2	PZ	100

SIFONI E ACCESSORI



Tappo copriforo per lavabo tipo pesante - diametro 50 mm - in ottone cromato

CODICE	DESCRIZIONE	UM	Q.TÀ
301595	TAPPO COPRIFORO LAVABO-BIDET REMER 695	PZ	25

SIFONI E ACCESSORI



Tappo scarico automatico per piletta - in ottone

CODICE	DESCRIZIONE	UM	Q.TÀ
303037	TAPPO SCARICO AUTOMATICO IN OTTONE 1”	PZ	1
303038	TAPPO SCARICO AUTOMATICO IN OTTONE 1”1/4	PZ	25

SIFONI E ACCESSORI



Piletta click-clak

CODICE	DESCRIZIONE	UM	Q.TÀ
303343	PILETTA CLICK-CLACK 1.1/4 C/TROP. S140/1 CR	PZ	1
303344	PILETTA CLICK-CLACK 1.1/4 S/TROP. S140/2 CR	PZ	1

SIFONI E ACCESSORI



Piletta lavabo/bidet con troppopieno cromato

CODICE	DESCRIZIONE	UM	Q.TÀ
303331	PILETTA LAVABO/BIDET 1” C/TROP. S23/5 CR	PZ	5
303332	PILETTA LAVABO/BIDET 1”1/4 C/TROP. S23/9 CR	PZ	5

SIFONI E ACCESSORI



Pilettone lavello gattinara inox

CODICE	DESCRIZIONE	UM	Q.TÀ
303330	PILETTONE LAVELLO GATTINARA INOX 1.1/4 S23/9	PZ	5

GRIGLIE PER LAVELLI



MAURER

Filtro inox MAURER per lavello cucina

CODICE	DESCRIZIONE	UM	Q.TÀ
• **095719**	FILTRO INOX PER LAVELLO CUCINA D.8CM MAURER	PZ	200

GRIGLIE PER LAVELLI



MAURER

Griglia tappo MAURER mod. BASKET in acciaio, per piletta - con guarnizione in gomma e perno di azione - ideale per lavelli da cucina in acciaio - doppia funzione di tappo e griglietta

CODICE	DESCRIZIONE	UM	Q.TÀ
• **054105**	GRIGLIA BASKET"MAURER"IN ACCIAIO PER LAVELLO	PZ	100

GRIGLIE PER LAVELLI



Griglietta copripiletta in acciaio inox

CODICE	DESCRIZIONE	UM	Q.TÀ
301746	GRIGLIETTA INOX COPRIPILETT.C/MOLLA REMER 696	PZ	1

SEDILI PER W.C. E ACCESSORI



MAURER

Sedile MAURER per WC in legno MDF rivestito con chiusura rallentata - cerniera in plastica e lega di zinco - bianco

CODICE	DESCRIZIONE	UM	Q.TÀ
• **092989**	SEDILE WC IN MDF BIANCO C/CHIUS.RALL. MAURER	PZ	1

SEDILI PER W.C. E ACCESSORI



MAURER

Sedile MAURER per WC universale - in legno MDF rivestito - cerniera in lega di zinco - chiusura rallentata - bianco

CODICE	DESCRIZIONE	UM	Q.TÀ
• **092988**	SEDILE WC IN MDF RIVESTITO COL.BIANCO MAURER	PZ	1

SEDILI PER W.C. E ACCESSORI



MAURER

Sedile universale MAURER per WC, in resina infrangibile - completo di cerniere regolabili e viti di fissaggio - bianco

CODICE	DESCRIZIONE	UM	Q.TÀ
093121	SEDILE UNIV.WC KG.1,2 BIAN.RESINA INFR.MAURER	PZ	9

SEDILI PER W.C. E ACCESSORI



MAURER

Sedile universale MAURER per WC, modello economico - completo di cerniere e viti di fissaggio - bianco

CODICE	DESCRIZIONE	UM	Q.TÀ
093122	SEDILE UNIV.WC KG.0,65 BIANCO RESINA MAURER	PZ	10

SEDILI PER W.C. E ACCESSORI



MAURER

Kit paracolpi universale MAURER per sedili WC in legno MDF cod. 092986, 092987, 092988 e 092989

CODICE	DESCRIZIONE	UM	Q.TÀ
• **061285**	KIT PARACOLPI UNIV. PER SEDILI MDF MAURER	CF	100

SEDILI PER W.C. E ACCESSORI



MAURER

Kit 4 paracolpi MAURER per sedile WC cod. 093121

CODICE	DESCRIZIONE	UM	Q.TÀ
093124	KIT PARACOLPI PER SEDILE WC FI93121 MAURER	PZ	1

SEDILI PER W.C. E ACCESSORI



MAURER

Kit cerniere zincate MAURER per sedili WC cod. 092986, 092987 e 092988

CODICE	DESCRIZIONE	UM	Q.TÀ
• **061286**	KIT CERNIERE/FISS.X SEDILI 92986/87/88 MAURER	CF	10

SEDILI PER W.C. E ACCESSORI



MAURER

Cerniere universali uniblock con viti MAURER - per sedili WC

CODICE	DESCRIZIONE	UM	Q.TÀ
093123	CERNIERE UNIV. UNIBLOCK C/VITI E GALL. MAURER	PZ	1

ACCESSORI BAGNO PER DISABILI



MAURER

Alzawater MAURER con sistema di bloccaggio - altezza 10 cm

CODICE	DESCRIZIONE	UM	Q.TÀ
051150	ALZAWATER "MAURER" CON SISTEMA BLOCCAGGIO	PZ	1
051157	STAFFA RICAMBIO P/ALZAWATER "MAURER" 51150	PZ	1

ACCESSORI BAGNO PER DISABILI



MAURER

Coperchio per alzawater MAURER

CODICE	DESCRIZIONE	UM	Q.TÀ
051163	COPERCHIO ALZAWATER "MAURER"	PZ	10

ACCESSORI BAGNO PER DISABILI



MAURER

Barra ribaltabile da muro MAURER - laccata bianca - 70 cm

CODICE	DESCRIZIONE	UM	Q.TÀ
051159	BARRA RIBALTABILE DA MURO "MAURER" CM.70	PZ	2

ACCESSORI BAGNO PER DISABILI



MAURER

Corrimano lineare MAURER - in acciaio laccato bianco

CODICE	DESCRIZIONE	UM	Q.TÀ
051152	CORRIMANO "MAURER" LACCATO BIANCO CM.30	PZ	1
051153	CORRIMANO "MAURER" LACCATO BIANCO CM.45	PZ	1
051156	CORRIMANO "MAURER" LACCATO BIANCO CM.60	PZ	1

ACCESSORI BAGNO PER DISABILI



MAURER

Corrimano lineare rigato MAURER - in plastica

CODICE	DESCRIZIONE	UM	Q.TÀ
051160	CORRIMANO RIGATO "MAURER" IN PLASTICA CM.30	PZ	1
051161	CORRIMANO RIGATO "MAURER" IN PLASTICA CM.45	PZ	1
051162	CORRIMANO RIGATO "MAURER" IN PLASTICA CM.60	PZ	1

ACCESSORI BAGNO PER DISABILI



MAURER

Sgabello da bagno MAURER - altezza 42 cm

CODICE	DESCRIZIONE	UM	Q.TÀ
051164	SGABELLO DA BAGNO "MAURER" H. 42 CM	PZ	1

ACCESSORI BAGNO



MAURER

Maniglione di sostegno MAURER - in acciaio inox lucido

CODICE	DESCRIZIONE	UM	Q.TÀ
• **094311**	MANIGLIONE SOSTE. ACC. INOX CM.18,5 MAURER	PZ	10
• **094310**	MANIGLIONE SOSTE. ACC. INOX CM.28,5 MAURER	PZ	10
• **094309**	MANIGLIONE SOSTE. ACC. INOX CM.38,5 MAURER	PZ	10
• **094308**	MANIGLIONE SOSTE. ACC. INOX CM.48,5 MAURER	PZ	10

ACCESSORI BAGNO



MAURER

Piantana porta rotolo e scopino MAURER - in acciaio inox lucido - 20x20x120 cm

CODICE	DESCRIZIONE	UM	Q.TÀ
• **094314**	PIANTANA PORTA ROT+SCOPI.ACC. INOX MAURER	PZ	6

ACCESSORI BAGNO



MAURER

Porta rotolo MAURER con copertura - in acciaio inox lucido - 16,6x2x9 cm

CODICE	DESCRIZIONE	UM	Q.TÀ
• **094297**	PORTA ROTOLO ACCIAIO INOX MAURER C/COPERTURA	PZ	20

ACCESSORI BAGNO



MAURER

Porta rotolo orizzontale MAURER - in acciaio inox lucido - 16,6x7x4 cm

CODICE	DESCRIZIONE	UM	Q.TÀ
• **094296**	PORTA ROTOLO ORIZZONTALE MAURER ACCIAIO INOX	PZ	20

ACCESSORI BAGNO



MAURER

Porta scopino MAURER - in acciaio inox lucido - 7,5x22 cm

CODICE	DESCRIZIONE	UM	Q.TÀ
• **094315**	PORTA SCOPINO ACCIAIO INOX MAURER	PZ	12

ACCESSORI BAGNO



MAURER

Barra porta asciugamani MAURER - in acciaio inox lucido

CODICE	DESCRIZIONE	UM	Q.TÀ
• **094294**	BARRA PORTA ASCIUGAMANI MAURER ACC.INOX CM.40	PZ	20
• **094293**	BARRA PORTA ASCIUGAMANI MAURER ACC.INOX CM.60	PZ	20

ACCESSORI BAGNO



MAURER

Anello porta asciugamani MAURER 16x7x17,5 cm - in acciaio inox lucido

CODICE	DESCRIZIONE	UM	Q.TÀ
• **094295**	ANELLO PORTA ASCIUGAMANI MAURER ACCIAIO INOX	PZ	20

ACCESSORI BAGNO



MAURER

Attaccapanni MAURER per accappatoio - 4x5,5x4 cm - in acciaio inox lucido

CODICE	DESCRIZIONE	UM	Q.TÀ
• **094299**	ATTACCAPANNI ACC. INOX MAURER X ACCAPPATOIO	PZ	40

ACCESSORI BAGNO



MAURER

Specchio da parete MAURER in metallo cromato - ingrandimento 3x - diametro 15 cm

CODICE	DESCRIZIONE	UM	Q.TÀ
• **095409**	SPECCHIO DA PARETE INGRAND.3X D.15 CM. MAURER	PZ	12

ACCESSORI BAGNO



MAURER

Cestino per rifiuti MAURER - in acciaio inox lucido

CODICE	DESCRIZIONE	UM	Q.TÀ
• **094316**	CESTINO ACCIAIO INOX MAURER LT.3 H.CM.17	PZ	12
• **094317**	CESTINO ACCIAIO INOX MAURER LT.5 H.CM.20	PZ	6

ACCESSORI BAGNO



MAURER

Portaoggetti da bagno MAURER mod. angolare doppio - in acciaio inox lucido

CODICE	DESCRIZIONE	UM	Q.TÀ
• **094324**	PORTA OGG.DOP.ANG.CROM.MAURER MM.195X195X350	PZ	8

ACCESSORI BAGNO



MAURER

Portaoggetti da bagno MAURER mod. doppio - in acciaio inox cromato

CODICE	DESCRIZIONE	UM	Q.TÀ
• **094325**	PORTA OGGETTI DOPPIO MAURER MM.270X150X370	PZ	8

ACCESSORI BAGNO



MAURER

Portaoggetti da bagno MAURER mod. angolare - in acciaio inox lucido

CODICE	DESCRIZIONE	UM	Q.TÀ
• **094321**	PORTA OGG.ANGOL.ACC.INOX MAURER MM.170X170X55	PZ	20

ACCESSORI BAGNO



MAURER

Portaoggetti da bagno MAURER mod. rettangolare - in acciaio inox lucido

CODICE	DESCRIZIONE	UM	Q.TÀ
• **094319**	PORTA OGG. RETT.ACC.INOX MAURER MM.160X120X35	PZ	20
• **094320**	PORTA OGG. RETT.ACC.INOX MAURER MM.270X117X64	PZ	20

RUBINETTI ATTACCO LAVATRICE



MAURER

Rubinetto per lavatrice MAURER con rosetta - in ottone cromato

CODICE	DESCRIZIONE	UM	Q.TÀ
• **088112**	RUBINETTO PER LAVATRICE 1/2" X 3/4" C/ROSETTA	PZ	12

RUBINETTI ATTACCO LAVATRICE



MAURER

Rubinetto sottolavabo MAURER a snodo - con rosetta - in ottone cromato

CODICE	DESCRIZIONE	UM	Q.TÀ
• **088113**	RUBINETTO SOTTOLAVABO SNODO 1/2 X 1/2" C/ROS.	PZ	25

RUBINETTI ATTACCO LAVATRICE



Rubinetto DUPLEX in ottone cromato - maniglia in ABS cromato

CODICE	DESCRIZIONE	UM	Q.TÀ
302596	RUBINETTO DUPLEX 1/2" C/ATT.LAV.	PZ	6

RUBINETTI ATTACCO LAVATRICE



Rubinetto a squadra orizzontale in ottone cromato - con maniglia in ABS cromato

CODICE	DESCRIZIONE	UM	Q.TÀ
302597	RUBINETTO SQUADRA ORIZZONTALE 1/2" ATT.LAV.	PZ	12

RUBINETTI ATTACCO LAVATRICE



Rubinetto a squadra verticale in ottone cromato - con maniglia in ABS cromato

CODICE	DESCRIZIONE	UM	Q.TÀ
302599	RUBINETTO SQUADRA VERTICALE 1/2" ATT.LAV.	PZ	10

RUBINETTI ATTACCO LAVATRICE



Rubinetto a squadra verticale 3/8" con riduzione - attacco lavatrice

CODICE	DESCRIZIONE	UM	Q.TÀ
302600	RUBINETTO SQUADRA VERTICALE 3/8" ATT.LAV.	PZ	10

RUBINETTI ATTACCO LAVATRICE



Distanziatore per gruppi con rubinetto attacco lavatrice - in ottone cromato - con maniglia in ABS cromato

CODICE	DESCRIZIONE	UM	Q.TÀ
302598	RUBINETTO CROCE 3/4"C/DISTANZIATORE ATT.LAV.	PZ	10

TUBI CARICO/SCARICO LAVATRICE



Tubo carico lavatrice F-F - con curva

CODICE	DESCRIZIONE	UM	Q.TÀ
301678	TUBO CARICO LAVATRICE C/CURVA F-F- MT.1	PZ	1
301679	TUBO CARICO LAVATRICE C/CURVA F-F- MT.1,50	PZ	1
301680	TUBO CARICO LAVATRICE C/CURVA F-F- MT.2	PZ	1
301681	TUBO CARICO LAVATRICE C/CURVA F-F- MT.2,50	PZ	1
301682	TUBO CARICO LAVATRICE C/CURVA F-F- MT.3	PZ	1

TUBI CARICO/SCARICO LAVATRICE



Tubo spiralato per scarico lavatrice

CODICE	DESCRIZIONE	UM	Q.TÀ
302762	TUBO SCARICO LAVATRICE SPIRALATO MT.1	PZ	1
302763	TUBO SCARICO LAVATRICE SPIRALATO MT.1,5	PZ	1
302764	TUBO SCARICO LAVATRICE SPIRALATO MT.2	PZ	1
302765	TUBO SCARICO LAVATRICE SPIRALATO MT.2,5	PZ	1
302766	TUBO SCARICO LAVATRICE SPIRALATO MT.3	PZ	1

TUBI CARICO/SCARICO LAVATRICE



Curva in plastica a 180° per tubi scarico lavatrice

CODICE	DESCRIZIONE	UM	Q.TÀ
302802	CURVA PLASTICA A 180° X TUBI SCARICO	PZ	1

TUBI CARICO/SCARICO LAVATRICE



Niples per lavatrice

CODICE	DESCRIZIONE	UM	Q.TÀ
302760	NIPLES X LAVATRICE 3/4-3/4	PZ	1

RACCORDERIA IN OTONE CROMATO



Tappo maschio con rosone e vite - in ottone cromato

CODICE	DESCRIZIONE	UM	Q.TÀ
301703	TAPPO MASCHIO C/ROSONE VITE 1/2 8800400	PZ	1

RACCORDERIA IN OTTONE CROMATO



Nipplo doppio - in ottone cromato

CODICE	DESCRIZIONE	UM	Q.TÀ
301704	NIPPLO DOPPIO IN OTTONE CROMATO 3/8	PZ	40
301705	NIPPLO DOPPIO IN OTTONE CROMATO 1/2	PZ	50

RACCORDERIA IN OTTONE CROMATO



Gomito F-F in ottone cromato

CODICE	DESCRIZIONE	UM	Q.TÀ
301706	GOMITO 90 GR.F-F- OTTONE CROMATO 3/8	PZ	25
301707	GOMITO 90 GR.F-F- OTTONE CROMATO 1/2	PZ	20

RACCORDERIA IN OTTONE CROMATO



Gomito M-F in ottone cromato

CODICE	DESCRIZIONE	UM	Q.TÀ
301708	GOMITO 90 GR.M-F- OTTONE CROMATO 3/8	PZ	25
301709	GOMITO 90 GR.M-F- OTTONE CROMATO 1/2	PZ	20

RACCORDERIA IN OTTONE CROMATO



Tee a 3 attacchi femmina - in ottone cromato

CODICE	DESCRIZIONE	UM	Q.TÀ
301710	TEE F-F-F OTTONE CROMATO 3/8	PZ	20
301711	TEE F-F-F OTTONE CROMATO 1/2	PZ	15

RACCORDI INNESTO RAPIDO



Raccordo rapido in ottone con filetto maschio

CODICE	DESCRIZIONE	UM	Q.TÀ
303366	RACCORDO RAPIDO FILETTO MASCHIO 1/2	PZ	10
303370	RACCORDO RAPIDO FILETTO MASCHIO 3/4	PZ	10
303371	RACCORDO RAPIDO FILETTO MASCHIO 1"	PZ	10
303372	RACCORDO RAPIDO FILETTO MASCHIO 1"1/4	PZ	1
303373	RACCORDO RAPIDO FILETTO MASCHIO 1"1/2	PZ	1

RACCORDI INNESTO RAPIDO



Raccordo rapido in ottone con filetto femmina

CODICE	DESCRIZIONE	UM	Q.TÀ
303367	RACCORDO RAPIDO FILETTO FEMMINA 1/2	PZ	1
303374	RACCORDO RAPIDO FILETTO FEMMINA 3/4	PZ	10
303375	RACCORDO RAPIDO FILETTO FEMMINA 1"	PZ	10
303376	RACCORDO RAPIDO FILETTO FEMMINA 1"1/4	PZ	10

RACCORDI INNESTO RAPIDO



Raccordo rapido ottone con portagomma

CODICE	DESCRIZIONE	UM	Q.TÀ
303368	RACCORDO RAPIDO C/PORTAGOMMA MM. 11/12	PZ	1
303377	RACCORDO RAPIDO C/PORTAGOMMA MM. 14/15	PZ	1
303378	RACCORDO RAPIDO C/PORTAGOMMA MM. 17/18	PZ	10
303379	RACCORDO RAPIDO C/PORTAGOMMA MM. 19/20	PZ	10
303380	RACCORDO RAPIDO C/PORTAGOMMA MM. 23/25	PZ	10
303381	RACCORDO RAPIDO C/PORTAGOMMA MM. 25/27	PZ	10
303382	RACCORDO RAPIDO C/PORTAGOMMA MM. 32/35	PZ	10

RACCORDI INNESTO RAPIDO



Guarnizione di ricambio per raccordo rapido

CODICE	DESCRIZIONE	UM	Q.TÀ
303369	GUARNIZIONE "NBR" NERA X RACCORDO RAPIDO	PZ	100

MINUTERIA PER BAGNO



Rosetta in acciaio inox

CODICE	DESCRIZIONE	UM	Q.TÀ
301741	ROSETTA IN ACCIAIO INOX DA 1/2 ART.130AC	PZ	50

MINUTERIA PER BAGNO



Imbuto per WC - in para

CODICE	DESCRIZIONE	UM	Q.TÀ
301743	IMBUTO IN PARA X WC REMER 677	PZ	50

MINUTERIA PER BAGNO



Morsetto per innesto canotto WC - in gomma

CODICE	DESCRIZIONE	UM	Q.TÀ
301744	MORSETTO BIANCO X WC MM.54 REMER 679	PZ	50
301745	MORSETTO BIANCO X WC MM.60 REMER 680ST	PZ	50

MINUTERIA PER BAGNO



Tappo in gomma nera per lavello - con piastra cromata

CODICE	DESCRIZIONE	UM	Q.TÀ
301749	BLISTER TAPPO NERO C/PIASTR.CROM. MM. 27	PZ	25
301750	BLISTER TAPPO NERO C/PIASTR.CROM. MM. 31	PZ	25
301751	BLISTER TAPPO NERO C/PIASTR.CROM. MM. 40	PZ	25
301752	BLISTER TAPPO NERO C/PIASTR.CROM. MM. 44	PZ	25
301753	BLISTER TAPPO NERO C/PIASTR.CROM. MM. 47	PZ	25
301754	BLISTER TAPPO NERO C/PIASTR.CROM. MM. 52	PZ	25

MINUTERIA PER BAGNO



Canna cromata diritta per scarico

CODICE	DESCRIZIONE	UM	Q.TÀ
303335	CANNA RETTA LISCIA D.26 CM.25 S54/3T25 CR	PZ	5
303336	CANNA RETTA LISCIA D.32 CM.25 S54/5T25 CR	PZ	5

MINUTERIA PER BAGNO



Canna cromata diritta con cartella per scarico

CODICE	DESCRIZIONE	UM	Q.TÀ
303337	CANNA RETTA C/CART D.26 CM.25 S55/2T25 CR	PZ	5
303338	CANNA RETTA C/CART D.30 CM.25 S55/3T25 CR	PZ	10
303339	CANNA RETTA C/CART D.32 CM.25 S55/4T25 CR	PZ	5
303340	CANNA RETTA C/CART D.32 CM.30 S55/4T30 CR	PZ	5

MINUTERIA PER BAGNO



Pull per WC con catena 100 cm

CODICE	DESCRIZIONE	UM	Q.TÀ
301766	PULL WC C/CATENA CM.100 BIANCO (BLISTER)	PZ	1

MINUTERIA PER BAGNO



Coppia supporti per sedile WC

CODICE	DESCRIZIONE	UM	Q.TÀ
301767	COPPIA SUPPORTI IN BLISTER X SEDILE WC	PZ	1

MINUTERIA PER BAGNO



Rullino portarotolo carta igienica

CODICE	DESCRIZIONE	UM	Q.TÀ
301768	RULLINO PORTA CARTA BIANCO IN BLISTER	PZ	1

ELETTROPOMPE SOMMERGIBILI



papillon

Elettropompa sommergibile PAPILLON mod. NARWHAL - adatta per pompare acque chiare contenenti particelle solide di diametro max. 5 mm - potenza 200W - prevalenza max. 5 m - profondità di immersione 5 m - portata max: 4.000 L/h - con galleggiante per l'avvio e l'arresto automatico - peso 3,40 kg - diametro tubazione in pressione/raccordo tubazione: 3/4", 1"

CODICE	DESCRIZIONE	UM	Q.TÀ
• **091850**	ELETT.SOMM.PAPILLON 200W NARWHAL ACQ.CH	PZ	1

ELETTROPOMPE SOMMERGIBILI



papillon

Elettropompa sommergibile PAPILLON mod. DOLPHIN - adatta per pompare acque chiare contenenti particelle solide di diametro max. 5 mm - potenza 400W - prevalenza max 8 m - profondità di immersione max 7 m - portata max 7.000 L/h - con galleggiante per l'avvio e l'arresto automatico - peso 4,50 kg - diametro tubazione in pressione/raccordo tubazione 1", 1.1/4", 1.1/2"

CODICE	DESCRIZIONE	UM	Q.TÀ
• **091851**	ELETT.SOMM.PAPILLON 400W DOLPHIN ACQ.CH	PZ	1

ELETTROPOMPE SOMMERGIBILI



KÄRCHER

Elettropompa sommergibile KARCHER mod. SP 2 FLAT - per acque chiare - potenza max: 250 W - portata max 6.000 L/h - prelevanza/ pressione max: 5/0,5 m/bar - profondità di immersione: max 7 m - dimensione sporco aspirabile: max 5 mm - peso senza accessori: 3,8 kg - attacco filettato: G1 - cavo di collegamento H05RN-F: 10 m

CODICE	DESCRIZIONE	UM	Q.TÀ
303107	ELETTROPOMPA SOMMER.KARCHER SP 2 FLAT 250W	PZ	1

ELETTROPOMPE SOMMERGIBILI



KÄRCHER

Elettropompa sommergibile KARCHER mod. SP 5 DIRT - per acque scure - potenza max: 500 W - portata max 9.500 L/h - prelevanza/ pressione max: 7/0,7 m/bar - profondità di immersione: max 7 m - dimensione sporco aspirabile: max 20 mm - peso senza accessori: 4,7 kg - attacco filettato: G1 - cavo di collegamento H05RN-F: 10 m

CODICE	DESCRIZIONE	UM	Q.TÀ
303053	ELETTROPOMPA SOMMERG. KARCHER SP 5 DIRT 500W	PZ	1

ELETTROPOMPE SOMMERGIBILI



KÄRCHER

Elettropompa sommergibile KARCHER mod. SP 1 DIRT - per acque scure - 250 W - portata max: 5.500 L/h - prevalenza: 4,5 m - pressione max: 0,45 bar - massima profondità di immersione: 7 m - dimensione massima sporco aspirabile: 20 mm - peso: 3,7 Kg - attacco filettato G1 - cavo di collegamento H05RN-F 10 m

CODICE	DESCRIZIONE	UM	Q.TÀ
303051	ELETTROPOMPA SOMMERG. KARCHER SP 1 DIRT 250W	PZ	1

ELETTROPOMPE SOMMERGIBILI



papillon

Elettropompa sommergibile PAPILLON mod. MORAY - adatta per pompare acque sporche contenenti particelle solide di diametro max 30 mm - potenza 400W - prevalenza max 5 m - profondità di immersione 7 m - portata max: 8.000 L/h - con galleggiante per l'avvio e l'arresto automatico - peso 4,60 kg - diametro tubazione in pressione/raccordo tubazione 1", 1.1/4", 1.1/2"

CODICE	DESCRIZIONE	UM	Q.TÀ
• **091852**	ELETT.SOMM.PAPILLON 400W MORAY ACQ.SP	PZ	1

ELETTROPOMPE SOMMERGIBILI



papillon

Elettropompa sommergibile PAPILLON mod. LOBSTER - con galleggiante integrato - ideale per l' impiego in pozzetti di dimensioni ridotte (minimo 30 x 24 cm) - adatta per pompare acque chiare contenenti particelle solide di diametro max. 5 mm - potenza 750W - prevalenza max. 8,5 m - profondità di immersione 7 m - portata max 13.000 L/h - peso 3,40 kg - diametro tubazione in pressione/raccordo tubazione 1", 1.1/2"

CODICE	DESCRIZIONE	UM	Q.TÀ
• **099091**	ELETT.SOMM.PAPILLON 750W LOBSTER ACQ.CH	PZ	1

ELETTROPOMPE SOMMERGIBILI



papillon

Elettropompa sommergibile PAPILLON mod. KOI 2IN1 - 2 in 1 (adatta per pompare acque chiare e acque sporche con la semplice rotazione della base) - galleggiante esterno che può essere posizionato a varie altezze - potenza 1.000 W - prevalenza max 10,5 m - profondità di immersione 7 m - portata max: 18.500 L/h - dimensione granulometrica delle particelle 23 mm - peso 8 kg - diametro tubazione in pressione/raccordo tubazione 1"

CODICE	DESCRIZIONE	UM	Q.TÀ
• **053002**	ELETTROP.SOMMERG."PAPILLON"1000W ACQ.SPO/CHIA	PZ	1

ELETTROPOMPE SOMMERGIBILI



Elettropompa centrifuga multistadio monoblocco SHARK 7 MA - idonea per pompare acqua pulita (contenuto max di sabbia 0,15%) e liquidi chimicamente non aggressivi, utilizzata nel prelievo di acqua di falda (per pozzi fino a 10 m) - cavo elettrico in neoprene 10 m - diametro tubazione 3/4" - alimentazione monofase a 230V - 5,5A - 50Hz - 0,8 kW - classe di isolamento: B - classe di protezione: IP68 - portata fino a 6 m^3/h - profondità di impiego massimo 5 m sotto il livello dell'acqua - prevalenza massima 50 m - 14,2 kg

CODICE	DESCRIZIONE	UM	Q.TÀ
303387	ELETTROP.SOMM.MONOBL"SHARK 7MA"0,80KW 83L/MIN	PZ	1

ELETTROPOMPE SOMMERGIBILI



papillon

Elettropompa sommergibile 3 giranti PAPILLON mod. INOX BREAM - adatta per pompare acque chiare da pozzi, cisterne, serbatoi e stagni - indicata per altre applicazioni che richiedono alta pressione - corpo pompa in acciaio inox - potenza 800W - prevalenza max. 30 m - profondità di immersione 12 m - portata max: 5.500 L/h - dimensione granulometrica delle particelle: 1 mm - peso 8,50 kg - diametro tubazione in pressione/raccordo tubazione 1"

CODICE	DESCRIZIONE	UM	Q.TÀ
• **094737**	ELETT.SOMM.PAPILLON 3 GIRAN 800W BREAM ACQ.CH	PZ	1

ELETTROPOMPE SOMMERGIBILI



papillon

Elettropompa sommergibile PAPILLON mod. SHARK - adatta per pompare acque sporche contenenti particelle solide di diametro max 35 mm - potenza 850W - prevalenza max: 8 m - profondità di immersione: 7 m - portata max: 13.500 L/h - con galleggiante per l'avvio e l'arresto automatico - peso 6,20 kg - diametro tubazione in pressione/raccordo tubazione 1", 1.1/4", 1.1/2"

CODICE	DESCRIZIONE	UM	Q.TÀ
• **091853**	ELETT.SOMM.PAPILLON 850W SHARK ACQ.SP	PZ	1

ELETTROPOMPE SOMMERGIBILI



KÄRCHER

Elettropompa sommersa a pressione KARCHER mod. BP 2 per cisterne - potenza max: 800 W - portata max 5.700 L/h - prelevanza/pressione max: 32/3,2 m/bar - profondità di immersione: max 7 m - peso senza accessori: 9,9 kg - dimensioni (Lu x La x H): 130x130x475 mm - attacco filettato: G1 - cavo di collegamento H07RN-F: 10 m - 230V - frequenza 50 Hz - corpo e manicotti in acciaio inox - interruttore a galleggiante con cavo - raccordo tubo 3/4" e 1" con valvola di non ritorno e fascetta ferma tubo - prefiltro di rinforzo integrato - maniglia per il trasporto

CODICE	DESCRIZIONE	UM	Q.TÀ
303105	ELETTROPOMP.SOMMER.KARCHER BP 2 X CISTER 800W	PZ	1

ELETTROPOMPE SOMMERGIBILI



Elettropompa centrifuga autoadescante FCP 350 per ricircolo e filtraggio di piccole e medie piscine - corpo pompa, montaggio tenuta, piede pompa e diffusore in polipropilene caricato vetro - albero motore in acciaio INOX 420 - tenuta meccanica in grafite e steatite - corpo del motore in alluminio - diametro tubazione 3/4" - alimentazione monofase a 230V - 2,5A - 50Hz - 0,35kW 0,46HP - classe di isolamento: F - classe di protezione: IP55 - portata fino a 160 L/min - prevalenza massima 10 m - 14,2 kg

CODICE	DESCRIZIONE	UM	Q.TÀ
303385	ELETTROP.CENTR.AUTOAD.FCP350 X PISCIN.0,35KW	PZ	1

ELETTROPOMPE AUTOADESCANTI



papillon

Elettropompa autoadescante PAPILLON mod. MANTA - per l'approvvigionamento idrico in giardino e casa - potenza 800W - prevalenza max 38 m - profondità di immersione 8 m - portata max 3.200 L/h - peso 6 kg - diametro tubazione in pressione/raccordo tubazione 1"

CODICE	DESCRIZIONE	UM	Q.TÀ
• **053001**	ELETTROPOMPA AUTOADESCANTE "PAPILLON" 800W	PZ	1

ELETTROPOMPE SOMMERGIBILI



papillon

Elettropompa sommergibile PAPILLON mod. GROUPER - adatta per pompare acque sporche contenenti particelle solide di diametro max 20 mm - potenza 1100W - livello minimo di aspirazione 7 cm - prevalenza max 8 m - profondità di immersione 7 m - portata max 18.500 L/h - in acciaio inox, con galleggiante per l'avvio e l'arresto automatico - peso 6 kg - diametro tubazione in pressione/raccordo tubazione 1", 1.1/4", 1.1/2"

CODICE	DESCRIZIONE	UM	Q.TÀ
• **093254**	ELETT.SOMM.PAPILLON 1100W GROUPER ACQ.SP	PZ	1

ELETTROPOMPE AUTOADESCANTI



papillon

Elettropompa autoadescante PAPILLON mod. GUPPY - per l'approvvigionamento idrico in giardino e casa - potenza 1300W - prevalenza max 50 m - profondità di immersione 8 m - portata max 4.800 L/h - peso 9 kg - diametro tubazione in pressione/raccordo tubazione 1"

CODICE	DESCRIZIONE	UM	Q.TÀ
• **052998**	ELETTROPOMPA AUTOADESCANTE "PAPILLON" 1300W	PZ	1

ELETTROPOMPE SOMMERGIBILI



papillon

Elettropompa sommergibile PAPILLON mod. INOX ANGLER - per svuotamento, drenaggio di cantine, pozzi e piscine - adatta per pompare acque sporche contenenti particelle solide di diametro fino a 40 mm - corpo pompa in acciaio inox - potenza 1300W - prevalenza max 11,5 m - profondità di immersione 7 m - portata max 25.000 L/h - peso 7,50 kg - diametro tubazione in pressione/raccordo tubazione 1.3/4", 2", 2.1/4"

CODICE	DESCRIZIONE	UM	Q.TÀ
• **094738**	ELETT.SOMM.PAPILLON 1300W ANGLER ACQ.SP	PZ	1

ELETTROPOMPE AUTOADESCANTI



KÄRCHER

Elettropompa autoadescante KARCHER mod. BP 3 GARDEN per l'approvvigionamento idrico in applicazioni da giardino - potenza max: 800 W - portata max: L/h 3.500 - prelevanza/pressione max: 40/4,0 m/bar - altezza d'aspirazione: 8 m - peso senza accessori: 8,2 kg - attacco filettato: G1 - cavo di collegamento H07RN-F 1,5 m - comodo interruttore ON/OFF a pedale

CODICE	DESCRIZIONE	UM	Q.TÀ
303048	ELETTROPOMPA AUTOAD.KARCHER BP 3 GARDEN 800W	PZ	1

ELETTROPOMPE AUTOADESCANTI



Elettropompa multistadio centrifuga autodescante MULTI EVINOX 20P-4M - adatta per lavorare con acqua pulita in applicazioni domestiche, irrigazione e set idropneumatici - corpo pompa e 4 giranti in acciaio INOX AISI 304 - motore in acciaio INOX AISI 420 - diffusore in polipropilene caricato vetro - diametro tubazione 1-1/4" - alimentazione monofase a 230V - 5A - 50Hz - con protezione termica - 0,75 kW 1 HP - classe di isolamento: F - classe di protezione: IP55 - portata fino a 90 L/min - profondità di impiego massimo 2 m sotto il livello dell'acqua - prevalenza massima 50 m - 14,2 kg

CODICE	DESCRIZIONE	UM	Q.TÀ
303384	ELETTROP.CENTRIF.AUTOD.MULTIEVINOX 20P 0,75KW	PZ	1

ELETTROPOMPE AUTOADESCANTI



Elettropompa autodescante JET BRASS 100 per applicazioni domestiche quali acqua di alimentazione da pozzo, piscina, ecc., - corpo pompa in ghisa - giranti in ottone/PPO - diametro tubazione 1" - alimentazione monofase a 230V - 4,5A - 50Hz - 0,75 kW 1 HP - classe di isolamento: F - classe di protezione: IP55 - portata fino a 70 L/min - profondità di impiego massimo 9 m sotto il livello dell'acqua - prevalenza massima 50 m - 16,7 kg

CODICE	DESCRIZIONE	UM	Q.TÀ
303388	ELETTROP.AUTODESC"JET BRASS100"0,75KW 70L/MIN	PZ	1

ELETTROPOMPE AUTOADESCANTI



Elettropompa autodescante JET BRASS 150 per applicazioni domestiche quali acqua di alimentazione da pozzo, piscina, ecc., - corpo pompa in ghisa - giranti in ottone/PPO - diametro tubazione 1" - alimentazione monofase a 230V - 5,1A - 50Hz - 1,1kW 1,5HP - classe di isolamento: F - classe di protezione: IP55 - portata fino a 78 L/min - profondità di impiego massimo 9 m sotto il livello dell'acqua - prevalenza massima 52 m - 16,7 kg

CODICE	DESCRIZIONE	UM	Q.TÀ
303389	ELETTROP.AUTODESC"JET BRASS150"0,92KW 78L/MIN	PZ	1

ELETTROPOMPE AUTOADESCANTI



Elettropompa sommersa DARK 400 MA per acque sporche - drenaggio acque reflue - tenuta meccanica in acciaio INOX e ceramica al carbonio - corpo pompa in ghisa - giranti in ottone/ghisa - diffusori in ghisa - corpo del motore in acciao placcato - diametro tubazione 2" - alimentazione monofase a 230V - 5,2A - 50Hz - 0,75kW 1HP - classe di isolamento: B - classe di protezione: IP68 - portata fino a 400 L/min - profondità di impiego massimo 5 m sotto il livello dell'acqua - prevalenza massima 14 m - 22 kg - 2850 giri/min - temperatura max 40 °C

CODICE	DESCRIZIONE	UM	Q.TÀ
303383	ELETTROP.SOMMERSA"DARK 400MA"0,75KW 450L/MIN	PZ	1

ELETTROPOMPE PER TRAVASO



Elettropompa autoadescante monofase bisenso in ottone per travaso - rapidissimo adescamento fino a 6 metri di dislivello - corpo pompa e girante in ottone CB754S - albero in acciaio inox AISI 304 - specifiche sul liquido: non aggressivo nei confronti dei materiali del corpo pompante e delle guarnizioni - privo di particelle dure (es. sabbia) - temperatura max 35 °C - densità max 1,1 g/cm 3 - viscosità max 30 cSt - non usare con benzina, solventi e in generale, in ambienti con rischio di esplosione e incendio - interruttore invertitore per l'inversione del flusso di liquido

CODICE	DESCRIZIONE	UM	Q.TÀ
303391	ELETTROP. MON.BISENSO+MANIG "STAR 20" HP 0.5	PZ	1
303392	ELETTROP. MON.BISENSO+MANIG "STAR 25" HP 0.6	PZ	1

ELETTROPOMPE PER TRAVASO



Elettropompa autoadescante monofase bisenso in ottone per travaso - corpo pompa e girante in ottone CB754S - controflangia in acciaio inox AISI 304 - albero in acciaio inox AISI 316 - corredate di un raccordo portagomma dritto e un raccordo portagomma curvo in ottone - protezione IP 44 - altezza di adescamento 6 m - inversione del flusso tramite interruttore - specifiche sul liquido: non aggressivo nei confronti dei materiali del corpo pompante e delle guarnizioni - privo di particelle dure (es. sabbia) - temperatura max 90 °C. - densità max 1.1 g/cm 3 - esempi d`uso: acqua dolce, acqua di mare, gasolio, olio, anticrittogamici, etc. - non usare con benzina, solventi e in generale in ambienti con rischio di esplosione e incendio

CODICE	DESCRIZIONE	UM	Q.TÀ
303393	ELETTROP. MON.BISENSO+MANIG. "EEM 30" HP 1	PZ	1

AUTOCLAVI - ACCESSORI



Vaso d'espansione per autoclave

CODICE	DESCRIZIONE	UM	Q.TÀ
301793	VASO D'ESPANS. X AUTOCLAVE LT. 5 CFX005	PZ	1
301796	VASO D'ESPANS. X AUTOCLAVE LT. 24 DA 1"	PZ	1

AUTOCLAVI - ACCESSORI



Pressostato regolabile per pompe autoclavi

CODICE	DESCRIZIONE	UM	Q.TÀ
050873	PRESSOSTATO REG.PER POMPE/AUTOCLAVI 1-5 BAR	PZ	1

AUTOCLAVI - ACCESSORI



ENOLGAS

Raccordo a 5 vie per pompe autoclavi, sabbiato - 1" - ISO

CODICE	DESCRIZIONE	UM	Q.TÀ
050875	RACCORDO 5 VIE POMPE AUTOCLAVI 1" - H0600	PZ	8

SISTEMI AUTOMATICI PER ELETTROPOMPE



papillon

Sistema di controllo elettronico PAPILLON per elettropompe - avvio e arresto automatico all'apertura o alla chiusura del rubinetto - portata costante - blocco della pompa per mancanza d'acqua - reset manuale - valvola non ritorno incorporata - per pompe con potenza tra 800 e 1200 W - tens. monofase 230 V - max 10A - max pressione esercizio 10 bar - max temperatura acqua 60 °C - portata massima: 4800 L/h - IP65 - diam. max mandata: 1.1/2

CODICE	DESCRIZIONE	UM	Q.TÀ
081285	SISTEMA DI CONTROLLO ELETTRON. X ELETTROPOMPE	PZ	1

MOTOPOMPE



papillon

Motopompa autoadescante a scoppio PAPILLON motore 2T - Euro 5 - 42,7 cc - avviamento a strappo con autoavvolgente - carburante miscela 30:1 - capacità serbatoio: 0,95 L - portata max 15 m^3/h (250 L/min) - prevalenza max 35 m - altezza max aspirazione 8 m - bocche aspirazione e mandata att.: 40 mm - completa di raccordi - peso 8,30 kg

CODICE	DESCRIZIONE	UM	Q.TÀ
• **081527**	MOTOPOMPA SCOPPIO 2 TEMPI 43CC 1,25HP	PZ	1

MOTOPOMPE



papillon

Motopompa autoadescante a scoppio PAPILLON mod. WP 50 - motore: OHV 4T, Euro 5, 196 cc - diametro uscita ed entrata 50 mm - portata max: 30 mc/h - prevalenza max 26 m - altezza massima aspirazione 8 m - avviamento a strappo - capacità serbatoio 3,6 L - peso 21 Kg

CODICE	DESCRIZIONE	UM	Q.TÀ
• **099067**	MOTOPOMPA SCOPPIO PAPILLON 4TEMPI 163CC 5,5HP	PZ	1

POMPE TRAVASO A MANO



Pompa travaso a pistone per fusti - adatta per nafta, olio e kerosene - completa di tubo di immersione in metallo e tubo di gomma per l'uscita

CODICE	DESCRIZIONE	UM	Q.TÀ
301803	POMPA A MANO ALTERNATIVA PORTATA 60 LT/M	PZ	1

POMPE TRAVASO A MANO



MAURER PLUS

Pompa travaso a leva MAURER PLUS alternativa per fusti - erogazione 300 ml - adatta per nafta, olio e kerosene - tubo di pescaggio rigido

CODICE	DESCRIZIONE	UM	Q.TÀ
095799	POMPA TRAVASO ALTER.X FUSTI MPLUS EROG.ML.300	PZ	1

POMPE TRAVASO A MANO



MAURER PLUS

Pompa travaso rotativa MAURER PLUS per fusti - 250 ml per pompata - adatta per nafta, olio e kerosene - tubo di pescaggio rigido telescopico, con raccordo di uscita

CODICE	DESCRIZIONE	UM	Q.TÀ
095798	POMPA A TRAVASO ROTATIV.MPLUS ML.250 P/POMP.	PZ	1

STURALAVANDINI



Pompa sturalavandini manuale con ventosa piccola

CODICE	DESCRIZIONE	UM	Q.TÀ
303043	POMPA STURALAVANDINI CON VENTOSA PICCOLA	PZ	1

STURALAVANDINI



Sturalavandino a ventosa - con manico in legno

CODICE	DESCRIZIONE	UM	Q.TÀ
301808	STURALAVANDINI A VENTOSA MM.120 C/MANICO	PZ	10
301809	STURALAVANDINI A VENTOSA MM.150 C/MANICO	PZ	10

STURALAVANDINI



Sturalavandino a molla con spirale in acciaio flessibile ed inalterabile - ricoperto da una guaina in plastica

CODICE	DESCRIZIONE	UM	Q.TÀ
303102	STURALAVANDINI A MOLLA C/SPIRALE MM.8 MT.3,5	PZ	10
303103	STURALAVANDINI A MOLLA C/SPIRALE MM.8 MT. 5	PZ	10
303104	STURALAVANDINI A MOLLA C/SPIRALE MM.8 MT. 7,5	PZ	5

CHIUSINI A SIFONE



stamplast

Griglia parafoglie in PVC mod.universale

CODICE	DESCRIZIONE	UM	Q.TÀ
053520	GRIGLIA PL.PARAFOGLIE MM.60/120 PF 60-001	PZ	150

RUBINETTI A GALLEGGIANTE



Rubinetto a galleggiante tipo CATIS

CODICE	DESCRIZIONE	UM	Q.TÀ
301829	RUBINETTO GALLEGG. TIPO CATIS 110/A 3/8	PZ	20
301830	RUBINETTO GALLEGG. TIPO CATIS 110/A 1/2	PZ	20

RUBINETTI A GALLEGGIANTE



Rubinetto a galleggiante a 5 coppiglie - in ottone lucido

CODICE	DESCRIZIONE	UM	Q.TÀ
301832	RUBINETTO GALLEG.5 COPPIGLIE 274/A1 3/8	PZ	40
301833	RUBINETTO GALLEG.5 COPPIGLIE 274/A1 1/2	PZ	35

RUBINETTI A GALLEGGIANTE



Rubinetto a galleggiante con asta in ottone

CODICE	DESCRIZIONE	UM	Q.TÀ
301834	RUBINETTO GALLEG. C/ASTA OTTONE 274/A2 3/4	PZ	1
301835	RUBINETTO GALLEG.C/ASTA OTTONE 274/A2 1"	PZ	1

SFERE PER GALLEGGIANTI



Sfera piatta per galleggiante - in plastica

CODICE	DESCRIZIONE	UM	Q.TÀ
301841	SFERA GALL.PIAT.PLAS.MM.90 A.291 3/8-1/2	PZ	1

SFERE PER GALLEGGIANTI



Sfera tonda per galleggiante - in plastica

CODICE	DESCRIZIONE	UM	Q.TÀ
301842	SFERA GALL.TONDA PLAS.MM.90 293 3/8-1/2	PZ	1
301843	SFERA GALL.TONDA PLAS.MM.120 ART.295 3/4	PZ	1
301844	SFERA GALL.TONDA PLAS.MM.150 ART.295 1"	PZ	1

SFERE PER GALLEGGIANTI



Sfera tonda per galleggiante - in rame

CODICE	DESCRIZIONE	UM	Q.TÀ
301846	SFERA GALL.TONDA RAME MM.90 297 3/8-1/2	PZ	1

MASTICI PER IMPIANTI GAS



Mastice in pasta per impianti gas

CODICE	DESCRIZIONE	UM	Q.TÀ
301867	MASTICE EXTRA GAS 00201 IN BARAT.GR. 460	PZ	30

MASTICI PER IMPIANTI GAS



Mastice in pasta per canapa per tenuta giunti e raccordi filettati

CODICE	DESCRIZIONE	UM	Q.TÀ
301868	COMPOSTO "SILIC MASTIC" X CANAPA CONF.KG. 0,5	PZ	30
301869	COMPOSTO "SILIC MASTIC" X CANAPA CONF.KG. 1	PZ	24

CANAPE PER RACCORDI



Canapa pettinata di 1^ qualità - in matassine

CODICE	DESCRIZIONE	UM	Q.TÀ
301871	CANAPA PETTINATA DI 1A QUALITA'	KG	0

TEFLON PER RACCORDI



MAURER

Nastro in teflon MAURER in rotolini - spessore 0,075 mm

CODICE	DESCRIZIONE	UM	Q.TÀ
• **086746**	ROTOLO DI NASTRO TEFLON DA MT.16 X MM.25	PZ	6

TEFLON PER RACCORDI



Nastro in teflon P.T.F.E. in rotolini - spessore 0,075 mm

CODICE	DESCRIZIONE	UM	Q.TÀ
301872	NASTRO TEFLON DA MT. 12 X 1/2" ART. 572-12	RT	200
301873	NASTRO TEFLON DA MT. 12 X 1" ART. 572-1"P	RT	200

TEFLON PER RACCORDI



Nastro in teflon P.T.F.E. giallo professionale per gas - in rotolini - spessore 0,20 mm - densità 1,20 g/cc

CODICE	DESCRIZIONE	UM	Q.TÀ
301874	NASTRO TEFLON GAS MT. 15 MM. 19X0.20 ART.575	RT	10

NASTRI SIGILLARACCORDI



Nastro sigillaraccordi multifibra in nylon per filettature in plastica o in metallo - adatto per acqua potabile e gas - per acqua fredda e calda

CODICE	DESCRIZIONE	UM	Q.TÀ
302323	NASTRO SIGILLARACCORDI TANGIT DA MT. 80	PZ	20
302407	NASTRO SIGILLARACCORDI TANGIT DA MT.160	PZ	20

ISOLANTI PER TUBI



Nastro in fibra di vetro rivestito in plastica per isolamento tubi

CODICE	DESCRIZIONE	UM	Q.TÀ
301878	ROTOLO MT. 10 NASTRO FIBRA VETRO CM.10X3	MT	10

ISOLANTI PER TUBI



Gomma adesiva isolante autoestinguente CL.1 - in elastomero espanso a cellule chiuse - prodotto flessibile da utilizzare per l'isolamento delle tubazioni fredde e calde negli impianti di riscaldamento, refrigerazione e condizionamento, in combinazione con le guaine isolanti in gomma - ottima aderenza - temperature di impiego -45 °C a + 125°C

CODICE	DESCRIZIONE	UM	Q.TÀ
301896	ROTOLO MT. 10 GOMMA ADESIVA ISOLANT.CL1 CM. 5	PZ	1

GUARNIZIONI



Guarnizione esente da amianto per tubi flessibili

CODICE	DESCRIZIONE	UM	Q.TÀ
301910	GUARNIZIONE ESENTE AMIANTO X FLESSIBILI 3/8	PZ	100
301911	GUARNIZIONE ESENTE AMIANTO X FLESSIBILI 1/2	PZ	100
301912	GUARNIZIONE ESENTE AMIANTO X FLESSIBILI 3/4	PZ	100
301913	GUARNIZIONE ESENTE AMIANTO X FLESSIBILI 1"	PZ	100
301914	GUARNIZIONE ESENTE AMIANTO X FLESSIBILI 1"1/4	PZ	100
301915	GUARNIZIONE ESENTE AMIANTO X FLESSIBILI 1"1/2	PZ	100

GUARNIZIONI



Guarnizione esente da amianto per bocchettoni

CODICE	DESCRIZIONE	UM	Q.TÀ
301918	GUARNIZIONE X BOCCHETTONI DA 3/4	PZ	100
301919	GUARNIZIONE X BOCCHETTONI DA 1"	PZ	100
301920	GUARNIZIONE X BOCCHETTONI DA 1"1/4	PZ	100
301921	GUARNIZIONE X BOCCHETTONI DA 1"1/2	PZ	100
301922	GUARNIZIONE X BOCCHETTONI DA 2"	PZ	100

GUARNIZIONI



Guarnizione in gomma per sedi rubinetto

CODICE	DESCRIZIONE	UM	Q.TÀ
301926	GUARNIZIONE GOMMA P/RUBIN. C/SEMIFO. 3/8	PZ	100
301927	GUARNIZIONE GOMMA P/RUBIN. C/SEMIFO. 1/2	PZ	100
301928	GUARNIZIONE GOMMA P/RUBIN. C/SEMIFO. 3/4	PZ	100
301929	GUARNIZIONE GOMMA P/RUBIN. C/SEMIFO. 1"	PZ	100

GUARNIZIONI



Guarnizione in gomma per tubo carico lavatrice

CODICE	DESCRIZIONE	UM	Q.TÀ
302761	GUARNIZIONE GOMMA X TUBO CARICO LAVATRICE 3/4	PZ	100

GUARNIZIONI



Guarnizione conica per canotto sifone

CODICE	DESCRIZIONE	UM	Q.TÀ
301931	GUARNIZIONE CONICA X CANOTTO SIFONE 3/4	PZ	100
301932	GUARNIZIONE CONICA X CANOTTO SIF. 1"	PZ	100
301933	GUARNIZIONE CONICA X CANOTTO SIF. 1" 1/4	PZ	100

TUBI SCARICO FUMI



Tubo compresso in alluminio per scarico fumi scaldabagno

CODICE	DESCRIZIONE	UM	Q.TÀ
301934	TUBO COMPRESSO ALLUMINIO MM. 80 MT.1-3	PZ	6
301935	TUBO COMPRESSO ALLUMINIO MM. 90 MT.1-3	PZ	6
301936	TUBO COMPRESSO ALLUMINIO MM. 100 MT.1-3	PZ	6
301937	TUBO COMPRESSO ALLUMINIO MM. 110 MT.1-3	PZ	6
301938	TUBO COMPRESSO ALLUMINIO MM. 120 MT.1-3	PZ	6
301939	TUBO COMPRESSO ALLUMINIO MM. 130 MT.1-3	PZ	6
301940	TUBO COMPRESSO ALLUMINIO MM. 140 MT.1-3	PZ	6
301941	TUBO COMPRESSO ALLUMINIO MM. 150 MT.1-3	PZ	6
301942	TUBO COMPRESSO ALLUMINIO MM. 160 MT.1-3	PZ	6
301943	TUBO COMPRESSO ALLUMINIO MM. 180 MT.1-3	PZ	6
301944	TUBO COMPRESSO ALLUMINIO MM. 200 MT.1-3	PZ	6

TUBI SCARICO FUMI



Tubo compresso in alluminio verniciato per scarico fumi scaldabagno

CODICE	DESCRIZIONE	UM	Q.TÀ
301945	TUBO COMPRESSO ALL. VERN.BIANCO MM. 80 MT.1-3	PZ	6
301946	TUBO COMPRESSO ALL. VERN.BIANCO MM. 90 MT.1-3	PZ	6
301947	TUBO COMPRESSO ALL. VERN.BIANCO MM.100 MT.1-3	PZ	6
301949	TUBO COMPRESSO ALL. VERN.BIANCO MM.120 MT.1-3	PZ	6
301950	TUBO COMPRESSO ALL. VERN.BIANCO MM.130 MT.1-3	PZ	6
301951	TUBO COMPRESSO ALL. VERN.BIANCO MM.140 MT.1-3	PZ	6

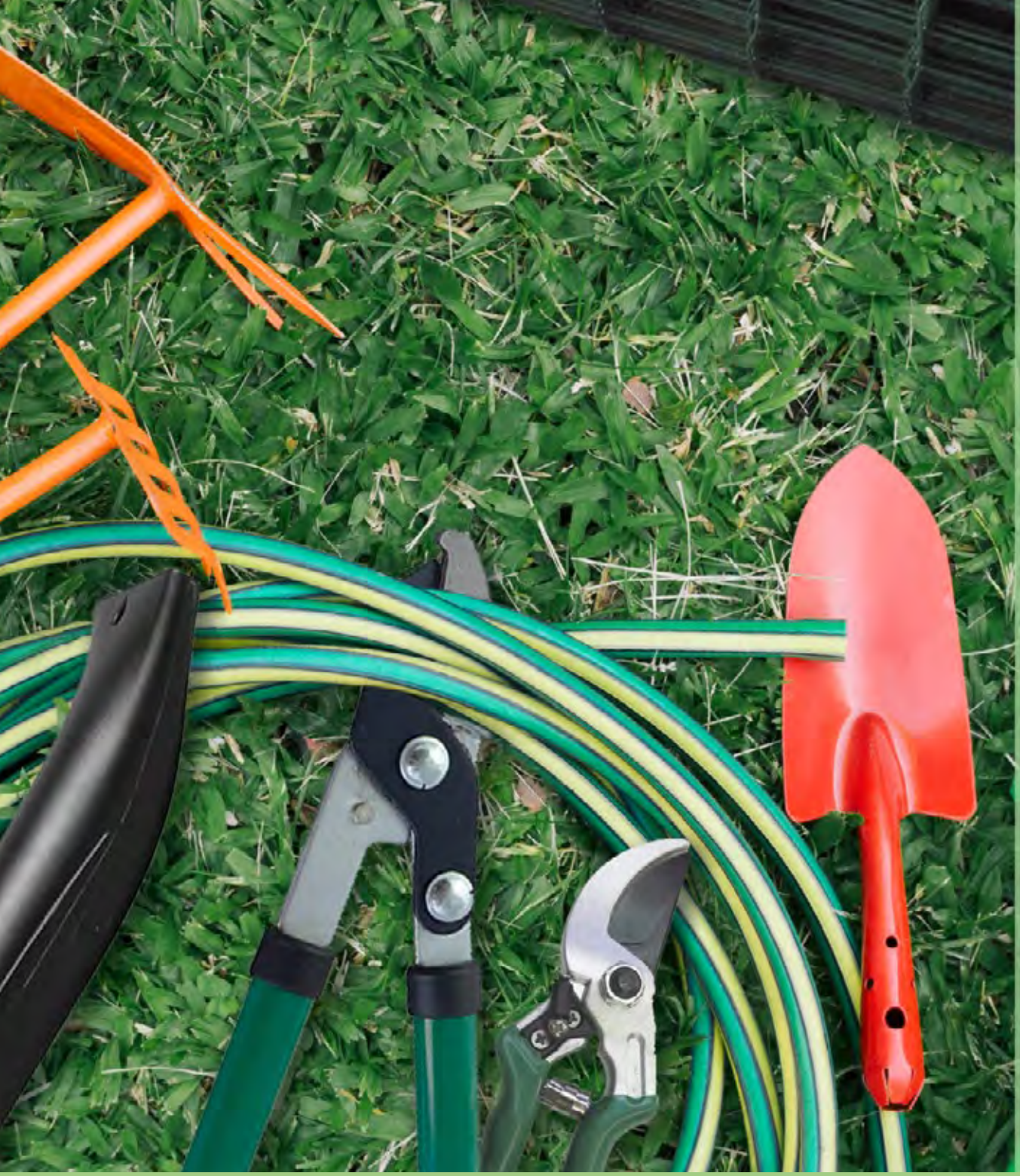

REPARTO 4

GIARDINO

RASAERBA A BATTERIA



YAMATO

Rasaerba a batteria litio 40V (2x20V) YAMATO MYX mod. CGLM 40 BL (solo corpo) - motore brushless (senza spazzole) - freno elettrico - telaio in acciaio - altezza di taglio a regolazione centralizzata (6 posizioni) 25-75 mm - larghezza taglio: 40,5 cm - cesto raccoglierba: 50 L - kit per taglio mulching - deflettore per scarico laterale - dimensione ruote anteriore 17,5 cm e posteriore 25 cm - peso 15 kg - per prati fino a 500 m^2 - funziona con 2 batterie da 20V (sono consigliate due batterie da 4 Ah, perchè impiegando batterie da 2Ah o 3Ah la durata di utilizzo diminuisce) - batteria e caricabatteria non inclusi - a norme CE

CODICE	DESCRIZIONE	UM	Q.TÀ
• **054054**	RASAERBA BATT.BRUSH "YAMATO MYX"40V.CORPO	PZ	1
054121	LAMA X RASAERBA A BATT. YAMATO "MYX"	PZ	1

RASAERBA MOTORE A SCOPPIO



papillon

Rasaerba a scoppio PAPILLON mod. GREEN 42/N - motore OHV 4T-139 cc, valvole in testa - telaio in lamiera acciaio verniciato - freno motore di sicurezza - 6 posizioni di taglio a regolazione centralizzata 25~75 mm - larghezza taglio 40 cm - cesto raccoglierba 40 L - deflettore parasassi - dimensione ruote anteriori e posteriori 15,3 cm, con cuscinetti - peso 25 kg - per prati fino a 800 m^2 - a norme CE

CODICE	DESCRIZIONE	UM	Q.TÀ
• **052076**	RASAERBA SCOPPIO LAM."PAPILLON"4T 139CC CM.40	PZ	1

RASAERBA ELETTRICI



papillon

Rasaerba elettrico PAPILLON mod. G 134-EL - 1000W 230V - telaio in polipropilene - altezza di taglio regolabile su 3 posizioni 25/40/55 mm - larghezza taglio 32 cm - cesto raccoglierba da 35 L in plastica - dimensione ruote anteriori e posteriori 12,7 cm - peso 8,25 kg - per prati fino a 500 m^2 - a norme CE

CODICE	DESCRIZIONE	UM	Q.TÀ
• **096849**	RASAERBA ELETT.1000W PAPILLON CM.32 3 POS	PZ	1
096867	LAMA CM.32 P/RASAERBA 96849	PZ	1

RASAERBA MOTORE A SCOPPIO



papillon

Rasaerba a scoppio PAPILLON mod. GREEN 48 2K - motore OHV 4T-146 cc - telaio in lamiera acciaio verniciato - freno motore di sicurezza - avviamento a strappo - larghezza taglio 46 cm - altezza taglio a 1 leva 8 posizioni 25-75 mm - taglio con sistema mulching - cesto raccoglierba da 60 L - deflettore parasassi - diametro ruote anteriore/posteriore 178/280 mm - peso 29,5 Kg - per prati fino a 1000 m^2 - a norme CE

CODICE	DESCRIZIONE	UM	Q.TÀ
• **052078**	RASAERBA SCOPPIO LAM."PAPILLON"4T 146CC CM.46	PZ	1

RASAERBA ELETTRICI



papillon

Rasaerba elettrico PAPILLON mod. G 138-EL - 1500W 230V - telaio in polipropilene - taglio regolabile in 3 posizioni - altezza di taglio 25/40/60 mm - larghezza taglio 36 cm - cesto raccoglierba da 50 L - dimensione ruote anteriori 12,7 cm e posteriori 14 cm - peso 10,20 kg - per prati fino a 600 m^2 - a norme CE

CODICE	DESCRIZIONE	UM	Q.TÀ
• **099176**	RASAERBA ELETTRICO PAPILLON 1500W.CM.36 3 POS	PZ	1
099179	LAMA CM.36 P/RASAERBA 99176 PART. 5	PZ	1

RASAERBA MOTORE A SCOPPIO



papillon

Rasaerba a scoppio PAPILLON mod. GREEN 48-SP 2K - motore OHV 4T - 146 cc, valvole in testa - semovenza posteriore con disinnesto automatico - telaio in lamiera acciaio verniciato - 7 posizioni di taglio a regolazione centralizzata 25~75 mm - taglio con sistema mulching - larghezza taglio 46 cm - freno motore di sicurezza - cesto raccoglierba 60 L - deflettore parasassi - ruote: posteriori 280 mm e anteriori 178 mm, con cuscinetti - peso 31,5 kg - per prati fino a 1.000 m^2 - a norme CE

CODICE	DESCRIZIONE	UM	Q.TÀ
• **052079**	RASAERBA SCOPP.LAM."PAPILLON"146CC CM.46 SEM.	PZ	1

RASAERBA MOTORE A SCOPPIO



papillon

Rasaerba a scoppio PAPILLON mod. GREEN 52-SP/H - motore GCV200H 201 cc Honda - semovenza posteriore con disinnesto automatico - telaio lamiera acciaio verniciato - taglio 4 in 1 (taglio, raccolta, scarico laterale, sistema mulching) - 7 posizioni di taglio a regolazione centralizzata: 25~75 mm - larghezza scocca / taglio 52/50 cm - ruote con cuscinetti Ø 180 / 255 mm - cesto raccoglierba 60 L - freno motore di sicurezza - peso 33,10 kg - per prati fino a 1600 m^2 - a norme CE

CODICE	DESCRIZIONE	UM	Q.TÀ
• **081155**	RASAERBA SCOPPIO HONDA SEM- 4T CM.50 PAPILLON	PZ	1

RASAERBA MOTORE A SCOPPIO



papillon

Rasaerba a scoppio PAPILLON mod. GREEN 52-SP 2K - motore OHV 4T - 173 cc, valvole in testa - semovenza posteriore con disinnesto automatico - telaio in lamiera acciaio verniciato - altezza taglio 7 posizioni 25÷75 mm a regolazione centralizzata - taglio con sistema mulching - larghezza taglio 50 cm - diametro ruote posteriori 255 mm e anteriori 180 mm, con cuscinetti - cesto raccoglierba 60 L - freno motore di sicurezza - peso 32 kg - per prati fino a 2.100 m^2 - a norme CE

CODICE	DESCRIZIONE	UM	Q.TÀ
• **052081**	RASAERBA SCOPP.LAM."PAPILLON"173CC CM.51 SEM.	PZ	1

RASAERBA MOTORE A SCOPPIO



papillon

Rasaerba a scoppio PAPILLON mod. GREEN 54-SP 3K motore Briggs & Stratton 750 EX - 4T - 163 cc - telaio in lamiera acciaio verniciato - larghezza scocca/taglio 52 cm - sistema di taglio 4 in 1 (taglio, raccolta, scarico laterale, sistema mulching) - semovenza posteriore con disinnesto automatico - altezza taglio 7 posizioni 25÷75 mm a regolazione centralizzata - cesto raccoglierba 70 L - diametro ruote anteriori 200 mm e posteriori 280 mm, con cuscinetti - peso 34 Kg - per prati fino a 2.800 m^2 - a norme CE

CODICE	DESCRIZIONE	UM	Q.TÀ
• **081769**	RASAERB.SCOPPIO B&S 750EXDOV SEM-4TCM.51 4IN1	PZ	1

RASAERBA A TRATTORINO



papillon

Trattorino PAPILLON mod. GT98 con scarico laterale - motore GGP serie 7500, 4T, 14,5 Hp, 432 cc OHV, valvole in testa - telaio in acciaio+ABS - trasmissione meccanica - cambio a 5 marce avanti + retromarcia - avviamento elettrico - freni a disco - doppio faro - ruote con cuscinetti Ø 15"x18" - taglio bilama 98 cm - sistema di taglio mulching (completo di kit mulching) - scarico laterale - altezza di taglio regolabile in 7 posizioni da 20÷80 mm - sedile regolabile - caricabatterie incluso - per prati fino a 4.000 m^2 - a norme CE

CODICE	DESCRIZIONE	UM	Q.TÀ
093267	TRATTORINO SCAR.LAT.HP 14,5 CM.98 5+RET.C/KIT	PZ	1
402752	LAMA P/TRATTORINO 93267	PZ	1

RASAERBA A TRATTORINO



papillon

Trattorino PAPILLON mod. GT84 con raccolta posteriore - motore GGP serie 7500, 4T, 14,5 Hp, 432 cc OHV, valvole in testa - trasmissione meccanica - cambio a 5 marce avanti + retromarcia - avviamento elettrico - telaio in acciaio + ABS - doppio faro - taglio bilama 84 cm - altezza di taglio regolabile in 7 posizioni da 25÷80 mm - sistema di taglio mulching (completo di kit mulching) - scarico posteriore - volume sacco raccolta 240 L - ruote con cuscinetti Ø 15"x18" - caricabatterie incluso - per prati fino a 4.000 m^2 - a norme CE

CODICE	DESCRIZIONE	UM	Q.TÀ
094526	TRATTORINO RACCOLTA POST.HP14,5 CM.84 BILAMA	PZ	1
402754	LAMA SINISTRA P/TRATTORINO 94526	PZ	1
402755	LAMA DESTRA P/TRATTORINO 94526	PZ	1

RASAERBA - ACCESSORI



Lama di ricambio per rasaerba a scoppio cod. 094457

CODICE	DESCRIZIONE	UM	Q.TÀ
096600	LAMA CM.51 P/RASAERBA 94457 PART.85	PZ	1

RASAERBA - ACCESSORI



Lama di ricambio per rasaerba a scoppio cod. 094527

CODICE	DESCRIZIONE	UM	Q.TÀ
097339	LAMA CM.50 P/RASAERBA 94527 PART.29	PZ	1

RASAERBA - ACCESSORI



Lama di ricambio per rasaerba a scoppio cod. 094528

CODICE	DESCRIZIONE	UM	Q.TÀ
096623	LAMA CM.48 P/RASAERBA 94528 PART.55	PZ	1

RASAERBA - ACCESSORI



Lama di ricambio per rasaerba a scoppio cod. 095481

CODICE	DESCRIZIONE	UM	Q.TÀ
097301	LAMA CM.46 P/RASAERBA 95481 PART. 2	PZ	1

RASAERBA - ACCESSORI



Lama di ricambio per rasaerba elettrico cod. 095498

CODICE	DESCRIZIONE	UM	Q.TÀ
402757	LAMA CM 38 P/RASAERBA 95498 PART. 21	PZ	1

RASAERBA - ACCESSORI



Lama di ricambio per rasaerba a scoppio cod. 097848

CODICE	DESCRIZIONE	UM	Q.TÀ
402758	LAMA CM 38 P/RASAERBA 97848 PART. 2	PZ	1

RASAERBA - ACCESSORI



Lama per rasaerba 97849 e 97850

CODICE	DESCRIZIONE	UM	Q.TÀ
402751	LAMA CM 46 P/RASAERBA 97849-97850	PZ	1

MOTOZAPPATRICI



papillon

Motozappa PAPILLON mod. GREEN ZAP 36/K - motore Engine 4T - 139 cc - cambio monomarcia - trasmissione a vite senza fine e cinghia - capacità serbatoio 1,2 L - larghezza di aratura 36 cm - con carter di protezione - ruotino di trasferimento - stegole registrabili in altezza e lateralmente - capacità serbatoio 1,2 L - peso 32 kg - a norme CE

CODICE	DESCRIZIONE	UM	Q.TÀ
• **052116**	MOTOZAPPA PAPILLON 4T 5HP FRES.CM26 TG.CM36	PZ	1

MOTOZAPPATRICI



papillon

Motozappa PAPILLON mod. GREEN ZAP 60/K - motore Engine 4T - 6 Hp - cambio monomarcia - trasmissione a vite senza fine e cinghia - larghezza di aratura 60 cm - diametro frese 26 cm - capacità serbatoio 1,2 L - carter di protezione - stegole di guida registrabili - ruotino di trasferimento - peso 35 kg - a norme CE

CODICE	DESCRIZIONE	UM	Q.TÀ
• **052118**	MOTOZAPPA"PAPILON"4T 6HP FRESE CM26 TG.CM60	PZ	1

MOTOZAPPATRICI - ACCESSORI



Coppia lame di ricambio per motozappe cod. 093898 e 094790 - diametro 26 cm

CODICE	DESCRIZIONE	UM	Q.TÀ
097387	CP. LAME D.26 P/MOTOZAPPA 93898/94790 PART.53	CP	1

MOTOCOLTIVATORI



papillon

Motocoltivatore PAPILLON mod. WGT 60B - motore OHV 4T - 212 cc - 8 Hp - cambio a 2 marce (avanti - retromarcia) - trasmissione cinghia + ingranaggio - accensione a strappo - larghezza di aratura 60 cm - 12 lame - profondità di aratura: 175~350 mm - capacità serbatoio 3,6 L - carter di protezione - peso 68 kg - 1435x550x1160 mm - a norme CE

CODICE	DESCRIZIONE	UM	Q.TÀ
• **055124**	MOTOCOLTIVATORE "PAPILLON" 212CC 8HP 600MM	PZ	1

MOTOTRIVELLE



papillon

Mototrivella PAPILLON mod. EA43 - motore 2T Euro 5, raffreddamento ad aria - cilindrata 42,7 cc - potenza 1,25 kw - serbatoio benzina da 1 L, miscela 2% - impugnatura a due mani - peso kg 9,5 - velocità trivella 200-230 giri/min. - trivella non inclusa - a norme CE

CODICE	DESCRIZIONE	UM	Q.TÀ
• **094973**	MOTOTRIVELLA "PAPILLON" 2 TEMPI 43CC	PZ	1
• **061605**	TRIVELLA "PAPILLON" DIAMETRO CM.10 X FI94973	PZ	1
• **061606**	TRIVELLA "PAPILLON" DIAMETRO CM.15 X FI94973	PZ	1

DISERBANTI ELETTRICI



papillon

Diserbante elettrico PAPILLON mod. WB 2000 - potenza 2000W - 2 livelli di temperatura: 50 °C/ 600 °C - distrugge le erbacce - 5 secondi sono sufficienti a creare uno shock termico, le erbacce muoiono entro pochi giorni - peso 1,2 kg - a norme CE

CODICE	DESCRIZIONE	UM	Q.TÀ
• **050348**	DISERBANTE ELETTRICO "PAPILLON" 2000 W	PZ	1

TAGLIABORDI ELETTRICI



papillon

Tagliabordi elettrico PAPILLON mod. TB 280 XLN - 280W - larghezza taglio 24 cm - testina 2 fili Ø 1,2 mm - bobina diam. 1,2 mmx6 m - avanzamento semi automatico del filo - 2 kg - a norme CE

CODICE	DESCRIZIONE	UM	Q.TÀ
• **099009**	TAGLIABORDI ELETTR."PAPILLON" 2 FILI 280W	PZ	6
096726	BOBINA FILO P/TESTINA TAGLIAB. 96718/99009	PZ	1
096722	TESTINA BATTI-VAI X TAGLIABORDI 96718/99009	PZ	1

TAGLIABORDI ELETTRICI



papillon

Tagliabordi elettrico PAPILLON mod. TB 550 - 550W - velocità a vuoto 11.000 giri/min. - larghezza taglio 29 cm - testina 2 fili Ø 1,4 mm - avanzamento e regolazione automatica del filo - asta telescopica regolabile in altezza - testa di taglio orientabile a 90° e supporto ruota per tosare bordure in modo semplice - impugnatura regolabile - archetto per la protezione delle piante - peso 2,5 kg - a norme CE

CODICE	DESCRIZIONE	UM	Q.TÀ
• **096719**	TAGLIABORDI ELETT.PAPILLON 2 FILI GD1230 550W	PZ	1
096725	BOBINA FILO P/TEST.BATTI-VAI X TAGLIAB.96719	PZ	1
096723	TESTINA BATTI-VAI "PAPILLON" X TAGLIAB.96719	PZ	1

TAGLIABORDI ELETTRICI



papillon

Tagliabordi elettrico PAPILLON mod. TB 1200 - potenza 1.200W - 230V/50Hz - velocità a vuoto 7.000 giri/min - larghezza di taglio 35,6 cm - testina 2 fili diam. 1,6 mm - sistema automatico uscita del filo - asta curva - peso 4,3 kg - a norme CE

CODICE	DESCRIZIONE	UM	Q.TÀ
• **054112**	TAGLIABORDI ELETTRICO 2 FILI SF7A225-3 1000W	PZ	1
054635	TESTINA BATTI-VAI "PAPILLON" X TAGLIAB. 54112	PZ	1

TAGLIABORDI A BATTERIA



papillon

Tagliabordi a batteria litio PAPILLON - 18V - litio 1300mAh - durata media batteria 30 minuti - tempo di ricarica 3-5 ore - 8.000 giri/min - taglio 260 mm - tipo di taglio lama di plastica - 10 lame incluse - a norme CE

CODICE	DESCRIZIONE	UM	Q.TÀ
• **096859**	TAGLIABORDI"PAPILLON"BAT.LIT.20V TAGLIO CM.26	PZ	1
096862	CF.10 LAME PLASTICA X TAGLIAB."PAPILLON"96859	CF	1

TAGLIABORDI A BATTERIA



YAMATO

Tagliabordi a batteria litio 20V (solo corpo) YAMATO MYX mod. CGLT 20 L - velocità di taglio 9.000 giri/min ± 10% - ampiezza taglio 254 mm - manico telescopico regolabile - impugnatura supplementare regolabile - testa di taglio regolabile girevole di 180° e inclinabile - sistema taglio con doppia lama in plastica - archetto per la protezione delle piante - peso 1,8 kg - 20 lame incluse - batteria e caricabatteria non inclusi - a norme CE

CODICE	DESCRIZIONE	UM	Q.TÀ
• **054055**	TAGLIABORDI BATT. "YAMATO MYX" 20V CORPO	PZ	1
054117	CF.20 LAME PLASTICA X TAGLIABOR. YAMATO "MYX"	CF	1

UTENSILI DA GIARDINO - BATTERIE



papillon

Batteria al litio 20V 1300 mAH per utensili PAPILLON - adatta per tagliabordi 096859, tagliasiepi 099963 e soffiatore 099964

CODICE	DESCRIZIONE	UM	Q.TÀ
096860	BATTERIA LIT.20V X "PAPILLON"FI96859/99963/64	PZ	1

UTENSILI DA GIARDINO-CARICABATTERIE



papillon

Caricabatterie per batterie al litio PAPILLON 20V - durata della ricarica 3-5 ore - adatto per tagliabordi 096859, tagliasiepi 099963 e soffiatore 099964

CODICE	DESCRIZIONE	UM	Q.TÀ
096861	CARICABATTERIE "PAPILLON" X FI96859/99963/64	PZ	1

CESOIE PER POTATURA A BATTERIA



YAMATO

Cesoia per potatura a batteria litio (solo corpo) YAMATO MYX mod. CGPS 20 L - 20V - diametro di taglio: 3 cm - sistema di sicurezza sull'interruttore per evitare rischi imprevisti - motore brushless (senza spazzole) - lama acciaio SK-5 - impugnatura ergonomica con rivestimento soft grip - peso 950 g - batteria e caricabatteria non inclusi - a norme CE

CODICE	DESCRIZIONE	UM	Q.TÀ
• **081243**	CESOIA BATT.P/POTATURA"YAMATO MYX" 20V CORPO	PZ	1
081245	LAMA P/CESOIA 81243	PZ	20

CESOIE MULTIUSO A BATTERIA



YAMATO

Cesoia multiuso (forbice erba, sfoltirami e rastrello) YAMATO MYX mod. CGFS 20 L a batteria litio 20V (solo corpo) - 1.000 giri/min. - forbice erba larghezza taglio 100 mm - capacità di taglio sfoltirami Ø 8 mm - lunghezza lama 200 mm - larghezza taglio 70 mm - peso 1,05 kg - batteria e caricabatteria non inclusi - a norme CE

CODICE	DESCRIZIONE	UM	Q.TÀ
• **082086**	CESOIA A BAT.X ERBA/RAMI"YAMATO MYX"20V CORPO	PZ	1

CESOIE MULTIUSO A BATTERIA



papillon

Cesoia multiuso tagliasiepi/tagliabordi PAPILLON mod. TSC 8/100 N - con batteria al litio 7,2V 1,3 Ah e caricabatteria 3/5 h - durata batteria 50 min ca. - cesoia per prato larghezza taglio 100 mm - cesoia per siepi diametro di taglio max 8 mm - lunghezza lama 190 mm - senza asta di prolunga (ordinabile a parte) - a norme CE

CODICE	DESCRIZIONE	UM	Q.TÀ
• **095111**	CESOIA A BATT.LITIO X ERBA/SIEPI 7,2V S/PROL.	PZ	8
099278	KIT LAME P/CESOIA BATT. 95111 PAR.22,23.24,26	PZ	1

CESOIE MULTIUSO A BATTERIA-ACCESS.



papillon

Prolunga telescopica PAPILLON per cesoia cod. 095111 - altezza 96/133 cm - ruote regolabili su due altezze

CODICE	DESCRIZIONE	UM	Q.TÀ
• **095112**	PROLUNGA C/RUOTE P/CESOIA BATT.LITIO FI95111	PZ	8

DECESPUGLIATORI A BATTERIA



YAMATO

Decespugliatore a batteria litio (solo corpo) YAMATO MYX mod. CGBC 40 BL - 40V (2x20V) - velocità a vuoto: 8.000 giri/min. - larghezza taglio con filo: Ø 35 cm - larghezza taglio con lama: Ø 25 cm - diametro filo: 2 mm - motore brushless (senza spazzole) - doppia impugnatura a manubrio regolabile - bobina con filo e lama a tre denti incluse - peso: 4,30 kg - per il funzionamento della macchina sono necessarie 2 batterie da 20V - batteria e caricabatteria non inclusi - a norme CE

CODICE	DESCRIZIONE	UM	Q.TÀ
• **081232**	DECESPUGLIATORE BATT."YAMATO MYX" 40V CORPO	PZ	1

DECESPUGLIATORI



papillon

Decespugliatore a scoppio PAPILLON mod. DG 25 - motore 2T - Euro 5 - 25,4 cc - potenza 0,9 kw - carburatore a membrana - marmitta catalizzata - accensione elettronica - frizione centrifuga automatica - capacità serbatoio 0,5 L - miscela 2,5% - fornito con testina tagliabordi e lama 3 denti - peso 5,30 kg - a norme CE

CODICE	DESCRIZIONE	UM	Q.TÀ
• **082056**	DECESPUGL.PAPILLON 2T 25,4 CC C/TEST.ASTA RIG	PZ	1

DECESPUGLIATORI



Decespugliatore a scoppio PAPILLON mod. DG 33N - motore 2T - Euro 5 - 32,6 cc potenza Kw 0,9 - carburatore a membrana - marmitta catalizzata - accensione elettronica - frizione centrifuga automatica - velocità a vuoto 2800 giri/min. - larghezza di taglio 430 mm - capacità serbatoio 0,9 L - miscela 2,5% - con staffa di protezione serbatoio - fornito con testina tagliabordi e lama 3 denti - peso 6,9 kg - a norme CE

CODICE	DESCRIZIONE	UM	Q.TÀ
• **097843**	DECESPUGL"PAPILLON"BLACK 2T 33CC.+ACC.EURO 5	PZ	1

DECESPUGLIATORI



Decespugliatore a scoppio PAPILLON mod. DG52 - motore 2T - Euro 5 - 51,7 cc - potenza kw 1,4 - velocità a vuoto 9800 giri/min - ampiezza taglio 430 mm - carburatore a membrana - marmitta catalizzata - accensione elettronica - frizione centrifuga automatica - capacità serbatoio 1,1 L - miscela 2,5% - con staffa di protezione serbatoio - fornito con testina tagliabordi e lama 3 denti - peso 7,7 kg - a norme CE

CODICE	DESCRIZIONE	UM	Q.TÀ
• **097846**	DECESPUGL"PAPILLON"BLACK 2T 52CC.+ACC.EURO 5	PZ	1

DECESPUGLIATORI



Decespugliatore a scoppio LINEA VERDE mod. BC415 - motore 2T - 42,7 cc potenza 1,5 kw - asta rigida - larghezza di taglio testina nylon 430 mm - miscela benzina/olio 40.1 (2,5%) - velocità a vuoto 6200 giri/min - fornito con testina tagliabordi e lama a 3 denti - peso 7,1 kg - a norme CE

CODICE	DESCRIZIONE	UM	Q.TÀ
• **096848**	DECESPUGLIATORE 2T 42,7 CC C/TESTINA ASTA RIG	PZ	1

DECESPUGLIATORI



Decespugliatore a scoppio PAPILLON a zaino mod. DGB 52 - motore 2T - Euro 5 - 51,7 cc - potenza 1,4 kw - velocità a vuoto 9800 giri/min. - carburatore a membrana - marmitta catalizzata - accensione elettronica - frizione centrifuga automatica - ampiezza taglio 430 mm - capacità serbatoio 1,1 L - miscela 2,5% - fornito con testina tagliabordi e lama 3 denti - peso 10,3 kg - a norme CE

CODICE	DESCRIZIONE	UM	Q.TÀ
• **097847**	DECESPUGL"PAPILLON"A ZAINO 2T 52CC.+ACC.EURO5	PZ	1

DECESPUGLIATORI



Decespugliatore a scoppio PAPILLON mod. DG 43N - motore 2T - Euro 5 - 42,7 cc - potenza 1,25kw - larghezza di taglio 430 mm - capacità serbatoio 1,1 L - miscela 2,5% - carburatore a membrana - marmitta catalizzata - accensione elettronica - frizione centrifuga automatica - con staffa di protezione serbatoio - fornito con testina tagliabordi e lama 3 denti - peso 7,6 kg - a norme CE

CODICE	DESCRIZIONE	UM	Q.TÀ
• **097844**	DECESPUGL"PAPILLON"BLACK 2T 43CC.+ACC.EURO 5	PZ	1

DECESPUGLIATORI



Decespugliatore a scoppio PAPILLON mod. DG 4T-31K - motore 4T - 31 cc - 0,7 Kw - carburatore a membrana - accensione elettronica - frizione centrifuga automatica - capacità serbatoio 0,68 L - impugnatura a manopola - con staffa di protezione serbatoio - fornito con testina tagliabordi e lama 3 denti - peso 7,8 kg - a norme CE

CODICE	DESCRIZIONE	UM	Q.TÀ
• **082287**	DECESPUGLIAT.MANOP.PAPILLON 31CC 4T ASTA RIG.	PZ	1

DECESPUGLIATORI



papillon

Decespugliatore a scoppio PAPILLON multifunzione 4 in 1 mod. MULTI CUTTER 33N - motore 2T - Euro 5 - 32,6 cc - 0,9 Kw - carburatore a membrana - marmitta catalizzata - accensione elettronica - frizione centrifuga automatica - capacità serbatoio 0,9 L - miscela 2,5% - diametro asta alluminio 26 mm - il kit comprende 5 accessori lama 3 denti da decespugliatore ampiezza taglio 255 mm (10) spessore lama 1,4 mm + testina filo nylon ampiezza taglio 430 mm (17) Ø filo 2,4 mm + prolunga tagliasiepi articolata lunghezza 400 mm (16) + sega potatrice - catena e barra OREGON lunghezza barra 254 mm (10) con serbatoio di olio lubrificante + asta di prolunga per potatore 76 cm - peso 12,5 kg

CODICE	DESCRIZIONE	UM	Q.TÀ
• **097845**	DECESPUGL.MULTIF"PAPILLON"BLACK 2T 33CC.+ACC	PZ	1
099608	PROLUNGA CM.76 X DECESPUGL.MULTIFUNZ. 97845	PZ	1

TAGLIABORDI/DECESP. - ACCESSORI



papillon

Bretelle per decespugliatori PAPILLON con protezione laterale

CODICE	DESCRIZIONE	UM	Q.TÀ
• **052900**	BRETELLE X DECESPUGLIAT."PAPILLON"C/PROT.LAT.	PZ	1

TAGLIABORDI/DECESP. - ACCESSORI



papillon

Parasassi universale PAPILLON con adattatore in metallo per aste 24-26-28 mm

CODICE	DESCRIZIONE	UM	Q.TÀ
• **052899**	PARASASSI UNIVERS."PAPILLON"P/ASTE 24-26-28MM	PZ	1

TAGLIABORDI/DECESP. - ACCESSORI



papillon

Testina per decespugliatore PAPILLON con 2 fili nylon diam. 2,4 mm - manopola di regolazione in metallo

CODICE	DESCRIZIONE	UM	Q.TÀ
083209	TESTINA P/DECESPUGL. M8 SX. MASCHIO R300371	PZ	1
083208	TESTINA P/DECESPUGL. M10 SX. MASCHIO R300372	PZ	1
054848	TESTINA P/DECESPUGL. 10X1,25 SX. FEM R300369	PZ	1

TAGLIABORDI/DECESP. - ACCESSORI



papillon

Testina PAPILLON per decespugliatore - universale, automatica batti e vai - capacità filo 5 m x 2,4 mm - carica rapida del filo - carica esterna del filo senza bisogno di aprire la testina - pomello con coppa folle in metallo per una maggiore resistenza - completa di kit di rondelle di riduzione 8-10-20 mm

CODICE	DESCRIZIONE	UM	Q.TÀ
• **062179**	TESTINA UNIVERS.BATTI-VAI CARIC.EST.POMEL.MET	PZ	40

TAGLIABORDI/DECESP. - ACCESSORI



papillon

Testina PAPILLON per decespugliatore - universale, automatica, batti e vai - diam. 130 mm - carica rapida del filo - carica esterna del filo senza bisogno di aprire la testina - con 2 adattatori: M10x1 SxF, M10x1,25 SxF - filo: 5m x Ø 2,4mm

CODICE	DESCRIZIONE	UM	Q.TÀ
• **082336**	TESTINA UNIVERS.BATTI-VAI CARIC.EST.C/ADATTAT	PZ	40
• **082337**	KIT M12X1,25SXF-M8X1,25SXF-M8X1,25SXM P/82336	PZ	1

TAGLIABORDI/DECESP. - ACCESSORI



papillon

Testina PAPILLON per decespugliatore - universale, carica manuale, batti e vai - filo 5 m x Ø 2,4 mm - sistema di apertura facilitato - completa di kit di rondelle di riduzione 8-10-20 mm

CODICE	DESCRIZIONE	UM	Q.TÀ
• **062187**	TESTINA PER DECESPUGL.UNIVERSALE "BATTI-VAI"	PZ	10

TAGLIABORDI/DECESP. - ACCESSORI



papillon

Testina PAPILLON per decespugliatore - universale, multifilo, in alluminio, anche la testa in alluminio - 4 fili (2 spezzoni 3,0 mmx35 cm) - completa di kit di rondelle di riduzione 8-10-20 mm

CODICE	DESCRIZIONE	UM	Q.TÀ
• **080008**	TESTINA UNIVERS.P/DECESP.BULBO ALLUM. 4 FILI	PZ	10

TAGLIABORDI/DECESP. - ACCESSORI



papillon

Testina PAPILLON per decespugliatore - universale, multifilo, in alluminio - 8 fili con vite di fissaggio unica

CODICE	DESCRIZIONE	UM	Q.TÀ
• **082338**	TESTINA UNIVERS.P/DECESP.MULTIFIL.ALLU.8 FILI	PZ	40

TAGLIABORDI/DECESP. - ACCESSORI



papillon

Testina PAPILLON per decespugliatore - universale, multifilo, in alluminio - per 8 fili da 3 mm (4 spezzoni) - completa di kit di rondelle di riduzione 8-10-20 mm

CODICE	DESCRIZIONE	UM	Q.TÀ
• **062191**	TESTINA UNIVERS.P/DECESP.MULTIFIL.ALL.8 FILI	PZ	10

TAGLIABORDI/DECESP. - ACCESSORI



papillon

Spazzola universale PAPILLON multifilo, in alluminio - per la pulizia dei pavimenti esterni e degli interstizi degli autobloccanti - 16 fili (8 spezzoni 3,3 mmx38 cm) - completa di kit di rondelle di riduzione 8-10-20 mm

CODICE	DESCRIZIONE	UM	Q.TÀ
• **062188**	SPAZZOLA UNIVERS.MULTIFIL.P/PAVIMENTI 16 FILI	PZ	20

TAGLIABORDI/DECESP. - ACCESSORI



papillon

Filo in nylon PAPILLON per decespugliatori - profilo tondo - blister da 15 m

CODICE	DESCRIZIONE	UM	Q.TÀ
• **099092**	FILO NYLON TONDO PAPILLON D.1,3X15 MT.BLISTER	CF	20
• **081744**	FILO NYLON TONDO PAPILLON D.1,6X15 MT.BLISTER	CF	20
• **080817**	FILO NYLON TONDO PAPILLON D.2,0X15 MT.BLISTER	CF	12
• **080818**	FILO NYLON TONDO PAPILLON D.2,4X15 MT.BLISTER	CF	12
• **080820**	FILO NYLON TONDO PAPILLON D. 3 X15 MT.BLISTER	CF	10

TAGLIABORDI/DECESP. - ACCESSORI



papillon

Filo in nylon PAPILLON per decespugliatori - profilo tondo - confezione in dispenser da 100 m fino a diam. 2,4 mm e da 50 m per il diam. 3 mm

CODICE	DESCRIZIONE	UM	Q.TÀ
• **080821**	FILO NYLON TONDO PAPILLON MM.2,4X100 MT DISP.	CF	10
• **080822**	FILO NYLON TONDO PAPILLON MM.3 MT.50 IN DISP.	CF	10

TAGLIABORDI/DECESP. - ACCESSORI



papillon

Filo per decespugliatori PAPILLON - in nylon con particelle di alluminio - profilo tondo - tipo professionale - confezione in dispenser

CODICE	DESCRIZIONE	UM	Q.TÀ
• **052064**	FILO NYL/ALL.TONDO DISP.PAPILLON D.3X10 MT	CF	10
• **099093**	FILO NYL/ALL.TONDO DISP.PAPILLON D.3X50 MT	CF	10
• **052065**	FILO NYL/ALL.TONDO DISP.PAPILLON D.3,5X10 MT	CF	10
• **099095**	FILO NYL/ALL.TONDO DISP.PAPILLON D.3,5X40 MT	CF	10

TAGLIABORDI/DECESP. - ACCESSORI



papillon

Filo per decespugliatori PAPILLON - in nylon con particelle di alluminio - profilo quadro - tipo professionale - confezione in dispenser

CODICE	DESCRIZIONE	UM	Q.TÀ
• **052066**	FILO NYL/ALL.QUADRO DISP.PAPILLON D.3X10 MT	CF	10
• **052067**	FILO NYL/ALL.QUADRO DISP.PAPILLON D.3,5X10 MT	CF	10
• **099094**	FILO NYL/ALL.QUADRO DISP.PAPILLON D.3X50 MT	CF	10
• **099096**	FILO NYL/ALL.QUADRO DISP.PAPILLON D.3,5X40 MT	CF	10

TAGLIABORDI/DECESP. - ACCESSORI



papillon

Filo per decespugliatori PAPILLON - in nylon con particelle di alluminio - profilo tondo - tipo professionale - in bobina

CODICE	DESCRIZIONE	UM	Q.TÀ
• **099888**	FILO NYLON TONDO PROF.D.3,5X100MT BOBINA	CF	8

TAGLIABORDI/DECESP. - ACCESSORI



papillon

Filo in nylon PAPILLON mod. PROFESSIONAL per decespugliatori - profilo tondo - tipo professionale - confezione in dispenser

CODICE	DESCRIZIONE	UM	Q.TÀ
• **051966**	FILO NYLON TONDO “PAPILLON” PROF.D.2,4X15 MT.	CF	10
• **051968**	FILO NYLON TONDO “PAPILLON” PROF.D.2,7X12 MT.	CF	10
• **087865**	FILO NYLON SKINPAK PAPILLON PROFES.D.3X 9 MT.	CF	10
• **087866**	FILO NYLON SKINPAK PAPILLON PROF.D.3,5X 7 MT.	CF	10
• **087867**	FILO NYLON DISPENCER PAPILLON PROF.D.3X55 MT.	CF	10
• **087868**	FILO NYLON DISPENCER PAPILLON PROF.D.3,5X42MT	CF	10

TAGLIABORDI/DECESP. - ACCESSORI



papillon

Filo in nylon PAPILLON per decespugliatori - profilo a stella - blister da 15 m

CODICE	DESCRIZIONE	UM	Q.TÀ
• **083146**	FILO NYLON PENTALOBATO D.2,4 MT. 15 BLISTER	CF	12
• **083147**	FILO NYLON PENTALOBATO D.3 MT. 15 BLISTER	CF	10

TAGLIABORDI/DECESP. - ACCESSORI



papillon

Filo in nylon PAPILLON per decespugliatori - profilo a stella - dispenser da 50 m

CODICE	DESCRIZIONE	UM	Q.TÀ
• **083206**	FILO NYLON PENTALOBATO MM. 3 MT. 50 DISPENSER	CF	10

TAGLIABORDI/DECESP. - ACCESSORI



papillon

Filo in nylon PAPILLON per decespugliatori - profilo quadro - blister da 10 m

CODICE	DESCRIZIONE	UM	Q.TÀ
• **085859**	FILO NYLON QUADRO X DECESP.D.2,4 MT.10 BLIST.	CF	24
• **085860**	FILO NYLON QUADRO X DECESP.D. 3 MT.10 BLIST.	CF	12

TAGLIABORDI/DECESP. - ACCESSORI



papillon

Filo in nylon PAPILLON per decespugliatori - profilo quadro - tipo professionale - confezione in dispenser

CODICE	DESCRIZIONE	UM	Q.TÀ
• **051969**	FILO NYL.QUADRO DIS.PAPILLON PROF.D.2,4X12 MT	CF	10
• **051970**	FILO NYL.QUADRO DIS.PAPILLON PROF.D.2,7X10 MT	CF	10
• **087871**	FILO NYL.QUADRO DISP.PAPILLON PROF.D.3X53 MT	CF	10
• **087872**	FILO NYL.QUADRO DISP.PAPILLON PROF.D.3,5X34MT	CF	10
• **087873**	FILO NYL.QUADRO DISP.PAPILLON PROF.D.4X31MT	CF	10

TAGLIABORDI/DECESP. - ACCESSORI



papillon

Filo per decespugliatori PAPILLON - in nylon con particelle di alluminio - profilo quadro seghettato - tipo professionale - in confezione dispenser

CODICE	DESCRIZIONE	UM	Q.TÀ
• **051973**	FILO NYL/ALU QUADRO PROFES.SEGHETTATO MM.3X12	CF	10
• **051971**	FILO NYL/ALU QUADRO PROFES.SEGHETTATO MM.3X50	CF	10

TAGLIABORDI/DECESP. - ACCESSORI



papillon

Lama in acciaio PAPILLON a due denti per decespugliatore

CODICE	DESCRIZIONE	UM	Q.TÀ
• **083737**	DISCO 2 DENTI ACCIAIO MM.250 “SB2T”	PZ	25

TAGLIABORDI/DECESP. - ACCESSORI



papillon

Lama in acciaio PAPILLON a 3 denti per decespugliatore - per taglio erba

CODICE	DESCRIZIONE	UM	Q.TÀ
• **083736**	DISCO MM.250 C/3 DENTI PER ERBA SB3T 10”	PZ	25

TAGLIABORDI/DECESP. - ACCESSORI



papillon

Lama in acciaio PAPILLON a due denti per decespugliatore

CODICE	DESCRIZIONE	UM	Q.TÀ
• **050376**	DISCO 2 DENTI ACCIAIO MM.305	PZ	25

TAGLIABORDI/DECESP. - ACCESSORI



papillon

Lama in acciaio PAPILLON a due denti con estremità curve per decespugliatore

CODICE	DESCRIZIONE	UM	Q.TÀ
• **050375**	DISCO 2 DENTI ACCIAIO MM.305 CON ALETTE	PZ	25

TAGLIABORDI/DECESP. - ACCESSORI



papillon

Lama in acciaio PAPILLON a 40 denti per decespugliatore - denti al carburo di tungsteno - per il taglio di vegetazione mista e fitta

CODICE	DESCRIZIONE	UM	Q.TÀ
• **094531**	DISCO 40 DENTI ACCIAIO X VEGETAZ.FITTA MM.255	PZ	20

TAGLIABORDI/DECESP. - ACCESSORI



papillon

Lama in acciaio PAPILLON a 8 denti per decespugliatore - per canneti, sterpi, felci

CODICE	DESCRIZIONE	UM	Q.TÀ
• **080813**	DISCO 8 DENTI ACCIAIO X ERBA MM.255 SB8T	PZ	20

TAGLIABORDI/DECESP. - ACCESSORI



papillon

Lama in acciaio PAPILLON a 80 denti per decespugliatore - per sottobosco

CODICE	DESCRIZIONE	UM	Q.TÀ
• **080811**	DISCO 80 DENTI ACCIAIO ERBA MM.255 SB80T	PZ	20

TAGLIABORDI/DECESP. - ACCESSORI



papillon

Lama in acciaio PAPILLON a 8 denti macinone

CODICE	DESCRIZIONE	UM	Q.TÀ
• **050380**	DISCO 8 DENTI ACCIAIO MACINONE MM.280	PZ	10

TAGLIASIEPI A BATTERIA



YAMATO

Tagliasiepi a batteria litio 20V (solo corpo) YAMATO MYX mod. CGHT 20 L - lunghezza lama 51 cm - diametro taglio 15mm - peso 2 kg - tempo di carica 1 ora - protezione testa della lama impugnatura posteriore girevole 90° - consigliata batteria da 2Ah (con batterie da 3Ah e 4 Ah aumenta la durata di utilizzo) batteria e caricabatteria non inclusi

CODICE	DESCRIZIONE	UM	Q.TÀ
• **054057**	TAGLIASIEPI BATT. "YAMATO MYX" 20V CORPO MAC.	PZ	1

TAGLIASIEPI/POTATORI A BATTERIA



YAMATO

Tagliasiepi + potatore 2 in 1 a batteria litio (solo corpo) YAMATO MYX mod. CGTP 20 L - 20V - asta telescopica in 3 pezzi regolabile da 1,82 m a 2,65 m - POTATORE lubrificazione automatica, pomello tendicatena esterno, velocità catena 8 m/s, barra e catena Oregon, passo catena 3/8, lunghezza barra 20 cm (8"), freno catena automatico - TAGLIASIEPI lunghezza lama 43 cm, max capacità di taglio 15 mm, testa orientabile di 90° - consigliata batteria da 2Ah (con batterie da 3Ah e 4 Ah aumenta la durata di utilizzo) batteria e caricabatteria non inclusi

CODICE	DESCRIZIONE	UM	Q.TÀ
• **054060**	TAGLIASIE/POTAT.BATT."YAMATO MYX" 20V CORPO	PZ	1

TAGLIASIEPI ELETTRICI



papillon

Tagliasiepi elettrico PAPILLON mod. TSP 51/16N - potenza 500W - 230V - lame a movimento contrapposto rinforzate - lunghezza taglio 51 cm - diametro di taglio 16 mm - freno elettrico - arresto immediato delle lame - interruttore di sicurezza a due mani - peso 2,2 kg - a norme CE - omologato TUV-GS

CODICE	DESCRIZIONE	UM	Q.TÀ
• **094522**	TAGLIASIEPI ELET."PAPILLON"500W CM.51 HTEG34	PZ	1

TAGLIASIEPI ELETTRICI



papillon

Tagliasiepi elettrico PAPILLON mod. TSP 61/20 - motore 600W - 230V - lame a movimento contrapposto rinforzate - lunghezza taglio 61 cm - diametro di taglio 20 mm - freno elettrico - arresto immediato delle lame - interruttore di sicurezza a due mani - peso 2,5 kg - a norme CE - omologato TUV-GS

CODICE	DESCRIZIONE	UM	Q.TÀ
• **099010**	TAGLIASIEPI ELETTRICO "PAPILLON" 600W CM.61	PZ	1

TAGLIASIEPI ELETTRICI



papillon

Tagliasiepi elettrico PAPILLON mod. TSG 61/20N - motore 680W - 230V - lame a movimento contrapposto rinforzate - lunghezza taglio 61 cm - diametro di taglio 20 mm - freno meccanico - arresto immediato delle lame - interruttore di sicurezza a due mani - manico girevole - peso 3,4 kg - a norme CE - omologato CE TUV-GS

CODICE	DESCRIZIONE	UM	Q.TÀ
• **094524**	TAGLIASIEPI ELET."PAPILLON"680W CM.61 HTEG37	PZ	1

TAGLIASIEPI/POTATORI ELETTRICI



papillon

Tagliasiepi + potatore elettrico con prolunga PAPILLON mod. 2 in 1 TES - con asta telescopica -funzione POTATORE: potenza: 710W - lunghezza barra potatore: 20 cm - lunghezza: 192÷265 cm - funzione TAGLIASIEPI: potenza: 450 W - lunghezza lama tagliasiepi: 45 cm - diametro di taglio: 16 mm - lunghezza: 205÷279 cm - testa tagliasiepi orientabile: 135°

CODICE	DESCRIZIONE	UM	Q.TÀ
• **094605**	TAGLIASIEPI+POTATORE ELET.C/PROLUNGA 450/710W	PZ	1
061609	CATENA X POTATORE FI94605 PART.77	PZ	1

TAGLIASIEPI A MOTORE



papillon

Tagliasiepi a motore a scoppio PAPILLON mod. HT 25/56 - motore 2 T, 25,4 cc - potenza 0,85 Kw - motore 2T - Euro 5 - 25,4 cc - frizione centrifuga - carburatore a membrana con primer - dispositivo di limitazione automatica del regime dei giri all'avviamento - interruttore a leva con dispositivo di sicurezza sull'impugnatura posteriore - accensione elettronica - lama taglio bilaterale 560 mm - diametro di taglio max 28 mm - maniglia frontale con piastra di protezione - impugnatura posteriore rotante a 3 posizioni 0° - 90°-180° - capacità serbatoio: 0,6 L - miscela 35:1 - peso 5,8 kg

CODICE	DESCRIZIONE	UM	Q.TÀ
• **099710**	TAGLIASIEP.MOTOR.SCOPP.25,4 CC.DOP.LAM.CM.55	PZ	1

SOFFIATORI A BATTERIA



YAMATO

Soffiatore YAMATO MYX mod. CGBL 20 L a batteria litio (solo corpo) - 20V - velocità aria 190km/h - peso 1,2 kg - batteria e caricabatteria non inclusi

CODICE	DESCRIZIONE	UM	Q.TÀ
• **054058**	SOFFIATORE BATT. "YAMATO MYX" 20V CORPO MAC	PZ	1

SOFFIATORI A BATTERIA



AEG

Soffiatore compatto AEG mod. BGE18 a batteria litio (solo corpo) - 18V - selettore 3 velocità - terminale in gomma - compatto e potente - peso 1,9 kg - batteria e caricabatteria non inclusi

CODICE	DESCRIZIONE	UM	Q.TÀ
403242	CORPO SOFFIATORE COMPATTO BAT.18V BGE18	PZ	1

ASPIRATORI SOFFIATORI A BATTERIA



YAMATO

Aspiratore soffiatore a batteria litio (solo corpo) YAMATO MYX mod. CGVB 40 L - 40V (2x20V) - velocità aria 200 km/h - 8.000/14.000 giri/min. - 6 velocità - rapporto triturazione 9:1 - sacco raccoglifoglie 35 L - peso 2,5 kg - con cinghia di supporto - per il funzionamento della macchina sono necessarie 2 batterie da 20V - batteria e caricabatteria non inclusi

CODICE	DESCRIZIONE	UM	Q.TÀ
• **081241**	ASPIRATORE SOFF. BATT."YAMATO MYX" 40V CORPO	PZ	1
081244	SACCO RACCOLTA X ASPIRATORE/SOFFIATORE 81241	PZ	1

SOFFIATORI ELETTRICI



papillon

Soffiatore PAPILLON mod. BV-12EG - 2000W - 2 velocità aria 200-260 km/h - peso 2 kg

CODICE	DESCRIZIONE	UM	Q.TÀ
• **099940**	SOFFIATORE "PAPILLON" BV-12EG 2 VEL. 2000W	PZ	1

ASPIRATORI SOFFIATORI ELETTRICI



papillon

Aspiratore/soffiatore PAPILLON mod. ASSO 250 - 2500W - velocità variabile su 2 velocità - velocità aria 270 km/h - volume aria spostata 0,13 m^3/s - sacco raccoglitore da 40 L - dispositivo triturazione interna (Mulching) rapporto: 10:1 - leva di selezione per il cambio rapido da aspiratore a soffiatore - compatto e leggero - impugnatura regolabile - peso 4,5 kg

CODICE	DESCRIZIONE	UM	Q.TÀ
• **092832**	ASPIRATORE SOFFIATORE "PAPILLON"ASSO250 2500W	PZ	1
061419	SACCO RACCOGLITORE X ASPIRAT.2500W ASSO250	PZ	1

ASPIRATORI SOFFIATORI ELETTRICI



papillon

Aspiratore/soffiatore/trituratore PAPILLON mod. ASSO260 - 2600W - velocità aria 270 km/h - volume aria spostata 0,13 m^3/s - sacco raccoglitore 45 L - dispositivo triturazione interna (Mulching) rapporto 10:1 - leva di selezione per il cambio rapido da aspiratore a soffiatore - compatto e leggero - peso 4,5 kg

CODICE	DESCRIZIONE	UM	Q.TÀ
• **096721**	ASPIRAT.SOFFIAT.TRITUR."PAPILLON"HT6171 2600W	PZ	1
096728	SACCO RACCOLTA X ASPIRATORE/SOFFIATORE 96721	PZ	1

ASPIRATORI SOFFIATORI A MOTORE



papillon

Aspiratore/soffiatore PAPILLON mod. VB 26K - motore: 2T - EURO 5 - 25.4 cc - velocità aria 250 km/h - volume aria spostata 12 m^3/min - dispositivo triturazione interna (Mulching) rapporto 10:1 - sacco raccoglitore: 45 L - capacità serbatoio 0,45 L - miscela 30:1 - peso:5,8 kg

CODICE	DESCRIZIONE	UM	Q.TÀ
• **054113**	ASPIRATORE SOFFIAT.SCOPPIO "PAPILLON" EBV260E	PZ	1

ELETTROSEGHE



papillon

Elettrosega a catena PAPILLON mod. ES 18/40 - 1800W - lunghezza barra guida 40 cm - velocità catena 13,5 m/s - catena esterna - freno catena automatico - lubrificazione automatica - pomello tendicatena esterno - catena passo 3/8", spessore .050" (1,3 mm), 56 maglie - peso 5 kg

CODICE	DESCRIZIONE	UM	Q.TÀ
• **099011**	ELETTROSEGA PAPILLON 1800W "CE" CM. 40	PZ	1

ELETTROSEGHE



papillon

Elettrosega a catena PAPILLON 2300W - lunghezza barra guida 40 cm (16") - freno catena automatico - velocità catena: 15 m/s - lubrificazione automatica - con soft grip - regolazione tensione - pomello tendicatena esterno - catena: passo 3/8", spessore .050" (1,3 mm), maglie 56 - 4,60 kg

CODICE	DESCRIZIONE	UM	Q.TÀ
• **081641**	ELETTROSEGA PAPILLON 2300W "CE" CM.40	PZ	1

ELETTROSEGHE A BATTERIA



YAMATO

Elettrosega YAMATO MYX mod. ZCS770-1 a batteria litio (solo corpo) - 20V - lunghezza barra 25 cm (10") - lubrificazione automatica catena - velocità catena 6 m/s - catena 3/8"- regolazione tensione catena con pomello esterno - batteria e caricabatteria non inclusi

CODICE	DESCRIZIONE	UM	Q.TÀ
• **082084**	ELETTROSEGA BATT."YAMATO MYX" 20V CORPO CM.25	PZ	1

ELETTROSEGHE A BATTERIA



YAMATO

Elettrosega a batteria litio (solo corpo) YAMATO MYX mod. CGCS 40 BL - 40V(2x20V) - lunghezza barra 35 cm (14") - velocità catena 19 m/s - catena passo 3/8", spessore .050" (1,3 mm), maglie 52 - motore brushless senza spazzole - catena e barra Oregon - freno catena automatico - lubrificazione catena automatica - pomello tendicatena esterno - peso 2,8 kg - funziona con 2 batterie da 20V, consigliate due batterie da 4Ah (se si utilizzano batterie da 2Ah o 3Ah la durata di utilizzo diminuisce) - batteria e caricabatteria non inclusi

CODICE	DESCRIZIONE	UM	Q.TÀ
• **054059**	ELETTROS.BAT.BRUS."YAMATO MYX"40V CORPO CM.35	PZ	1

ELETTROSEGHE A BATTERIA



YAMATO

Mini elettrosega a batteria litio (solo corpo) YAMATO MYX mod. ZCS770-2 - 20V - velocità a vuoto 0-5400 giri/min - velocità catena 8 m/s - lunghezza barra: 10 cm - capacità di taglio diam. 10 cm - peso 1,33 kg - compatta e utilizzabile con una mano per potature e taglio di rami - batteria e caricabatteria non inclusi

CODICE	DESCRIZIONE	UM	Q.TÀ
• **082085**	MINI ELETTROSEGA BATT."YAMATO MYX" 20V CORPO	PZ	1

MOTOSEGHE



Motosega a catena LINEA VERDE mod. TM2500 - cilindrata 25,4 cc - potenza max 800W - serbatoio benzina 230 ml - serbatoio olio 160 ml - 6 denti x 3/8" - barra 25 cm (10'') - peso (con barra e catena) 3,85 kg

CODICE	DESCRIZIONE	UM	Q.TÀ
• **052069**	MOTOSEGA POTA"LINEA VERDE"25CC C/BARRA CM.25	PZ	1

MOTOSEGHE



papillon

Motosega a catena PAPILLON mod. RANGER 25/S - motore 2T - Euro 5 - 25,4 cc - 1,2 Hp - 0,9 Kw - capacità serbatoio: 0,20 L - miscela: 3% - serbatoio olio catena 0,14 L - lunghezza barra guida 25 cm (10") - carburatore WALBRO - catena Oregon 91P040X passo 3/8", spessore .050" (1,3 mm), 40 maglie - peso (senza barra e catena) 3,2 kg - pratica custodia con manici - compatta e maneggevole, adatta per la potatura di rami di medie dimensioni

CODICE	DESCRIZIONE	UM	Q.TÀ
• **051186**	MOTOSEGA PAPILLON RANGER 25S C/BARRA DA CM.25	PZ	1

MOTOSEGHE



Motosega a catena PAPILLON mod. RANGER 25 - motore 2T - Euro 5 - 25,4 cc - 1,2 Hp - 0,9 Kw - capacità serbatoio 0,20 L - miscela 3% - serbatoio olio catena 0,14 L - lunghezza barra guida: 30 cm (12") - carburatore WALBRO - catena Oregon 91P045X passo 3/8" - spessore .050" (1,3 mm) - 45 maglie - peso (senza barra e catena) 3,2 kg - pratica custodia con manici - compatta e maneggevole, adatta per la potatura di rami di medie dimensioni

CODICE	DESCRIZIONE	UM	Q.TÀ
• **092831**	MOTOSEGA PAPILLON RANGER 25 C/BARRA DA CM. 30	PZ	1

MOTOSEGHE



Motosega a catena PAPILLON mod. RANGER 39 - motore: 2T - Euro 5 - 37,2 cc - 1,2 Kw - capacità serbatoio 0,31 L - miscela: 2% (50:1) - frizione centrifuga - carburatore a membrana - accensione elettronica - impugnatura antivibrante - freno catena inerziale - lubrificazione catena automatica - serbatoio olio catena: 0,21 L - catena Oregon 91VG057: passo 3/8" - spessore .050 (1,3mm) - 57 maglie - peso (senza barra e catena): 4,15 kg - dotata di valigetta

CODICE	DESCRIZIONE	UM	Q.TÀ
• **092769**	MOTOSEGA PAPILLON RANGER 39 BARRA CM.40 EURO5	PZ	1

MOTOSEGHE



Motosega a catena PAPILLON mod. RANGER 46 - motore 2T - Euro 5 - 45 cc - 1,45 Kw - capacità serbatoio 0,55 L - miscela 4% (25:1) - frizione centrifuga - carburatore WALBRO - accensione elettronica - impugnatura antivibrante - freno catena inerziale - lubrificazione automatica - serbatoio olio catena 0,26 L - barra Oregon 45 cm (18") - catena Oregon 21VB passo 0.325" - spessore .058 (1,5mm) - 72 maglie - peso (senza barra e catena): 5,4 kg

CODICE	DESCRIZIONE	UM	Q.TÀ
• **094120**	MOTOSEGA PAPILLON RANGER 46 BARRA CM.45 EURO5	PZ	1

MOTOSEGHE - ACCESSORI



Cacciavite taratura/regolazione carburatore per motoseghe

CODICE	DESCRIZIONE	UM	Q.TÀ
098611	CACCIAVITE REGOLAZIONE CARBURAT. X MOTOSEGHE	PZ	1

ELETTRO/MOTOSEGHE - ACCESSORI



Catena di ricambio PAPILLON per motoseghe/ elettroseghe

CODICE	DESCRIZIONE	UM	Q.TÀ
050715	CATENA MOTOSEGA 91P P.3/8 SP.050 MM1,3 - 40M	PZ	25
050716	CATENA MOTOSEGA 91P P.3/8 SP.050 MM1,3 - 45M	PZ	25
050717	CATENA MOTOSEGA 91P P.3/8 SP.050 MM1,3 - 50M	PZ	25
050718	CATENA MOTOSEGA 91P P.3/8 SP.050 MM1,3 - 52M	PZ	25
099013	CATENA MOTOSEGA 91P P.3/8 SP.050 MM1,3 - 56M	PZ	25
050719	CATENA MOTOSEGA 91P P.3/8 SP.050 MM1,3 - 57M	PZ	25
050710	CATENA MOTOSEGA 91PX P.3/8 SP.043 MM1,1 - 44M	PZ	25
050722	CATENA MOTOSEGA 582K P.325"SP.058"MM1,5 - 72M	PZ	25
050721	CATENA MOTOSEGA 502K P.325"SP.050"MM1,3 - 66M	PZ	25

ELETTRO/MOTOSEGHE - ACCESSORI



Olio lubrificante PAPILLON a base vegetale biodegradabile - per catene di motoseghe ed elettroseghe

CODICE	DESCRIZIONE	UM	Q.TÀ
053709	OLIO PROTETTIVO BIO CATENE MOTOSEGHE LT.1	PZ	20
050711	OLIO PROTETTIVO BIO CATENE MOTOSEGHE LT.5	PZ	4

AFFILACATENE



Affilacatene elettrica YAMATO mod. AC 100 - 180W - 6.300 giri/min. - per tutte le catene incluse 1/4" 3/8" e 0,325"- angolo di affilatura regolabile - rotaia guida catena con protezione regolabile - protezione disco abrasivo trasparente e regolabile - base solida in alluminio pressofuso - morsetti per tenere ferma la catena - testa abrasiva che si ritrae automaticamente - cavo 2 m - disco abrasivo diam. 100x3,2 mm incluso - peso 3 kg

CODICE	DESCRIZIONE	UM	Q.TÀ
• **094507**	AFFILACATENE ELETTRICO YAMATO 180W 6300RPM	PZ	1
061527	MOLA ABRASIVA 100X3,2 MM.X AFFILACAT. 94507	PZ	1
061528	MOLA ABRASIVA 100X4,5 MM.X AFFILACAT. 94507	PZ	1

SPACCALEGNA ELETTRICI



Spaccalegna elettrico orizzontale PAPILLON mod. LS5T-52 - potenza 1500W - capacità di spinta 5 ton - diametro max tronco: 3-25 cm - lunghezza max tronco 52 cm - grado di protezione: IP54 - dimensione 136x48x67 cm - peso: 59 kg

CODICE	DESCRIZIONE	UM	Q.TÀ
• **080611**	SPACCALEGNA ORIZZONTALE "PAPILLON" 1500W T.5	PZ	1

SPACCALEGNA ELETTRICI



Spaccalegna elettrico verticale PAPILLON mod. VLS7T - potenza 3000W - capacità di spinta 7 ton - diametro max tronco 7-40 cm - lunghezza max tronco 55 cm - grado di protezione: IP54 - dimensione 95,5x75x157,5 cm - peso 108 kg

CODICE	DESCRIZIONE	UM	Q.TÀ
• **080613**	SPACCALEGNA VERTICALE "PAPILLON" 3000W T.7	PZ	1

OLI PER MISCELA MOTORI



Olio sintetico lubrificante PAPILLON per miscela motori a 2 tempi - additivato

CODICE	DESCRIZIONE	UM	Q.TÀ
052119	OLIO SINTETICO P/MISCELA 2 TEMPI ML.100	PZ	24

OLI PER MISCELA MOTORI



Olio sintetico lubrificante PAPILLON per miscela motori a 2 tempi - additivato

CODICE	DESCRIZIONE	UM	Q.TÀ
099219	OLIO PER MISCELA "PAPILLON" 2 TEMPI LT.1	PZ	20

OLI PER MOTORI



Olio lubrificante PAPILLON per motori a 4 tempi

CODICE	DESCRIZIONE	UM	Q.TÀ
053711	OLIO LUBRIFICANTE 4 TEMPI SAE 30 ML. 600	PZ	24

OLI PER MOTORI



Olio lubrificante PAPILLON per motore a 4 tempi 15W40 - di alta qualità - per motori a benzina e diesel

CODICE	DESCRIZIONE	UM	Q.TÀ
099221	OLIO X MOTORE "PAPILLON" 15W40 LT.1	PZ	12
099222	OLIO X MOTORE "PAPILLON" 15W40 LT.4	PZ	4

OLI PER COMPRESSORI



Olio per compressori di tipo rotativo - bassa volatilità della base e resistenza termica ed ossidativi consentono di contenere al minimo i depositi carboniosi - massa volumetrica 0,870 kg/dm^3 - indice di viscosità 100 - punto di scorrimento -21 °C, punto di infiammabilità 225 °C - eccellente compatibilità con i metalli e guarnizioni normalmente impiegati nei compressori

CODICE	DESCRIZIONE	UM	Q.TÀ
403192	OLIO PER COMPRESSORI COMPRIX 46 LT.1	PZ	12

ADDITIVI BENZINA VERDE



Additivo per benzina verde - utile per potere utilizzare motori a scoppio di vecchio tipo con la benzina verde

CODICE	DESCRIZIONE	UM	Q.TÀ
400052	ADDITIVO X BENZINA VERDE R331141	PZ	50

CANDELE PER MOTORI



Candela per motore rasaerba

CODICE	DESCRIZIONE	UM	Q.TÀ
051737	CANDELA "NGK" B4-LM 14X9,5 X RASAERBA R101121	PZ	10
403005	CANDELA X RASAER.HONDA&LONCIN BPR6ES 21 LUNGO	PZ	10
403006	CANDELA X TRATTORINI BKR5ES ESAG.16 LUNGO	PZ	10
051738	CANDELA NGK BM6A 14X9,5 X DECES+MOTOS.R101107	PZ	10

VISIERE PROTETTIVE



MAURER

Visiera di protezione MAURER tipo fisso in policarbonato - a norme CE EN166

CODICE	DESCRIZIONE	UM	Q.TÀ
• **082585**	VISIERA PROTET.POLICARBONATO FISSA"CE"195X295	PZ	60

VISIERE PROTETTIVE



MAURER

Visiera di protezione MAURER tipo ribaltabile in policarbonato - a norme CE

CODICE	DESCRIZIONE	UM	Q.TÀ
• **082586**	VISIERA RIBALTABILE IN POLICARBONATO "CE"	PZ	40

VISIERE PROTETTIVE



MAURER

Visiera di protezione MAURER tipo ribaltabile in rete - a norme CE

CODICE	DESCRIZIONE	UM	Q.TÀ
• **082587**	VISIERA RIBALTABILE PROTEZIONE IN RETE	PZ	40

ATTREZZI A MANO PER GIARDINO



papillon

Trapiantatore stretto PAPILLON in acciaio cromato

CODICE	DESCRIZIONE	UM	Q.TÀ
• **083640**	TRAPIANTATORE STRETTO ACCIAIO CROMATO	PZ	60

ATTREZZI A MANO PER GIARDINO



papillon

Trapiantatore largo PAPILLON in acciaio cromato

CODICE	DESCRIZIONE	UM	Q.TÀ
• **083641**	TRAPIANTATORE LARGO ACCIAIO CROMATO	PZ	60

ATTREZZI A MANO PER GIARDINO



papillon

Rastrello a 4 denti PAPILLON in acciaio cromato

CODICE	DESCRIZIONE	UM	Q.TÀ
• **085865**	RASTRELLO ACC.CROMATO 4 DENTI PAPILLON	PZ	48

ATTREZZI A MANO PER GIARDINO



papillon

Zappetta cuore-tridente PAPILLON in acciaio cromato

CODICE	DESCRIZIONE	UM	Q.TÀ
• **083642**	ZAPPETTA CUORE-TRIDENTE ACCIAIO CROMATO	PZ	48

ATTREZZI A MANO PER GIARDINO



papillon

Zappetta quadra-tridente PAPILLON in acciaio cromato

CODICE	DESCRIZIONE	UM	Q.TÀ
• **083643**	ZAPPETTA QUADRA-TRIDENTE ACCIAIO CROMATO	PZ	48

ATTREZZI A MANO PER GIARDINO



papillon

Foraterra PAPILLON in acciaio cromato

CODICE	DESCRIZIONE	UM	Q.TÀ
• **083646**	FORATERRA ACCIAIO CROMATO	PZ	60

ATTREZZI A MANO PER GIARDINO



papillon

Piantabulbi a espansione PAPILLON in acciaio cromato

CODICE	DESCRIZIONE	UM	Q.TÀ
• **083106**	PIANTABULBI ESPANDIBILE ACCIAIO CROMATO	PZ	60

ATTREZZI A MANO PER GIARDINO



papillon

Trapiantatore stretto PAPILLON in acciaio verniciato - manico in legno + spugna - 37x6,3 cm

CODICE	DESCRIZIONE	UM	Q.TÀ
• **098203**	TRAPIANTATORE STRE.VER.M/CO LEGNO+SPUG.37X6,3	PZ	50

ATTREZZI A MANO PER GIARDINO



papillon

Trapiantatore largo PAPILLON in acciaio verniciato - manico in legno + spugna - 37x8,3 cm

CODICE	DESCRIZIONE	UM	Q.TÀ
• **098202**	TRAPIANTATORE LARG.VER.M/CO LEGNO+SPUG.37X8,3	PZ	50

ATTREZZI A MANO PER GIARDINO



papillon

Zappetta cuore tricorna PAPILLON in acciaio verniciato - manico in legno + spugna - 33x15 cm

CODICE	DESCRIZIONE	UM	Q.TÀ
• **098206**	ZAPPETTA CUORE TRICORNA M/CO LEGNO+SPUG.33X15	PZ	60

ATTREZZI A MANO PER GIARDINO



papillon

Zappetta quadra bicorna PAPILLON in acciaio verniciato - manico in legno + spugna - 33x18 cm

CODICE	DESCRIZIONE	UM	Q.TÀ
• **098207**	ZAPPETTA QUADRA BICORNA M/CO LEGNO+SPU. 33X18	PZ	60

ATTREZZI A MANO PER GIARDINO



papillon

Rastrello a 5 denti PAPILLON in acciaio verniciato - manico in legno + spugna - 32x8,2 cm

CODICE	DESCRIZIONE	UM	Q.TÀ
• **098208**	RASTRELLO 5 DENTI MANICO LEGNO+SPUG. 32X8,2	PZ	50

ATTREZZI A MANO PER GIARDINO



papillon

Trapiantatore stretto PAPILLON in acciaio verniciato - manico plastica

CODICE	DESCRIZIONE	UM	Q.TÀ
• **098999**	TRAPIANTATORE STRETTO ACC. VER. M/CO PLASTICA	PZ	12

ATTREZZI A MANO PER GIARDINO



papillon

Trapiantatore largo PAPILLON in acciaio verniciato - manico plastica

CODICE	DESCRIZIONE	UM	Q.TÀ
• **098998**	TRAPIANTATORE LARGO ACC. VER. M/CO PLASTICA	PZ	12

ATTREZZI A MANO PER GIARDINO



papillon

Rastrello PAPILLON per foglie - in acciaio verniciato - manico in plastica

CODICE	DESCRIZIONE	UM	Q.TÀ
• **099000**	RASTRELLO FOGLIE ACC. VERNIC. MANICO PLASTICA	PZ	12

ATTREZZI A MANO PER GIARDINO



papillon

Rastrello PAPILLON a 5 denti - in acciaio verniciato - manico in plastica

CODICE	DESCRIZIONE	UM	Q.TÀ
• **099001**	RASTRELLO 5 DENTI ACC. VERNIC.MANICO PLASTICA	PZ	12

ATTREZZI A MANO PER GIARDINO



papillon

Zappetta quadra tridente PAPILLON - in acciaio verniciato - manico in plastica

CODICE	DESCRIZIONE	UM	Q.TÀ
• **099002**	ZAPPETTA QUADRA TRIDENTE ACC.VER. MAN. PLAST.	PZ	12

ATTREZZI A MANO PER GIARDINO



papillon

Zappetta cuore tridente PAPILLON - in acciaio verniciato - manico in plastica

CODICE	DESCRIZIONE	UM	Q.TÀ
• **099003**	ZAPPETTA CUORE TRIDENTE ACC. VER. MAN. PLAST.	PZ	12

ATTREZZI A MANO PER GIARDINO



papillon

Foraterra PAPILLON in acciaio verniciato - manico in plastica

CODICE	DESCRIZIONE	UM	Q.TÀ
• **099004**	FORATERRA ACCIAIO VERNICIATO MANICO PLASTICA	PZ	25

RASTRELLI MANICATI



papillon

Rastrello in plastica PAPILLON a 22 denti curvi - con manico legno FSC da 180 cm

CODICE	DESCRIZIONE	UM	Q.TÀ
095625	RASTRELLO PLASTICA D.22 CURVI"PAPILLON"MANIC.	PZ	5

RASTRELLI



papillon

Rastrellone PAPILLON in alluminio - senza manico

CODICE	DESCRIZIONE	UM	Q.TÀ
050745	RASTRELLONE ALLUMINIO A 20 DENTI	PZ	10
051728	RASTRELLONE ALLUMINIO A 22 DENTI	PZ	10

RASTRELLI MANICATI



papillon

Rastrello PAPILLON in acciaio verniciato - con manico diritto in legno 130 cm

CODICE	DESCRIZIONE	UM	Q.TÀ
• **083705**	RASTRELLO 12 DENTI CON MANICO DIRITTO CM.130	PZ	12
• **083706**	RASTRELLO 14 DENTI CON MANICO DIRITTO CM.130	PZ	12

RASTRELLI



papillon

Rastrello PAPILLON in acciaio stampato tipo pesante - senza manico

CODICE	DESCRIZIONE	UM	Q.TÀ
• **050758**	RASTRELLO STAMPATO PESANTE D.12 ART.200512	PZ	40
• **050759**	RASTRELLO STAMPATO PESANTE D.14 ART.200514	PZ	40
• **050760**	RASTRELLO STAMPATO PESANTE D.16 ART.200516	PZ	24
• **050761**	RASTRELLO STAMPATO PESANTE D.18 ART.200518	PZ	24

RASTRELLI MANICATI



papillon

Rastrello tirante PAPILLON in acciaio verniciato a 14 denti - con manico legno FSC da 150 cm

CODICE	DESCRIZIONE	UM	Q.TÀ
095626	RASTRELLO VERNIC. D.14 TIRANTE"PAPILLON"MANIC	PZ	5

RASTRELLI



ANGELO B.

Rastrellone per fieno - in acciaio a 20 denti - senza manico - ANGELO B.

CODICE	DESCRIZIONE	UM	Q.TÀ
050748	RASTRELLONE FIENO A 20 DENTI CM.70 ART.040401	PZ	12

RASTRELLI AERATORI



papillon

Rastrello aeratore PAPILLON in acciaio verniciato verde - con 14 denti ritorti - senza manico

CODICE	DESCRIZIONE	UM	Q.TÀ
• **081286**	RASTRELLO AERATORE ACC.VERNIC. VERDE 14 DENTI	PZ	24

SARCHIATORI



papillon

Sarchiatore arieggiatore PAPILLON a 32 denti zincati - struttura in acciaio verniciato - senza manico

CODICE	DESCRIZIONE	UM	Q.TÀ
• **086810**	SARCHIATORE PAPILLON A 32 DENTI S/MANICO	PZ	12

SARCHIATORI MANICATI



papillon

Sarchiatore a 3 punte PAPILLON - con manico legno FSC da 120 cm

CODICE	DESCRIZIONE	UM	Q.TÀ
095622	SARCHIATORE A 3 PUNTE"PAPILLON"C/MANIC.CM.120	PZ	5

PINZE RACCOGLITUTTO



papillon

Pinza raccoglitutto PAPILLON in alluminio - lunghezza 89 cm

CODICE	DESCRIZIONE	UM	Q.TÀ
• **099942**	PINZA RACCOGLITUTTO ALLUMINIO CM.89	PZ	12

SACCHI RACCOGLIFOGLIE



papillon

Sacco raccoglifoglie/erba pieghevole PAPILLON - in polipropilene 150 g/m^2 - altezza 75 cm - diametro 67 cm - completo di fascia rigida da assemblare sul bordo - capacità: 250 L

CODICE	DESCRIZIONE	UM	Q.TÀ
• **097832**	SACCO RACCOGLIFOGLIE/ERBA PIEGHEV.D.67 H.75CM	PZ	20

SACCHI RACCOGLIFOGLIE



papillon

Sacco raccoglifoglie/erba PAPILLON pop up - in polipropilene 110 g/m^2 - altezza 68 cm - diametro 55 cm - con spirale in metallo - capacità 160 L

CODICE	DESCRIZIONE	UM	Q.TÀ
• **099962**	SACCO RACCOGLIFOGLIE/ERBA POP UP D.55 H.68CM	PZ	12

SCOPE DA GIARDINO



papillon

Scopa registrabile da giardino PAPILLON in acciaio zincato con attacco per manico a morsetto

CODICE	DESCRIZIONE	UM	Q.TÀ
• **083595**	SCOPA REGISTR.S/MANICO C/MORSETTO	PZ	50

SCOPE DA GIARDINO



Scopa regolabile da giardino - con 21 denti zincati e attacco a morsetto

CODICE	DESCRIZIONE	UM	Q.TÀ
402926	SCOPA REGISTRABILE 21 DENTI S/MANI.C/MORSET.	PZ	12

SCOPE DA GIARDINO



papillon

Scopa fissa da giardino PAPILLON - senza manico - a denti piatti con attacco conico

CODICE	DESCRIZIONE	UM	Q.TÀ
• **081448**	SCOPA FOGLIE FISSA S/MAN DENTI PIATTI ATT.CON	PZ	50

SCOPE DA GIARDINO



papillon

Scopa fissa da giardino PAPILLON in polipropilene stondato, attacco filettato - 22 denti fissi, larghezza 43 cm - peso 170 g - senza manico - attacco conico filettato

CODICE	DESCRIZIONE	UM	Q.TÀ
• **081370**	SCOPA FOGLIE"PAPILLON"S/MAN.22 DENTI CM.43X43	PZ	60

SCOPE DA GIARDINO



MASS

Scopa fissa da giardino in plastica rinforzata - a 23 denti - senza manico

CODICE	DESCRIZIONE	UM	Q.TÀ
402037	SCOPA FOGLIE PLAS.TRIANG-RINF.23 D.CM.55 S/M	PZ	25

SCOPE DA GIARDINO



papillon

Scopa fissa da giardino PAPILLON in polipropilene - 26 denti fissi, larghezza 63 cm - peso 800 g - senza manico - attacco conico filettato - ideale per ampie superfici

CODICE	DESCRIZIONE	UM	Q.TÀ
• **081371**	SCOPA FOGLIE"PAPILLON"S/MAN.26 DENTI CM.63X53	PZ	30

SCOPE DA GIARDINO



papillon

Scopa lunga in erica a 3 fili PAPILLON - senza manico

CODICE	DESCRIZIONE	UM	Q.TÀ
050232	SCOPA ERICA LUNGA A 3 FILI	PZ	10

SCOPE DA GIARDINO MANICATE



papillon

Scopa da giardino registrabile a leva PAPILLON - con manico - tutta in acciaio zincato

CODICE	DESCRIZIONE	UM	Q.TÀ
• **081492**	SCOPA DA GIARDINO REGISTRABILE C/MANICO	PZ	18

MANICI PER BADILI



Manico per badile - in fibra nylon

CODICE	DESCRIZIONE	UM	Q.TÀ
088175	MANICO NYLON FIBRA X BADILE CM.140	PZ	5

MANICI PER BADILI



AG

Manico curvo per badile - in legno di faggio

CODICE	DESCRIZIONE	UM	Q.TÀ
050784	MANICO BADILE FAGGIO MM 40X1400 A.001N	PZ	25

MANICI PER BADILI



AG

Manico superleggero per badile - in legno di pioppo

CODICE	DESCRIZIONE	UM	Q.TÀ
401791	MANICO PIOPPO BADILE CURVO PIUMA MM 1400	PZ	10

MANICI PER ATTREZZI AGRICOLI



Manico per vanga e badile - in legno di faggio

CODICE	DESCRIZIONE	UM	Q.TÀ
050785	MANICO VANGA/BADILE DRITTO MM 45X1400 A.002	PZ	10

MANICI PER ATTREZZI AGRICOLI



Manico per vanga - in legno di faggio

CODICE	DESCRIZIONE	UM	Q.TÀ
402590	MANICO VANGA TONDO MM 1600X45	PZ	10

MANICI PER ATTREZZI AGRICOLI



Manico per zappa - in legno di faggio

CODICE	DESCRIZIONE	UM	Q.TÀ
050728	MANICO ZAPPA MM 40X1400 A.013A	PZ	10

MANICI PER ATTREZZI AGRICOLI



Manico per zappa - in legno di faggio - occhio ovale

CODICE	DESCRIZIONE	UM	Q.TÀ
050771	MANICO ZAPPA OVALE MM 50X38X1400 A.026D	PZ	10

MANICI PER ATTREZZI AGRICOLI



Manico per zappino - in legno di frassino

CODICE	DESCRIZIONE	UM	Q.TÀ
050770	MANICO ZAPPINO MM 30X1300 A.015D	PZ	10

MANICI PER ATTREZZI AGRICOLI



Manico per zappetta - in legno di frassino - occhio ovale

CODICE	DESCRIZIONE	UM	Q.TÀ
402784	MANICO ZAPPETTA OVALE FRASSIN.MM.1200 ART.120	PZ	10

MANICI PER ATTREZZI AGRICOLI



Manico per mazza e zappa - in legno di faggio - occhio ovale

CODICE	DESCRIZIONE	UM	Q.TÀ
050082	MANICO MAZZA/ZAPPA OVALE MM 54X36X1000 A.004A	PZ	10

MANICI PER ATTREZZI AGRICOLI



Manico per piccone - in legno di faggio

CODICE	DESCRIZIONE	UM	Q.TÀ
050230	MANICO PICCONE LUNGO A.122 MM 38X58X1050	PZ	10

MANICI PER ATTREZZI AGRICOLI



Manico per scure - sagomato

CODICE	DESCRIZIONE	UM	Q.TÀ
050769	MANICO SAGOMATO PER SCURE TAGLIO ART.008A	PZ	10

MANICI PER ATTREZZI AGRICOLI



Manico per rastrello - in legno

CODICE	DESCRIZIONE	UM	Q.TÀ
050766	MANICO PER RASTRELLO MM 26X1500 A.018	PZ	10
050767	MANICO PER RASTRELLO MM 26X1800 A.017	PZ	10

FORCHE



Forca a 3 denti lucida per fieno e letame - senza manico

CODICE	DESCRIZIONE	UM	Q.TÀ
080786	FORCA A 3 DENTI LUCIDA	PZ	25

FORCHE



Forca a 4 denti lucida per fieno e letame - senza manico

CODICE	DESCRIZIONE	UM	Q.TÀ
080788	FORCA A 4 DENTI LUCIDA	PZ	25

FORCHE



Forca a vangare PAPILLON a 4 denti triangolari - senza manico

CODICE	DESCRIZIONE	UM	Q.TÀ
080792	FORCA A VANGARE 4 DENTI	PZ	10

FORCHE



Forca PAPILLON per fieno e letame - a 5 denti lucida - senza manico

CODICE	DESCRIZIONE	UM	Q.TÀ
080789	FORCA A 5 DENTI LUCIDA	PZ	25

FORCHE



Forca per letame cavalli - a 16 denti,in ABS, ultraleggera - senza manico

CODICE	DESCRIZIONE	UM	Q.TÀ
402036	FORCA CAVALLI IN ABS 16 DENTI S/M MASS 7670	PZ	20

FORCHE



Forca per letame cavalli PAPILLON a 14 denti, in ABS, ultraleggera - dimensione 36x43 cm - peso 525 g - attacco manico con vite - senza manico

CODICE	DESCRIZIONE	UM	Q.TÀ
• **081372**	FORCA CAVALLI "PAPILLON" ABS S/MAN.14 DENTI	PZ	24

FORCHE MANICATE



Forca a vangare verniciata a 4 denti romboidali PAPILLON - con manico legno FSC da 140 cm

CODICE	DESCRIZIONE	UM	Q.TÀ
095621	FORCA A VANGARE 4 DENTI ROMB."PAPILLON"MANIC.	PZ	5

FORCHE MANICATE



Forca a 4 denti verniciata PAPILLON - con manico legno FSC da 140 cm

CODICE	DESCRIZIONE	UM	Q.TÀ
095620	FORCA VERNICIATA 4 DENTI "PAPILLON" MANICATO	PZ	5

FALCIOLE



Falciola/seghezzo mod. TEMPO

CODICE	DESCRIZIONE	UM	Q.TÀ
080764	FALCIOLA MODELLO TEMPO NR. 00	PZ	1
080765	FALCIOLA MODELLO TEMPO NR. 0	PZ	1
080766	FALCIOLA MODELLO TEMPO NR. 1	PZ	1
080767	FALCIOLA MODELLO TEMPO NR. 2	PZ	1

FALCIOLE



Falciola con ginocchio mod. ROMAGNA - sviluppo 44 cm

CODICE	DESCRIZIONE	UM	Q.TÀ
080773	FALCIOLA TIPO ROMAGNA	PZ	100

FALCIOLE



Falciola PAPILLON mod. BACKA - manico lungo

CODICE	DESCRIZIONE	UM	Q.TÀ
080770	FALCIOLA "BACKA" MANICO LUNGO	PZ	1

FALCIOLE



Falciola PAPILLON mod. SEGHEZZO CANTONIERA EXTRA - in acciaio forgiato - con manico in legno FSC

CODICE	DESCRIZIONE	UM	Q.TÀ
095632	FALCIOLA SEGHEZZO CANTON.EXTRA"PAPILLON"MANIC	PZ	12

FALCIOLE



Falciola PAPILLON mod. MESSORELLA EXTRA - in acciaio forgiato - con manico in legno FSC

CODICE	DESCRIZIONE	UM	Q.TÀ
095633	FALCIOLA MESSORELLA EXTRA"PAPILLON"C/MANICO	PZ	12

RONCOLE



Roncola mod. SOLITA con manico lungo rivestito in cuoio ANGELO B.

CODICE	DESCRIZIONE	UM	Q.TÀ
080774	RONCOLA SOLITA MAN. CUOIO CM. 28 A.B.07,03,02	PZ	12

RONCOLE



Pennato PAPILLON - manico in cuoio - con fodero

CODICE	DESCRIZIONE	UM	Q.TÀ
095650	PENNATO "PAPILLON" MANICO CUOIO C/FODERO	PZ	5

RONCOLE



Roncola PAPILLON mod. MEZZALUNA - manico tubo grande

CODICE	DESCRIZIONE	UM	Q.TÀ
095651	RONCOLA "PAPILLON" MANICO TUBO GRANDE	PZ	12

RONCOLE



Roncola a pertica PAPILLON mod. PARMA

CODICE	DESCRIZIONE	UM	Q.TÀ
080775	RONCOLA TIPO PARMA	PZ	1

RONCOLE



Roncola PAPILLON mod. CLASSICA - lama in acciaio forgiato molato - manico in cuoio

CODICE	DESCRIZIONE	UM	Q.TÀ
095648	RONCOLA TIPO CLASSICO"PAPILLON"MANICO CUOIO	PZ	12

RONCOLE



Roncolino PAPILLON - lama in acciaio forgiato molato - manico in legno rosso 12 cm

CODICE	DESCRIZIONE	UM	Q.TÀ
095654	RONCOLINO "PAPILLON" MANICO ROSSO CM.12	PZ	10

RONCOLE - MACHETI



papillon

Roncola/machete diritta PAPILLON - lama in acciaio forgiato - manico in legno - con fodero

CODICE	DESCRIZIONE	UM	Q.TÀ
095649	RONCOLA/MACETE "PAPILLON" C/FODERO	PZ	10

FALCI



Falce strettissima senza barba - punta chiodo

CODICE	DESCRIZIONE	UM	Q.TÀ
080701	FALCE STRETTISSIMA S/BARBA CM.55	PZ	50
080702	FALCE STRETTISSIMA S/BARBA CM.60	PZ	50

MANICI PER FALCI



ANGELO B.

Manico per falce acciaio con anello

CODICE	DESCRIZIONE	UM	Q.TÀ
403211	MANICO FALCE TUBO ACCIAIO C/ANELLO	PZ	5

FALCI - ACCESSORI



ANGELO B.

Pietra coti naturale per affilatura falci - ANGELO B.

CODICE	DESCRIZIONE	UM	Q.TÀ
050792	PIETRE COTI NATURALI ART. 15.26.01 ANGELO B.	PZ	50

FALCI - ACCESSORI



papillon

Pietra cote smeriglio PAPILLON per affilatura falci

CODICE	DESCRIZIONE	UM	Q.TÀ
• **080698**	PIETRE COTI SMERIGLIO PER FALCI MM.225	PZ	100

FALCI - ACCESSORI



papillon

Pietra cote smeriglio PAPILLON per affilatura falci

CODICE	DESCRIZIONE	UM	Q.TÀ
095637	PIETRE COTI SMERIGLIO "PAPILLON"	PZ	12

FALCI - ACCESSORI



papillon

Portacoti ovale in plastica PAPILLON

CODICE	DESCRIZIONE	UM	Q.TÀ
095638	PORTACOTI OVALE IN PLASTICA "PAPILLON"	PZ	10

PICOZZINI



papillon

Picozzino PAPILLON - 400 g - con manico legno FSC

CODICE	DESCRIZIONE	UM	Q.TÀ
095643	PICOZZINO FAMIGLIA "PAPILLON"MANICATO GR.400	PZ	12

PICOZZINI



MAURER

Picozzino in acciaio temprato MAURER - manico in legno sagomato e verniciato

CODICE	DESCRIZIONE	UM	Q.TÀ
• **080189**	PICOZZINO MANICO LEGNO CM.35 GR. 600	PZ	6

PICOZZINI



MAURER

Picozzino in acciaio temprato MAURER - manico in fibra di vetro sagomato

CODICE	DESCRIZIONE	UM	Q.TÀ
• **086618**	PICOZZINO M.CO FIBRA VETRO CM.36 GR. 600	PZ	6
• **086619**	PICOZZINO M.CO FIBRA VETRO CM.38 GR. 800	PZ	6

PICOZZINI



MAURER PLUS

Picozzino MAURER PLUS - corpo acciaio forgiato e verniciato - manico ergonomico antiscivolo in fibra ricoperto in PP + TPR - con collare di protezione - manico 350 mm

CODICE	DESCRIZIONE	UM	Q.TÀ
• **094280**	PICOZZINO "MPLUS"M.CO FIBRA VETRO GR. 600	PZ	6

PICOZZINI



ANGELO B.

Picozzino da campeggio in acciaio con fodero - ANGELO B.

CODICE	DESCRIZIONE	UM	Q.TÀ
400956	PICOZZINO DA CAMPEGGIO CON FODERO	PZ	6

ZAPPASCURI MANICATE



papillon

Zappascure in acciaio forgiato/molato PAPILLON - con manico legno FSC da 90 cm

CODICE	DESCRIZIONE	UM	Q.TÀ
095642	ZAPPASCURE FORGIATA "PAPILLON" MANICATA	PZ	5

SCURI DA SPACCO E TAGLIO



MAURER

Scure da spacco MAURER in acciaio temprato - manico in legno verniciato

CODICE	DESCRIZIONE	UM	Q.TÀ
• **080187**	SCURE DA SPACCO MAURER CM.80 GR. 1500	PZ	6

SCURI DA SPACCO E TAGLIO



papillon

Scure jankee PAPILLON in acciaio forgiato molato e verniciato - con manico legno FSC da 90 cm

CODICE	DESCRIZIONE	UM	Q.TÀ
095645	SCURE JANKEE "PAPILLON"C/MANICO CM.90	PZ	6

SCURI DA SPACCO E TAGLIO



MAURER

Scure da taglio MAURER in acciaio temprato - manico in fibra di vetro antiscivolo

CODICE	DESCRIZIONE	UM	Q.TÀ
• **086622**	SCURE MANICO FIBRA VETRO CM.80 GR.1500	PZ	6

SCURI DA SPACCO E TAGLIO



papillon

Scurotto spaccalegna PAPILLON in acciaio forgiato molato e verniciato - con manico legno FSC da 90 cm

CODICE	DESCRIZIONE	UM	Q.TÀ
095644	SCUROTTO SPACCALEGNA"PAPILLON"C/MAN.GR.2500	PZ	6

SCURI DA SPACCO E TAGLIO



MAURER PLUS

Mazzascure spaccalegna MAURER PLUS in acciaio forgiato e verniciato - manico ergonomico antiscivolo ad infilare in fibra di vetro - con collare di protezione - L 900 mm

CODICE	DESCRIZIONE	UM	Q.TÀ
• **094277**	MAZZASCURE SPACCALEGNA "MPLUS" MAN/FBV KG.2,7	PZ	1
• **094278**	MAZZASCURE SPACCALEGNA "MPLUS" MAN/FBV KG.3,6	PZ	1

CUNEI SPACCALEGNA



MASS

Cuneo spaccalegna in acciaio

CODICE	DESCRIZIONE	UM	Q.TÀ
402706	CUNEO SPACCALEGNA GR.1500	PZ	6

CUNEI SPACCALEGNA



MASS

Cuneo spaccalegna elicoidale in acciaio

CODICE	DESCRIZIONE	UM	Q.TÀ
402707	CUNEO ELICOIDALE SPACCALEGNA GR.2000	PZ	6

FORBICI COGLIUVA



papillon

Forbice cogliuva PAPILLON - lunghezza 175 mm - manici plastificati

CODICE	DESCRIZIONE	UM	Q.TÀ
• **081694**	FORBICE COGLIUVA MANICI PLASTICATI MM. 175	PZ	24

FORBICI COGLIUVA



papillon

Forbice cogliuva PAPILLON - lunghezza: 190 mm - lame in acciaio speciale - finitura brunita - chiusura a nastro

CODICE	DESCRIZIONE	UM	Q.TÀ
• **088332**	FORBICE COGLIUVA LAME STRETTE BRUNITE MM.190	PZ	10

FORBICI DA POTARE



papillon

Forbice da potare PAPILLON mod. BABY - lunghezza 165 mm - manici plastificati

CODICE	DESCRIZIONE	UM	Q.TÀ
• **081695**	FORBICE A POTARE BABY-A MANICI PLASTICA	PZ	24
060325	MOLLA RICAMBIO X FORBICI FI81694-FI81695	PZ	1

FORBICI DA POTARE



papillon

Forbice da potare PAPILLON mod. BASIC - taglio passante - lunghezza: 200 mm - alluminio pressofuso - lama acciaio al carbonio

CODICE	DESCRIZIONE	UM	Q.TÀ
• **093885**	FORBICE POTARE STANDARD PAPILLON	PZ	10

FORBICI DA POTARE



papillon

Forbice da potare PAPILLON mod. CLASSIC LIGHT - taglio passante - lunghezza 210 mm - lama in acciaio SK5 - capacità di taglio 18 mm - corpo in alluminio - leggera e maneggevole

CODICE	DESCRIZIONE	UM	Q.TÀ
• **096798**	FORBICE POTARE "PAPILLON"ALLUM.FORG.MM.210	PZ	10

FORBICI DA POTARE



papillon

Forbice da potare PAPILLON mod. CLASSIC - taglio passante - lunghezza 215 mm - lama acciaio SK5 - capacità di taglio 20 mm - due posizioni di taglio - corpo in alluminio

CODICE	DESCRIZIONE	UM	Q.TÀ
• **093886**	FORBICE POTARE PROFESS.PAPILLON SK5 MM.215	PZ	10

FORBICI DA POTARE



papillon

Forbice da potare PAPILLON mod. PREMIUM N - taglio passante - lunghezza 210 mm - lama acciaio SK-5 - pratico sbloccaggio lame - capacità di taglio 15 mm - impugnatura nylon

CODICE	DESCRIZIONE	UM	Q.TÀ
• **051978**	FORBICE POTARE"PAPILLON"TAGLIO PESANTE MM.210	PZ	20

FORBICI DA POTARE



papillon

Forbice da potare PAPILLON mod. ANVILCUT - taglio a battuta - lunghezza 210 mm - pratico sbloccaggio lame - lama acciaio SK5 - capacità di taglio 15 mm - impugnatura nylon

CODICE	DESCRIZIONE	UM	Q.TÀ
• **052036**	FORBICE POTARE"PAPILLON"TAGLIO BATTUTA MM.210	PZ	20

FORBICI DA POTARE



papillon

Forbice da potare PAPILLON mod. ERGONOMIC - taglio passante - testa di taglio inclinato - lunghezza 215 mm - corpo in alluminio - lama acciaio SK5 - capacità di taglio 20 mm - due posizioni di taglio

CODICE	DESCRIZIONE	UM	Q.TÀ
• **093887**	FORBICE POTARE PROF.LAMA INCL.PAPILLON MM.215	PZ	10

FORBICI DA POTARE



papillon

Forbice da potare PAPILLON mod. KIROCUT - taglio passante - lunghezza: 220 mm - lama acciaio temprato cromato - capacità di taglio 18 mm - con ammortizzatore e tagliafili

CODICE	DESCRIZIONE	UM	Q.TÀ
• **087399**	FORBICE POTARE PROFESS.ACC.TEMPER.MM.220	PZ	6
• **087602**	MOLLA DI RICAMBIO X FORBICE KS-4 E KS-8T	PZ	1

FORBICI DA POTARE



papillon

Forbice da potare PAPILLON mod. STRONG - taglio passante - lunghezza 205 mm - corpo acciaio forgiato - impugnatura in spugna antiscivolo - capacità di taglio 18 mm

CODICE	DESCRIZIONE	UM	Q.TÀ
• **089442**	FORBICE A POTARE FORGIATA MANICO RIV. MM.205	PZ	10

FORBICI DA POTARE



papillon

Forbice da potare PAPILLON mod. PROCUT - taglio passante - in acciaio al carbonio C55 forgiato a caldo - finitura temprata - fermo di chiusura in cuoio - capacità di taglio: 20 mm

CODICE	DESCRIZIONE	UM	Q.TÀ
• **098236**	FORBICE POTARE ACCIAIO CHIUS. CUOIO MM.180	PZ	10
• **055619**	FORBICE POTARE ACCIAIO CHIUS. CUOIO MM.200	PZ	10

FORBICI DA POTARE



papillon

Forbice da potare PAPILLON mod. CRICUT - taglio a battuta a cricco - lama Easycut - capacità di taglio 22 mm - impugnatura inferiore avvolgente - lunghezza 210 mm - peso 260 g

CODICE	DESCRIZIONE	UM	Q.TÀ
• **087773**	FORBICE POTARE CRICCO MAN.ALLUM.TEFLON MM.210	PZ	10

FORBICI DA POTARE



papillon

Forbice da potare PAPILLON mod. DUALCUT - a doppio taglio - lunghezza 200 mm - capacità di taglio: 25 mm - in acciaio cromo vanadio forgiato a caldo - manici plastificati antiscivolo - fermo di sicurezza in metallo

CODICE	DESCRIZIONE	UM	Q.TÀ
• **055618**	FORBICE POTARE DOPPIO TAGLIO PAPILLON MM.200	PZ	10
061643	MOLLA RICAMBIO X FORBICE DOPPIO TAGLIO 55618	PZ	10

FORBICI DA POTARE



Forbice da potare FELCO mod.5 (buone prestazioni, modello elementare) - impugnatura solida in acciaio - lama e controlama in acciaio temprato di elevata qualità - facile regolazione del taglio - capacità di taglio 25 mm - rivestimento antiscivolo - lunghezza 225 mm

CODICE	DESCRIZIONE	UM	Q.TÀ
050772	FORBICE "FELCO" MODELLO 5	PZ	1
400093	LAMA RICAMBIO PER FORBICE FELCO 5	PZ	1

FORBICI DA POTARE



Forbice da potare FELCO mod.4 (buone prestazione, modello base) - impugnatura comoda, leggera e solida in alluminio forgiato - lama e controlama ribattuta in acciaio temprato di elevata qualità - facile regolazione del taglio - tagliafili - scorrisucco - rivestimento antiscivolo - capacità di taglio 25 mm - lunghezza 210 mm

CODICE	DESCRIZIONE	UM	Q.TÀ
050774	FORBICE "FELCO" MODELLO 4	PZ	1
400087	CONTROLAMA 4/4 RICAMBIO FORBICI FELCO 4	PZ	1

FORBICI DA POTARE



Forbice da potare FELCO mod.2 (elevate prestazioni, modello classico) - impugnatura comoda, leggera, solida, in alluminio forgiato - lama e controlama ribattuta in acciaio temprato di elevata qualità - regolazione facile e durevole del taglio - tagliafili - scorrisucco - protezione della mano grazie al battente ammortizzatore - rivestimento antiscivolo - capacità di taglio 25 mm - lunghezza 215 mm

CODICE	DESCRIZIONE	UM	Q.TÀ
050773	FORBICE "FELCO" MODELLO 2	PZ	1
400086	CONTROLAMA 2/4 RICAMBIO FORBICI FELCO 2	PZ	1
400092	LAMA RICAMBIO PER FORBICE FELCO 2 - 4	PZ	1

FORBICI DA POTARE



Forbice da potare FELCO mod.6 (elevate prestazioni, modello ergonomico e compatto) - impugnatura comoda, leggera, solida, in alluminio forgiato - lama e controlama avvitata in acciaio temprato di elevata qualità - regolazione facile e durevole del taglio - tagliafili - scorrisucco - protezione della mano e del polso grazie alla forma ideale delle impugnature e al battente ammortizzatore - rivestimento antiscivolo - capacità di taglio 20 mm - lunghezza 195 mm

CODICE	DESCRIZIONE	UM	Q.TÀ
050777	FORBICE "FELCO" MODELLO 6	PZ	1
400094	LAMA RICAMBIO PER FORBICE FELCO 6	PZ	1

FORBICI DA POTARE



Forbice da potare FELCO mod.8 (elevate prestazioni, modello ergonomico) - impugnatura comoda, leggera, solida, in alluminio forgiato - lama e controlama avvitata in acciaio temprato di elevata qualità - regolazione facile e durevole del taglio - tagliafili - scorrisucco - protezione della mano e del polso e ottimizzazione degli sforzi grazie alla forma ideale delle impugnature, alla testa inclinata e al battente ammortizzatore - rivestimento antiscivolo - capacità di taglio 25 mm - lunghezza 210 mm

CODICE	DESCRIZIONE	UM	Q.TÀ
050775	FORBICE "FELCO" MODELLO 8	PZ	1
400095	LAMA RICAMBIO PER FORBICE FELCO 8	PZ	1

COLTELLINI PER INNESTI



papillon

Coltellino pieghevole da innesto PAPILLON - lama in acciaio inox da 17,3 cm - manico in legno

CODICE	DESCRIZIONE	UM	Q.TÀ
• **093741**	COLTEL.DA INNESTO PIEGH.LAMA ACC.INOX CM.17,3	PZ	12

SVETTATOI



papillon

Svettatoio a pertica PAPILLON a taglio semplice con fune - in acciaio verniciato - lama temprata - con seghetto

CODICE	DESCRIZIONE	UM	Q.TÀ
• **083657**	SVETTATOIO A PERTICA C/FUNE TAGLIO SEMP.	PZ	12

SVETTATOI



papillon

Svettatoio telescopico a pertica PAPILLON a taglio semplice con fune - manico alluminio estensibile - in acciaio verniciato - lama temprata - con seghetto - lunghezza max. 2,50 m

CODICE	DESCRIZIONE	UM	Q.TÀ
• **080697**	SVETTATOIO LAMA TEMP+ASTA MT.2,50 A.8130	PZ	6

CESOIE POTATURA - RACCOGLIFRUTTA



papillon

Cesoia per potatura PAPILLON - lama Easycut in acciaio SK-5 - manico tubolare in alluminio - capacità di taglio 15 mm - lunghezza 2 m

CODICE	DESCRIZIONE	UM	Q.TÀ
• **093906**	CESOIA PER POTATURA MANICO ALLU.PAPILLON MT.2	PZ	1

CESOIE POTATURA - RACCOGLIFRUTTA



papillon

Cesoia per potatura PAPILLON - due impugnature e un filo che corre all'interno dell'asta, per consentire un taglio senza sforzi particolari - lama Easycut in acciaio SK-5 - manico tubolare in alluminio - taglio inclinato a 180° - 6 regolazioni - capacità di taglio: 20 mm - blocco di sicurezza - lunghezza 2 m

CODICE	DESCRIZIONE	UM	Q.TÀ
• **098769**	CESOIA P/POTAT.PAPILLON 2 IMP.TEST.GIREV.MT.2	PZ	1

CESOIE TAGLIARAMI E RACCOGLIFRUTTA



papillon

Cesoia tagliarami PAPILLON - lama Easycut in acciaio SK5 - manico in alluminio telescopico 170/280 cm - capacità di taglio 35 mm

CODICE	DESCRIZIONE	UM	Q.TÀ
• **052010**	CESOIA TAGLIARAMI MANICO ALL.TELES.CM.170-280	PZ	1

CESOIE TAGLIARAMI E RACCOGLIFRUTTA



papillon

Cesoia raccoglifrutta PAPILLON con manico prolungato in alluminio girevole - lunghezza 2 m

CODICE	DESCRIZIONE	UM	Q.TÀ
• **080696**	CESOIA RACCOGLIFRUTTI C/ASTA MT.2 A.8120	PZ	12

RACCOGLIFRUTTA



papillon

Scuotitore per olive PAPILLON mod. OS 1000 - 140W - doppio pettine - larghezza pettini: 260 mm - alimentazione tramite batteria da 12V (batteria non inclusa) - frequenza battiti 1000 giri/min - asta telescopica - asta telescopica, lunghezza 2/3 metri - uscita laterale del cavo (15 m) - peso 4 kg

CODICE	DESCRIZIONE	UM	Q.TÀ
• **096235**	SCUOTITORE PER OLIVE "PAPILLON" 140W MT.15	PZ	1

RACCOGLIFRUTTA



papillon

Raccoglifrutta a cestello PAPILLON con struttura metallica e attacco per manico

CODICE	DESCRIZIONE	UM	Q.TÀ
• **080693**	RACCOGLIFRUTTA A CESTELLO S/MANICO	PZ	60

RACCOGLIFRUTTA



MASS

Rastrello raccogliolive mod.634 in plastica a 9 denti con attacco per manico

CODICE	DESCRIZIONE	UM	Q.TÀ
402313	RASTRELLO PER OLIVE IN PLASTICA 9 DENTI "634"	PZ	60

TAGLIARAMI



papillon

Tagliarami PAPILLON - taglio passante demoltiplicato - lame Easycut in acciaio al teflon - manici tubolari in acciaio - lunghezza 750 mm - capacità di taglio 32 mm

CODICE	DESCRIZIONE	UM	Q.TÀ
• **083405**	TAGLIARAMI LAMA TEFLON 24" BD-2617 2T	PZ	12

TAGLIARAMI



papillon

Tagliarami PAPILLON - taglio a battuta demoltiplicato - lame Easycut in acciaio al teflon - manici tubolari in acciaio - lunghezza 750 mm - capacità di taglio 32 mm

CODICE	DESCRIZIONE	UM	Q.TÀ
• **083406**	TAGLIARAMI C/TAGLIO DEMOLTIPL.BD-627 2T	PZ	12

TAGLIARAMI



papillon

Tagliarami PAPILLON - taglio passante a cricco - lame Easycut in acciaio a medio tenore di carbonio S50C ricoperte da teflon - manici in alluminio - impugnatura in bicomponente - lunghezza 755 mm - capacità di taglio 35 mm

CODICE	DESCRIZIONE	UM	Q.TÀ
• **090147**	TAGLIARAMI A CRICCO PASSANTE IN ALLUM. MM.755	PZ	12

TAGLIARAMI



papillon

Tagliarami PAPILLON - taglio a battuta a cricco - lama Easycut in acciaio a medio tenore di carbonio S50C ricoperta al teflon - manici in alluminio - impugnatura in bicomponente - lunghezza 755 mm - capacità di taglio 35 mm

CODICE	DESCRIZIONE	UM	Q.TÀ
• **090148**	TAGLIARAMI A CRICCO A BATT. IN ALLUM. MM.755	PZ	12
060948	LAMA RICAMBIO X TAGLIARAMI C/BATTUTA FI90148	PZ	50

TAGLIARAMI TELESCOPICI



papillon

Tagliarami PAPILLON - taglio passante - lame Easycut in acciaio SK-5 - manici telescopici in alluminio con pulsante di blocco - impugnatura in bicomponente - lunghezza 720/920 mm - capacità di taglio 35 mm

CODICE	DESCRIZIONE	UM	Q.TÀ
• **051982**	TAGLIARAMI A CRIC.PASSANTE MAN.TELES.CM.72-92	PZ	12
053548	LAMA RICAMBIO X TAGLIARAMI FI51982	PZ	50

TAGLIARAMI TELESCOPICI



papillon

Tagliarami PAPILLON, taglio a battuta - lame Easycut in acciaio SK-5 - manici telescopici in alluminio con pulsante di blocco - impugnatura in bicomponente - lunghezza 720/920 mm - capacità di taglio 35 mm

CODICE	DESCRIZIONE	UM	Q.TÀ
• **051984**	TAGLIARAMI A CRIC.BATTUTA MAN.TELES.CM.72-92	PZ	12
053550	LAMA RICAMBIO X TAGLIARAMI FI51984	PZ	50

FORBICI DA SIEPE



papillon

Forbice per siepe PAPILLON mod. ECO - manici in legno - con ammortizzatore - lunghezza lame 210 mm - lunghezza 530 mm

CODICE	DESCRIZIONE	UM	Q.TÀ
• **085995**	FORBICE X SIEPE MOD. ECO LAMA ONDULATA	PZ	12

FORBICI DA SIEPE



papillon

Forbice per siepe PAPILLON - lame ondulate Easycut al teflon - lunghezza lame 225 mm - manici tubolari in alluminio con ammortizzatore - impugnatura in bicomponente - lunghezza 605 mm

CODICE	DESCRIZIONE	UM	Q.TÀ
• **086167**	FORBICE X SIEPE LAMA OND.TEFLON MAN.ALLUM.	PZ	1

FORBICI DA SIEPE



papillon

Forbice per siepe PAPILLON - lame ondulate Easycut in acciaio e teflon - lunghezza lame 230 mm - manici telescopici ovali in alluminio con pulsante di blocco - impugnatura in bicomponente - lunghezza 660/845 mm

CODICE	DESCRIZIONE	UM	Q.TÀ
• **089595**	FORBICE SIEPE LAMA OND.TEFLON MAN.TELESCOPICO	PZ	1

FORBICI DA SIEPE



papillon

Forbice per siepe PAPILLON - lame ondulate Easycut in acciaio SK-5 - lunghezza lame 250 mm - manici telescopici ovali in alluminio con pulsante di blocco - impugnatura in bicomponente - lunghezza 720/920 mm

CODICE	DESCRIZIONE	UM	Q.TÀ
• **051979**	FORBICE SIEPE LAMA OND.MAN.ALL.TELES.CM.72/92	PZ	12

FORBICI TAGLIAERBA



papillon

Forbice per erba PAPILLON lame Easycut in acciaio al teflon - lame regolabili a 360° - manici ammortizzati - lunghezza 345 mm

CODICE	DESCRIZIONE	UM	Q.TÀ
• **087285**	FORBICE X ERBA LAMA OND.6S TEFLON MM.345	PZ	6

FORBICI TAGLIAERBA



papillon

Forbice professionale PAPILLON per erba - lame in acciaio inossidabile - lame regolabili su 6 posizioni - manici in gomma antiscivolo - lunghezza 345 mm

CODICE	DESCRIZIONE	UM	Q.TÀ
• **087286**	FORBICE X ERBA 6 POSIZ.LAMA INOX MM.345	PZ	10

SEGACCI



papillon

Segaccio PAPILLON - lama dritta in acciaio SK5 cromata - dentatura speciale rettificata su 3 angoli, temprata, affilata - impugnatura bicomponente ergonomica e antiscivolo - con fodero

CODICE	DESCRIZIONE	UM	Q.TÀ
• **085698**	SEGACCIO C/FODERO DENTATURA SPECIALE MM. 250	PZ	6
• **084527**	SEGACCIO C/FODERO DENTATURA SPECIALE MM. 300	PZ	6

SEGACCI



papillon

Segaccio per potatura PAPILLON a lama fissa - lama curva in acciaio SK5 cromata - dentatura speciale rettificata su 3 angoli, affilata, temprata - impugnatura bicomponente ergonomica e antiscivolo

CODICE	DESCRIZIONE	UM	Q.TÀ
• **088337**	SEGACCIO A PISTOLA DENTATURA SPECIALE MM. 350	PZ	12

SEGACCI



papillon

Segaccio per potatura PAPILLON a lama fissa - lama curva in acciaio SK5 cromata - dentatura speciale rettificata su tre angoli, affilata, temprata - impugnatura bicomponente ergonomica e antiscivolo - con dispositivo tagliente scortecciatore

CODICE	DESCRIZIONE	UM	Q.TÀ
• **088338**	SEGACCIO CON SCORTECCIATORE DENT.SPEC.MM.400	PZ	6

SEGACCI



papillon

Segaccio per potatura PAPILLON a lama fissa - lama curva in acciaio SK5 cromata - dentatura speciale rettificata su tre angoli, affilata, temprata - manico tubolare acciaio a ombrello

CODICE	DESCRIZIONE	UM	Q.TÀ
• **088361**	SEGACCIO A "C" DENTATURA SPECIALE MM.350	PZ	12

SEGACCI



papillon

Segaccio PAPILLON a serramanico per potatura - manico pieghevole - con pulsante di bloccaggio lama - lama diritta in acciaio SK5 cromata - dentatura speciale rettificata su 3 angoli affilata, temprata - impugnatura bicomponente ergonomica e antiscivolo

CODICE	DESCRIZIONE	UM	Q.TÀ
• **080692**	SEGACCIO SERRAMANICO DENTATURA SPECIAL.MM.170	PZ	12
• **085947**	SEGACCIO SERRAMANICO DENTATURA SPECIAL.MM.220	PZ	12

SEGACCI



Seghetto richiudibile FELCO con pulsante di bloccaggio lama - lama in acciaio temprato da 160 mm - raccomandato per la potatura e il taglio di tutti i tipi di legno - peso 161 g

CODICE	DESCRIZIONE	UM	Q.TÀ
400974	SEGHETTO RICHIUDIBILE LAMA ACC.TEMPR.MM.160	PZ	1
400977	LAMA ACC.TEMPR.RICAMBIO PER SEGHETTO MM.160	PZ	1

SEGONCINI AD ARCO



papillon

Segoncino ad arco PAPILLON - telaio tubolare con leva di tensione - con 2 lame 300 mm per legno e metallo - attacco portalama girevole

CODICE	DESCRIZIONE	UM	Q.TÀ
091643	SEGONCINO AD ARCO 2 LAME "PAPILLON" MM.300	PZ	15

SEGONCINI AD ARCO



papillon

Segoncino PAPILLON - telaio tubolare con leva di tensione - attacco portalama girevole - lama americana 533 mm

CODICE	DESCRIZIONE	UM	Q.TÀ
091641	SEGONCINO C/LAMA GIREVOLE "PAPILLON" MM. 533	PZ	20

SEGONCINI AD ARCO



papillon

Segoncino PAPILLON - telaio tubolare ovale con leva di tensione - attacco portalama fisso - lama dente a castello 24/Hp

CODICE	DESCRIZIONE	UM	Q.TÀ
091644	SEGONCINO C/LAMA FISSA 24HP "PAPILLON" MM.610	PZ	15
091646	SEGONCINO C/LAMA FISSA 24HP "PAPILLON" MM.812	PZ	12

LAME PER SEGONCINI



STANLEY

Lama STANLEY mod. 1-15-439 per segoncini - a dente differenziato - denti con affilatura speciale - permette un utilizzo di taglio estremamente agevole

CODICE	DESCRIZIONE	UM	Q.TÀ
403236	LAMA DENTE DIFF."1-15-439" X SEGONCINI MM.530	PZ	10

LAME PER SEGONCINI



papillon

Lama PAPILLON per segoncini - dentatura triangolare - ideale per taglio legna secca

CODICE	DESCRIZIONE	UM	Q.TÀ
091653	LAMA"PAPILLON"P/SEGONCINO DENTI TRIANG.MM.533	PZ	10

LAME PER SEGONCINI



papillon

Lama PAPILLON per segoncini - dentatura castello - ideale per taglio legna verde

CODICE	DESCRIZIONE	UM	Q.TÀ
091675	LAMA "PAPILLON"P/SEGONCINO MM.300 DENT.CASTEL	PZ	10
091648	LAMA "PAPILLON"P/SEGONCINO MM.533 DENT.CASTEL	PZ	10
091649	LAMA "PAPILLON"P/SEGONCINO MM.610 DENT.CASTEL	PZ	10
091651	LAMA "PAPILLON"P/SEGONCINO MM.812 DENT.CASTEL	PZ	10
091652	LAMA "PAPILLON"P/SEGONCINO MM.914 DENT.CASTEL	PZ	10

BADILI MANICATI



MAURER

Badile MAURER tipo IMPRESA ultraleggero - spalla curva - in duralluminio - con manico in legno

CODICE	DESCRIZIONE	UM	Q.TÀ
088706	BADILE SUPER LEGGERO ALL. "MAURER" MANICATO	PZ	5

BADILI MANICATI



MAURER

Badile MAURER tipo IMPRESA - spalla curva - in acciaio stampato temprato, rinforzato, verniciato oro - con manico in legno

CODICE	DESCRIZIONE	UM	Q.TÀ
088051	BADILE ACCIAIO TEMPRATO MANICAT"MAURER"50200T	PZ	5

BADILI MANICATI



papillon

Badile PAPILLON 16x22 cm - in acciaio verniciato - con manico in legno 130 cm

CODICE	DESCRIZIONE	UM	Q.TÀ
• **083703**	BADILE VERNICIATO CM.16X22 CON MANICO CM.130	PZ	6

BADILI MANICATI



papillon

Badile forgiato a punta PAPILLON - con manico legno FSC da 140 cm

CODICE	DESCRIZIONE	UM	Q.TÀ
095600	BADILE FORGIATO A PUNTA "PAPILLON" MANICATO	PZ	5

BADILI MANICATI



papillon

Badile forgiato quadro PAPILLON - con manico legno FSC da 140 cm

CODICE	DESCRIZIONE	UM	Q.TÀ
095601	BADILE FORGIATO QUADRO "PAPILLON" MANICATO	PZ	5

BADILI



MAURER

Badile MAURER tipo IMPRESA - spalla curva - in acciaio temprato, rinforzato, verniciato oro - senza manico

CODICE	DESCRIZIONE	UM	Q.TÀ
• **087897**	BADILE ACCIAIO TEMPRATO S/MANICO "MAURER"	PZ	12

BADILI



MAURER

Badile MAURER tipo Impresa - in acciaio temprato, tropicalizzato, rinforzato - senza manico

CODICE	DESCRIZIONE	UM	Q.TÀ
• **093780**	BADILE ACC.TEMPRATO TROPIC."MAURER"S/MAN.	PZ	12

BADILI



Badile tipo Cesena in acciaio temprato - verniciato rosso - senza manico

CODICE	DESCRIZIONE	UM	Q.TÀ
400142	BADILE "CESENA" TEMP. ROSSA 512/0 T/L	PZ	14

BADILI



ANGELO B.

Badile ANGELO B. a punta quadra in acciaio forgiato

CODICE	DESCRIZIONE	UM	Q.TÀ
400958	BADILE PUNTA QUADRA FORGIATO CM.26X17	PZ	1

BADILI



ANGELO B.

Badile ANGELO B. a punta tonda tipo 25 MUSO DI BUE

CODICE	DESCRIZIONE	UM	Q.TÀ
402803	BADILE PUNTA TONDA TIPO 25 MUSO BUE CM.27	PZ	1

VANGHE MANICATE



papillon

Vanga PAPILLON a punta - in acciaio verniciato - 29x25 cm - con manico in legno 130 cm

CODICE	DESCRIZIONE	UM	Q.TÀ
• **083711**	VANGA A PUNTA CM.29X25 CON MANICO CM.130	PZ	6

VANGHE MANICATE



Vanga lucida AGEF con spallina tipo professionale - 28x18 cm - con manico in legno a T

CODICE	DESCRIZIONE	UM	Q.TÀ
400145	VANGA LUCIDA CON SPALLINA 220THG789V	PZ	5

VANGHE MANICATE



papillon

Vanga forgiata a punta PAPILLON - con manico legno FSC da 140 cm

CODICE	DESCRIZIONE	UM	Q.TÀ
095605	VANGA FORGIATA A PUNTA “PAPILLON” MANICATA	PZ	5

VANGHE MANICATE



papillon

Vanga forgiata quadra PAPILLON - con manico legno FSC da 140 cm

CODICE	DESCRIZIONE	UM	Q.TÀ
095606	VANGA FORGIATA QUADRA “PAPILLON” MANICATA	PZ	5

VANGHE MANICATE



papillon

Vanga per vivaista PAPILLON - con manico legno FSC da 140 cm

CODICE	DESCRIZIONE	UM	Q.TÀ
095607	VANGA X VIVAISTA “PAPILLON” MANICATA	PZ	5

VANGHE MANICATE



papillon

Vanga a punta PAPILLON - stampata verniciata - con manico legno FSC da 120 cm

CODICE	DESCRIZIONE	UM	Q.TÀ
095608	VANGA STAMPATA VERN.A PUNTA”PAPILLON”MANICATA	PZ	5

VANGHE



ANGELO B.

Vanga a punta quadra ANGELO B. tipo Varese - in acciaio forgiato

CODICE	DESCRIZIONE	UM	Q.TÀ
051658	VANGA ACC.FORG.P.Q.CM.26X22 GR.1100 AB020800	PZ	1

VANGHE



ANGELO B.

Vanga ANGELO B. tipo Ortolano in acciaio forgiato

CODICE	DESCRIZIONE	UM	Q.TÀ
400953	VANGA FORGIATA ORTOLANO CM.16X31 GR.1450	PZ	1

VANGHE



Vanga a punta tipo LUCCA in acciaio forgiato

CODICE	DESCRIZIONE	UM	Q.TÀ
403014	VANGA A PUNTA TIPO "LUCCA" CM.25X28	PZ	1

VANGHE



Vanga a punta tipo FIRENZE in acciaio forgiato

CODICE	DESCRIZIONE	UM	Q.TÀ
403015	VANGA A PUNTA TIPO "FIRENZE" CM.24X26	PZ	1

VANGHE



Vanga a punta tipo PISA in acciaio forgiato

CODICE	DESCRIZIONE	UM	Q.TÀ
403016	VANGA A PUNTA TIPO "PISA" CM.24X26	PZ	1

VANGHE - ACCESSORI



ANGELO B.

Staffa a vite per vanghe ANGELO B.

CODICE	DESCRIZIONE	UM	Q.TÀ
400955	STAFFA X VANGHE DIAM.40 ANGELO B.	PZ	1

VANGHETTI MANICATI



Vanghetto AGEF tipo Romagna in acciaio temprato, sabbiato e verniciato - 19x28 cm - con manico a T in legno faggio

CODICE	DESCRIZIONE	UM	Q.TÀ
400146	VANGHETTO "ROMAGNA" 517H371C	PZ	5

MANICI PER VANGHETTI



AG

Manico per vanghetto a T in legno di faggio - 90 cm

CODICE	DESCRIZIONE	UM	Q.TÀ
402802	MANICO VANGHETTO A "T" FAGGIO	PZ	5

ZAPPINI MANICATI



papillon

Zappino forgiato bidente-cuore PAPILLON - con manico legno FSC da 110 cm

CODICE	DESCRIZIONE	UM	Q.TÀ
095616	ZAPPINO FORG.BIDENTE/CUORE"PAPILLON"MANICATO	PZ	5

ZAPPINI MANICATI



papillon

Zappino forgiato bidente-quadro PAPILLON - con manico legno FSC da 110 cm

CODICE	DESCRIZIONE	UM	Q.TÀ
095617	ZAPPINO FORG.BIDENTE/QUADRO"PAPILLON"MANICATO	PZ	5

ZAPPETTE MANICATE



papillon

Zappetta forgiata bidente-cuore PAPILLON - con manico legno FSC da 140 cm

CODICE	DESCRIZIONE	UM	Q.TÀ
095614	ZAPPETTA FORG.BIDENTE/CUORE"PAPILLON"MANIC.	PZ	5

ZAPPETTI MANICATI



papillon

Zappetta forgiata bidente-quadra PAPILLON - con manico legno FSC da 140 cm

CODICE	DESCRIZIONE	UM	Q.TÀ
095615	ZAPPETTA FORG.BIDENTE/QUADRA"PAPILLON"MANIC.	PZ	5

ZAPPETTE



ANGELO B.

Zappetta ANGELO B. tipo Bologna in acciaio forgiato C45 - occhio ovale

CODICE	DESCRIZIONE	UM	Q.TÀ
400965	ZAPPA FORGIATA BOLOGNA CM.28 GR.500	PZ	1

ZAPPE MANICATE



papillon

Zappa quadra-bidente PAPILLON in acciaio verniciato - con manico da 130 cm

CODICE	DESCRIZIONE	UM	Q.TÀ
• **083708**	ZAPPA QUADRA-BIDENTE CON MANICO CM.130	PZ	12

ZAPPE MANICATE



papillon

Zappa cuore-bidente PAPILLON in acciaio verniciato - con manico da 130 cm

CODICE	DESCRIZIONE	UM	Q.TÀ
• **083709**	ZAPPA CUORE-BIDENTE CON MANICO CM.130	PZ	12

ZAPPE MANICATE



papillon

Zappa quadra PAPILLON forgiata - con manico legno FSC da 135 cm

CODICE	DESCRIZIONE	UM	Q.TÀ
095612	ZAPPA FORGIATA QUADRA"PAPILLON" MAN.GR.1000	PZ	5

ZAPPE



ANGELO B.

Zappa ANGELO B. occhio tondo - in acciaio forgiato C45

CODICE	DESCRIZIONE	UM	Q.TÀ
400959	ZAPPA FORGIAT.OCCHIO TONDO CM.20X12 GR.800	PZ	1
400960	ZAPPA FORGIAT.OCCHIO TONDO CM.22X14 GR.1000	PZ	1

ZAPPE



ANGELO B.

Zappa ANGELO B. tipo Olbia - occhio ovale - in acciaio forgiato C45

CODICE	DESCRIZIONE	UM	Q.TÀ
400961	ZAPPA FORGI.OLBIA OCCH.OVALE CM.18X16 GR.1000	PZ	1

ZAPPE



ANGELO B.

Zappa ANGELO B. tipo Toscana stretta - occhio ovale - in acciaio forgiato C45

CODICE	DESCRIZIONE	UM	Q.TÀ
400963	ZAPPA FORGIA.TOSCANA STRETTA CM.23X09 GR.800	PZ	1

ZAPPE



ANGELO B.

Zappa ANGELO B. tipo Toscana larga - occhio ovale - in acciaio forgiato C45

CODICE	DESCRIZIONE	UM	Q.TÀ
400964	ZAPPA FORGIATA TOSCANA LARGA CM.19X12 GR.800	PZ	1

ZAPPONI BIDENTI



ANGELO B.

Zappone forgiato ANGELO B. a 2 denti - occhio tondo

CODICE	DESCRIZIONE	UM	Q.TÀ
400954	BIDENTE FORGIATO 2 DENTI C.21 OCCHIO TONDO	PZ	1

MANARESSI



ANGELO B.

Manaresso ANGELO B. mod. Reggio Emilia - manico rivestito in cuoio

CODICE	DESCRIZIONE	UM	Q.TÀ
051442	MANARESSO TIPO REGGIO EMILIA A.B.09,08,00	PZ	12

MANARESSI



papillon

Manaresso PAPILLON mod. Classico - con manico in cuoio

CODICE	DESCRIZIONE	UM	Q.TÀ
095647	MANARESSO TIPO CLASSICO"PAPILLON"MANICO CUOIO	PZ	5

PENNATI



ANGELO B.

Pennato ANGELO B. mod. Reggio - lama in acciaio ad alto tenore di carbonio, temprata - con manico in legno

CODICE	DESCRIZIONE	UM	Q.TÀ
400966	PENNATO TIPO REGGIO MANICO LEGNO CM.24	PZ	12

PENNATI



ANGELO B.

Pennato ANGELO B. mod. Sassuolo - in acciaio forgiato - con manico in legno

CODICE	DESCRIZIONE	UM	Q.TÀ
400157	PENNATO T. SASSUOLO MANICO LEGNO CM.22	PZ	12

PENNATI



ANGELO B.

Pennato ANGELO B. mod. Zocca - lama in acciaio ad alto tenore di carbonio, temprata - manico in legno

CODICE	DESCRIZIONE	UM	Q.TÀ
402975	PENNATO TIPO ZOCCA MANICO LEGNO CM.24	PZ	12

PENNATI



ANGELO B.

Pennato ANGELO B. mod. Faenza - in acciaio forgiato - con manico in legno

CODICE	DESCRIZIONE	UM	Q.TÀ
400159	PENNATO TIPO FAENZA MANICO LEGNO CM.22	PZ	12

PENNATI



ANGELO B.

Pennatino ANGELO B. mod. Caccia con fodero - manico in plastica

CODICE	DESCRIZIONE	UM	Q.TÀ
400947	PENNATINO TIPO CACCIA CON FODERO	PZ	12

PICCONI



MAURER

Piccone MAURER punta e zappa - in acciaio forgiato - senza manico

CODICE	DESCRIZIONE	UM	Q.TÀ
• **081289**	PICCONE ACC.FORG.STANDARD S/MANIC.KG.1,5	PZ	6

MANICI PER PICCONE



MAURER

Manico per piccone MAURER in fibra di vetro - 90 cm

CODICE	DESCRIZIONE	UM	Q.TÀ
• **087181**	MANICO FIBR.VETRO X PICCONE MM.56X42X900	PZ	36

RASCHIAGHIACCIO



MASS

Raschiaghiaccio per auto

CODICE	DESCRIZIONE	UM	Q.TÀ
402013	RASCHIAGHIACCIO X AUTO MM.100X250	PZ	10

RASCHIAGHIACCIO



MASS

Raschiaghiaccio per auto con spazzola

CODICE	DESCRIZIONE	UM	Q.TÀ
402014	RASCHIAGHIACCIO X AUTO MM.115X400 C/SPAZZOLA	PZ	6

PALE DA NEVE



Pala da neve in alluminio - senza manico

CODICE	DESCRIZIONE	UM	Q.TÀ
400160	PALA DA NEVE ALLUMINIO S/MANICO ART.54/1	PZ	30

PALE DA NEVE



MASS

Pala spingineve in polipropilene spessorata - senza manico

CODICE	DESCRIZIONE	UM	Q.TÀ
402903	PALA SPINGINEVE MASS PPL CM.45X38	PZ	20

PALE DA NEVE



MASS

Spingineve in polipropilene - senza manico

CODICE	DESCRIZIONE	UM	Q.TÀ
401756	SPINGINEVE IN POLIPROP.S/MAN.CM.60X20 ART.58	PZ	15

PALE DA NEVE



Pala da neve a cucchiaio in polipropilene con profilo metallo - senza manico

CODICE	DESCRIZIONE	UM	Q.TÀ
401950	PALA NEVE A CUCCHIAIO+PROF.S/MAN.37X41 ART.57	PZ	20

PALE DA NEVE



Pala da neve a cucchiaio in polipropilene - senza manico

CODICE	DESCRIZIONE	UM	Q.TÀ
401686	PALA NEVE CUCCH.POLIP.S/MANIC.CM.37X41 ART.56	PZ	20

PALE DA NEVE



Pala da neve in fibra di vetro - senza manico

CODICE	DESCRIZIONE	UM	Q.TÀ
401687	PALA NEVE FIBRA D/VETR.S/MAN.CM.33X48 ART.595	PZ	20

PALE DA NEVE MANICATE



Pala da neve con manico pieghevole - in fibra di vetro

CODICE	DESCRIZIONE	UM	Q.TÀ
402012	PALA NEVE FIBRA D/VETR.MAN./PIEGH.ART.35PF	PZ	5

PALE DA NEVE MANICATE



Pala per granaglie e neve MAURER - leggera, in alluminio - 33x40,5 cm - con manico 130 cm

CODICE	DESCRIZIONE	UM	Q.TÀ
051236	PALA NEVE IN ALLUMINIO C/MANICO CM.130 MAURER	PZ	5

PALE DA CARBONE



Pala in acciaio per carbone

CODICE	DESCRIZIONE	UM	Q.TÀ
400164	PALA X CARBONE V.S.40 NR. 2 MM.295X225	PZ	15
400165	PALA X CARBONE V.S.40 NR. 3 MM.310X250	PZ	15
400166	PALA X CARBONE V.S.40 NR. 4 MM.325X265	PZ	15

RASCHIAFANGO



Raschiafango in acciaio stampato

CODICE	DESCRIZIONE	UM	Q.TÀ
400171	RASCHIAFANGO IN FERRO CM. 40	PZ	12
400172	RASCHIAFANGO IN FERRO CM. 50	PZ	12

MESTOLI PER MURATORE



Mestolo per muratore ANGELO B. in lamiera stampata

CODICE	DESCRIZIONE	UM	Q.TÀ
053551	MESTOLO MURATORE LAMIERA STAMP.A.B.23.33.00	PZ	1

SECCHI PER MURATORE



stamplast

Secchio per muratore - forma conica in plastica rinforzata - diam. 36 cm

CODICE	DESCRIZIONE	UM	Q.TÀ
050178	SECCHIO MURATORE PLAST. GIALLO CM.36	PZ	10
050179	SECCHIO MURATORE PLAST. ROSSO CM.36	PZ	10

SECCHI PER MURATORE



stamplast

Secchio per muratore - forma conica in plastica rinforzata colore blu - diam. 36 cm - ideale per temperature fredde

CODICE	DESCRIZIONE	UM	Q.TÀ
054435	SECCHIO POLIPROPIL. ANTINFORT. BLU	PZ	10

SECCHI PER MURATORE



stamplast

Secchio per muratore - forma conica in plastica rinforzata, colore nero - diam. 34 cm

CODICE	DESCRIZIONE	UM	Q.TÀ
050180	SECCHIO MURATORE POLIETILEN. NERO	PZ	10

CASSE PER MALTA



stamplast

Cassa per malta in plastica rinforzata - 65x45x17 cm

CODICE	DESCRIZIONE	UM	Q.TÀ
050182	CASSA X MALTA RINFORZI FERRO ANTIRIBAL.	PZ	5

CASSE PER MACERIE



stamplast

Cassa quadra per macerie - in plastica rinforzata - capacità 45 L

CODICE	DESCRIZIONE	UM	Q.TÀ
054552	CASSA X MACERIE QUADRA PLASTICA NERA LT.45	PZ	1

CASSE PER MACERIE



stamplast

Cassa tonda per macerie - CEM in plastica - capacità 45 L

CODICE	DESCRIZIONE	UM	Q.TÀ
403089	CASSA X MACERIE TONDA PLASTICA NERA LT.45	PZ	5

CESTE PER VENDEMMIA



ICS

Cesta ovale in plastica pesante per vendemmia - senza manico (in plastica, smontabile, vendibile separatamente)

CODICE	DESCRIZIONE	UM	Q.TÀ
402616	CESTA OVALE X VENDEMMIA LT.20 S/MAN.50X30X24	PZ	1
403257	MANICO PLASTICA PER CESTA OVALE VENDEMMIA	PZ	1

SACCHI PER MACERIE



Sacco in polipropilene monouso con chiusura superiore a caramella 80 cm, con fondo chiuso - 4 cinghie di sollevamento (larghezza 5 cm e lunghezza 40 cm) - portata saccone 1500 kg - peso 1,5 kg

CODICE	DESCRIZIONE	UM	Q.TÀ
403230	SACCO BIG-BAG PP FONDO CHIUSO 90X90X120H	PZ	1

SACCHI PER MACERIE



Sacco in polipropilene monouso con chiusura superiore a caramella 80 cm e con valvola di scarico sul fondo (50 cm 40 d.) - 4 cinghie di sollevamento (larghezza 5 cm e lunghezza 30 cm) - portata saccone 1500 kg - peso 1,6 kg

CODICE	DESCRIZIONE	UM	Q.TÀ
403231	SACCO BIG-BAG PP C/VALV.SCARICO 90X90X120H	PZ	1

TANICHE



Tanica in plastica bianca

CODICE	DESCRIZIONE	UM	Q.TÀ
051516	TANICA IN PLASTICA BIANCA DA LT. 5	PZ	10
051517	TANICA IN PLASTICA BIANCA DA LT. 10	PZ	5
051518	TANICA IN PLASTICA BIANCA DA LT. 15	PZ	6
051519	TANICA IN PLASTICA BIANCA DA LT. 20	PZ	5
051520	TANICA IN PLASTICA BIANCA DA LT. 25	PZ	4
052130	TANICA IN PLASTICA BIANCA DA LT. 30	PZ	4

TANICHE



Tanica in plastica bianca con rubinetto

CODICE	DESCRIZIONE	UM	Q.TÀ
052131	TANICA PLASTICA BIANCA C/RUBINETTO LT.10	PZ	5
051867	TANICA PLASTICA BIANCA C/RUBINETTO LT.20	PZ	5

TANICHE



Tanica professionale a doppio uso (benzina/olio) in HDPE polietilene antiurto - completo di tappi e prolunga in nylon - anti UV - omologazione: certificazione a livello europeo sia per il trasporto su strada che per trasporto su mare

CODICE	DESCRIZIONE	UM	Q.TÀ
403252	TANICA DOPPIO USO BENZINA/OLIO LT.5+2	PZ	5

TANICHE



MAURER

Tanica MAURER in plastica HDPE per carburanti - approvato CE/UN - rossa - con beccuccio

CODICE	DESCRIZIONE	UM	Q.TÀ
054692	TANICA IN PLAST. LT. 5 “CE/UN” ROSSA MAURER	PZ	10
054693	TANICA IN PLAST. LT. 10 “CE/UN” ROSSA MAURER	PZ	6
091870	TANICA IN PLAST. LT. 20 “CE/UN” ROSSA MAURER	PZ	6

TANICHE



MAURER

Tanica metallica MAURER protetta internamente (smaltate all’interno) - omologata TUV-GS

CODICE	DESCRIZIONE	UM	Q.TÀ
085949	TANICA IN METALLO VERDE MILIT.TUV-GS DA LT. 5	PZ	10
080094	TANICA IN METALLO VERDE MILIT.TUV-GS DA LT.10	PZ	5
080095	TANICA IN METALLO VERDE MILIT.TUV-GS DA LT.20	PZ	5
060927	GUARNIZIONE IN GOMMA PER TANICHE IN METALLO	PZ	50

TANICHE - ACCESSORI



MAURER

Beccuccio MAURER per taniche metalliche

CODICE	DESCRIZIONE	UM	Q.TÀ
083489	BOCCAGLI X TANICHE METALLO VERDE MILIT.	PZ	25

TANICHE - ACCESSORI



Tappo rosso per taniche uso alimentare

CODICE	DESCRIZIONE	UM	Q.TÀ
402827	TAPPO ROSSO X TANICHE USO ALIMENTARE	PZ	1

TANICHE - ACCESSORI



Tappo nero per taniche carburanti + guarnizione OR

CODICE	DESCRIZIONE	UM	Q.TÀ
402828	TAPPO NERO X TANICHE CARBURANTE	PZ	1

TATA TRESPOLI PER GIARDINO



MAURER

Tata trespolo portasacco, con coperchio integrato - colore verde - 38/50x80H cm

CODICE	DESCRIZIONE	UM	Q.TÀ
080810	TATA TRESPOLO VERDE"MAURER" C/COPER. 38/50X80	PZ	1

BIDONI PER RIFIUTI



Bidone sovrapponibile in plastica per rifiuti - senza coperchio (vendibile separatamente)

CODICE	DESCRIZIONE	UM	Q.TÀ
402464	BIDONE PER IMMONDIZIA NERO LT.50 CM.41X49	PZ	1

BIDONI PER RIFIUTI



MAURER

Bidone sovrapponibile in plastica MAURER per rifiuti, senza coperchio (vendibile separatamente)

CODICE	DESCRIZIONE	UM	Q.TÀ
080836	BIDONE PER IMMONDIZIA NERO LT.75 CM.44X63	PZ	1
080838	BIDONE PER IMMONDIZIA NERO LT.100 CM.53X66	PZ	1

COPERCHI PER BIDONI RIFIUTI



Coperchio nero per bidone immondizia

CODICE	DESCRIZIONE	UM	Q.TÀ
402467	COPERCHIO PER BIDONE IMMONDIZIA NERO LT.50	PZ	1

COPERCHI PER BIDONI RIFIUTI



MAURER

Coperchio nero MAURER per bidone immondizia

CODICE	DESCRIZIONE	UM	Q.TÀ
080837	COPERCHIO PER BIDONE IMMONDIZIA NERO LT.75	PZ	1
080839	COPERCHIO PER BIDONE IMMONDIZIA NERO LT.100	PZ	1

CONTENITORI PER RIFIUTI



Set composto da 3 contenitori per raccolta differenziata CARTA, VETRO, PLASTICA - in polipropilene semirigido - con clip magnetica, che permette di far aderire una borsa all'altra, e maniglie - misure borse (LxPxH) - gialla per la plastica 26x35x49 cm - azzurra per la carta 22x35x49 cm - verde per il vetro 20x35x49 cm

CODICE	DESCRIZIONE	UM	Q.TÀ
402630	SET 3 BORSE X RACCOL.DIFFER.CARTA/VETRO/PLAST	PZ	12

IDROSPAZZOLE



Idrospazzola in PVC per lavaggio di furgoni e bus - senza asta

CODICE	DESCRIZIONE	UM	Q.TÀ
400173	IDROSPAZZOLA BUS PVC SENZA ASTA	PZ	1

IDROSPAZZOLE



Idrospazzola in CRINE per lavaggio di furgoni e bus - senza asta

CODICE	DESCRIZIONE	UM	Q.TÀ
400174	IDROSPAZZOLA BUS CRINE SENZA ASTA	PZ	1

MANICI PER IDROSPAZZOLE



Manico metallico per idrospazzole

CODICE	DESCRIZIONE	UM	Q.TÀ
400175	MANICO METALLICO CM.180	PZ	1

AVVOLGITUBO



papillon

Avvolgitubo a carrello PAPILLON - per 45 m di tubo da 1/2" - tamburo in polipropilene antiurto - telaio in acciaio verniciato a polveri - resistente alla corrosione e alla ruggine

CODICE	DESCRIZIONE	UM	Q.TÀ
• **086572**	CARRELLO AVVOLGITUBO PLAST. PAPILLON MT.45	PZ	6

AVVOLGITUBO



papillon

Avvolgitubo a carrello PAPILLON - per 60 m di tubo da 1/2" - tamburo in polipropilene antiurto - telaio in acciaio verniciato a polveri - resistente alla corrosione e alla ruggine

CODICE	DESCRIZIONE	UM	Q.TÀ
• **082018**	CARRELLO AVVOLGITUBO PLAST. MT. 60 1/2"	PZ	6

AVVOLGITUBO



papillon

Avvolgitubo a carrello PAPILLON - per 50 m di tubo da 1/2" - tamburo con flangia da 350 mm - 2 raccordi in ottone da ½" esterno/interno - telaio in acciaio verniciato

CODICE	DESCRIZIONE	UM	Q.TÀ
• **093987**	CARRELLO AVVOLGITUBO VERN.MT.50 1/2" PAPILLON	PZ	1

AVVOLGITUBO



papillon

Avvolgitubo a carrello PAPILLON - per 80 m di tubo da 1/2" o 50 m di tubo da 3/4" - tamburo con flangia da 460 mm - 2 raccordi in ottone da ½" esterno/interno - telaio in acciaio verniciato

CODICE	DESCRIZIONE	UM	Q.TÀ
• **093988**	CARRELLO AVVOLGITUBO VERN.MT.80 1/2" PAPILLON	PZ	1

AVVOLGITUBO



papillon

Avvolgitubo a carrello PAPILLON - per 80 m di tubo da 3/4" - tamburo con flangia da 460 mm - 2 raccordi in ottone da 3/4" esterno/interno - telaio in acciaio verniciato - ruote pneumatiche

CODICE	DESCRIZIONE	UM	Q.TÀ
• **093989**	CARRELLO AVVOLG.VERN.R/PN.PAPILLON 3/4 MT. 80	PZ	1
099507	RUOTA RICAMBIO P/CARRELLO AVVOLGITUBO 93989	PZ	1

AVVOLGITUBO



papillon

Avvolgitubo a carrello PAPILLON - per 50 m di tubo da 1/2" - con tamburo e telaio in lamiera e acciaio verniciato colore grigio - raccordi in ottone

CODICE	DESCRIZIONE	UM	Q.TÀ
• **093125**	CARRELLO AVVOLGIT.VERN.GRIGIO MT.50 1/2" PAPI	PZ	1

AVVOLGITUBO



papillon

Avvolgitubo a carrello PAPILLON - per 80 m di tubo da 1/2" o 50 m di tubo da 3/4" - con tamburo e telaio in lamiera e acciaio verniciato colore grigio

CODICE	DESCRIZIONE	UM	Q.TÀ
• **093126**	CARRELLO AVVOLGIT.VERN.GRIGIO MT.80 1/2" PAPI	PZ	1

AVVOLGITUBO



papillon

Avvolgitubo automatico a muro PAPILLON per irrigazione - corpo in materiale plastico antiurto - tubo in PVC 20 m, 11bar, Ø 1/2" + tubo di collegamento al rubinetto 2 m, Ø 3/4" - riavvolgimento rallentato con funzione di arresto del tubo in ogni punto - staffa di aggancio al muro in alluminio - rotazione di 180° - lancia innaffio regolabile - peso: 9 kg - lancia innaffio regolabile

CODICE	DESCRIZIONE	UM	Q.TÀ
• **092926**	AVVOLGITUBO AUTOMAT.PAPILLON MT.20+2 1/2	PZ	1

AVVOLGITUBO



papillon

Supporto a parete PAPILLON per avvolgere tubi - in polipropilene

CODICE	DESCRIZIONE	UM	Q.TÀ
• **084385**	SUPPORTO PLASTICA A PARETE X TUBI ACQUA	PZ	72

AVVOLGITUBO



papillon

Supporto a parete PAPILLON per avvolgere tubi - in lamiera e acciaio

CODICE	DESCRIZIONE	UM	Q.TÀ
• **096845**	SUPPORTO"PAPILLON" ZINC.A PARETE X TUBI ACQUA	PZ	10

AVVOLGITUBO



papillon

Avvolgitubo portatile o murale PAPILLON - per 50 m di tubo da 1/2" - con supporto a parete - tamburo e telaio in acciaio zincato - raccordi portagomma in ottone

CODICE	DESCRIZIONE	UM	Q.TÀ
• **096844**	AVVOLGITUBO ZINCATO"PAPILLON" PORTATILE/MURO	PZ	1

TUBI PER IRRIGAZIONE



papillon

Tubo per irrigazione PAPILLON mod. SPRINTECH - magliato antinodo, tecnologia Soft&Flex, che garantisce flessibilità e leggerezza - antialghe - ftalati < 0,1% - resistente ai raggi UV - sopporta temperature dai -15°C a +60°C

CODICE	DESCRIZIONE	UM	Q.TÀ
050192	TUBO ANTINODO PAPILLON SPRINTECH MT.15 1/2	RT	1
050194	TUBO ANTINODO PAPILLON SPRINTECH MT.25 1/2	RT	1
050196	TUBO ANTINODO PAPILLON SPRINTECH MT.50 1/2	RT	1
050198	TUBO ANTINODO PAPILLON SPRINTECH MT.15 5/8	RT	1
050199	TUBO ANTINODO PAPILLON SPRINTECH MT.25 5/8	RT	1
050203	TUBO ANTINODO PAPILLON SPRINTECH MT.50 5/8	RT	1
050204	TUBO ANTINODO PAPILLON SPRINTECH MT.15 3/4	RT	1
050206	TUBO ANTINODO PAPILLON SPRINTECH MT.25 3/4	RT	1
050213	TUBO ANTINODO PAPILLON SPRINTECH MT.50 3/4	RT	1
050215	TUBO ANTINODO PAPILLON SPRINTECH MT.15 1"	RT	1
050216	TUBO ANTINODO PAPILLON SPRINTECH MT.25 1"	RT	1
050217	TUBO ANTINODO PAPILLON SPRINTECH MT.50 1"	RT	1
052288	TUBO ANTINODO PAPILLON SPRINTECH MT.25 1"1/4	RT	1

TUBI PER IRRIGAZIONE



papillon

Tubo per irrigazione PAPILLON mod. GARDENTECH magliato antinodo a quattro strati - strato interno in PVC nero antialga - filo elicoidale in poliestere - rinforzo a maglia in poliestere - strato esterno in PVC giallo coprente con riga in PVC blu coestrusa - antialghe - ftalati

CODICE	DESCRIZIONE	UM	Q.TÀ
081334	TUBO ANTINODO "PAPILLON" GARDENTECH MT.15 1/2	RT	1
081335	TUBO ANTINODO "PAPILLON" GARDENTECH MT.25 1/2	RT	1
081336	TUBO ANTINODO "PAPILLON" GARDENTECH MT.50 1/2	RT	1
081337	TUBO ANTINODO "PAPILLON" GARDENTECH MT.15 5/8	RT	1
081338	TUBO ANTINODO "PAPILLON" GARDENTECH MT.25 5/8	RT	1
081339	TUBO ANTINODO "PAPILLON" GARDENTECH MT.50 5/8	RT	1
081340	TUBO ANTINODO "PAPILLON" GARDENTECH MT.25 3/4	RT	1
081341	TUBO ANTINODO "PAPILLON" GARDENTECH MT.50 3/4	RT	1
081342	TUBO ANTINODO "PAPILLON" GARDENTECH MT.25 1"	RT	1
081343	TUBO ANTINODO "PAPILLON" GARDENTECH MT.50 1"	RT	1

TUBI PER IRRIGAZIONE



TRICOFLEX

Tubo per irrigazione professionale mod. TRICOFLEX - a 5 strati magliato - resistente ai raggi UV - colore giallo - tecnologia Soft&Flex, che garantisce flessibilità e leggerezza

CODICE	DESCRIZIONE	UM	Q.TÀ
402217	ROTOLO MT.15 TUBO ANTIALGA "TRICOFLEX" 1/2	RT	1
402218	ROTOLO MT.25 TUBO ANTIALGA "TRICOFLEX" 1/2	RT	1
402219	ROTOLO MT.50 TUBO ANTIALGA "TRICOFLEX" 1/2	RT	1
402220	ROTOLO MT.15 TUBO ANTIALGA "TRICOFLEX" 5/8	RT	1
402221	ROTOLO MT.25 TUBO ANTIALGA "TRICOFLEX" 5/8	RT	1
402222	ROTOLO MT.50 TUBO ANTIALGA "TRICOFLEX" 5/8	RT	1
402223	ROTOLO MT.25 TUBO ANTIALGA "TRICOFLEX" 3/4	RT	1
402224	ROTOLO MT.50 TUBO ANTIALGA "TRICOFLEX" 3/4	RT	1
402225	ROTOLO MT.25 TUBO ANTIALGA "TRICOFLEX" 1"	RT	1
402226	ROTOLO MT.50 TUBO ANTIALGA "TRICOFLEX" 1"	RT	1

TUBI PER IRRIGAZIONE



papillon

Tubo innaffio PAPILLON estensibile - adatto per terrazzi e piccoli giardini - non necessita di avvolgitubo - lunghezza 15 m - sezione del tubo 10x12 mm - pressione d'esercizio 8 bar - completo di due raccordi rapidi

CODICE	DESCRIZIONE	UM	Q.TÀ
• **089185**	TUBO INNAFFIO A SPIRALE C/RACC.MT.15 MM.10X12	ST	6

TUBI PER IRRIGAZIONE



TRICOFLEX

Tubo mod. TRESS-NOBEL - rivestimento in PVC flessibile blu - rinforzo poliestere - parete interna in PVC flessibile nero - ottima resistenza in pressione associata a deboli deformazioni - può sopportare dei cicli lunghi e frequenti d'impulsi di pressione - sopporta bene le esposizioni prolungate a ogni tipo di clima - usato per trattamenti erbicidi, per polverizzazione di campi e sentieri, bordi di strada, parchi pubblici ecc, trattamenti insetticidi, travaso e spargimento di concimi liquidi, alimentazione ad aria compressa - temperatura d'utilizzo +60°-15° C

CODICE	DESCRIZIONE	UM	Q.TÀ
402450	TUBO BLU X IRRORAZIONE 40 BAR MT.100 MM.8X14	RT	1

TUBI TRASPARENTI



TRICOFLEX

Tubo monostrato mod. CRISTAL per passaggio di liquidi alimentari non in pressione secondo la direttiva EU 2007/19/EC per simulanti A-B-C

CODICE	DESCRIZIONE	UM	Q.TÀ
400106	TUBO PVC CRISTAL TRASPARENTE 6X 9	MT	50
053202	TUBO PVC CRISTAL TRASPARENTE 8X12	MT	50
053203	TUBO PVC CRISTAL TRASPARENTE 10X14	MT	50
053204	TUBO PVC CRISTAL TRASPARENTE 12X16	MT	50
403255	TUBO PVC CRISTAL TRASPARENTE 15X19 MT.50	MT	50

TUBI TRASPARENTI



TRICOFLEX

Tubo multistrato trasparente rinforzato polivalente mod. TCF - prodotto tri-strato resistente, in PVC flessibile e trasparente, di classe A senza filati, con rinforzo in fibra poliestere alta tenacità - adatto a molti usi: alimentazione di macchine e strumenti ad aria compressa, trasferimento di certi prodotti chimici, mandata dell'acqua (trattamento delle acque), industrie, ecc. - da 24 a 40 bar - +60°-15°C

CODICE	DESCRIZIONE	UM	Q.TÀ
402289	TUBO MULTISTRATO TRASP.RETINATO 6,3X11 25M	MT	25
402290	TUBO MULTISTRATO TRASP.RETINATO 8 X13 25M	MT	25
402291	TUBO MULTISTRATO TRASP.RETINATO 10X15 25M	MT	25
402292	TUBO MULTISTRATO TRASP.RETINATO 12,5X18 25M	MT	25
402293	TUBO MULTISTRATO TRASP.RETINATO 16 X 22 25M	MT	25
402294	TUBO MULTISTRATO TRASP.RETINATO 19 X 26 25M	MT	25
402295	TUBO MULTISTRATO TRASP.RETINATO 25 X 33 25M	MT	25

TUBI PER GAS



Tubo in PVC per gas metano

CODICE	DESCRIZIONE	UM	Q.TÀ
402998	TUBO GAS METANO 13X20 MT.50	MT	50

TUBI PER GAS



Tubo in PVC per gas liquido GPL

CODICE	DESCRIZIONE	UM	Q.TÀ
402999	TUBO GAS GPL 8X13 MT.50	MT	50

TUBI PER GAS



Tubo gomma EPDM Binato Ossigeno - Acetilene rosso LB En 559 8x15 20 Bar

CODICE	DESCRIZIONE	UM	Q.TÀ
400913	TUBO G.EPDM BINATO OSS-ACET.8X15 20 BAR EN559	MT	100

TUBI PER LIQUIDI ALIMENTARI



TRICOFLEX

Tubo flessibile in PVC plastificato con spirale in rinforzo in PVC rigido anti urto - può essere utilizzato in condizioni non gravose nel settore alimentare, industriale e agricolo - per aspirazione e mandata in medio/bassa pressione di liquidi alimentari secondo la direttiva EU 2007/19/EC per simulanti A-B-C - temperatura d'impiego da -10 a +50° C

CODICE	DESCRIZIONE	UM	Q.TÀ
054687	TUBO SPIRALATO MULTISTRATO RINFOR. MM.20	MT	25
050805	TUBO SPIRALATO MULTISTRATO RINFOR. MM.25	MT	25
050806	TUBO SPIRALATO MULTISTRATO RINFOR. MM.30	MT	25
050807	TUBO SPIRALATO MULTISTRATO RINFOR. MM.35	MT	25
050808	TUBO SPIRALATO MULTISTRATO RINFOR. MM.40	MT	25
050809	TUBO SPIRALATO MULTISTRATO RINFOR. MM.50	MT	25
050810	TUBO SPIRALATO MULTISTRATO RINFOR. MM.60	MT	25

RACCORDI PLASTICA PER IRRIGAZIONE



papillon

Innesto rapido PAPILLON con filetto femmina e riduzione MF

CODICE	DESCRIZIONE	UM	Q.TÀ
• **082021**	INNESTO RAPIDO FEMMINA C/RIDUZIO. M.F.3/4-1/2	ST	36
• **087356**	INNESTO RAPIDO FEMMINA C/RIDUZIO. M.F. 1"-3/4	PZ	36

RACCORDI PLASTICA PER IRRIGAZIONE



papillon

Innesto rapido PAPILLON con filetto femmina e riduzione MF

CODICE	DESCRIZIONE	UM	Q.TÀ
• **092549**	INNESTO RAP. FEMM C/RIDUZIO MF 3/4-1/2	PZ	120

RACCORDI PLASTICA PER IRRIGAZIONE



papillon

Innesto rapido PAPILLON con filetto femmina e riduzione MF - con Soft Touch: materiale bicomponente antisdrucciolevole

CODICE	DESCRIZIONE	UM	Q.TÀ
• **094632**	INNESTO RAPIDO FEM.3/4" C/RID.1/2 SFU.	PZ	120

RACCORDI PLASTICA PER IRRIGAZIONE



papillon

Innesto rapido PAPILLON con filetto femmina e riduzione MF - con Soft Touch: materiale bicomponente antisdrucciolevole

CODICE	DESCRIZIONE	UM	Q.TÀ
• **094633**	INNESTO RAPIDO FEM.1" C/RID.3/4 SFU.	PZ	120

RACCORDI PLASTICA PER IRRIGAZIONE



papillon

Innesto rapido PAPILLON con filetto maschio

CODICE	DESCRIZIONE	UM	Q.TÀ
• **082022**	INNESTO RAPIDO INNAFFIO MASCHIO 3/4	PZ	36

RACCORDI PLASTICA PER IRRIGAZIONE



papillon

Giunzione a due innesti rapidi PAPILLON

CODICE	DESCRIZIONE	UM	Q.TÀ
• **082025**	GIUNZIONE INNAFFIO A 2 INNESTI MASCHI	PZ	36

RACCORDI PLASTICA PER IRRIGAZIONE



papillon

Giunzione a tre innesti rapidi PAPILLON

CODICE	DESCRIZIONE	UM	Q.TÀ
• **082026**	DERIVAZIONE A 3 INNESTI MASCHI PAPILLON	PZ	36

RACCORDI PLASTICA PER IRRIGAZIONE



papillon

Raccordo rapido semplice PAPILLON

CODICE	DESCRIZIONE	UM	Q.TÀ
• **081143**	RACCORDO RAPIDO 1/2 SEMPLICE PAPILLON	PZ	36
• **092547**	RACCORDO RAPIDO 5/8 SEMPLICE PAPILLON	PZ	36
• **081144**	RACCORDO RAPIDO 3/4 SEMPLICE PAPILLON	PZ	36

RACCORDI PLASTICA PER IRRIGAZIONE



papillon

Raccordo rapido con ghiera filettata PAPILLON - versione con Soft Touch materiale bicomponente antisdrucciolevole - con ghiera filettata

CODICE	DESCRIZIONE	UM	Q.TÀ
• **092145**	RACCORDO RAP.1/2 PAPILLON C/GHIERA SFU.	PZ	70
• **092546**	RACCORDO RAP.5/8 PAPILLON C/GHIERA SFU.	PZ	70
• **092146**	RACCORDO RAP.3/4 PAPILLON C/GHIERA SFU.	PZ	70

RACCORDI PLASTICA PER IRRIGAZIONE



papillon

Raccordo rapido con acquastop PAPILLON

CODICE	DESCRIZIONE	UM	Q.TÀ
• **082024**	RACCORDO RAPIDO 1/2 C/AQUASTOP	PZ	36
• **092548**	RACCORDO RAPIDO 5/8 C/AQUASTOP.	PZ	36
• **082028**	RACCORDO RAPIDO 3/4 C/AQUASTOP	PZ	36

RACCORDI PLASTICA PER IRRIGAZIONE



papillon

Raccordo rapido con acquastop PAPILLON - versione con Soft Touch materiale bicomponente antisdrucciolevole - con ghiera filettata

CODICE	DESCRIZIONE	UM	Q.TÀ
• **094635**	RACCORDO RAP. ACQUASTOP 1/2 PAPILLON SFU	PZ	70
• **094634**	RACCORDO RAP. ACQUASTOP 5/8 PAPILLON SFU	PZ	70
• **094636**	RACCORDO RAP. ACQUASTOP 3/4 PAPILLON SFU	PZ	70

RACCORDI PLASTICA PER IRRIGAZIONE



papillon

Raccordo rapido PAPILLON universale 1/2"- 5/8"- 3/4"

CODICE	DESCRIZIONE	UM	Q.TÀ
• **095410**	RACCORDO RAPIDO MULTIFOR.PAPILLON 1/2-5/8-3/4	PZ	36

RACCORDI PLASTICA PER IRRIGAZIONE



papillon

Raccordo rapido PAPILLON universale 1/2"- 5/8"- 3/4" - versione con Soft Touch materiale bicomponente antisdrucciolevole

CODICE	DESCRIZIONE	UM	Q.TÀ
• **095412**	RACCORD.RAP.LUSSO MULTIF.PAPILLON 1/2-5/8-3/4	PZ	36

RACCORDI PLASTICA PER IRRIGAZIONE



papillon

Raccordo di giunzione per due tubi PAPILLON

CODICE	DESCRIZIONE	UM	Q.TÀ
• **082023**	GIUNTO X TUBI 1/2 SEMPLICE PAPILLON	PZ	36
• **081145**	GIUNTO X TUBI 3/4 SEMPLICE PAPILLON	PZ	36

RACCORDI PLASTICA PER IRRIGAZIONE



papillon

Raccordo di giunzione per due tubi PAPILLON - versione con Soft Touch materiale bicomponente antisdrucciolevole

CODICE	DESCRIZIONE	UM	Q.TÀ
• **092147**	RACC.DI GIUNZ. X TUBI 1/2 PAPILLON SFU	PZ	70
• **092148**	RACC.DI GIUNZ. X TUBI 3/4 PAPILLON SFU	PZ	70

RACCORDI PLASTICA PER IRRIGAZIONE



papillon

Raccordo di giunzione PAPILLON universale 1/2"- 5/8"- 3/4"

CODICE	DESCRIZIONE	UM	Q.TÀ
• **095411**	GIUNTO X TUBI MULTIFORM.PAPILLON 1/2-5/8-3/4	PZ	36

RACCORDI PLASTICA PER IRRIGAZIONE



papillon

Presa a doppio rubinetto PAPILLON - attacco filetto femmina 3/4" e due uscite con innesto rapido maschio

CODICE	DESCRIZIONE	UM	Q.TÀ
• **083744**	PRESA 3/4 F. 2 INNESTI MASCHI PAPILLON	PZ	36

RACCORDI PLASTICA PER IRRIGAZIONE



papillon

Presa a doppio rubinetto PAPILLON - attacco filetto femmina 3/4" e due uscite con filetto maschio 3/4" - utilizzo di 1 o 2 rubinetti di uscita contemporanea

CODICE	DESCRIZIONE	UM	Q.TÀ
• **082027**	PRESA 3/4 M. 2 ATTACCHI FILET.PAPILLON	PZ	36

RACCORDI PLASTICA PER IRRIGAZIONE



papillon

Distributore a 4 vie con rubinetti PAPILLON - 2 uscite 3/4" M innesto rapido + 2 innesto rapido diretto

CODICE	DESCRIZIONE	UM	Q.TÀ
• **086934**	DISTRIBUTORE 4 VIE C/RUBINETTI PAPILLON	ST	12

RACCORDI PLASTICA PER IRRIGAZIONE



papillon

Rubinetto di linea PAPILLON con attacco filetto femmina 3/4" e uscita con innesto rapido

CODICE	DESCRIZIONE	UM	Q.TÀ
• **083743**	RUBINETTO DI LINEA 3/4 FS2071 PAPILLON	PZ	36

RACCORDI PLASTICA PER IRRIGAZIONE



Raccordo plastica in 3 pezzi - ridotto per tubi

CODICE	DESCRIZIONE	UM	Q.TÀ
400111	RACCORDO PLASTIC.3 PEZZI RIDOTTO MM. 14-16-18	PZ	100
400112	RACCORDO PLASTIC.3 PEZZI RIDOTTO MM. 20-22-25	PZ	50

RACCORDI PLASTICA PER IRRIGAZIONE



papillon

Raccordo in plastica PAPILLON per tubi - 3 pezzi

CODICE	DESCRIZIONE	UM	Q.TÀ
050943	RACCORDO PLASTICA 3 PEZZI ART.30091 MM.12	PZ	100
050944	RACCORDO PLASTICA 3 PEZZI ART.30101 MM.14	PZ	100
400113	RACCORDO PLASTICA 3 PEZZI ART.30111 MM.16	PZ	100
050945	RACCORDO PLASTICA 3 PEZZI ART.30121 MM.18	PZ	100
050946	RACCORDO PLASTICA 3 PEZZI ART.30131 MM.20	PZ	100
051644	RACCORDO PLASTICA 3 PEZZI ART.30141 MM.22	PZ	100
050947	RACCORDO PLASTICA 3 PEZZI ART.30151 MM.25	PZ	100
050948	RACCORDO PLASTICA 3 PEZZI ART.30161 MM.30	PZ	50
050950	RACCORDO PLASTICA 3 PEZZI ART.30171 MM.35	PZ	50
050951	RACCORDO PLASTICA 3 PEZZI ART.30181 MM.40	PZ	25

RACCORDI PLASTICA PER IRRIGAZIONE



papillon

Raccordo continuo in plastica PAPILLON

CODICE	DESCRIZIONE	UM	Q.TÀ
050953	RACCORDO CONTINUO PLAST.ART.30241 MM.12/14/16	PZ	100
050954	RACCORDO CONTINUO ART.30251 MM.18/20/22	PZ	100

RACCORDI PLASTICA PER IRRIGAZIONE



papillon

Derivazione a 3 vie T in plastica PAPILLON

CODICE	DESCRIZIONE	UM	Q.TÀ
050959	DERIVAZIONE 3 VIE TUBI ART.30271 MM.12	PZ	100
050960	DERIVAZIONE 3 VIE TUBI ART.30281 MM.14	PZ	100
050961	DERIVAZIONE 3 VIE TUBI ART.30291 MM.16	PZ	100
050962	DERIVAZIONE 3 VIE TUBI ART.30301 MM.18	PZ	100
050963	DERIVAZIONE 3 VIE TUBI ART.30311 MM.20	PZ	100
050964	DERIVAZIONE 3 VIE TUBI ART.30321 MM.22	PZ	100
050965	DERIVAZIONE 3 VIE TUBI ART.30331 MM.25	PZ	50

RACCORDI PLASTICA PER IRRIGAZIONE



papillon

Attacco rubinetto PAPILLON con porta tubo - composto da: attacco con innesto rapido - 2 uscite con attacco rapido e filettatura maschio - supporto per pistola

CODICE	DESCRIZIONE	UM	Q.TÀ
• **052097**	ATTACCO RUBINETTO PAPILLON C/PORTA TUBO	PZ	20

PISTOLE PER INNAFFIO



papillon

Mini lancia diritta PAPILLON a getto regolabile - con rubinetto

CODICE	DESCRIZIONE	UM	Q.TÀ
• **052095**	MINI LANCIA DIRITTA "PAPILLON" C/RUBINETTO	PZ	120

PISTOLE PER INNAFFIO



papillon

Mini lancia diritta PAPILLON con 10 getti regolabili - con rubinetto

CODICE	DESCRIZIONE	UM	Q.TÀ
• **052096**	MINI LANCIA DIRIT.10 FUNZ."PAPILLON"C/RUBINET	PZ	120

PISTOLE PER INNAFFIO



papillon

Lancia diritta PAPILLON con getto regolabile

CODICE	DESCRIZIONE	UM	Q.TÀ
• **082010**	LANCIA DIRITTA C/GETTO REGOLABILE	PZ	36

PISTOLE PER INNAFFIO



papillon

Lancia diritta PAPILLON a getto regolabile - versione con Soft Touch materiale bicomponente antisdrucciolevole

CODICE	DESCRIZIONE	UM	Q.TÀ
• **092149**	LANCIA DIRITTA C/GETTO REG.LUSSO PAPILLON SFU	PZ	50

PISTOLE PER INNAFFIO



papillon

Lancia a pistola PAPILLON con getto regolabile

CODICE	DESCRIZIONE	UM	Q.TÀ
• **086391**	LANCIA A PISTOLA REGOLABILE PAPILLON	PZ	12

PISTOLE PER INNAFFIO



papillon

Pistola combinata PAPILLON a doccia con raccordo rapido - con acquastop

CODICE	DESCRIZIONE	UM	Q.TÀ
• **082012**	PISTOLA COMBINATA C/ACQUASTOP	ST	12

PISTOLE PER INNAFFIO



papillon

Lancia a pistola PAPILLON con 5 getti regolabili

CODICE	DESCRIZIONE	UM	Q.TÀ
• **083648**	LANCIA A PISTOLA C/5 UGELLI PAPILLON	PZ	12

PISTOLE PER INNAFFIO



papillon

Lancia a pistola PAPILLON in plastica con getto regolabile - versione con Soft Touch materiale bicomponente antisdrucciolevole

CODICE	DESCRIZIONE	UM	Q.TÀ
• **099945**	LANCIA A PIST.SOFT TOUCH C/GET.REG."PAPILLON"	PZ	12

PISTOLE PER INNAFFIO



papillon

Lancia a pistola PAPILLON in plastica con 4 getti regolabili - versione con Soft Touch materiale bicomponente antisdrucciolevole

CODICE	DESCRIZIONE	UM	Q.TÀ
• **099944**	LANCIA A PISTOLA SOFT TOUCH 4 FUNZ."PAPILLON"	PZ	12

PISTOLE PER INNAFFIO



papillon

Lancia multifunzione PAPILLON a pistola - corpo in metallo resistente - due funzioni: getto o doccia - comando frontale - raccordo in metallo - impugnatura con Soft Touch materiale bicomponente antisdrucciolevole

CODICE	DESCRIZIONE	UM	Q.TÀ
• **052089**	PISTOLA METAL."PAPILLON" 2 FUNZ. SOFT TOUCH	PZ	6

PISTOLE PER INNAFFIO



papillon

Pistola multigetto PAPILLON - regolazione del flusso d'acqua - 4 getti regolabili - corpo in plastica resistente agli urti con rivestimento Soft Touch materiale bicomponente antisdrucciolevole

CODICE	DESCRIZIONE	UM	Q.TÀ
• **052090**	PISTOLA PLAST."PAPILLON" MULTIGETTO 4 FUNZ.	PZ	12

PISTOLE PER INNAFFIO



papillon

Doccia per innaffio multifunzione PAPILLON - con 6 getti regolabili - tubo telescopico in alluminio - lunghezza 55/90 cm - con rubinetto - testa rotante a 180°

CODICE	DESCRIZIONE	UM	Q.TÀ
• **081147**	DOCCIA P/INNAFFIO C/RUBINETTO ESTEN.CM.55/90	PZ	12

ASSORTIMENTI INNAFFIO



papillon

Set lancia PAPILLON per tubi da 1/2" - composto da lancia diritta, innesto rapido filettato e due raccordi rapidi con acquastop

CODICE	DESCRIZIONE	UM	Q.TÀ
• **082013**	SET 4 PEZZI INNAFFIO C/LANCIA DIRITTA	PZ	12

ASSORTIMENTI INNAFFIO



papillon

Set lancia PAPILLON composto da lancia a pistola, innesto rapido filettato e due raccordi rapidi con acquastop

CODICE	DESCRIZIONE	UM	Q.TÀ
• **082014**	SET 4 PEZZI INNAFFIO C/LANCIA A PISTOLA	PZ	12

IRRIGATORI PER PRATI



papillon

Irrigatore rotante PAPILLON in plastica con base piana e 3 getti di uscita - superficie irrigata 90 m^2 circa

CODICE	DESCRIZIONE	UM	Q.TÀ
• **085981**	IRRIGATORE ROTANTE A 3 BRACCI C/BASE	PZ	24

IRRIGATORI PER PRATI



papillon

Irrigatore rotante PAPILLON - in plastica - con puntale - 3 getti di uscita - superficie irrigata 120 m^2 circa

CODICE	DESCRIZIONE	UM	Q.TÀ
• **086387**	IRRIGATORE ROTANTE 3 BRACCI E PUNTA	PZ	12

IRRIGATORI PER PRATI



papillon

Irrigatore rotante PAPILLON con base piana a slitta in plastica - 3 getti di uscita in alluminio ottonato - superficie irrigata 120 m^2 circa

CODICE	DESCRIZIONE	UM	Q.TÀ
• **083652**	IRRIGATORE ROTANTE A 3 BRACCI A SLITTA	PZ	24

IRRIGATORI PER PRATI



papillon

Irrigatore oscillante PAPILLON con 15 ugelli - struttura in alluminio e plastica - superficie irrigata 180 m^2 circa

CODICE	DESCRIZIONE	UM	Q.TÀ
• **086413**	IRRIGATORE OSCILL. ALLUMIN.15 UGELLI PAPILLON	PZ	10

IRRIGATORI PER PRATI



papillon

Irrigatore oscillante orizzontale PAPILLON con 16 ugelli - struttura in plastica - regolazione angolo 0°~94° - tappo a spillo per la pulizia dei fori - superficie irrigata: 2 bar 130 m^2 circa, 4 bar 255 m^2 circa

CODICE	DESCRIZIONE	UM	Q.TÀ
• **095479**	IRRIGATORE OSCIL.ORIZ.PLAS.16 UGELLI PAPILLON	PZ	12

IRRIGATORI PER PRATI



papillon

Irrigatore a farfalla PAPILLON in plastica - con puntale

CODICE	DESCRIZIONE	UM	Q.TÀ
• **085980**	IRRIGATORE A FARFALLA C/PUNTALE PAPILLON	ST	24

IRRIGATORI PER PRATI



papillon

Irrigatore statico PAPILLON composto da puntale con innesto rapido e 4 testine per irrigazione parziale o totale

CODICE	DESCRIZIONE	UM	Q.TÀ
• **083746**	PUNTALE X IRRIGAZIONE C/4 GETTI PAPILLON	PZ	12

IRRIGATORI PER PRATI



papillon

Puntale per irrigatore PAPILLON - attacco superiore 1/2" F - attacco laterale 3/4" F

CODICE	DESCRIZIONE	UM	Q.TÀ
• **052093**	PUNTALE X IRRIGATORE "PAPILLON" 3/4" FEMMINA	ST	12

IRRIGATORI PER PRATI



papillon

Irrigatore a 8 funzioni PAPILLON - base in ABS con pesi in acciaio per una maggiore stabilità

CODICE	DESCRIZIONE	UM	Q.TÀ
• **099959**	IRRIGATORE C/GHIERA IN TPR "PAPILLON" 8 FUNZ.	PZ	36

IRRIGATORI PER PRATI



papillon

Programmatore analogico PAPILLON per irrigazione automatica - frequenza ripetizione (1, 12, 24, 48, 72 ore o settimanale) e durata dell'innaffio da minimo 1 a 30,60,90,120 minuti - con valvola a sfera meccanica - comando apertura manuale - funziona con 2 batterie AA (non incluse)

CODICE	DESCRIZIONE	UM	Q.TÀ
• **093182**	PROGRAMMATORE ANALOG.PAPILLON INNAF.C/2 REG.	PZ	40

IRRIGATORI PER PRATI



papillon

Programmatore analogico PAPILLON per irrigazione automatica - frequenza della ripetizione (1, 12, 24, 48, 72 ore o settimanale) e durata dell'innaffio da minimo 1 a 30,60,90,120 minuti - con valvola solenoide - comando apertura manuale - funziona con 2 batterie AA (non incluse)

CODICE	DESCRIZIONE	UM	Q.TÀ
• **093183**	PROGRAMMATORE 2 FUNZ. ELETTR.C/VALV.SOLENOIDE	PZ	40

IRRIGATORI PER PRATI



papillon

Programmatore meccanico PAPILLON con valvola a sfera - orologio per l'impostazione dell'ora di partenza, della durata e frequenza del ciclo di innaffio - comando apertura manuale - frequenza ripetizione: da 6 a 72 ore / settimanale - durata innaffio: da 1 a 180 min - funziona con 2 batterie AA (non incluse)

CODICE	DESCRIZIONE	UM	Q.TÀ
• **095047**	PROGRAMMATORE MECCAN.PAPILLON C/OROLOGIO	PZ	40

IRRIGATORI PER PRATI



papillon

Programmatore digitale PAPILLON con valvola solenoide - 4 programmi d'innaffio personalizzabili - display a cristalli liquidi - pressione di funzionamento 0.5~12 BAR - comando apertura manuale - funziona con 2 batterie AA (non incluse)

CODICE	DESCRIZIONE	UM	Q.TÀ
• **099958**	PROGRAMMATORE DIGIT"PAPILLON"C/VALV.SOLENOIDE	PZ	40

IRRIGATORI PER PRATI



papillon

Programmatore digitale settimanale PAPILLON per irrigazione automatica - bizona (2 uscite) con valvola solenoide - display a cristalli liquidi - ciclo di innaffio giornaliero o regolazione per ogni giorno della settimana - regolazione durata tempo innaffi - funzionamento con una batteria 9V (non inclusa)

CODICE	DESCRIZIONE	UM	Q.TÀ
• **093185**	PROGRAMMATORE DIGIT.SETTIM.PAPILLON BIZONA	PZ	20

IRRIGATORI PER PRATI



papillon

Programmatore elettronico PAPILLON - 13 frequenze d'innaffio (1, 2, 4, 6, 8, 12 ore, 1-7 giorni) - durata tempo di innaffio da 1 a 360 minuti - con valvola a sfera meccanica - display a cristalli liquidi - indicatore stato batteria - comando apertura manuale - funzionamento con 2 batterie AA (non incluse)

CODICE	DESCRIZIONE	UM	Q.TÀ
• **052092**	PROGRAMMATORE DIGIT."PAPILLON"C/VALV.MECCAN.	PZ	4

IRRIGATORI A SETTORE



papillon

Irrigatore a settori PAPILLON in ABS - attacco gas 1/2" M - per irrigazione a bassa pressione - pressione 2-6 atm - superficie irrigata 490÷897 m^2 circa

CODICE	DESCRIZIONE	UM	Q.TÀ
• **083650**	IRRIGATORE A SETTORI PLASTICA PAPILLON	PZ	12

IRRIGATORI A SETTORE



papillon

Irrigatore a settori PAPILLON in metallo, con base a slitta in plastica - per irrigazione a bassa pressione - pressione 2-6 atm - superficie irrigata 490÷897 m^2 circa

CODICE	DESCRIZIONE	UM	Q.TÀ
• **083651**	IRRIGATORE A IMPULSI IN KIT C/BASE	PZ	24

IRRIGATORI A SETTORE



papillon

Irrigatore a settori PAPILLON in zinco/ottone - attacco gas 1/2" M - per irrigazione a bassa pressione - pressione 2-6 atm - superficie irrigata 490÷897 m^2 circa

CODICE	DESCRIZIONE	UM	Q.TÀ
• **083741**	IRRIGATORE A SETTORI MOD.C.S. IN METALLO	PZ	12

IRRIGATORI A SETTORE



papillon

Irrigatore a settori PAPILLON con puntale e testa in plastica - pressione 2-6 atm - per irrigazione a bassa pressione - superficie irrigata 86 m^2 circa - regolazione 20°-360° - possibile il collegamento in serie di più irrigatori

CODICE	DESCRIZIONE	UM	Q.TÀ
• **095046**	IRRIGATORE A SETTORI MET.C/PUNTALE PAPILLON	PZ	6

IRRIGATORI A SETTORE



papillon

Irrigatore a settori PAPILLON costruito in metallo - completo di treppiede - attacco gas 1/2" F - per irrigazione a bassa pressione - pressione 2-6 atm - superficie irrigata 490÷897 m^2 circa

CODICE	DESCRIZIONE	UM	Q.TÀ
• **088341**	IRRIGATORE SETTORI IN MET. TREPPIEDE CM.60-94	ST	12

IRRIGATORI A SETTORE



Irrigatore a settori mod. JUNIOR costruito in ottone, lega leggera e delrin - attacco a vite 1/2" M - ugelli diametro 4 mm - per irrigazione a bassa pressione di vigneti, frutteti e per la protezione antibrina

CODICE	DESCRIZIONE	UM	Q.TÀ
050820	IRRIGATORE A SETTORI "JUNIOR" 1/2M UGELLO 4	PZ	120

IRRIGATORI A SETTORE



Irrigatore a settori mod. SILVER costruito in ottone e lega leggera - attacco a vite 3/4" M - n.3 ugelli diametro 4-5-6 mm - per irrigazione con piccola portata, a basse e medie pressioni

CODICE	DESCRIZIONE	UM	Q.TÀ
050822	IRRIGATORE A SETTORI "SILVER" 3/4 UGELLI 5/6	PZ	60

IRRIGATORI A SETTORE



Irrigatore a settori mod. FUNNY costruito in ottone e lega leggera - attacco a vite 1" F - n.2 ugelli diametro 6-7 mm - per irrigazione con piccola portata, a basse e medie pressioni

CODICE	DESCRIZIONE	UM	Q.TÀ
050825	IRRIGATORE A SETTORI "FUNNY" 1" UGELLI 6/7	PZ	25

IRRIGATORI A SETTORE



Irrigatore a settori mod. K1 costruito in ottone e lega leggera - attacco 1.1/4" F - n.3 ugelli diametro 8-9-10 mm - per irrigazione con media portata

CODICE	DESCRIZIONE	UM	Q.TÀ
050827	IRRIGATORE A SETTORI "K1" 1"1/4 UGELLI 9/10	PZ	15

IRRIGATORI A SETTORE



Irrigatore a settori mod. AMBO costruito in ottone e lega leggera - attacco 1.1/2" F - n.3 ugelli diametro 10-12-14 mm - ugello superiore 6 mm - per irrigazione con media portata

CODICE	DESCRIZIONE	UM	Q.TÀ
050831	IRRIGATORE A SETT."AMBO"C/UGELLI MM. 10-12-14	PZ	10

TREPPIEDI PER IRRIGATORI



papillon

Treppiede PAPILLON con fermi - ad altezza variabile - in acciaio zincato

CODICE	DESCRIZIONE	UM	Q.TÀ
050838	TREPPIEDE X IRRIGATORE "SILVER" F. 3/4	PZ	15
050837	TREPPIEDE X IRRIGAT."JUMBO" E "FUNNY" M. 1"	PZ	15
050836	TREPPIEDE X IRRIGATORE MODELLO "K1" M. 1"1/4	PZ	2

TREPPIEDI PER IRRIGATORI



papillon

Treppiede pieghevole PAPILLON - ad altezza variabile da 51/84 cm - in acciaio zincato con accessori in plastica - attacco filettato F 1/2"

CODICE	DESCRIZIONE	UM	Q.TÀ
• **088340**	TREPPIEDE REGOLAB. X INNAFFIO CM.51-84 DA 1/2	PZ	12

RACCORDI OTTONE PER IRRIGAZIONE



papillon

Presa ottone a doppio rubinetto PAPILLON con attacco filetto 3/4" femmina e due uscite con innesto rapido

CODICE	DESCRIZIONE	UM	Q.TÀ
• **088354**	PRESA OTTONE 2 RUBINETTI 2 INNESTI RAPIDI	PZ	25

RACCORDI OTTONE PER IRRIGAZIONE



papillon

Raccordo rapido semplice PAPILLON in ottone - attacco filettato femmina con sfere in acciaio

CODICE	DESCRIZIONE	UM	Q.TÀ
• **088344**	RACCORDO RAPIDO OTTONE F. 1/2	PZ	25
• **092514**	RACCORDO RAPIDO OTTONE F. 5/8	PZ	25
• **088345**	RACCORDO RAPIDO OTTONE F. 3/4	PZ	25

RACCORDI OTTONE PER IRRIGAZIONE



papillon

Raccordo rapido con acquastop PAPILLON in ottone - attacco filettato femmina con sfere in acciaio

CODICE	DESCRIZIONE	UM	Q.TÀ
• **088342**	RACCORDO RAPIDO OTTONE CON ACQUASTOP F. 1/2	PZ	25
• **092513**	RACCORDO RAPIDO OTTONE CON ACQUASTOP F. 5/8	PZ	25
• **088343**	RACCORDO RAPIDO OTTONE CON ACQUASTOP F. 3/4	PZ	25

RACCORDI OTTONE PER IRRIGAZIONE



papillon

Raccordo di giunzione ottone per due tubi PAPILLON

CODICE	DESCRIZIONE	UM	Q.TÀ
• **088352**	RACCORDO DI GIUNZIONE OTTONE 1/2	PZ	25
• **092515**	RACCORDO DI GIUNZIONE OTTONE 5/8	PZ	25
• **088353**	RACCORDO DI GIUNZIONE OTTONE 3/4	PZ	25

RACCORDI OTTONE PER IRRIGAZIONE



papillon

Innesto rapido ottone PAPILLON con filetto femmina

CODICE	DESCRIZIONE	UM	Q.TÀ
• **088346**	INNESTO RAPIDO OTTONE FIL.FEMM. 1/2	PZ	25
• **088347**	INNESTO RAPIDO OTTONE FIL.FEMM. 3/4	PZ	25
• **088348**	INNESTO RAPIDO OTTONE FIL.FEMM. 1"	PZ	25

RACCORDI OTTONE PER IRRIGAZIONE



papillon

Innesto rapido ottone PAPILLON con filetto maschio

CODICE	DESCRIZIONE	UM	Q.TÀ
• **088349**	INNESTO RAPIDO OTTONE FIL.MASCHIO 1/2	PZ	25
• **088350**	INNESTO RAPIDO OTTONE FIL.MASCHIO 3/4	PZ	25

RACCORDI OTTONE PER IRRIGAZIONE



papillon

Giunzione a due innesti rapidi ottone PAPILLON

CODICE	DESCRIZIONE	UM	Q.TÀ
• **088351**	GIUNZIONE A 2 INNESTI RAPIDI IN OTTONE	PZ	25

RACCORDI OTTONE PER IRRIGAZIONE



papillon

Presa a doppio rubinetto ottone PAPILLON con attacco femmina 3/4" e due uscite con innesto filettato maschio 3/4"

CODICE	DESCRIZIONE	UM	Q.TÀ
• **088355**	PRESA OTTONE 2 RUBINETTI 2 ATTACCHI FIL.F.3/4	PZ	50

LANCE INNAFFIO OTTONE



papillon

Lancia diritta in ottone PAPILLON a getto regolabile e attacco rapido

CODICE	DESCRIZIONE	UM	Q.TÀ
• **088356**	LANCIA OTTONE DIRITTA GETTO REGOLABILE	PZ	25

LANCE INNAFFIO OTTONE



papillon

Set lancia ottone PAPILLON composto da lancia diritta, innesto rapido filettato e due raccordi rapidi per tubo con acquastop

CODICE	DESCRIZIONE	UM	Q.TÀ
• **088357**	LANCIA OTTONE DIRITTA REG.CON RACCORDI	ST	12

LANCE INNAFFIO OTTONE



papillon

Lancia a pistola in metallo PAPILLON mod. LIGHT - impugnatura ergonomica e antiscivolo - getto regolabile

CODICE	DESCRIZIONE	UM	Q.TÀ
• **095045**	LANCIA PISTOLA MET.LIGHT GETTO REGOL.PAPILLON	PZ	12

LANCE INNAFFIO OTTONE



papillon

Lancia a pistola in ottone PAPILLON mod. LUSSO a getto regolabile e attacco rapido - struttura in metallo e ottone - manico bicomponente antiscivolo

CODICE	DESCRIZIONE	UM	Q.TÀ
• **088374**	LANCIA PISTOLA MET.LUSSO GETTO REGOLABILE	PZ	12

LANCE INNAFFIO OTTONE



papillon

Lancia a pistola in ottone PAPILLON mod. EXTRA LUSSO a getto regolabile ed attacco rapido - struttura in metallo - manico PVC trasparente antiscivolo

CODICE	DESCRIZIONE	UM	Q.TÀ
• **090156**	LANCIA PISTOLA MET. GETTO REGOLAB. PAPILLON	PZ	12

LANCE INNAFFIO OTTONE



papillon

Lancia a pistola PAPILLON mod. LIGHT - 7 getti regolabili - impugnatura ergonomica e antiscivolo - struttura in metallo

CODICE	DESCRIZIONE	UM	Q.TÀ
• **095044**	LANCIA PISTOLA MET.LIGHT 7 GETTI REG.PAPILLON	PZ	12

LANCE INNAFFIO OTTONE



papillon

Lancia a pistola PAPILLON mod. LUSSO - 7 getti regolabili - attacco rapido - struttura in metallo e ottone - manico bicomponente antiscivolo

CODICE	DESCRIZIONE	UM	Q.TÀ
• **088375**	LANCIA PISTOLA MET.LUSSO 7 GETTI REGOLABILI	PZ	12

LANCE INNAFFIO OTTONE



papillon

Lancia a pistola PAPILLON mod. EXTRA LUSSO - 8 getti regolabili - attacco rapido - struttura in metallo e ottone - manico PVC trasparente antiscivolo

CODICE	DESCRIZIONE	UM	Q.TÀ
• **090157**	LANCIA PISTOLA MET. 8 GETTI REGOLAB. PAPILLON	PZ	12

LANCE INNAFFIO IN LEGA



papillon

Lancia a pistola PAPILLON - getto regolabile - attacco rapido - in lega

CODICE	DESCRIZIONE	UM	Q.TÀ
• **088358**	LANCIA PISTOLA LEGA GETTO REGOLABILE	PZ	12

INNAFFIATOI IN PLASTICA



Innaffiatoio in plastica con getto a rosa

CODICE	DESCRIZIONE	UM	Q.TÀ
051112	INNAFFIATOIO IN PLASTICA LT. 2	PZ	10
051113	INNAFFIATOIO IN PLASTICA LT. 4	PZ	16
054309	INNAFFIATOIO IN PLASTICA LT. 5-6	PZ	12
051114	INNAFFIATOIO IN PLASTICA LT. 8-9	PZ	12
051115	INNAFFIATOIO IN PLASTICA LT. 12	PZ	10
051116	INNAFFIATOIO IN PLASTICA LT. 16	PZ	8

POMPE A PRESSIONE



papillon

Pompa a pressione PAPILLON mod. ZEFIRO da 1 L

CODICE	DESCRIZIONE	UM	Q.TÀ
• **095465**	POMPA A PRESSIONE "PAPILLON" LT.1	PZ	56

POMPE A PRESSIONE



DAL DEGAN

Nebulizzatore mod. GHIBLI da 1 L

CODICE	DESCRIZIONE	UM	Q.TÀ
403164	SPRUZZATORE GHIBLI 1 LT	PZ	30

POMPE A PRESSIONE



DAL DEGAN

Nebulizzatore mod. GHIBLI da 1 L - guarnizione a tenuta speciale in Viton - idoneo per liquidi aggressivi

CODICE	DESCRIZIONE	UM	Q.TÀ
400917	NEBULIZZATORE IN VITON GHIBLI LT. 1	PZ	15

POMPE A PRESSIONE



papillon

Pompa a pressione PAPILLON mod. ALISEO da 2 L - serbatoio in materiale termoplastico resistente ai raggi UV - con ugello in ottone - completa di ricambi

CODICE	DESCRIZIONE	UM	Q.TÀ
• **095185**	POMPA A PRESSIONE PAPILLON LT.2	PZ	15

POMPE A PRESSIONE



DAL DEGAN

Pompa a pressione mod. EROS da 2 L - serbatoio in materiale termoplastico, resistente ai raggi UV

CODICE	DESCRIZIONE	UM	Q.TÀ
403146	POMPA A PRESSIONE EROS 2 LT	PZ	12
403178	TESTA COMPLETA PER EROS/ALISEO LT.2	SR	1

POMPE A PRESSIONE



papillon

Pompa a pressione PAPILLON mod. BORA da 2 L - serbatoio in materiale termoplastico resistente ai raggi UV - idonea per liquidi aggressivi - guarnizione a tenuta speciale in Viton

CODICE	DESCRIZIONE	UM	Q.TÀ
• **097739**	POMPA A PRESSIONE IN VITON PAPILLON LT.2	PZ	15

POMPE A PRESSIONE



DAL DEGAN

Pompa a pressione mod. EROS da 2 L - serbatoio materiale termoplastico, resistente ai raggi UV - idonea per liquidi aggressivi - guarnizione a tenuta speciale in Viton

CODICE	DESCRIZIONE	UM	Q.TÀ
403147	POMPA A PRESSIONE EROS IN VITON 2 LT	PZ	12

POMPE A PRESSIONE



papillon

Pompa a spalla PAPILLON mod. LIBECCIO - serbatoio in materiale termoplastico resistente agli UV - lancia con getto regolabile - pompante in nylon - spallaccio regolabile - valvola di sicurezza e scarico pressione

CODICE	DESCRIZIONE	UM	Q.TÀ
• **095186**	POMPA A SPALLA PAPILLON C/LANC.PLAS. LT.6	PZ	6
• **095466**	POMPA A SPALLA PAPILLON C/LANC.PLAS. LT.8	PZ	6

POMPE A PRESSIONE



DAL DEGAN

Pompa a pressione mod. ARES - serbatoio in materiale termoplastico resistente agli UV - lancia con impugnatura a leva e getto regolabile - la pompa può essere trasportata a tracolla con l'apposita bretella in dotazione - valvola di sicurezza e scarico pressione

CODICE	DESCRIZIONE	UM	Q.TÀ
403165	POMPA SPALLABILE ARES 6 LT NBR	PZ	1
403163	POMPA SPALLABILE ARES 8 LT NBR	PZ	1
403039	RICAMBI SKINPACK PER LIBECCIO L.6/8	SR	1

POMPE A PRESSIONE



papillon

Pompa a pressione PAPILLON mod. MONSONE da 6 L - serbatoio in materiale termoplastico resistente agli UV - lancia con getto regolabile - pompante in nylon - spallaccio regolabile - valvola di sicurezza e scarico pressione - idonea per liquidi aggressivi - guarnizione a tenuta speciale in Viton

CODICE	DESCRIZIONE	UM	Q.TÀ
• **097740**	POMPA SPALLA VITON PAPILLON C/LANC.LT.6	PZ	6

POMPE A PRESSIONE



DAL PEGAN

Pompa a pressione mod. ARES da 6 L - serbatoio in materiale termoplastico resistente agli UV - lancia con impugnatura a leva e getto regolabile - la pompa può essere trasportata a tracolla con l'apposita bretella in dotazione - valvola di sicurezza e scarico pressione - idonea per liquidi aggressivi - guarnizione a tenuta speciale in Viton

CODICE	DESCRIZIONE	UM	Q.TÀ
403148	POMPA A PRESSIONE ARES VITON 6LT	PZ	1

POMPE A ZAINO



DAL PEGAN

Pompa a zaino mod. DIANA - serbatoio materiale termoplastico, resistente ai raggi UV - pompante in nylon con camera di compressione di grandi dimensioni per avere uno spruzzo uniforme e una lunga autonomia di lavoro - lancia con impugnatura a leva - getto regolabile

CODICE	DESCRIZIONE	UM	Q.TÀ
403166	POMPA ZAINO DIANA IN NYLON 12 LT NBR	PZ	1
403139	POMPA ZAINO DIANA IN NYLON 16 LT NBR	PZ	1
403140	POMPA ZAINO DIANA IN NYLON 20LT NBR	PZ	1
403247	KIT RIC.POMPE GRECALE/SCIROCCO/VENERE/DIANA	PZ	1
400116	PEZZI RICAMBIO SKINPACK SCIROCCO/GRECALE	SR	1

POMPE A ZAINO



papillon

Pompa a zaino PAPILLON mod. SCIROCCO - serbatoio materiale termoplastico, resistente ai raggi UV - pompante in nylon - lancia in plastica con impugnatura a leva - getto regolabile - camera di compressione in materiale termoplastico - completa di ricambi

CODICE	DESCRIZIONE	UM	Q.TÀ
• **095184**	POMPA A ZAINO PAPILLON C/LANC.PLAS. LT.12	PZ	1
• **095188**	POMPA A ZAINO PAPILLON C/LANC.PLAS. LT.16	PZ	1

POMPE A ZAINO



DAL PEGAN

Pompa a zaino mod. PRIMAVERA da 16 L - serbatoio in rame - pompante in acciaio inox AISI 304 con una camera di compressione di grandi dimensioni per avere uno spruzzo uniforme ed una lunga autonomia di lavoro - lancia in ottone con impugnatura a rubinetto - getto regolabile in ottone

CODICE	DESCRIZIONE	UM	Q.TÀ
403142	POMPA ZAINO RAME PRIMAVERA LT16 NBR	PZ	1

POMPE A ZAINO



papillon

Pompa a zaino PAPILLON mod. GRECALE da 16 L - serbatoio materiale termoplastico, resistente ai raggi UV - pompante inox - lancia, impugnatura a rubinetto e getto regolabile in ottone - funzionamento ambidestro - coperchio a tenuta ermetica - camera di compressione in acciaio inox - piedini con fissaggio a vite

CODICE	DESCRIZIONE	UM	Q.TÀ
087433	POMPA ZAINO INOX "GRECALE"PAPILLON LT.16	PZ	1
400119	COMPLESS.CORPO POMPA ACC.INOX. P/GRECALE	PZ	1

POMPE IRRORATRICI A BATTERIA



YAMATO

Pompa irroratrice a batteria (solo corpo) YAMATO MYX mod. CSP 3.5 20 L - 20V - capacità serbatoio 3,5 L - portata 500 ml/min - pressione 1,5 Bar - peso 1,5 kg - ideale per nebulizzare liquidi in giardino e igienizzare qualsiasi superficie - getto regolabile - lancia telescopica in alluminio - ugello in ottone diametro 1,5 mm - lunghezza tubo 1,2 m - lunghezza lancia 0,5 m - serbatoio removibile - più di 50 serbatoi per carica della batteria - accessori 1 tracolla, 1 misurino - batteria e caricabatteria non inclusi

CODICE	DESCRIZIONE	UM	Q.TÀ
• **081066**	POMPA IRRORATRICE BATT."YAMATO MYX" 20V CORPO	PZ	1

POMPE IRRORATRICI A BATTERIA



YAMATO

Pompa a spalla a batteria litio (solo corpo) YAMATO MYX mod. CGKS 20L - 20V - capacità serbatoio 15 L - portata acqua 1,3 L/min (con ugello doppio) - pressione massima 0.3 Mpa - corrente di esercizio 1.5A - lunghezza lancia 800 mm (due parti) - pulsante impermeabile - accessori in dotazione cinghia, 3 ugelli - peso 3,6 kg- batteria e caricabatteria non inclusi

CODICE	DESCRIZIONE	UM	Q.TÀ
• **082083**	POMPA SPALLA BATT."YAMATO MYX"20V CORPO LT.15	PZ	1

POMPE IRRORATRICI A BATTERIA



papillon

Pompa a spalla a batteria PAPILLON mod. PSB 12 L - 12V - 8Ah - serbatoio materiale termoplastico, resistente ai raggi UV 12 L - lancia telescopica in acciaio - completa di 3 ugelli - regolatore di pressione elettronico 1.5-4 bar - con caricabatteria - spallacci regolabili

CODICE	DESCRIZIONE	UM	Q.TÀ
• **061250**	POMPA A SPALLA"PAPILLON"BATT.LT 12V 8AH LT.12	PZ	1

POMPE IRRORATRICI A BATTERIA



papillon

Pompa a carrello a batteria PAPILLON mod. PSBC 16L - batteria al litio ricaricabile 12V - 8Ah - serbatoio materiale termoplastico, resistente ai - raggi UV - lancia telescopica in acciaio - completa di 3 ugelli - regolatore di pressione elettronico 1.5-4 bar - con caricabatteria - si può usare a spalla o su carrello - spallacci regolabili

CODICE	DESCRIZIONE	UM	Q.TÀ
• **081157**	POMPA A CARRELLO"PAPILLON" BATT.LITIO 12V 8AH	PZ	1

SOLFORATORI



DAL DEGAN

Solforatrice a spalla mod. SCIROCCO - a doppio effetto della capacità di 5 kg - leva ambidestra - dotata di regolazione del flusso delle polveri - fornita completa di tubo flessibile, prolunghe e diffusore a ventaglio

CODICE	DESCRIZIONE	UM	Q.TÀ
403143	SOLFORATORE SCIROCCO A SPALLA KG5	PZ	1

POMPE - ACCESSORI



DAL DEGAN

Getto a gradazione A

CODICE	DESCRIZIONE	UM	Q.TÀ
400120	GETTO A GRADAZIONE "A"	PZ	1

POMPE - ACCESSORI



DAL DEGAN

Getto a gradazione B

CODICE	DESCRIZIONE	UM	Q.TÀ
400121	GETTO A GRADAZIONE "B"	PZ	1

POMPE - ACCESSORI



DAL DEGAN

Prolunga diritta in ottone

CODICE	DESCRIZIONE	UM	Q.TÀ
400878	PROLUNGA DIRITTA IN OTTONE	PZ	1

POMPE - ACCESSORI



DAL DEGAN

Getto a rosa fisso in ottone

CODICE	DESCRIZIONE	UM	Q.TÀ
400124	GETTO A ROSA IN OTTONE	PZ	1

POMPE - ACCESSORI



DAL DEGAN

Impugnatura a leva in ottone - con filtro

CODICE	DESCRIZIONE	UM	Q.TÀ
400125	IMPUGNATURA A LEVA IN OTTONE	PZ	1

POMPE - ACCESSORI



DAL DEGAN

Lancia completa di getto in plastica - con prolunga diritta in alluminio e impugnatura a leva in plastica - con filtro

CODICE	DESCRIZIONE	UM	Q.TÀ
400127	LANCIA GETTO PLAS.PROL.ALL.LEVA PLAS.FIL	PZ	1

POMPE - ACCESSORI



DAL DEGAN

Lancia completa di getto in plastica - con prolunga estensibile incorporata

CODICE	DESCRIZIONE	UM	Q.TÀ
400128	LANCIA TELESC.PROL.ESTENSIB.GETTO PLAST.	PZ	1

POMPE - ACCESSORI



DAL DEGAN

Lancia scatto ottone diritta con getto B

CODICE	DESCRIZIONE	UM	Q.TÀ
403038	LANCIA SCATTO OTTONE DIRITTA GETTO "B"	PZ	1

POMPE - ACCESSORI



DAL DEGAN

Lancia con prolunga diritta ed impugnatura a leva in ottone - con getto B e filtro

CODICE	DESCRIZIONE	UM	Q.TÀ
400880	LANCIA PROL.OTTONE LEVA OTT.FILTRO GETTO B	PZ	1

POMPE - ACCESSORI



Lancia con impugnatura a leva per pompa PAPILLON cod. 095188

CODICE	DESCRIZIONE	UM	Q.TÀ
096479	LANCIA C/IMPUGNATA LEVA P/POMP PAPILLON 95188	PZ	1

POMPE - ACCESSORI



Tubo di ricambio per pompe a zaino PAPILLON codici 095188 e 095184

CODICE	DESCRIZIONE	UM	Q.TÀ
061618	TUBO RICAM P/POMPE ZAINO PAPILLON 95188/95184	PZ	10

POMPE - ACCESSORI



Tubo di ricambio per pompe a zaino PAPILLON codici 095186 e 095466

CODICE	DESCRIZIONE	UM	Q.TÀ
061656	TUBO RICAM.P/POMPE ZAINO PAPILLON 95186-95466	PZ	1

POMPE - ACCESSORI



DAL PEGAN

Campana per diserbo localizzato

CODICE	DESCRIZIONE	UM	Q.TÀ
400131	CAMPANA DISERBO	PZ	1

POMPE - ACCESSORI



Ugello di ricambio per pompa PAPILLON cod. 095188

CODICE	DESCRIZIONE	UM	Q.TÀ
096461	UGELLI RICAMB.X POMPA PAPILLON LT.16 95188	PZ	1

POMPE - ACCESSORI



Ugello di ricambio per pompe PAPILLON codici 095186 e 095466

CODICE	DESCRIZIONE	UM	Q.TÀ
096462	UGELLI RIC.P/POM.PAPILLON.LT.6/8 95186/95466	PZ	1

POMPE - ACCESSORI



Ugello di ricambio per pompa PAPILLON cod. 095185

CODICE	DESCRIZIONE	UM	Q.TÀ
096463	UGELLI RICAMB.X POMPA PAPILLON LT.2 95185	PZ	1

POMPE - ACCESSORI



Kit pezzi di ricambio per pompa PAPILLON cod. 095185

CODICE	DESCRIZIONE	UM	Q.TÀ
061611	KIT PZ/RICAMB.PAPILLON P/POMPA LT.2 95185	ST	100

POMPE - ACCESSORI



Kit pezzi di ricambio per pompa PAPILLON cod. 095186

CODICE	DESCRIZIONE	UM	Q.TÀ
061612	KIT PZ/RICAMB.PAPILLON P/POMPA LT.6 95186	ST	100

POMPE - ACCESSORI



Kit pezzi di ricambio per pompe PAPILLON cod. 095184 e 095188

CODICE	DESCRIZIONE	UM	Q.TÀ
061613	KIT PZ/RIC.PAPILLON.P/POMP.LT.12/16 95184/88	ST	100

CONCIMI E PROTEZIONE PIANTE



papillon

Semenza di prato calpestabile PAPILLON - miscuglio preparato con la miscelazione di erbe graminacee ideali per la formazione di tappeti erbosi resistenti al calpestio - adatto a qualsiasi tipo di terreno, cresce rapidamente formando tappeti folti e compatti - consigliato in caso di prati da rigenerare, aree di gioco per bambini, campi sportivi, ecc. - 1 kg (per 40 m^2)

CODICE	DESCRIZIONE	UM	Q.TÀ
096894	SEMENZA PRATO CALPESTABILE "PAPILLON" KG.1	PZ	6

CONCIMI E PROTEZIONE PIANTE



papillon

Semenza di prato rigenerante PAPILLON - miscela di sementi che grazie alla veloce germinazione riesce a ricoprire in modo adeguato le zone di prato diradato o le zone dove le erbe infestanti hanno preso il sopravvento - rapido sviluppo contro l'usura - 1 kg (per 30 m^2)

CODICE	DESCRIZIONE	UM	Q.TÀ
082322	SEMENZA PRATO RIGENERANTE "PAPILLON" KG.1	PZ	6

CONCIMI E PROTEZIONE PIANTE



papillon

Semenza PAPILLON di pianta DICHONDRA REPENS - pianta perenne della famiglia delle convolvulacee a portamento strisciante con foglie piccole e arrotondate, che forma un tappeto morbido e resistente al calpestio - elevata resistenza al caldo e al secco - a semina primaverile/estiva e non sopporta le gelate - 250 g (per 25 m^2)

CODICE	DESCRIZIONE	UM	Q.TÀ
096895	SEMENZA PRATO DICHONDRA "PAPILLON" GR.250	PZ	5

CONCIMI E PROTEZIONE PIANTE



papillon

Concime/nutrimento liquido universale PAPILLON - ideale per tutte le piante coltivate in vaso o in piena terra - soluzioni di concimi: NPK 6-6-6 + microelementi - il rapporto bilanciato degli elementi nutritivi rende le piante più vigorose stimolando una crescita regolare

CODICE	DESCRIZIONE	UM	Q.TÀ
095694	CONCIME LIQUIDO "PAPILLON" UNIVERSALE KG.1	PZ	12

CONCIMI E PROTEZIONE PIANTE



papillon

Concime/nutrimento liquido PAPILLON per agrumi - consente a tutte le specie di agrumi ornamentali, un ottimo sviluppo, una corretta fioritura e una splendida fruttificazione - soluzioni di concimi: NPK 6-7-8 + microelementi

CODICE	DESCRIZIONE	UM	Q.TÀ
095698	CONCIME LIQUIDO "PAPILLON" PER AGRUMI KG.0,5	PZ	18

CONCIMI E PROTEZIONE PIANTE



papillon

Concime/nutrimento liquido PAPILLON - specifico per gerani e piante fiorite coltivate in vaso o in piena terra - soluzioni di concimi NPK 5-8-5 + microelementi - l'uso regolare del prodotto favorisce alle piante un equilibrato apporto di elementi nutritivi indispensabili per uno sviluppo rigoglioso delle piante e per assicurare una ricca fioritura dai colori intensi

CODICE	DESCRIZIONE	UM	Q.TÀ
095695	CONCIME LIQUIDO X GERANI/PIANTE FIORITE KG.1	CF	12

CONCIMI E PROTEZIONE PIANTE



papillon

Concime/nutrimento liquido PAPILLON per piante grasse - soluzioni di concimi NPK 4-6-8 + microelementi - concime completo a elevato titolo di potassio che risulta altamente consigliato per consentire a tutte le specie di piante grasse uno sviluppo equilibrato

CODICE	DESCRIZIONE	UM	Q.TÀ
095699	CONCIME LIQUIDO PER PIANTE GRASSE KG.0,5	PZ	18

CONCIMI E PROTEZIONE PIANTE



papillon

Concime/nutrimento liquido PAPILLON - specifico per piante verdi quali Ficus, Filodendro, Kentia, Felce, ecc. - soluzioni di concimi NPK 8-5-5 + microelementi - la composizione particolarmente alta del tenore di azoto stimola la vegetazione e la presenza dell'elemento ferro in forma chelata ne assicura una rapida e completa assimilazione

CODICE	DESCRIZIONE	UM	Q.TÀ
095696	CONCIME LIQUIDO PAPILLON X PIANTE VERDI KG.1	CF	12

CONCIMI E PROTEZIONE PIANTE



papillon

Concime/nutrimento liquido PAPILLON per orchidee - nutrimento completo con rapporto equilibrato tra gli elementi fondamentali della fertilità - ideale per tutte le specie di orchidee per un giusto sviluppo e una buona fioritura - previene le malattie da carenza e aumenta la resistenza delle piante

CODICE	DESCRIZIONE	UM	Q.TÀ
081360	CONCIME LIQUIDO"PAPILLON"PER ORCHIDEE KG.0,5	PZ	12

CONCIMI E PROTEZIONE PIANTE



papillon

Concime/nutrimento liquido PAPILLON - specifico per piante acidofile come azalee, ortensie, rododendri, gardenie e camelie, per la loro predilezione per terreni a pH leggermente acido

CODICE	DESCRIZIONE	UM	Q.TÀ
096896	CONCIME LIQUIDO PAPILLON X PIANTE ACIDOF.KG.1	PZ	12

CONCIMI E PROTEZIONE PIANTE



papillon

Concime/nutrimento liquido PAPILLON sangue di bue - ideale per piante verdi, da fiore e da frutto - concime organico minerale - azotato in sospensione N9,C organico 3% - confezionato con moderne tecniche miscelando sangue essiccato e lavorato di origine animale (apportatore di sostanza organica) con urea, tipico fertilizzante azotato (stimolante della vegetazione)

CODICE	DESCRIZIONE	UM	Q.TÀ
095697	CONCIME LIQUIDO "PAPILLON"SANGUE DI BUE KG.1	CF	12

CONCIMI E PROTEZIONE PIANTE



papillon

Concime/nutrimento granulare PAPILLON universale per orto (ortaggi e frutti) - NPK 12-12-12+15 SO3 - la composizione equilibrata degli elementi nutritivi contenuti, fondamentali per la fertilità, quali azoto, fosforo e potassio, garantisce una crescita equilibrata delle piante

CODICE	DESCRIZIONE	UM	Q.TÀ
095702	CONCIME GRANULARE UNIVERSALE X ORTO KG.2	PZ	6

CONCIMI E PROTEZIONE PIANTE



papillon

Concime/nutrimento granulare PAPILLON per agrumi - naturale, ottenuto da semi di Lupinus essicati e macinati - apporta sostanze organiche per un miglioramento delle caratteristiche fisiche, chimiche e biologiche del substrato di coltivazione - importante sui limoni e gli agrumi nonchè su piante acidofile quali ortensie, azalee e rododendri - consentito in agricoltura biologica

CODICE	DESCRIZIONE	UM	Q.TÀ
081362	CONCIME GRANULARE LUPINI X AGRUMI KG. 0,75	PZ	12

CONCIMI E PROTEZIONE PIANTE



papillon

Concime/nutrimento granulare PAPILLON per la nutrizione dei tappeti erbosi e delle piante del giardino (alberi, arbusti ornamentali da fiore, aiuole, siepi) - NPK 20-10-10+15 SO3 - la composizione particolarmente ricca del tenore di azoto stimola la vegetazione

CODICE	DESCRIZIONE	UM	Q.TÀ
095703	CONCIME GRANULARE PER PRATO/GIARDINO KG.2	PZ	6

CONCIMI E PROTEZIONE PIANTE



papillon

Concime/nutrimento granulare PAPILLON per gerani e piante grasse, coltivate in vaso o in piena terra - concime CE - NPK 6-16-18+2 MgO

CODICE	DESCRIZIONE	UM	Q.TÀ
095700	CONCIME GRANULARE X GERANI/PIANTE GRASSE KG.1	PZ	12

CONCIMI E PROTEZIONE PIANTE



papillon

Stimolante PAPILLON per compostaggio di residui organici - accelera e ottimizza il processo di decomposizione, assorbe i cattivi odori

CODICE	DESCRIZIONE	UM	Q.TÀ
099188	STIMOLANTE X COMPOSTAGGIO RESIDUI ORGAN.KG.1	PZ	12

CONCIMI E PROTEZIONE PIANTE



papillon

Concime/nutrimento granulare PAPILLON per rose e arbusti da fiore (biancospino, forsythia, magnolia, glicine, clematis, viburno, erica, ortensia, ecc.), coltivati in vaso o in piena terra - NPK 6-15-20+2 MgO - l'utilizzo del prodotto garantisce alle piante le sostanze nutritive per una crescita equilibrata e una fioritura intensa, facilita il superamento della stagione invernale stimola una buona ripresa vegetativa primaverile

CODICE	DESCRIZIONE	UM	Q.TÀ
095701	CONCIME GRANULARE X ROSE/PIANTE FIORITE KG.1	PZ	12

CONCIMI E PROTEZIONE PIANTE



Mastice piante per innesti - per la protezione, il risanamento e la cicatrizzazione delle potature e delle ferite delle piante - favorisce l'attecchimento degli innesti - contiene terpeni ad azione protettiva - pronto all'uso

CODICE	DESCRIZIONE	UM	Q.TÀ
402916	MASTICE PIANTE X INNESTI PRONTO USO GR.500	PZ	24

CONCIMI E PROTEZIONE PIANTE



papillon

Acido acetico PAPILLON ad azione diserbante in alta concentrazione - compiendo un'azione caustica naturale, aiuta a contenere gli sviluppi vegetativi indesiderati - soluzione naturale per le infestanti - ideale per giardini, vialetti, orti - pronto all'uso - consentito in agricoltura biologica

CODICE	DESCRIZIONE	UM	Q.TÀ
099187	ACIDO ACETICO"PAPILLON"AZIONE DISERBANTE LT.1	PZ	12

CONCIMI E PROTEZIONE PIANTE



papillon

Olio di lino per uso botanico, corroborante PAPILLON - rafforza le difese naturali delle piante, previene le cocciniglie e limita gli attacchi di afidi e altri insetti - utilizzabile nell'orto, nel frutteto e nel giardino - consentito in agricoltura biologica

CODICE	DESCRIZIONE	UM	Q.TÀ
060020	OLIO DI LINO CORROBORANTE "PAPILLON" ML.500	PZ	12

CONCIMI E PROTEZIONE PIANTE



papillon

Propolis per uso botanico, corroborante PAPILLON - il propoli, sostanza prodotta dalle api, stimola e migliora i meccanismi di difesa naturale delle piante prevenendo gli attacchi di funghi e batteri - favorisce la cicatrizzazione - consentito in agricoltura biologica

CODICE	DESCRIZIONE	UM	Q.TÀ
060024	PROPOLIS CORROBORANTE "PAPILLON" ML.500	PZ	12

CONCIMI E PROTEZIONE PIANTE



papillon

Disabituante no lumache (polvere di roccia corroborante) PAPILLON - previene in modo naturale la presenza di lumache e limacce - con ossido di ferro - permette una barriera di perimetro fino a 15 m - ideale per orto e giardino, innocuo per cani e gatti

CODICE	DESCRIZIONE	UM	Q.TÀ
060045	BARRIERA ANTILUMACA BIO IN POLVERE KG 1	PZ	12

ARELLE



Arella confezionata in cannette di bambù pelato - diametro 4-5 mm - legate con filo nylon

CODICE	DESCRIZIONE	UM	Q.TÀ
401135	ARELLA CANNETTE BAMBU' D.4/5 MM.MT.1 X3	PZ	10
401137	ARELLA CANNETTE BAMBU' D.4/5 MM.MT.1,5X3	PZ	5
401139	ARELLA CANNETTE BAMBU' D.4/5 MM.MT.2 X3	PZ	5
401140	ARELLA CANNETTE BAMBU' D.4/5 MM.MT.2 X5	PZ	3
402801	ARELLA CANNETTE BAMBU' D.4/5 MM.MT.2,5X4	PZ	3

SIEPI PER RECINZIONI



papillon

Siepe PAPILLON - schermatura totale composta da foglie in tessuto plastificato colore verde scuro, sostenute da una rete in plastica a maglia quadrata

CODICE	DESCRIZIONE	UM	Q.TÀ
• **092555**	SIEPE SINTETICA A FOGLIE PAPILLON MT.1X3	RT	4
• **094450**	SIEPE SINTETICA A FOGLIE PAPILLON MT.1X20	RT	1
• **092556**	SIEPE SINTETICA A FOGLIE PAPILLON MT.1,5X3	RT	4

PANNELLI IN LEGNO



papillon

Pannello grigliato in legno PAPILLON - ad arco 90x180H cm - cornice 35 mm

CODICE	DESCRIZIONE	UM	Q.TÀ
095656	PANNELLO CEDRO ARCO PAPILLON CM.180X90 MM.35	PZ	4

PANNELLI IN LEGNO



papillon

Pannello grigliato in legno PAPILLON - rettangolare 90X180H cm - cornice 35 mm

CODICE	DESCRIZIONE	UM	Q.TÀ
095655	PANNELLO CEDRO RET.PAPILLON CM.180X90 MM.35	PZ	4

PANNELLI IN LEGNO



papillon

Pannello in legno con fioriera staccabile PAPILLON - pannello 180H cm - dimensione fioriera 30x75 cm - cornice 30 mm

CODICE	DESCRIZIONE	UM	Q.TÀ
095556	PANNELLO C/FIORIERA "PAPILLON" CM.180X75X30	PZ	1

PANNELLI IN LEGNO - ACCESSORI



papillon

Piedino doppio per pannelli in legno PAPILLON - fissati su base unica - dimensione 60x30 cm - spessore 4,5 cm

CODICE	DESCRIZIONE	UM	Q.TÀ
095657	PIEDINO DOPPIO X PANNEL.CEDRO CM.60X30 SP.4,5	PZ	10

PANNELLI IN LEGNO - ACCESSORI



papillon

Montante PAPILLON per staccionata e cancelletto - con punta da un lato e diamante dall'altro - in legno verniciato impermeabile - dimensione 7x7x150h cm

CODICE	DESCRIZIONE	UM	Q.TÀ
095550	PALO X RECINZIONI LEGNO PAPILLON 7X7X150CM.	PZ	4

STACCIONATE IN LEGNO



Recinzione PAPILLON mod. INGLESE in legno distanziato - stecche 16x90 mm - traverse 34x12 mm - dimensioni 110x3,2x28/45H cm

CODICE	DESCRIZIONE	UM	Q.TÀ
095560	RECINZIONE INGLESE DISTANZ.CM.110X3,5X28/45H	PZ	4

STACCIONATE IN LEGNO



Staccionata PAPILLON in legno verniciato impermeabile - dimensione 180x100H cm

CODICE	DESCRIZIONE	UM	Q.TÀ
095548	STACCIONATA LEGNO IMPERM.PAPILLON CM.180X100H	PZ	4

CANCELLI IN LEGNO



Cancelletto PAPILLON in legno verniciato impermeabile - dimensione 100x100h cm - pali di sostegno e ferramenta esclusi

CODICE	DESCRIZIONE	UM	Q.TÀ
095549	CANCELLO LEGNO IMPERM."PAPILLON"CM.100X100H	PZ	4

PRATI SINTETICI



Prato sintetico PAPILLON mod. GOLF in polipropilene monofilamento - supporto in polipropilene + lattice - stabilizzato raggi UV - altezza totale 10 mm - colore verde scuro - resistente alla fiamma

CODICE	DESCRIZIONE	UM	Q.TÀ
055451	PRATO SINT. VERDE SCURO GOLF MT.1X10	RT	1
094453	PRATO SINT. VERDE SCURO GOLF MT.2X25	RT	1

PRATI SINTETICI



Prato sintetico PAPILLON mod. CRICKET in polietilene - 8 monofilamenti curvi e 8 monofilamenti diritti - supporto in lattice - stabilizzato raggi UV - altezza totale 30 mm - colore verde bitonto - resistente alla fiamma

CODICE	DESCRIZIONE	UM	Q.TÀ
094452	PRATO SINT. VERDE BIT.CRICKET MT.2X10	RT	1

FILI PLASTICATI PER LEGATURE



Filo di ferro plasticato PAPILLON - in rotolino nel dispenser con taglierina

CODICE	DESCRIZIONE	UM	Q.TÀ
• **082048**	FILO PLASTICATO MT. 50 IN DISPENCER	PZ	50

FILI PLASTICATI PER LEGATURE



Filo di ferro plasticato PAPILLON - in rotolino nel dispenser con taglierina

CODICE	DESCRIZIONE	UM	Q.TÀ
• **097148**	FILO PLAST."PAPILLON"MM.0,8/1,25 MT.50 DISP.	PZ	24
• **097149**	FILO PLAST."PAPILLON"MM.1,1/1,6 MT.25 DISP.	CF	24

FILI PLASTICATI PER LEGATURE



Filo di ferro zincato PAPILLON - in rotolino nel dispenser con taglierina

CODICE	DESCRIZIONE	UM	Q.TÀ
• **097145**	FILO ZINCATO "PAPILLON" MM.0,7 MT.100 DISP.	PZ	24
• **097146**	FILO ZINCATO "PAPILLON" MM.1 MT.50 DISP.	PZ	24
• **097147**	FILO ZINCATO "PAPILLON" MM.1,25 MT.25 DISP.	PZ	24

FILI PVC PER LEGATURE



Tubetto in PVC colore verde - per legature di piante - confezione in gomitolo retinato

CODICE	DESCRIZIONE	UM	Q.TÀ
099340	TUBETTO PVC VERDE D.2,5 IN GOMIT.RETINAT.KG.1	PZ	6
099341	TUBETTO PVC VERDE D.3 IN GOMIT.RETINATO KG.1	PZ	6
099343	TUBETTO PVC VERDE D.5 IN GOMIT.RETINATO KG.1	PZ	6

TELONI OCCHIELLATI



Telone occhiellato rinforzato PAPILLON in polietilene a doppia laminazione - resistente alle basse temperature - impermeabile, lavabile, antistrappo - angoli rinforzati - robusti occhielli in policarbonato - cordino di rinforzo perimetrale - colore verde/blu

CODICE	DESCRIZIONE	UM	Q.TÀ
• **082226**	TELO OCCHIEL.RINF.VERDE/BLU G/MQ110 MT. 2X2	PZ	25
• **082227**	TELO OCCHIEL.RINF.VERDE/BLU G/MQ110 MT. 2X3	PZ	20
• **082228**	TELO OCCHIEL.RINF.VERDE/BLU G/MQ110 MT. 3X3	PZ	10
• **082229**	TELO OCCHIEL.RINF.VERDE/BLU G/MQ110 MT. 3X4	PZ	10
• **082230**	TELO OCCHIEL.RINF.VERDE/BLU G/MQ110 MT. 3X5	PZ	12
• **082231**	TELO OCCHIEL.RINF.VERDE/BLU G/MQ110 MT. 4X4	PZ	12
• **082232**	TELO OCCHIEL.RINF.VERDE/BLU G/MQ110 MT. 4X5	PZ	9
• **082233**	TELO OCCHIEL.RINF.VERDE/BLU G/MQ110 MT. 4X6	PZ	4
• **082234**	TELO OCCHIEL.RINF.VERDE/BLU G/MQ110 MT. 5X6	PZ	4
• **082235**	TELO OCCHIEL.RINF.VERDE/BLU G/MQ110 MT. 6X8	PZ	4
• **082239**	TELO OCCHIEL.RINF.VERDE/BLU G/MQ130 MT. 6X10	PZ	3
• **082240**	TELO OCCHIEL.RINF.VERDE/BLU G/MQ130 MT. 8X10	PZ	2
• **082241**	TELO OCCHIEL.RINF.VERDE/BLU G/MQ130 MT. 8X12	PZ	2
• **082243**	TELO OCCHIEL.RINF.VERDE/BLU G/MQ130 MT.10X12	PZ	1
• **082246**	TELO OCCHIEL.RINF.VERDE/BLU G/MQ130 MT.10X14	PZ	1

TELONI OCCHIELLATI



Telone occhiellato atossico grigio PAPILLON in polietilene a doppia laminazione 200 g/m^2 - per agricoltura, raccolta olive e frutta, coperture - resistente alle basse temperature (-40°) - UV stabilizzato - impermeabile, lavabile, antistrappo - robusti occhielli in policarbonato - angoli rinforzati - cordino di rinforzo perimetrale - colore grigio - idoneità al contatto alimentare UNI EN 1186-1:2003, 3:2003

CODICE	DESCRIZIONE	UM	Q.TÀ
• **093792**	TELO GRIGIO ANTISTRAPPO OCCH.ATOSSICO MT.2X 3	PZ	12
• **088184**	TELO GRIGIO ANTISTRAPPO OCCH.ATOSSICO MT.3X 4	PZ	6
• **093793**	TELO GRIGIO ANTISTRAPPO OCCH.ATOSSICO MT.4X 4	PZ	4
• **088185**	TELO GRIGIO ANTISTRAPPO OCCH.ATOSSICO MT.4X 5	PZ	4
• **088186**	TELO GRIGIO ANTISTRAPPO OCCH.ATOSSICO MT.4X 6	PZ	3
• **093794**	TELO GRIGIO ANTISTRAPPO OCCH.ATOSSICO MT.5X 6	PZ	2
• **088187**	TELO GRIGIO ANTISTRAPPO OCCH.ATOSSICO MT.6X 8	PZ	2
• **093795**	TELO GRIGIO ANTISTRAPPO OCCH.ATOSSICO MT.6X10	PZ	2
• **093796**	TELO GRIGIO ANTISTRAPPO OCCH.ATOSSICO MT.8X12	PZ	1

TELONI OCCHIELLATI



Telo multiuso retinato occhiellato PAPILLON in pvc - colore bianco trasparente - foglio laminato 140 g/m^2 - UV stabilizzato - resistente al vento, al gelo, impermeabile - occhioli in alluminio ogni 25 cm sui 4 lati - corda di rinforzo perimetrale - per coperture esterne, tende balcone, rimessaggi ecc. - facile da installare

CODICE	DESCRIZIONE	UM	Q.TÀ
• **091897**	TELO MULTIUSO RETINATO OCCHIELLATO MT.3X1,5	PZ	25
• **091898**	TELO MULTIUSO RETINATO OCCHIELLATO MT.3X1,9	PZ	20
• **091899**	TELO MULTIUSO RETINATO OCCHIELLATO MT.3X2.5	PZ	15
• **091900**	TELO MULTIUSO RETINATO OCCHIELLATO MT.3X3	PZ	12
• **091901**	TELO MULTIUSO RETINATO OCCHIELLATO MT.3X4	PZ	10
• **091902**	TELO MULTIUSO RETINATO OCCHIELLATO MT.3X5	PZ	8
• **091904**	TELO MULTIUSO RETINATO OCCHIELLATO MT.3,5X1,9	PZ	15
• **091905**	TELO MULTIUSO RETINATO OCCHIELLATO MT.3,5X2,5	PZ	12
• **091906**	TELO MULTIUSO RETINATO OCCHIELLATO MT.3,5X3	PZ	10
• **091907**	TELO MULTIUSO RETINATO OCCHIELLATO MT.3,5X4	PZ	8
• **091908**	TELO MULTIUSO RETINATO OCCHIELLATO MT.3,5X5	PZ	5

TELI PER PACCIAMATURA



Telo multiuso per pacciamatura PAPILLON - 70 g/m^2 - colore nero - UV stabilizzato - permette al suolo di respirare e all'acqua di impregnare - impedisce la crescita di erbe infestanti

CODICE	DESCRIZIONE	UM	Q.TÀ
• **055519**	TELO PER PACCIAMATURA NERO H.0,91X10 MT.	PZ	10
• **055520**	TELO PER PACCIAMATURA NERO H.0,91X50 MT.	RT	1

TELI PER PACCIAMATURA



Telo multiuso per pacciamatura PAPILLON - tipo pesante 100g/m^2 - colore nero rigato verde - UV stabilizzato - permette al suolo di respirare e all'acqua di impregnare - impedisce la crescita di erbe infestanti

CODICE	DESCRIZIONE	UM	Q.TÀ
• **097834**	TELO X PACCIAMATURA NERO GR.100/MQ H.1,65X100	RT	1
• **097835**	TELO X PACCIAMATURA NERO GR.100/MQ H.2,05X100	RT	1

TELI - ACCESSORI



Chiodi a U PAPILLON per fissaggio teli a terra - in acciaio zincato a caldo - per l'installazione di reti, tessuti, film

CODICE	DESCRIZIONE	UM	Q.TÀ
• **097142**	CF.20 CHIODI ZINC.A "U" FISSATELO "PAPILLON"	CF	20

RETI OMBREGGIANTI



Rete ombreggiante mod. FULL in piattina di polietilene - UV stabilizzato - oscurante al 95% - peso 130 g/m^2 - colore verde - ideale per recinzioni e coperture

CODICE	DESCRIZIONE	UM	Q.TÀ
402930	RETE OMBREGGIANTE FULL GR.130 MT.2X5	PZ	20
402931	RETE OMBREGGIANTE FULL GR.130 MT.2X10	RT	12

RETI OMBREGGIANTI



papillon

Rete ombreggiante PAPILLON tessuta in piattina, provvista di cimosa, con asole - oscurante al 90% - peso 80 g/m^2 - tacca di metraggio ogni 50 cm - colore verde - ideale per recinzioni e coperture

CODICE	DESCRIZIONE	UM	Q.TÀ
091189	RETE OMBREGGIANTE PAPILLON C/ASOLE MT.1,0X100	RT	1
099966	RETE OMBREGGIANTE PAPILLON C/ASOLE MT.1,2X100	PZ	1
091190	RETE OMBREGGIANTE PAPILLON C/ASOLE MT.1,5X100	RT	1
091191	RETE OMBREGGIANTE PAPILLON C/ASOLE MT.2,0X100	RT	1
091192	RETE OMBREGGIANTE PAPILLON C/ASOLE MT.3,0X100	RT	1
091193	RETE OMBREGGIANTE PAPILLON C/ASOLE MT.4,0X100	RT	1
091194	RETE OMBREGGIANTE PAPILLON C/ASOLE MT.6,0X100	PZ	1

RETI OMBREGGIANTI



Rete ombreggiante mod. OASI - tessuta in piattina ombreggiante - trama fitta frangivista - colore verde scuro - ideale per recinzioni e coperture

CODICE	DESCRIZIONE	UM	Q.TÀ
053936	RETE OMBREGGIANTE MT. 2X5	PZ	6

RETI ANTIGRANDINE



papillon

Rete antigrandine PAPILLON - previene i danni alle colture - cimosa 4,5 cm - tessuta a trama doppia, resistente e indemagliabile - peso: 35 g/m^2

CODICE	DESCRIZIONE	UM	Q.TÀ
091983	RETE ANTIGR.VERDE PAPILLON CM.0,5X1 MT.2,0X10	PZ	9
091984	RETE ANTIGR.VERDE PAPILLON CM.0,5X1 MT.4,0X10	PZ	9

RETI PER RAMPICANTI



papillon

Rete di sostegno PAPILLON per rampicanti - estrusa in polipropilene - flessibile, resistente alla trazione, stabilizzata ai raggi UV - colore verde - maglia rettangolare 17x15 cm - peso: 9,5 g/m^2 - conforme alla normativa RoHs

CODICE	DESCRIZIONE	UM	Q.TÀ
• **091992**	RETE X PIANTE RAMPICANTI PAPILLON MT.1,5X10	PZ	24
• **091993**	RETE X PIANTE RAMPICANTI PAPILLON MT.2,0X10	PZ	24
• **095537**	RETE X PIANTE RAMPICANTI PAPILLON MT.2,0X50	RT	6

RETI ANTIUCCELLI



papillon

Rete antiuccelli PAPILLON - estrusa in polipropilene - flessibile, resistente, stabilizzata ai raggi UV - colore verde - maglia 15x15 mm - peso: 9 g/m^2 - conforme alla normativa RoHs

CODICE	DESCRIZIONE	UM	Q.TÀ
• **091996**	RETE ANTIUCCELLI PAPILLON MM.15X15 MT.2,0X5	PZ	48
• **095538**	RETE ANTIUCCELLI PAPILLON MM.15X15 MT.4,0X5	PZ	24
• **091997**	RETE ANTIUCCELLI PAPILLON MM.15X15 MT.2,0X10	PZ	24

RETI - ACCESSORI



papillon

Clips in plastica verde PAPILLON per l'installazione di reti, tessuti, film - in confezione da 100 pezzi

CODICE	DESCRIZIONE	UM	Q.TÀ
091988	CONF.PZ.100 CLIPS VERDE MM.50 FISSAGGIO RETE	CF	20

DISSUASORI PER VOLATILI



FILOMAT

Dissuasore per volatili - 80 spilli - base flessibile in acciaio inox AISI 304

CODICE	DESCRIZIONE	UM	Q.TÀ
402574	DISSUASORE VOLATILI 80SPILLI FLEX.AISI304 MT1	MT	25

TELI DI PROTEZIONE



papillon

Telo tessuto non tessuto PAPILLON in fibra di polipropilene - leggero, permeabile all'aria, all'acqua e alla luce - protegge dal freddo, vento, insetti e volatili - peso 17 g/m^2

CODICE	DESCRIZIONE	UM	Q.TÀ
• **053943**	TELO TESSUTO NON TESSUTO PAPILLON H.1,5X10 MT	PZ	20
• **054220**	TELO TESSUTO NON TESSUTO PAPILLON H.2X10 MT	PZ	30

TELI DI PROTEZIONE



Telo tessuto non tessuto PAPILLON in fibra di polipropilene - leggero, permeabile all'aria, all'acqua e alla luce - protegge dal freddo, vento, insetti e volatili - peso 30 g/m^2

CODICE	DESCRIZIONE	UM	Q.TÀ
• **099576**	TELO TESSUTO NON TESSUTO 30GR/MQ H.1,6X10 MT	RT	16
• **099575**	TELO TESSUTO NON TESSUTO 30GR/MQ H.2X5 MT	RT	20

CAPPUCCI DI PROTEZIONE



Cappuccio di protezione PAPILLON in tessuto non tessuto, fibra di polipropilene - peso 17 g/m^2 - leggero, permeabile all'aria, all'acqua e alla luce - protegge dal freddo, vento, insetti e volatili

CODICE	DESCRIZIONE	UM	Q.TÀ
• **094144**	CF.6 CAPPUCCI TNT 17GR/MQ.MT.0,6X0,8 PAPILLON	CF	60
• **094145**	CF.3 CAPPUCCI TNT 17GR/MQ.MT.1,6X1 PAPILLON	CF	40
• **094146**	CF.1 CAPPUCCIO TNT 17GR/MQ.MT.1,6X2 PAPILLON	PZ	40

TAVOLI E SEDIE



Sedia pieghevole PAPILLON mod. HAPPY HOUR - in HDPE bianco - struttura in acciaio (grigio) - dimensione 46x54x88h cm

CODICE	DESCRIZIONE	UM	Q.TÀ
054209	SEDIA PIEGHEV.ACCIAIO/HDPE BIANCO CM.46X54X88	PZ	4

TAVOLI E SEDIE



Tavolo rettangolare richiudibile a valigia PAPILLON mod. HAPPY HOUR - in HDPE bianco - struttura in acciaio grigio - dimensione 180x75x72h cm

CODICE	DESCRIZIONE	UM	Q.TÀ
054205	TAVOLO RICHIUDIB.ACC/HDPE BIANCO CM.180X75X72	PZ	1

TAVOLI E SEDIE



Tavolo rettangolare richiudibile a valigia PAPILLON mod. HAPPY HOUR - in HDPE bianco - struttura in acciaio (grigio) - dimensione 244x76x72h cm

CODICE	DESCRIZIONE	UM	Q.TÀ
054201	TAVOLO RICHIUDIB.ACC/HDPE BIANCO CM.244X76X72	PZ	1

TAVOLI E SEDIE



Tavolo rettangolare richiudibile a valigia PAPILLON mod. HAPPY HOUR - in HDPE effetto legno colore nero - struttura in acciaio verniciato grigio antracite - dimensione: 180x75x72h cm - certificato EN 581

CODICE	DESCRIZIONE	UM	Q.TÀ
054130	TAVOLO RICHIUDIB.ACC/HDPE LEGNO CM.180X75X72	PZ	1

TAVOLI E SEDIE



Panca richiudibile a valigia PAPILLON mod. HAPPY HOUR - in HDPE effetto legno colore nero - struttura in acciaio verniciato grigio antracite - 3 gambe - dimensione: 180x25x43h cm - certificato EN 581

CODICE	DESCRIZIONE	UM	Q.TÀ
054131	PANCA RICHIUDIB.ACC/HDPE LEGNO CM.180X25X43	PZ	1

TAVOLI E SEDIE



Sedia pieghevole PAPILLON - in HDPE effetto legno colore nero - struttura in acciaio verniciato grigio antracite - dimensione: 55x46x81H cm

CODICE	DESCRIZIONE	UM	Q.TÀ
052107	SEDIA PIEGHEVOLE ACC-PVC-LEGNO 55X46X81	PZ	4

PANCHINE



Panchina PAPILLON mod. TULSA con struttura in acciaio verniciato col. grigio antracite - seduta e schienale in polywood - dimensione 126x46x80H cm

CODICE	DESCRIZIONE	UM	Q.TÀ
052102	PANCHINA ACCIAIO/POLYWOOD 126X46X80 TULSA	PZ	1

DONDOLI



papillon

Dondolo a 3 posti PAPILLON mod. AMANTEA - struttura in acciaio verniciato colore grigio antracite - dimensione 170x110x153 cm - sedile imbottito schiuma - telo di copertura in poliestere 160 g/mq colore beige

CODICE	DESCRIZIONE	UM	Q.TÀ
055171	DONDOLO FERRO 3 POSTI IMB.170X110X153 AMANTEA	PZ	1

OMBRELLONI DA GIARDINO



papillon

Ombrellone tondo a sbraccio PAPILLON mod. ALMERIA - struttura in alluminio/acciaio verniciato colore grigio antracite - azionamento a manovella - copertura in poliestere 180 g/m^2 - alette parasole - cuspide antivento - base di appoggio a croce in acciaio 100x100 cm - palo di sospensione in alluminio - 8 stecche in metallo: 12x18 mm - dimensione telo 3x2,4H m

CODICE	DESCRIZIONE	UM	Q.TÀ
055175	OMBRELLONE TONDO SBRAC.PAPILLON MT.3 ALMERIA	PZ	1

OMBRELLONI DA GIARDINO



papillon

Ombrellone quadro a sbraccio PAPILLON mod. ALMERIA - telaio in alluminio/acciaio verniciato di colore grigio antracite - palo sezione tonda 48 mm - 8 stecche in metallo 12x18 mm - alette parasole - azionamento a manovella - copertura in poliestere 180 g/m^2 colore beige, impermeabile - cuspide antivento - base di appoggio a crocera in acciaio 1x1 m - dimensione telo 2,5x2,5 m

CODICE	DESCRIZIONE	UM	Q.TÀ
092893	OMBRELLONE QUAD.SBRAC.PAPILLON MT.2,5 ALMERIA	PZ	1
099137	TELO RICAMBIO P/OMBRELL. QUADRO ALMERIA 92893	PZ	1

OMBRELLONI DA GIARDINO



papillon

Ombrellone PAPILLON mod. ADRA - altezza 2,78 m - struttura di colore grigio antracite - palo sezione tonda diametro 38 mm - 6 stecche acciaio 12x18 mm - azionamento a manovella - copertura in poliestere 180 g/m^2 di colore beige - senza base - (cod. 055173 tondo diametro 3x2,38H m - cod. 055174 rettangolare 2x3x2,38H m)

CODICE	DESCRIZIONE	UM	Q.TÀ
055173	OMBRELLONE TONDO A MANOVELLA S/BASE MT.3 ADRA	PZ	1
055174	OMBRELL.RETTANG.A MANOVEL.S/BASE MT.2X3 ADRA	PZ	1
099138	TELO 6 STECCHE P/OMBRELLONE TONDO ADRA 55173	PZ	1
099136	TELO RICAM.P/OMBREL.RETT."PAPILLON"ADRA 55174	PZ	1

OMBRELLONI DA SPIAGGIA E ACCESSORI



papillon

Ombrellone da spiaggia PAPILLON - diam. 200 cm - con inclinazione - telo in polyestere 180 g/mq - palo in alluminio diam. 28/32 mm - fantasia colori assortiti

CODICE	DESCRIZIONE	UM	Q.TÀ
055458	OMBRELL.SPIAG.C/INCL.CM.200 IN POLY.FANT.ASS.	PZ	10

OMBRELLONI DA SPIAGGIA E ACCESSORI



papillon

Picchetto PAPILLON in ABS per ombrellone da spiaggia - 42 cm d.25/22 mm - colori assortiti

CODICE	DESCRIZIONE	UM	Q.TÀ
055503	PICCHETTO P/OMBREL.SPIAG.IN ABS CM.42 COL.ASS	PZ	60

OMBRELLONI DA SPIAGGIA E ACCESSORI



papillon

Picchetto PAPILLON in acciaio per ombrellone da spiaggia - 48 cm

CODICE	DESCRIZIONE	UM	Q.TÀ
094960	PICCHETTO P/OMBREL.SPIAG.IN ACCIAIO CM.48	PZ	20

OMBRELLONI DA SPIAGGIA E ACCESSORI



papillon

Base a croce PAPILLON in metallo per ombrelloni - 1x1 m - per palo del diametro massimo di 48 mm

CODICE	DESCRIZIONE	UM	Q.TÀ
055390	BASE A CROCE MET.P/OMBREL.MT.1X1 PAL.MAX D.48	PZ	1

OMBRELLONI DA SPIAGGIA E ACCESSORI



papillon

Base in plastica PAPILLON per ombrelloni - zavorrabile - capacità 18 L - colore bianco

CODICE	DESCRIZIONE	UM	Q.TÀ
055609	BASE IN PLAST.ZAVORRABILE P/OMBRELLONI LT.18	PZ	5

OMBRELLONI DA SPIAGGIA E ACCESSORI



papillon

Appenditutto per ombrelloni da spiaggia PAPILLON - per diametro 22-32 mm regolabile - colore blu

CODICE	DESCRIZIONE	UM	Q.TÀ
099975	APPENDITUTTO REGOL.BLU P/OMBRELLONI SPIAGGIA	PZ	96

GAZEBO



papillon

Gazebo PAPILLON mod. SINES - dimensioni 4x3x2,6h m - struttura in acciaio verniciato colore grigio antracite - copertura in poliestere 180 g/m^2 e 6 tende parasole 140 g/m^2, colore beige - con cuspide antivento - pali d'appoggio diam. 38 mm - sezione struttura diam. 38/16 mm

CODICE	DESCRIZIONE	UM	Q.TÀ
094972	GAZEBO ACC.C/TENDE 180G/MQ.BEIGE MT.3X4 SINES	PZ	1
061639	TELO RIC.P/GAZEBO"PAPILLON"C/CUSP.SINES 94972	ST	4
061640	SET 6 TENDE RIC.P/GAZEBO"PAPILLON"SINES 94972	ST	4

GAZEBO



papillon

Gazebo PAPILLON mod. FALESIA - struttura in acciaio verniciato colore nero - dimensione m 3x3x2,6H m - copertura in poliestere 180 g/mq di colore beige - cuspide antivento - pali d'appoggio 40x40 mm

CODICE	DESCRIZIONE	UM	Q.TÀ
055170	GAZEBO FERRO 180G/MQ.BEIGE MT.3 X3 FALESIA	PZ	1
061429	TELO RICAMB.P/GAZEBO"PAPILLON" FALESIA 55170	PZ	5

GAZEBO



papillon

Gazebo richiudibile PAPILLON mod. FUNCHAL - dimensioni 3x3 m - struttura acciaio verniciato colore grigio antracite - copertura in poliestere e PVC impermeabile color beige 250 g/m^2 - completo di sacca morbida per trasporto con rotelle

CODICE	DESCRIZIONE	UM	Q.TÀ
080307	GAZEBO RICHIUDIBILE ACC.GRIGIO MT.3X3 FUNCHAL	PZ	1
081247	TELO RICAMB.P/GAZEBO"PAPILLON"FUNCHAL 80307	PZ	1
080335	CF.2 TENDE LATERALI 3X2 P/GAZEB.FUNCHAL 80307	ST	1

GAZEBO



papillon

Gazebo PAPILLON mod. NORTE - struttura in acciaio verniciato - copertura in polietilene 100 g/m^2 colore beige - dimensione 3x3x2,5h m

CODICE	DESCRIZIONE	UM	Q.TÀ
099056	GAZEBO ACCIAIO 100G/MQ."PAPILLON"MT.3X3 NORTE	PZ	1

GAZEBO - ACCESSORI



MAURER

Zanzariera in poliestere MAURER per gazebo cm 300 x 300 x 200H - colore bianco - 4 pratiche cerniere di apertura 1 per lato - fissaggio superiore con anelli in velcro - rinforzo con cordino su tutto il perimetro inferiore

CODICE	DESCRIZIONE	UM	Q.TÀ
• **099948**	ZANZ.POLIEST.P/GAZEBO MT.3X3X2H. C/4 CERNIERE	PZ	1

PENSILINE MODULABILI



MAURER

Pensilina MAURER in policarbonato solido trasparente - struttura in alluminio - spessore lastra 2,7 mm - completo di barra di fissaggio e set accessori

CODICE	DESCRIZIONE	UM	Q.TÀ
• **094396**	PENSILINA POLIC/SOLID.ALLUM.SP.2,7 CM.95X190	ST	1

PENSILINE MODULABILI



MAURER

Pensilina MAURER in policarbonato alveolare color marrone fumè - struttura in polipropilene - completo di barra di fissaggio e set accessori

CODICE	DESCRIZIONE	UM	Q.TÀ
• **099593**	PENSILINA POLIC/ALVEO.MARRON.SP.3,2 CM.60X100	ST	1
• **099595**	PENSILINA POLIC/ALVEO.MARRON.SP.5,2 CM.80X120	ST	1
• **099597**	PENSILINA POLIC/ALVE.MARRON.SP.5,2 CM.100X150	ST	1

PENSILINE MODULABILI



MAURER

Pensilina MAURER in policarbonato solido trasparente - struttura in polipropilene - completo di barra di fissaggio e set accessori

CODICE	DESCRIZIONE	UM	Q.TÀ
• **099594**	PENSILINA POLIC/SOLIDO TRASP.SP.2,7 CM.60X100	ST	1
• **099596**	PENSILINA POLIC/SOLIDO TRASP.SP.2,7 CM.80X120	ST	1
• **099598**	PENSILINA POLIC/SOLIDO TRAS.SP.2,7 CM.100X150	ST	1

SISTEMI OMBREGGIANTI COMPONIBILI



papillon

Vela ombreggiante PAPILLON quadrata oppure triangolare - 100% materia prima vergine, tessuto traspirante HDPE 180/ m^2 - tessuto ombreggiante e frangivista stabilizzato UV finitura ecrù - ciascun angolo è dotato di anello a D in acciaio inox diametro 5 mm - cordino 6 mm x 1,5 m per il fissaggio di rinforzo laterale con bordo di 2,5 cm cucito

CODICE	DESCRIZIONE	UM	Q.TÀ
097870	VELA OMBREGG.IN HDPE QUADRATA MT.3,6X3,6 ECRU	PZ	6
099951	VELA OMBREGG.HDPE QUADRATA MT.3,6X3,6 BIANCO	PZ	6
097871	VELA OMBREGG.IN HDPE QUADRATA MT.5X5 ECRU	PZ	4
099952	VELA OMBREGG.IN HDPE QUADRATA MT.5X5 BIANCO	PZ	4
097868	VELA OMB.HDPE TRIANGOLARE MT.3,6X3,6X3,6 ECRU	PZ	8
099950	VELA OMB.HDPE TRIANGOL.MT.3,6X3,6X3,6 BIANCO	PZ	8
097869	VELA OMBREGG.HDPE TRIANGOLARE MT.5X5X5 ECRU	PZ	8
099949	VELA OMBREGG.HDPE TRIANGOLARE MT.5X5X5 BIANCO	PZ	8

SEDIE, SDRAIE E LETTINI



papillon

Lettino con parasole PAPILLON - tubolare in alluminio - telo in textilene colore blu - dimensione 180x61x38/76H cm

CODICE	DESCRIZIONE	UM	Q.TÀ
055181	LETTINO TUBOLARE ALLUM.C/PARASOLE 180X61X38	PZ	2

SEDIE, SDRAIE E LETTINI



papillon

Lettino con parasole PAPILLON - tubolare in alluminio - telo in textilene colore bianco - dimensione 180x60x38/76H cm

CODICE	DESCRIZIONE	UM	Q.TÀ
055612	LETTINO TUBOL.ALLU.C/PARAS.BIANCO 180X60X38	PZ	2

SEDIE, SDRAIE E LETTINI



papillon

Lettino con parasole PAPILLON - tubolare in alluminio verniciato colore ecrù - telo in textilene colore ecrù - dimensione 184x60x38/76H cm

CODICE	DESCRIZIONE	UM	Q.TÀ
099114	LETTINO TUBOL.ALLU.C/PARASOLE ECRU' 180X60X38	PZ	2

SEDIE, SDRAIE E LETTINI



papillon

Lettino PAPILLON - tubolare in acciaio diam. 18 mm - telo in poliestere e PVC tinta unita colore blu - con tasche e maniglie per il trasporto - dimensione 185x55x24/76H cm - portata 100 kg

CODICE	DESCRIZIONE	UM	Q.TÀ
082102	LETTINO ACC. TELO BLU C/TASCHE 185X55X24/76	PZ	4

SEDIE, SDRAIE E LETTINI



papillon

Lettino PAPILLON - tubolare in acciaio diam. 18 mm - telo in poliestere e PVC tinta unita colore beige - con tasche e maniglie per il trasporto - dimensione 185x55x24/76H cm - portata: 100 kg

CODICE	DESCRIZIONE	UM	Q.TÀ
082104	LETTINO ACC. TELO BEIGE C/TASCHE 185X55X24/76	PZ	4

SEDIE, SDRAIE E LETTINI



papillon

Sedia a dondolo PAPILLON con braccioli e poggiatesta - tubolare in alluminio diam. 22 mm - telo in poliestere e PVC di colore blu - dimensione 100x56x42/76H cm - portata 120 kg

CODICE	DESCRIZIONE	UM	Q.TÀ
055394	SEDIA A DONDOLO ALL.C/BRAC.TELO BLU 56X76X100	PZ	6

SEDIE, SDRAIE E LETTINI



papillon

Sedia regista PAPILLON - tubolare in alluminio diam. 24 mm - telo in poliestere e PVC di colore blu - dimensione 38x57x78h cm - con maniglia per il trasporto - portata 120 kg

CODICE	DESCRIZIONE	UM	Q.TÀ
055184	SEDIA REGISTA ALLUMINIO TELO BLU 38X57X78	PZ	6

SEDIE, SDRAIE E LETTINI



papillon

Sedia pieghevole PAPILLON con poggiapiedi - struttura in alluminio - tessuto in textilene colore blu - reclinabile in 5 posizioni - dimensione 67x61x42/118h cm

CODICE	DESCRIZIONE	UM	Q.TÀ
082101	SEDIA PIEG.AL/TEXT.C/POGGIAP.BLU 67X61X42/118	PZ	4

SEDIE, SDRAIE E LETTINI



papillon

Sedia imbottita multiposizione PAPILLON - telaio tubolare in acciaio color nero - tessuto imbottito in terilene cotone colore fantasia - 68x59x44/106 cm

CODICE	DESCRIZIONE	UM	Q.TÀ
082097	SEDIA 5 FUN.IMBOTTITA IN ACCIAIO 68X59X44/106	PZ	4

SEDIE, SDRAIE E LETTINI



papillon

Sedia imbottita multiposizione PAPILLON con poggiapiedi pieghevole - telaio tubolare in acciaio color nero - tessuto terilene cotone a fantasia - 77x59x44/106H cm

CODICE	DESCRIZIONE	UM	Q.TÀ
082098	SEDIA 5 FUNZ.IMBOT.C/POGGIAPIEDI 77X59X44/106	PZ	2

DOCCE DA GIARDINO



papillon

Doccia da giardino PAPILLON in alluminio a 3 sezioni - completa di treppiede, puntale e rubinetto - doccetta con snodo a 180°

CODICE	DESCRIZIONE	UM	Q.TÀ
• **086936**	DOCCIA GIARDINO TREPIEDE E PUNTA FS1901	ST	6

TRATTAMENTI PER PISCINE



papillon

Kit PAPILLON test di analisi del livello del cloro e del PH (alcalinità) dell' acqua della piscina - contiene tester con scala clorometrica n°20 pastiglie, reagenti DPD1 per l'analisi del cloro libero n°20 pastiglie, Phenol red per l'analisi del PH - modalità d'uso giornaliera prelevare un campione d'acqua della piscina, inserire la pastiglia, agitare bene e vedere la reazione colorata che indicherà il valore raggiunto

CODICE	DESCRIZIONE	UM	Q.TÀ
060653	POOL TESTER"PAPILLON" X CLORO/PH C/REAGENTI	PZ	10

TRATTAMENTI PER PISCINE



papillon

Cloro granulare 56% azione rapida PAPILLON - agente clorante stabilizzato a rapida e completa dissoluzione, idoneo per immissioni manuali nello skimmer o tramite pompe dosatrici, previa soluzione in acqua max 10% - il prodotto si presenta granulare, è indicato sia per il trattamento shock iniziale in quanto ad azione rapida ad inizio stagione, sia durante le operazioni di svernamento a fine stagione

CODICE	DESCRIZIONE	UM	Q.TÀ
052817	CLORO GRANULARE "PAPILLON" 56% KG.1	PZ	12
052818	CLORO GRANULARE "PAPILLON" 56% KG.5	PZ	1

TRATTAMENTI PER PISCINE



papillon

Cloro in pastiglie combinate multiazione PAPILLON - ha una funzione combinata che unisce all'azione di clorazione lenta un'azione preventiva di distruzione delle alghe, inoltre, grazie al flocculante contenuto aiuta la filtrazione dell'acqua della piscina - prodotto che si presenta in pastiglie a lenta dissoluzione, è idoneo per immissioni manuali negli skimmers o tramite appositi dosatori a lambimento di aspirazione

CODICE	DESCRIZIONE	UM	Q.TÀ
081384	CLORO PASTIGLIE GR.20 COMBINATE MULTIAZ.KG.1	PZ	12
052830	CLORO PASTIGLIE GR.200 COMBINATE MULTIAZ.KG.1	PZ	12
052831	CLORO PASTIGLIE GR.200 COMBINATE MULTIAZ.KG.5	PZ	1

TRATTAMENTI PER PISCINE



papillon

Tricloro lunga durata 90% PAPILLON - in pastiglie effervescenti combinate da 200 g - da utilizzarsi nei dosatori a lambimento galleggianti, negli skimmers fissi o in vasca di compenso - è indicato per il trattamento di mantenimento grazie alla sua proprietà di lenta dissoluzione

CODICE	DESCRIZIONE	UM	Q.TÀ
052826	CLORO PASTIGLIE GR.200 LUNGA DURATA KG.1	PZ	12
052827	CLORO PASTIGLIE GR.200 LUNGA DURATA KG.5	PZ	1

TRATTAMENTI PER PISCINE



papillon

Regolatore PH MENO dell'acqua PAPILLON - effetto tampone, permette il riequilibrio del pH a 0,1 per volta ogni 2 ore di filtrazione - il prodotto si presenta granulare, riduce i valori di pH, che se diversi da 7,2-7,6 influiscono negativamente sulla resa dei prodotti chimici, incrementano la corrosione e le incrostazioni calcaree, determinano bruciori agli occhi e alle mucose e limitano la formazione di cloro libero attivo - in presenza di acque dure può essere necessario raddoppiare il dosaggio

CODICE	DESCRIZIONE	UM	Q.TÀ
081466	RIDUTTORE DEL"PH" DELL'ACQUA GRANULARE KG.1	PZ	12

TRATTAMENTI PER PISCINE



papillon

Regolatore PH + dell'acqua PAPILLON, a base di sodio idrossido - effetto tampone, permette il riequilibrio del pH a 0,2 per volta ogni 2 ore di filtrazione - il prodotto si presenta liquido, aumenta i valori di pH, che se diversi da 7,2-7,6 influiscono negativamente sulla resa dei prodotti chimici, incrementano la corrosione e le incrostazioni calcaree, determinano bruciori agli occhi e alle mucose e limitano la formazione di cloro libero attivo

CODICE	DESCRIZIONE	UM	Q.TÀ
052851	INCREMENTATORE"PH"DELL'ACQUA SOL.LIQUIDA KG.1	PZ	12

TRATTAMENTI PER PISCINE



papillon

Flocculante liquido PAPILLON a base di policloruro di alluminio - agglomera le particelle al fine di formarne un insieme più grosso che verranno successivamente trattenute dai filtri in maniera più efficace - il prodotto di presenta liquido, completamente solubile idoneo per immissioni manuali negli skimmers o tramite apposite pompe dosatrici automatiche - avvertenza: non è idoneo per filtro a diatomee

CODICE	DESCRIZIONE	UM	Q.TÀ
052834	FLOCCULANTE "PAPILLON" PER PISCINE KG.1	PZ	12

TRATTAMENTI PER PISCINE



papillon

Liquido svernante PAPILLON - evita la formazione di depositi calcarei e la proliferazione intensa di batteri e alghe - ottimo per la conservazione dell'acqua di piscina durante l'inoperatività - prima di proteggere la piscina con la copertura invernale, occorre: effettuare una buona pulizia del fondo vasca e delle pareti, effettuare una clorazione d'urto, trattare l'acqua in vasca aggiungendo svernante nel punto di massima agitazione dell'acqua

CODICE	DESCRIZIONE	UM	Q.TÀ
082407	LIQUIDO SVERNANTE "PAPILLON" PER PISCINE KG.1	PZ	12

TRATTAMENTI PER PISCINE



papillon

Alghicida PAPILLON a base di sali quaternari d'ammonio, dermocompatibile - ideale per prevenire ed eliminare la formazione delle alghe, effetto azzurrante non schiumogeno alle normali dosi d'impiego - il prodotto si presenta liquido, si versa nello skimmer o in vasca di compenso una volta la settimana, eseguire questa operazione subito dopo il controlavaggio del filtro - dosare preferibilmente la sera e procedere ad una accurata pulizia del fondo il mattino seguente

CODICE	DESCRIZIONE	UM	Q.TÀ
081377	ANTIALGHE PER PISCINE "PAPILLON" KG.1	PZ	12
081383	ANTIALGHE PER PISCINE "PAPILLON" KG.5	PZ	4

TRATTAMENTI PER PISCINE



papillon

Disincrostante PAPILLON per bordi piscine - indicato per la rimozione periodica delle incrostazioni di calcare, residui organici e sedimenti minerali dalle superfici della piscina, dei servizi e delle docce - adatto inoltre per la disincrostazione della sabbia contenuta nel filtro

CODICE	DESCRIZIONE	UM	Q.TÀ
052852	DISINCROSTANTE "PAPILLON"P/BORDI PISCINE KG.1	PZ	12

FONTANE DA GIARDINO



papillon

Fontana in ghisa da muro PAPILLON mod. STUBAI - colore grigio antracite finitura opaca - con foro di scarico filettato ø 25 mm - dimensioni L35 x P26 x H54 cm - peso 15 kg - fornita senza rubinetto

CODICE	DESCRIZIONE	UM	Q.TÀ
055494	FONTANA GHIS.MURO PAPILLON 35X26X54 NO/RUB.	PZ	1

FONTANE DA GIARDINO



papillon

Fontana a pavimento PAPILLON mod. VORARLBERG - in ghisa colore grigio antracite, finitura opaca - L35 x P29 x H78 cm - peso 15 kg - fornita senza rubinetto

CODICE	DESCRIZIONE	UM	Q.TÀ
099041	FONTANA GHIS.PAV.PAPILLON 35X29X78 NO/RUB.	PZ	1

FONTANE DA GIARDINO



papillon

Fontana in ghisa a pavimento PAPILLON mod. STIRIA colore grigio antracite, fornita opaca - dimensioni: L45 x P41 x H114 cm - peso 65 kg - fornita senza rubinetto

CODICE	DESCRIZIONE	UM	Q.TÀ
055491	FONTANA GHIS.PAV.PAPILLON 45X41X114 NO/RUB.	PZ	1

BARBECUE



papillon

Barbecue a carbone PAPILLON mod. YUPIK tondo - coperchio, braciere e reggibrace in acciaio verniciato - griglia di cottura in acciaio inox diam. 58 cm - portacenere rimovibile - termometro integrato nel coperchio - valvola di aerazione - piano d'appoggio inferiore - con due ruote - dimensioni 70x58x102H cm - peso 14,4 kg

CODICE	DESCRIZIONE	UM	Q.TÀ
099881	BARBECUE PAPILLON CARB.YUPIK TONDO CM.58H.102	PZ	1

BARBECUE



papillon

Barbecue a carbone PAPILLON mod. INUK - coperchio e braciere in acciaio verniciato, reggibrace in acciao verniciato - griglia di cottura in acciaio inox diam. 47 cm - portacenere rimovibile - termometro integrato nel coperchio - valvola di aerazione - piano d'appoggio inferiore - con due ruote - dimensioni 58x47x100H cm - peso 8 kg

CODICE	DESCRIZIONE	UM	Q.TÀ
099882	BARBECUE PAPILLON CARB.INUK TONDO CM.47 H.100	PZ	1

BARBECUE



papillon

Barbecue a carbone PAPILLON con ruote - paravento e doppia griglia EN1860 - paravento verniciato spessore 0,7 mm - reggibrace in acciaio verniciato 42x28 cm - peso 12,4 kg - griglia cottura regolabile acciaio 304 inossidabile 83x33 cm - spessore griglia cottura 2mm - piano d'appoggio inferiore in legno 34x5,5x1 cm - dimensioni 98x42x93H cm

CODICE	DESCRIZIONE	UM	Q.TÀ
082121	BARBECUE PAPILLON CARBONE RETT.CM.98X42X93H	PZ	1

BARBECUE - ACCESSORI



papillon

Set 3 utensili PAPILLON per barbecue - composto da: spatola, forchettone, pinza - in acciaio con manici gommati

CODICE	DESCRIZIONE	UM	Q.TÀ
094600	SET 3 UTENSILI PAPILLON X BARBECUE	ST	12

BARBECUE - ACCESSORI



papillon

Ciminiera PAPILLON per accensione barbecue - dimensioni diam. 17x27H cm - spessore 0,8 mm - in acciaio zincato - contiene fino a 3 kg di carbone

CODICE	DESCRIZIONE	UM	Q.TÀ
097731	CIMINIERA PER ACCENSIONE BARBECUE D.17X27H	PZ	6

PIETRE LAVICHE



papillon

Pietra lavica PAPILLON per barbecue - in confezione di cartone da 3,5 kg

CODICE	DESCRIZIONE	UM	Q.TÀ
055044	PIETRA LAVICA IN CONFEZIONE DA KG. 3,5	PZ	1

CARBONELLE PER BARBECUE



Sacchetto da 3 kg di bricchette di carbone di legna 100% naturali senza leganti chimici - di lunga durata e alto potere calorifico 5.500/6.000 Kcal/kg

CODICE	DESCRIZIONE	UM	Q.TÀ
403191	BRICCHETTE DI CARBONE DA KG.3	PZ	7

CARBONELLE PER BARBECUE



papillon

Sacchetto di carbone vegetale PAPILLON - per barbecue - ottenuto da legni duri che gli conferiscono un alto potere calorifico e una lunga durata nel tempo - granulometria 20/80 (5 kg) e 30/80 (10 kg)

CODICE	DESCRIZIONE	UM	Q.TÀ
080543	SACCO DI CARBONE "PAPILLON" DA KG. 5	PZ	4
080544	SACCO DI CARBONE "PAPILLON" DA KG. 10	PZ	1

ACCENDIFUOCO



papillon

Accendifuoco in cubetti PAPILLON per legna e carbone

CODICE	DESCRIZIONE	UM	Q.TÀ
081765	CONF. 48 CUBETTI ACCENDIFUOCO PAPILLON	PZ	24
081768	ESPO 270 PZ CUBETTI ACCEND.PAPILLON FI81765	PZ	1

ACCENDIFUOCO



Accendifuoco Diavolina in cubetti - per legna e carbone

CODICE	DESCRIZIONE	UM	Q.TÀ
403220	CONF.40 CUBETTI DIAVOLINA ACCENDIFUOCO	PZ	24
403221	ESPO 240 PZ CUBETTI DIAVOLINA ACCENDIFUOCO	PZ	1

ACCENDIFUOCO



papillon

Accendifuoco ecologico PAPILLON - non inquina, atossico - composto da 50% legno di pino e 50% olio di colza - confezione da 32 pezzi in cubetti

CODICE	DESCRIZIONE	UM	Q.TÀ
081764	CONF.32 CUBETTI ACCENDIFUOCO"PAPILLON"ECOLOG.	PZ	36

ACCENDIFUOCO



Accendifuoco ecologico Diavolina in cubetti - per legna e carbone

CODICE	DESCRIZIONE	UM	Q.TÀ
403223	CONF.28 CUBETTI DIAVOLINA ACCENDIFUOCO ECOLOG	PZ	24
403224	BOX 100 CUBETTI DIAVOLINA ACCENDIFUOCO ECOLOG	PZ	6

ACCENDIFUOCO



papillon

Accendifuoco ecologico PAPILLON in cubetti - per legna e carbone

CODICE	DESCRIZIONE	UM	Q.TÀ
081766	SACCO PZ. 72 ACCENDIFUOCO ECOLOGICO PAPILLON	PZ	12
081767	ESPO 80 PZ SACCO ACCEND.ECOLOG.PAPILLON 81766	PZ	1

ACCENDIFUOCO



papillon

Accendifuoco liquido in bottiglia PAPILLON per legna e carbone

CODICE	DESCRIZIONE	UM	Q.TÀ
087358	ACCENDIFUOCO LIQUIDO PAPILLON ML.1000	PZ	12

ACCENDIFUOCO



Accendifuoco in gel, adatto a camini e barbecue - ideale anche per ricaricare i fornelletti per fondue e bourguignonne - con tappo di sicurezza

CODICE	DESCRIZIONE	UM	Q.TÀ
403225	ACCENDIFUOCO BIO GEL DIAVOLINA ML. 750	PZ	12

TRONCHETTI ANTIFULIGGINE



papillon

Tronchetto PAPILLON antifuliggine - pulisce il camino dalle incrostazioni di fuliggine

CODICE	DESCRIZIONE	UM	Q.TÀ
094427	TRONCHETTO "PAPILLON" ANTIFULIGGINE	PZ	12

DIAVOLINA SPAZZACAMINO



Spazzacamino Diavolina - disgrega chimicamente in pochi minuti la fuliggine e le incrostazioni accumulate sulle pareti della canna fumaria, migliorando il tiraggio e prevenendo incendi e possibili ritorni di fiamma - ideale per tutti i tipi di camini e stufe

CODICE	DESCRIZIONE	UM	Q.TÀ
403222	DIAVOLINA SPAZZACAMINO	PZ	12

FORNELLONI A GAS



papillon

Fornellone in ghisa PAPILLON a 3 piedi - consumo nominale 400 g/h - potenza 5,5 kW - dimensioni 350x180 mm - peso 5 kg - a norme CE

CODICE	DESCRIZIONE	UM	Q.TÀ
• **083607**	FORNELLONE A GAS IN GHISA 3 PIEDI 83607	PZ	1

FORNELLONI A GAS



papillon

Fornellone in ghisa PAPILLON a 4 piedi - consumo nominale 400 g/h - potenza 5,5 kW - dimensioni 400x400 mm - peso 4,5 kg - norme CE

CODICE	DESCRIZIONE	UM	Q.TÀ
• **083608**	FORNELLONE A GAS IN GHISA 4 PIEDI 83608	PZ	1

FORNELLI A GAS



papillon

Fornello PAPILLON a gas liquido - in acciaio verniciato bianco - a 1 fuoco Ø 59 mm - consumo nominale 102 g/h - potenza: 1,4 kW - dimensioni 290x300x95 mm - a norme CE

CODICE	DESCRIZIONE	UM	Q.TÀ
• **050189**	FORNELLO A GAS "PAPILLON" A 1 FUOCO X BOMBOLE	PZ	1

FORNELLI A GAS



papillon

Fornello PAPILLON a gas liquido - in acciaio verniciato bianco - a 2 fuochi Ø 59 / 53 mm - consumo nominale 190 g/h - potenza 2,6 kW - dimensioni 580x330x95 mm - a norme CE

CODICE	DESCRIZIONE	UM	Q.TÀ
• **095261**	FORNELLO A GAS"PAPILLON" A 2 FUOCHI X BOMBOLE	PZ	1

FORNELLI A GAS



papillon

Fornello PAPILLON a gas liquido - in acciaio verniciato bianco - a 3 fuochi Ø 47, 53, 59 mm consumo nominale 252 g/h - potenza 3,45 kW- dimensioni 580x330x95 mm - a norme CE

CODICE	DESCRIZIONE	UM	Q.TÀ
• **095262**	FORNELLO A GAS"PAPILLON" A 3 FUOCHI X BOMBOLE	PZ	1

FORNELLI A GAS LIQUIDO



papillon

Fornello PAPILLON per cartucce di gas butano da 190 g - consumo nominale 78 g/h - potenza nominale 1,1 kW - accensione manuale (93307) o piezoelettrica (93308)

CODICE	DESCRIZIONE	UM	Q.TÀ
• **093307**	FORNELLO A GAS PAPILLON X CARTUCCIA MANUALE	PZ	12
• **093308**	FORNELLO A GAS C/PIEZO PAPILLON X CARTUCCIA	PZ	12

FORNELLI A GAS LIQUIDO



papillon

Fornello PAPILLON per bombole standard di gas liquido - consumo nominale 78 g/h - potenza: 1kW - piastra Ø 220 mm - accensione manuale

CODICE	DESCRIZIONE	UM	Q.TÀ
• **094332**	FORNELLO A GAS"PAPILLON"X BOMBOLE ACCENS.MAN.	PZ	12

FORNELLI ELETTRICI



papillon

Fornello elettrico PAPILLON a una piastra diametro 185 mm - 1500W - AC 220/240 V - max temperatura 500° C - termostato regolabile

CODICE	DESCRIZIONE	UM	Q.TÀ
• **099191**	FORNELLO ELETTRICO "PAPILLON" 1500W 1 PIASTRA	PZ	1

FORNELLI ELETTRICI



papillon

Fornello elettrico PAPILLON a due piastre, diametro 155 e 185 mm - potenza 1000W e 1500W - AC 220/240V - max temperatura 500° C - termostato regolabile - a norme CE

CODICE	DESCRIZIONE	UM	Q.TÀ
• **099192**	FORNELLO ELETT."PAPILLON"1000+1500W 2 PIASTRE	PZ	1

LAMPADE A GAS E ACCESSORI



papillon

Lampada a gas PAPILLON per cartucce di gas liquido da 190 g - consumo nominale: 70 g/h - potenza: 1000 W - accensione piezoelettrica

CODICE	DESCRIZIONE	UM	Q.TÀ
• **093306**	LAMPADA GAS PAPILLON X CARTUCC. ACCIAIO PIEZO	PZ	12

LAMPADE A GAS E ACCESSORI



papillon

Retine di ricambio PAPILLON per lampade a gas 100W - confezione da 3 pz

CODICE	DESCRIZIONE	UM	Q.TÀ
• **061335**	CF.3 RETINE X LAMPADE A GAS PAPILLON 100W	CF	360

LAMPADE A GAS E ACCESSORI



Vetro cilindrico di ricambio PAPILLON per lampade a gas da 100W

CODICE	DESCRIZIONE	UM	Q.TÀ
• **061336**	VETRO X LAMPADE GAS "PAPILLON" 81X81 100W"CE"	PZ	12

TORCE DA GIARDINO E ACCESSORI



Olio per lampade PAPILLON a base vegetale - all'essenza citronella - repellente per insetti e zanzare

CODICE	DESCRIZIONE	UM	Q.TÀ
053615	OLIO P/LAMPADE ALLA CITRONELLA"PAPILLON"LT.1	PZ	12

CANDELE ANTIZANZARE



Fiaccola profumata PAPILLON per esterni all'essenza citronella - in ciotola di terracotta - repellente per insetti e zanzare

CODICE	DESCRIZIONE	UM	Q.TÀ
095204	CANDELA CERA CITRONELLA TERRACOTTA H.4 D.14,5	PZ	30
095205	CANDELA CERA CITRONEL.TERRACOTTA H.4 D.16,5	PZ	25

CANDELE ANTIZANZARE



Fiaccola profumata PAPILLON per esterni all'essenza citronella - paraffina di alta qualità - dotata di stoppino ecologico, in fibra di legno, contenitore in alluminio - repellente per insetti e zanzare - durata 5 ore circa

CODICE	DESCRIZIONE	UM	Q.TÀ
095202	CANDELA CERA CITRONELLA ALLUMINIO H.2 D.14	PZ	36
095203	CANDELA CERA CITRONELLA ALLUMIN. H.2,5 D.16,5	PZ	36

BORSE TERMICHE E ACCESSORI



Accumulatore di freddo PAPILLON - contenente liquidi che dopo un congelamento viene utilizzato per mantenere a bassa temperatura frigoriferi portatili, borse termiche, frigo box, ecc. - realizzato con materiali atossici certificati per uso alimentare CE 2002/72 - confezione da 2 pezzi

CODICE	DESCRIZIONE	UM	Q.TÀ
095178	PACK 2 PZ ACCUMULATORE DI FREDDO GR.500	CF	10

FRIGO BOX



Frigo box passivo PAPILLON - mantiene la temperatura dei prodotti al proprio interno grazie all'isolamento termico - isolamento polistirolo - conformità al contatto con gli alimenti - 25 L - 380x260x390 mm

CODICE	DESCRIZIONE	UM	Q.TÀ
099213	FRIGO BOX PASSIVO"PAPILLON"380X260X390 LT.25	PZ	1

FRIGO BOX



Frigo box elettrico PAPILLON funzione caldo e freddo - isolamento polistirolo - spinotto 12V e spina 220V - classe di efficienza energetica A+ - conformità al contatto con gli alimenti - 25 L - dimensioni: 380x260x430H mm

CODICE	DESCRIZIONE	UM	Q.TÀ
099215	FRIGO BOX ELET.CALDO/FREDDO 380X260X430 LT.25	PZ	1

LANTERNE E LAMPIONI



Lanterna da parete PAPILLON mod. CHARME tipo alto, versione quadrata - in alluminio pressofuso colore nero - diffusore in vetro e portalampada in porcellana E27 - controbase e accessori di montaggio inclusi - lampada non inclusa

CODICE	DESCRIZIONE	UM	Q.TÀ
• **050094**	LANTERNA ATT.ALTO QUADRATA NERA CM.28X42	PZ	12

LANTERNE E LAMPIONI



Lanterna da parete PAPILLON mod. CHARME tipo basso, versione quadrata - in alluminio pressofuso colore nero - diffusore in vetro - portalampada in porcellana E27 - controbase e accessori di montaggio inclusi - lampada non inclusa

CODICE	DESCRIZIONE	UM	Q.TÀ
• **050095**	LANTERNA ATT.BASSO QUADRATA NERA CM.28X42	PZ	12

LANTERNE E LAMPIONI



papillon

Lanterna da parete PAPILLON mod. CHARME tipo mini alto, versione quadrata - in alluminio pressofuso colore nero - diffusore in vetro - portalampada in porcellana E27 - controbase e accessori di montaggio inclusi - lampada non inclusa

CODICE	DESCRIZIONE	UM	Q.TÀ
• **050068**	LANTERNA ATT.ALTO MINI QUADRATA NERA CM.20X33	PZ	12

LANTERNE E LAMPIONI



papillon

Lanterna per esterni PAPILLON mod. CHARME tipo mini basso - con struttura di alluminio pressofuso e diffusori in vetro trasparente - portalampade in porcellana E27 - controbase ed accessori di montaggio inclusi - grado di protezione IP43 - dimensioni 20x33H cm

CODICE	DESCRIZIONE	UM	Q.TÀ
• **050063**	LANTERNA ATT.BASSO MINI QUADRATA NERA CM20X33	PZ	12

LANTERNE E LAMPIONI



papillon

Lanterna da parete PAPILLON - mod. CHARME tipo mini sospesa - versione quadrata - in alluminio pressofuso colore nero - diffusore in vetro - portalampada in porcellana E27 - controbase e accessori di montaggio inclusi - lampada non inclusa

CODICE	DESCRIZIONE	UM	Q.TÀ
• **050077**	LANTERNA SOSPESA MINI QUADRATA NERA CM.18X35	PZ	12

LANTERNE E LAMPIONI



papillon

Lampione singolo PAPILLON mod. CHARME tipo lampione mini, versione quadrata - in alluminio pressofuso colore nero - diffusore in vetro - portalampada in porcellana E27 - altezza 100 cm - controbase e accessori di montaggio inclusi - lampada non inclusa

CODICE	DESCRIZIONE	UM	Q.TÀ
• **050084**	LAMPIONE MINI QUADRATO NERO H.100	PZ	6

LANTERNE E LAMPIONI



papillon

Lanterna per esterni PAPILLON - in alluminio pressofuso colore nero, piatto smaltato bianco nella parte inferiore - diametro piatto 35,5 cm - con isolamento primario e contatto a terra - portalampada in porcellana con guarnizione gomma siliconica E27 - grado di protezione IP43 - controbase e accessori di montaggio inclusi - lampada non inclusa

CODICE	DESCRIZIONE	UM	Q.TÀ
• **050135**	LANTERNA IN ALL.PIATTO NERO-ANTICO CM.21X35,5	PZ	6

LANTERNE E LAMPIONI



papillon

Faretto per ambienti esterni PAPILLON - con picchetto - struttura di alluminio pressofuso colore nero - diffusore in vetro trasparente - portalampada in porcellana GU10 - grado di protezione IP55 - alimentazione 220V 50Hz - accessori di montaggio inclusi - lampada esclusa

CODICE	DESCRIZIONE	UM	Q.TÀ
• **050136**	FARETTO A PICCHETTO C/PORTA LAMPADA GU10	PZ	24

LANTERNE E LAMPIONI



papillon

Faretto PAPILLON per ambienti esterni - da incasso pareti - con struttura di alluminio pressofuso colore nero - diffusore in vetro satinato bianco - portalampade in porcellana E27 - controscatola in materiale termoplastico inclusa - lampada esclusa - grado di protezione IP44 - dimensione: 23,3x10,1H cm

CODICE	DESCRIZIONE	UM	Q.TÀ
• **050139**	FARETTO DA INCASSO PARETE ALLUM.NERO IP44 E27	PZ	24

LANTERNE E LAMPIONI



papillon

Lampada solare PAPILLON in acciaio inox - voltaggio a pannelli solari - tecnologia LED - senza fili - batteria NI-MH AA 600 mAh - 1,2 V - dimensione Ø 12 x 40 H cm - ricarica con luce solare di giorno e accensione automatica alla sera

CODICE	DESCRIZIONE	UM	Q.TÀ
• **050151**	LAMPADA SOLARE "PAPILLON" IN ACCIAIO INOX	PZ	24

RIGONI PER PARETI



Rigone zincato a molla per parete - modello telescopico

CODICE	DESCRIZIONE	UM	Q.TÀ
052795	RIGONI ZINC. MOLLA X PARETE ART.341Z MT.3,20	PZ	1
052796	RIGONI ZINC. MOLLA X PARETE ART.337Z MT.4,00	PZ	1

STADIE



Stadia MAURER in alluminio anticorodal sezione ad H con tappi in plastica

CODICE	DESCRIZIONE	UM	Q.TÀ
054707	STADIA ANTICORODAL SEZIONE "H" DA MT.2	PZ	1

STADIE



MAURER

Stadia MAURER in alluminio anticorodal - tubolare a sezione rettangolare, con tappi in plastica

CODICE	DESCRIZIONE	UM	Q.TÀ
050265	STADIA ANTICORODAL MM.50X50 DA MT. 2	PZ	1
050266	STADIA ANTICORODAL MM.50X50 DA MT. 2,50	PZ	1
050267	STADIA ANTICORODAL MM.50X50 DA MT. 3	PZ	1
054861	STADIA ANTICORODAL MM.50X50 DA MT. 3,5	PZ	1
050269	STADIA ANTICORODAL MM.50X50 DA MT. 4	PZ	1
050271	STADIA ANTICORODAL MM.60X30 DA MT. 2	PZ	1
050272	STADIA ANTICORODAL MM.60X30 DA MT. 2,50	PZ	1
050273	STADIA ANTICORODAL MM.60X30 DA MT. 3	PZ	1
051241	STADIA ANTICORODAL MM.60X30 DA MT. 4	PZ	1
050282	STADIA ANTICORODAL MM.80X20 DA MT. 2	PZ	1
050283	STADIA ANTICORODAL MM.80X20 DA MT. 2,50	PZ	1
050284	STADIA ANTICORODAL MM.80X20 DA MT. 3	PZ	1
050290	STADIA ANTICORODAL MM.80X40 DA MT. 4	PZ	1
051243	STADIA ANTICORODAL MM.80X20 DA MT. 4	PZ	1

STADIE



MAURER

Stadia MAURER in alluminio anticorodal - tubolare a sezione trapezoidale, con tappi in plastica

CODICE	DESCRIZIONE	UM	Q.TÀ
054704	STADIA TRAPEZOIDALE MM.90X20 DA MT. 2	PZ	1

PIEDI SERVOTIMONE



Piede d'appoggio con manovella superiore - tubo esterno 60x60 mm - altezza totale 610 mm - corsa vite 255 mm - portata statica max 600 kg - senza cuscinetto reggispinta

CODICE	DESCRIZIONE	UM	Q.TÀ
402911	PIEDE FISSO SERVOTIMONE MM. 60X60X500	PZ	⌂1

PIOLI PER SCALE



Piolo per scale in barre da 2 m in acciaio - spessore 2 mm - altezza 30 mm - larghezza 22,5 mm - fori diam. 4 mm svasati verso l'alto

CODICE	DESCRIZIONE	UM	Q.TÀ
532551	PIOLO IN FERRO GREZZO PL04 BARRA DA MT. 2	PZ	⌂1

PANNELLI PORTA ATTREZZI



Pannello porta attrezzi in lamiera forata

CODICE	DESCRIZIONE	UM	Q.TÀ
083587	PANNELLO PORTA ATTREZZI MM.500X1000 ARAGOSTA	PZ	10
083588	PANNELLO PORTA ATTREZZI MM.500X1000 BLU	PZ	10
083589	PANNELLO PORTA ATTREZZI MM.500X1000 AVORIO	PZ	10

PANNELLI PORTA ATTREZZI



Pannello porta attrezzi in lamiera forata con 40 ganci

CODICE	DESCRIZIONE	UM	Q.TÀ
052023	KIT PANNELLO BLU C/40 GANCI CM.100X50	PZ	5

LAMIERE FORATE

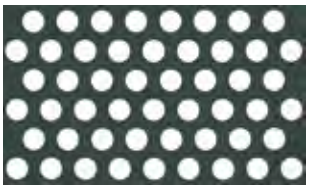

Lamiera in ferro forata a fori tondi in fogli 2x1 m

CODICE	DESCRIZIONE	UM	Q.TÀ
400253	LAMIERA FE.FOR.8/10 F/TONDI MM.3,0 PASS. 5,0	PZ	⌂1
400254	LAMIERA FE.FOR.8/10 F/TONDI MM.4,0 PASS. 6,0	PZ	⌂1
400255	LAMIERA FE.FOR.8/10 F/TONDI MM.5,0 PASS. 8,0	PZ	⌂1
400257	LAMIERA FE.FOR.8/10 F/TONDI MM.8,0 PASS. 12,0	PZ	⌂1
400258	LAMIERA FE.FOR.10/10 F/TONDI MM.2,0 PASS. 3,5	PZ	⌂1
400259	LAMIERA FE.FOR.10/10 F/TONDI MM.3,0 PASS. 5,0	PZ	⌂1
400260	LAMIERA FE.FOR.10/10 F/TONDI MM.4,0 PASS. 6,0	PZ	⌂1
400261	LAMIERA FE.FOR.10/10 F/TONDI MM.5,0 PASS. 8,0	PZ	1
400262	LAMIERA FE.FOR.10/10 F/TONDI MM.6,0 PASS. 9,0	PZ	⌂1
400263	LAMIERA FE.FOR.10/10 F/TONDI MM.8,0 PASS.12,0	PZ	⌂1
400264	LAMIERA FE.FOR.10/10 F/TONDI MM.10 PASS. 15,0	PZ	⌂1
400265	LAMIERA FE.FOR.15/10 F/TONDI MM.2,0 PASS. 4,0	PZ	⌂1
400266	LAMIERA FE.FOR.15/10 F/TONDI MM.3 PASS. 5,0	PZ	⌂1
400267	LAMIERA FE.FOR.15/10 F/TONDI MM.4,0 PASS. 6,0	PZ	⌂1
400268	LAMIERA FE.FOR.15/10 F/TONDI MM.5,0 PASS. 8,0	PZ	⌂1
400269	LAMIERA FE.FOR.15/10 F/TONDI MM.6,0 PASS. 9,0	PZ	⌂1
400270	LAMIERA FE.FOR.15/10 F/TONDI MM.8,0 PASS.12,0	PZ	⌂1
400271	LAMIERA FE.FOR.15/10 F/TONDI MM.10 PASS. 15,0	PZ	⌂1
400272	LAMIERA FE.FOR.15/10 F/TONDI MM.12 PASS.18,0	PZ	⌂1
400273	LAMIERA FE.FOR.15/10 F/TONDI MM.15 PASS. 20,0	PZ	⌂1
400274	LAMIERA FE.FOR.20/10 F/TONDI MM.3,0 PASS. 5,0	PZ	⌂1
400275	LAMIERA FE.FOR.20/10 F/TONDI MM.4,0 PASS. 6,0	PZ	⌂1
400276	LAMIERA FE.FOR.20/10 F/TONDI MM.5,0 PASS. 8,0	PZ	⌂1
400277	LAMIERA FE.FOR.20/10 F/TONDI MM.6,0 PASS. 9,0	PZ	⌂1
400278	LAMIERA FE.FOR.20/10 F/TONDI MM.8,0 PASS.12,0	PZ	⌂1
400279	LAMIERA FE.FOR.20/10 F/TONDI MM.10 PASS.15,0	PZ	⌂1
400280	LAMIERA FE.FOR.20/10 F/TONDI MM.15 PASS.20,0	PZ	⌂1
400281	LAMIERA FE.FOR.20/10 F/TONDI MM.20 PASS.28,0	PZ	⌂1
400282	LAMIERA FE.FOR.30/10 F/TONDI MM.3,0 PASS. 6,0	PZ	⌂1
400283	LAMIERA FE.FOR.30/10 F/TONDI MM.4,0 PASS. 7,0	PZ	⌂1
400284	LAMIERA FE.FOR.30/10 F/TONDI MM.5,0 PASS. 8,0	PZ	⌂1
400285	LAMIERA FE.FOR.30/10 F/TONDI MM.6,0 PASS.10,0	PZ	⌂1
400286	LAMIERA FE.FOR.30/10 F/TONDI MM.8,0 PASS.12,0	PZ	⌂1
400287	LAMIERA FE.FOR.30/10 F/TONDI MM.10 PASS.15,0	PZ	⌂1
400288	LAMIERA FE.FOR.30/10 F/TONDI MM.15 PASS.20,0	PZ	⌂1

LAMIERE FORATE



Lamiera in ferro forata a fori fantasia in fogli 2x1 m

CODICE	DESCRIZIONE	UM	Q.TÀ
400289	LAMIERA FERRO FORATA 8/10 FORI GF11	PZ	⌂1

LAMIERE FORATE



Lamiera in ferro forata a fori oblunghi in fogli 2x1 m

CODICE	DESCRIZIONE	UM	Q.TÀ
400291	LAMIERA FERRO FORAT.15/10 FORI OBLUN.MM.20X3	PZ	⌂1

LAMIERE FORATE

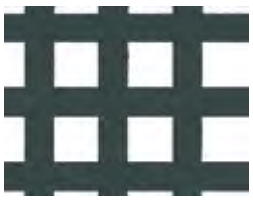

Lamiera in ferro forata a fori quadri in fogli 2x1 m

CODICE	DESCRIZIONE	UM	Q.TÀ
400292	LAMIERA FERRO FORAT.10/10 FORI QUADR.MM. 8X8	PZ	⌂1
400293	LAMIERA FERRO FORAT.15/10 FORI QUADR.MM. 8X8	PZ	⌂1
400294	LAMIERA FERRO FORAT.15/10 FORI QUADR.MM.10X10	PZ	⌂1

LASTRE DI PIOMBO



Lastra di piombo in rotoli

CODICE	DESCRIZIONE	UM	Q.TÀ
400306	LASTRA PIOMBO MT. 5X1 MM. 1 KG.60/ROT.	KG	60
400307	LASTRA PIOMBO MT. 5X1 MM. 1,5 KG.90/ROT.	KG	90

PROFILI IN FERRO



Barra lunghezza 2 m - ferro naturale piatto

CODICE	DESCRIZIONE	UM	Q.TÀ
401058	FERRO PIATTO 15X 3 LUNGH. BARRA 2 MT	PZ	⌂1
401059	FERRO PIATTO 20X 3 LUNGH. BARRA 2 MT	PZ	⌂1
401060	FERRO PIATTO 25X 3 LUNGH. BARRA 2 MT	PZ	⌂1
401061	FERRO PIATTO 30X 3 LUNGH. BARRA 2 MT	PZ	⌂1
401062	FERRO PIATTO 40X 3 LUNGH. BARRA 2 MT	PZ	⌂1

PROFILI IN FERRO



Barra lunghezza 2 m - ferro naturale angolare

CODICE	DESCRIZIONE	UM	Q.TÀ
401063	FERRO ANGOLARE 20X20X 3 LUNGH. BARRA 2 MT	PZ	⌂1
401064	FERRO ANGOLARE 25X25X 3 LUNGH. BARRA 2 MT	PZ	⌂1
401065	FERRO ANGOLARE 30X30X 3 LUNGH. BARRA 2 MT	PZ	⌂1
401066	FERRO ANGOLARE 40X40X 4 LUNGH. BARRA 2 MT	PZ	⌂1

PROFILI IN FERRO



Barra lunghezza 2 m - ferro naturale a ELLE

CODICE	DESCRIZIONE	UM	Q.TÀ
401099	FERRO AD ELLE 20X12X 4 LUNGH. BARRA 2 MT	PZ	⌂1
401069	FERRO AD ELLE 30X20X 4 LUNGH. BARRA 2 MT	PZ	⌂1

PROFILI IN FERRO



Barra lunghezza 2 m - ferro naturale a T

CODICE	DESCRIZIONE	UM	Q.TÀ
401077	FERRO A "T" 25X25X 4,5 LUNGH. BARRA 2 MT	PZ	⌂1

PROFILI IN FERRO



Barra lunghezza 2 m - ferro naturale tondo pieno

CODICE	DESCRIZIONE	UM	Q.TÀ
401071	FERRO TONDO PIENO DIAM. 6 LUNGH. BARRA 2 MT	PZ	⌂1
401072	FERRO TONDO PIENO DIAM. 8 LUNGH. BARRA 2 MT	PZ	⌂1
401073	FERRO TONDO PIENO DIAM.10 LUNGH. BARRA 2 MT	PZ	⌂1
401074	FERRO TONDO PIENO DIAM.12 LUNGH. BARRA 2 MT	PZ	⌂1
401075	FERRO TONDO PIENO DIAM.14 LUNGH. BARRA 2 MT	PZ	⌂1

PROFILI IN FERRO



Barra lunghezza 2 m - ferro naturale quadro pieno

CODICE	DESCRIZIONE	UM	Q.TÀ
401078	FERRO QUADRO PIENO DIAM. 6 LUNGH. BARRA 2 MT	PZ	⌂1
401079	FERRO QUADRO PIENO DIAM. 8 LUNGH. BARRA 2 MT	PZ	⌂1
401080	FERRO QUADRO PIENO DIAM.10 LUNGH. BARRA 2 MT	PZ	⌂1
401081	FERRO QUADRO PIENO DIAM.12 LUNGH. BARRA 2 MT	PZ	⌂1
401082	FERRO QUADRO PIENO DIAM.14 LUNGH. BARRA 2 MT	PZ	⌂1

PROFILI IN FERRO



Barra lunghezza 2 - ferro naturale tubolare quadro

CODICE	DESCRIZIONE	UM	Q.TÀ
401083	FERRO TUBOL.QUADRO 12X12X1,5 LUNGH.BARRA 2 MT	PZ	⌂1
401084	FERRO TUBOL.QUADRO 15X15X1,5 LUNGH.BARRA 2 MT	PZ	⌂1
401085	FERRO TUBOL.QUADRO 20X20X1,5 LUNGH.BARRA 2 MT	PZ	⌂1
401086	FERRO TUBOL.QUADRO 25X25X1,5 LUNGH.BARRA 2 MT	PZ	⌂1
401087	FERRO TUBOL.QUADRO 30X30X1,5 LUNGH.BARRA 2 MT	PZ	⌂1
401088	FERRO TUBOL.QUADRO 40X40X1,5 LUNGH.BARRA 2 MT	PZ	⌂1

PROFILI IN FERRO



Barra lunghezza 2 m - ferro naturale tubolare tondo

CODICE	DESCRIZIONE	UM	Q.TÀ
401089	FERRO TUBOL.TONDO 16X1,5 LUNGH. 2 MT	PZ	⌂1
401090	FERRO TUBOL.TONDO 20X1,5 LUNGH. 2 MT	PZ	⌂1
401091	FERRO TUBOL.TONDO 25X1,5 LUNGH. 2 MT	PZ	⌂1
401092	FERRO TUBOL.TONDO 30X1,5 LUNGH. 2 MT	PZ	⌂1

PROFILI IN FERRO



Barra lunghezza 2 m - ferro naturale tubolare rettangolare

CODICE	DESCRIZIONE	UM	Q.TÀ
401094	FERRO TUBOL.RETTANG. 30X20X1,5 LUNGH. 2 MT	PZ	⌂1
401095	FERRO TUBOL.RETTANG. 40X20X1,5 LUNGH. 2 MT	PZ	⌂1

PROFILI IN FERRO



Barra lunghezza 2 m - ferro naturale ferro ad U

CODICE	DESCRIZIONE	UM	Q.TÀ
401096	FERRO AD "U" 10X10X10X1,5 LUNGH. 2 MT	PZ	⌂ 1
401097	FERRO AD "U" 15X15X15X1,5 LUNGH. 2 MT	PZ	⌂ 1
401098	FERRO AD "U" 20X30X20X2 LUNGH. 2 MT	PZ	⌂ 1

FILI ACCIAIO ARMONICO



MAURER

Filo in acciaio armonico MAURER C85 - in matassina

CODICE	DESCRIZIONE	UM	Q.TÀ
• **089242**	MATASSA FILO ACC. ARMONICO C85 MM. 0,5 GR.100	PZ	10
• **089243**	MATASSA FILO ACC. ARMONICO C85 MM. 0,6 GR.100	PZ	10
• **089244**	MATASSA FILO ACC. ARMONICO C85 MM. 0,7 GR.100	PZ	10
• **089245**	MATASSA FILO ACC. ARMONICO C85 MM. 0,8 GR.100	PZ	10
• **089246**	MATASSA FILO ACC. ARMONICO C85 MM. 1 GR.100	PZ	10
• **089247**	MATASSA FILO ACC. ARMONICO C85 MM. 1,2 GR.100	PZ	10
• **089248**	MATASSA FILO ACC. ARMONICO C85 MM. 1,5 GR.100	PZ	10
• **089250**	MATASSA FILO ACC. ARMONICO C85 MM. 2 GR.200	PZ	10

NASTRI ACCIAIO PER MOLLE



TEMPRACCIAIO

Nastro acciaio temprato C. 67 per molle

CODICE	DESCRIZIONE	UM	Q.TÀ
400408	NASTRO ACC.TEMP. C.67 X MOLLE MM. 1 X 60	KG	⌂ 70
400418	NASTRO ACC.TEMP. C.67 X MOLLE MM. 1,50X 40	KG	⌂ 70
400425	NASTRO ACC.TEMP. C.67 X MOLLE MM. 2 X 15	KG	⌂ 70
400426	NASTRO ACC.TEMP. C.67 X MOLLE MM. 2 X 20	KG	⌂ 70
400427	NASTRO ACC.TEMP. C.67 X MOLLE MM. 2 X 25	KG	⌂ 70
400428	NASTRO ACC.TEMP. C.67 X MOLLE MM. 2 X 30	KG	⌂ 70
400430	NASTRO ACC.TEMP. C.67 X MOLLE MM. 2 X 40	KG	⌂ 70
400431	NASTRO ACC.TEMP. C.67 X MOLLE MM. 2 X 50	KG	⌂ 70
400432	NASTRO ACC.TEMP. C.67 X MOLLE MM. 2 X 60	KG	⌂ 70
400433	NASTRO ACC.TEMP. C.67 X MOLLE MM. 2 X 70	KG	⌂ 70
400434	NASTRO ACC.TEMP. C.67 X MOLLE MM. 2 X 80	KG	⌂ 70
400439	NASTRO ACC.TEMP. C.67 X MOLLE MM. 3 X 60	KG	⌂ 70

NASTRI ACCIAIO PER SERRANDE



TEMPRACCIAIO

Nastro acciaio temprato C. 67 zincato per serrande

CODICE	DESCRIZIONE	UM	Q.TÀ
400450	NASTRO ACCIAIO TEMPERATO ZINC. MM. 2 X 40	KG	⌂ 70

CARTE SPAGNA



Carta spagna (lastra di ottone) in rotoli da 2,50 m

CODICE	DESCRIZIONE	UM	Q.TÀ
400493	ROTOLO CARTA SPAGNA MM.0,05X200 MT. 2,50	PZ	1
400494	ROTOLO CARTA SPAGNA MM.0,10X200 MT. 2,50	PZ	1
400495	ROTOLO CARTA SPAGNA MM.0,15X200 MT. 2,50	PZ	1
400496	ROTOLO CARTA SPAGNA MM.0,20X200 MT. 2,50	PZ	1

CARTE SPAGNA



Carta spagna (lastra di ottone) in fogli da 200x500 cm

CODICE	DESCRIZIONE	UM	Q.TÀ
400497	SET 5 FOGLI CARTA SPAGNA MM.0,25X200X500	SR	1
400498	SET 5 FOGLI CARTA SPAGNA MM.0,30X200X500	SR	1

CATENE IN MOPLEN E ACCESSORI



Catena in moplen colore nero

CODICE	DESCRIZIONE	UM	Q.TÀ
400594	CATENA MOPLEN NERO MM. 8X29X49 CVM 105	MT	25

CATENE IN MOPLEN E ACCESSORI



Catena in moplen colore bianco/rosso

CODICE	DESCRIZIONE	UM	Q.TÀ
050450	CATENA MOPLEN B./R. MM. 5X20X30 CVM 103	MT	25
050451	CATENA MOPLEN BIANCO / ROSSO MM. 6X24X39	MT	25
050452	CATENA MOPLEN B./R. MM. 7,5X29X49 CVM 105	MT	25
400607	CATENA MOPLEN B./R. MM. 10X42X74 CVM 106	MT	25

CATENE IN MOPLEN E ACCESSORI



Colonnina per catene in moplen

CODICE	DESCRIZIONE	UM	Q.TÀ
050449	COLONNINA P/DELIMITARE MOPLEN B./R. CM. 90	PZ	16

CATENE IN MOPLEN E ACCESSORI



Base per colonnina in moplen

CODICE	DESCRIZIONE	UM	Q.TÀ
053291	BASE IN CEMENTO PER COLONNINA MOPLEN B./R.CVM	PZ	4

CATENE IN MOPLEN E ACCESSORI



Base per colonnina in moplen - in materiale plastico, si riempie per appesantirla con acqua o sabbia - altezza 8,2 cm, diametro 30 cm, peso circa 375 g

CODICE	DESCRIZIONE	UM	Q.TÀ
403121	BASE RIEMPIBILE X COLONNINA MOPLEN	PZ	8

CATENE DI SEGNALAZIONE



Catena di segnalazione in acciaio verniciato colore bianco/rosso - studiata per l'esterno, idonea a delimitare aree o evidenziare percorsi

CODICE	DESCRIZIONE	UM	Q.TÀ
402531	CATENA ACCIAIO VERNIC.BIANCO ROSSA MM.5 MT.30	MT	30

CATENE IN FERRO



Catena genovese in ferro ottonato

CODICE	DESCRIZIONE	UM	Q.TÀ
400500	CATENA GENOVESE FERRO OTTONATO NR. 14	MT	25

CATENE IN FERRO



MAURER

Catena genovese MAURER zincocromata - per usi generici - in bobina

CODICE	DESCRIZIONE	UM	Q.TÀ
087390	CATENA GENOV.ZIN"MAURER"NR10 MM.1,5 BOB.MT100	MT	100
086651	CATENA GENOV.ZIN"MAURER"NR12 MM.1,6 BOB.MT100	MT	100
087391	CATENA GENOV.ZIN"MAURER"NR13 MM.2 BOB.MT 60	MT	60
086652	CATENA GENOV.ZIN"MAURER"NR14 MM.2,2 BOB.MT 60	MT	60
087392	CATENA GENOV.ZIN"MAURER"NR15 MM.2,4 BOB.MT 60	MT	60
086653	CATENA GENOV.ZIN"MAURER"NR16 MM.2,7 BOB.MT 60	MT	60
086421	CATENA GENOV.ZIN"MAURER"NR17 MM.3 BOB.MT 60	MT	60
086422	CATENA GENOV.ZIN"MAURER"NR18 MM.3,4 BOB.MT 75	MT	75
086423	CATENA GENOV.ZIN"MAURER"NR19 MM.4 BOB.MT 75	MT	75
086424	CATENA GENOV.ZIN"MAURER"NR20 MM.4,4 BOB.MT 50	MT	50
086425	CATENA GENOV.ZIN"MAURER"NR21 MM.5 BOB.MT 50	MT	50
086426	CATENA GENOV.ZIN"MAURER"NR22 MM.5,5 BOB.MT 40	MT	40
086427	CATENA GENOV.ZIN"MAURER"NR23 MM.6 BOB.MT 30	MT	30
086428	CATENA GENOV.ZIN"MAURER"NR24 MM.6,5 BOB.MT 25	MT	25
086429	CATENA GENOV.ZIN"MAURER"NR25 MM 7 BOB.MT 25	MT	25
086430	CATENA GENOV.ZIN"MAURER"NR26 MM.7,5 BOB.MT 20	MT	20
086432	CATENA GENOV.ZIN"MAURER"NR28 MM.9 BOB.MT 15	MT	15
086433	CATENA GENOV.ZIN"MAURER"NR30 MM10 BOB.MT 10	MT	10

CATENE IN FERRO - IN ESPOSITORE



MAURER

Espositore per catena genovese MAURER completo di 8 bobine da n. 12-26

CODICE	DESCRIZIONE	UM	Q.TÀ
400827	ESPOSIT. C/8 BOB.CAT.GENOVESE NR.12-26 MAURER	PZ	1

CATENE IN ACCIAIO INOX



Catena genovese in acciaio inox AISI 304 - in bobina

CODICE	DESCRIZIONE	UM	Q.TÀ
402066	CATENA GENOV AISI304 N.10 1,5X13X7 BOB MT 50	MT	50
402067	CATENA GENOV AISI304 N.13 2X14X9 BOB MT 50	MT	50
402068	CATENA GENOV AISI304 N.17 3X19X13 BOB MT 50	MT	50
402069	CATENA GENOV AISI304 N.19 4X21X15 BOB MT 50	MT	50
402070	CATENA GENOV AISI304 N.21 5X24X18 BOB MT 40	MT	40
402071	CATENA GENOV AISI304 N.23 6X28X22 BOB MT 30	MT	30

CATENE IN OTTONE



Catena genovese in ottone lucido

CODICE	DESCRIZIONE	UM	Q.TÀ
400507	CATENA GENOVESE OTT.LUC. FILO N° 8 MM 1,3	MT	25
400508	CATENA GENOVESE OTT.LUC. FILO N° 10 MM 1,5	MT	25
400509	CATENA GENOVESE OTT.LUC. FILO N° 12 MM 1,8	MT	25
400510	CATENA GENOVESE OTT.LUC. FILO N° 14 MM 2,2	MT	25

ANELLI IN FERRO SALDATI PER CATENE



AREF

Anello in ferro saldato zincocromato per catene

CODICE	DESCRIZIONE	UM	Q.TÀ
400519	ANELLO FERRO ZINCOCROMATO D.I. 20 MM. 4	PZ	500
400520	ANELLO FERRO ZINCOCROMATO D.I. 30 MM.4,9	PZ	200
400521	ANELLO FERRO ZINCOCROMATO D.I. 40 MM.5,9	PZ	100
400522	ANELLO FERRO ZINCOCROMATO D.I. 50 MM. 7	PZ	40
400523	ANELLO FERRO ZINCOCROMATO D.I. 60 MM. 8	PZ	30

GANCI A "S" PER CATENE



MAURER

Gancio a S in ferro zincocromato MAURER per catene

CODICE	DESCRIZIONE	UM	Q.TÀ
099633	GANCIO AD "S" ZIN/CROM. "MAURER" A154 MM. 3	PZ	100
099634	GANCIO AD "S" ZIN/CROM. "MAURER" A154 MM. 3,4	PZ	100
099635	GANCIO AD "S" ZIN/CROM. "MAURER" A154 MM. 4	PZ	100
099636	GANCIO AD "S" ZIN/CROM. "MAURER" A154 MM. 4,4	PZ	100
099637	GANCIO AD "S" ZIN/CROM. "MAURER" A154 MM. 5	PZ	100
099638	GANCIO AD "S" ZIN/CROM. "MAURER" A154 MM. 5,5	PZ	50
099639	GANCIO AD "S" ZIN/CROM. "MAURER" A154 MM. 6	PZ	50
099640	GANCIO AD "S" ZIN/CROM. "MAURER" A154 MM. 7	PZ	30
099641	GANCIO AD "S" ZIN/CROM. "MAURER" A154 MM. 8	PZ	30

GANCI AD "S" PER CATENE



AREF

Gancio a S in acciaio inox per catene

CODICE	DESCRIZIONE	UM	Q.TÀ
402062	GANCIO AD "S" AISI316 N.17 FILO MM. 3	PZ	100
402063	GANCIO AD "S" AISI316 N.19 FILO MM. 4	PZ	100
402064	GANCIO AD "S" AISI316 N.21 FILO MM. 5	PZ	100
402065	GANCIO AD "S" AISI316 N.23 FILO MM. 6	PZ	50

SESSOLE



Sessola in alluminio fuso lucidato

CODICE	DESCRIZIONE	UM	Q.TÀ
400531	SESSOLA FUSA LUCIDATA ART.71 CM. 20X10	PZ	1
400532	SESSOLA FUSA LUCIDATA ART.72 CM. 23X12	PZ	1
400533	SESSOLA FUSA LUCIDATA ART.73 CM. 26X14	PZ	1
400534	SESSOLA FUSA LUCIDATA ART.74 CM. 30X16	PZ	1

TERMOMETRI



MAURER

Termometro da parete MAURER in legno frassino - capillare a base di alcol - dimensione 180x30 mm - ideale per ambienti interni

CODICE	DESCRIZIONE	UM	Q.TÀ
• **095319**	TERMOMETRO DA PARETE LEGNO FRASSINO MM.180X30	PZ	10

TERMOMETRI



MAURER

Termometro da parete MAURER in legno di faggio - capillare a base di alcol - dimensione: 200x40 mm - ideale per ambienti interni

CODICE	DESCRIZIONE	UM	Q.TÀ
• **095321**	TERMOMETRO DA PARETE LEGNO FAGGIO MM.200X40	PZ	10

TERMOMETRI



MAURER

Termometro tondo MAURER per frigorifero -50°C - 213x26x17 mm - senza mercurio

CODICE	DESCRIZIONE	UM	Q.TÀ
• **098466**	TERMOMETRO X FRIGORIFERI -50°C MM.213X26X17	PZ	16

TERMOMETRI



MAURER

Termometro da giardino MAURER in metallo - senza mercurio - dimensione 275x60x20 mm

CODICE	DESCRIZIONE	UM	Q.TÀ
• **053612**	TERMOMETRO DA GIARDINO "MAURER" IN METALLO	PZ	10

TERMOMETRI DIGITALI



MAURER

Termometro digitale, da parete MAURER - in plastica - capillare a base di mercurio - 200x80 mm - visualizza la temperatura e memorizza i valori minimi e massimi - per ambienti interni ed esterni IP44 - alimentazione: 1 batteria tipo AAA (non inclusa)

CODICE	DESCRIZIONE	UM	Q.TÀ
• **098465**	TERMOMETRO DA PARETE PLAST.DIGITALE MM.200X80	PZ	10

TERMOMETRI DIGITALI



MAURER

Termometro digitale MAURER in ABS - visualizza la temperatura interna, l'umidità e il livello di comfort - dimensione 90x80 mm - alimentazione 1 batteria tipo AAA (non inclusa)

CODICE	DESCRIZIONE	UM	Q.TÀ
• **053613**	TERMOMETRO DIGITALE "MAURER" IN ABS	PZ	10

TERMOMETRI DIGITALI



MAURER

Stazione meteo digitale MAURER - visualizza la temperatura e umidità esterna e interna - indica la fase lunare e 7 tipi di previsione metereologica - sensore esterno senza fili con ricezione fino a 25 m (in campo aperto) - orologio radiocontrollato con funzione data e sveglia - alimentazione 2 batterie tipo AAA per l'unità principale + 2 batterie tipo AAA nel sensore remoto (batterie non incluse) - dimensione 85x28x140 mm

CODICE	DESCRIZIONE	UM	Q.TÀ
• **053611**	STAZIONE METEO DIGITALE "MAURER" C/BAROMETRO	PZ	1

PLUVIOMETRI



MAURER

Pluviometro MAURER - dimensione: 280x84 mm

CODICE	DESCRIZIONE	UM	Q.TÀ
• **053610**	PLUVIOMETRO "MAURER"	PZ	4

PORTABICICLETTE E ACCESSORI



Portabiciclette monoposto componibile a pavimento con fori, in acciaio zincato bianco

CODICE	DESCRIZIONE	UM	Q.TÀ
401182	PORTABICI COMP.MONOP.ZINC.BIANC.C/FORI 1014TB	PZ	1

PORTABICICLETTE E ACCESSORI



Portabiciclette pesante - a pavimento - in ferro zincato a caldo

CODICE	DESCRIZIONE	UM	Q.TÀ
401680	PORTABICI FERRO ZINC.CALDO A 3 POSTI PESANTE	PZ	1
401681	PORTABICI FERRO ZINC.CALDO A 4 POSTI PESANTE	PZ	1
401682	PORTABICI FERRO ZINC.CALDO A 5 POSTI PESANTE	PZ	1

MENSOLE STENDIBIANCHERIA



Coppia di mensole stendibiancheria tipo fisso per balcone

CODICE	DESCRIZIONE	UM	Q.TÀ
400545	COPPIA STENDIBIANCHERIA BALCONE FISSO	SR	20

MENSOLE STENDIBIANCHERIA



Coppia di mensole stendibiancheria tipo a 3 posizioni per balcone

CODICE	DESCRIZIONE	UM	Q.TÀ
400546	COPPIA STENDIBIANCHERIA BALCONE 3 POSIZ.	SR	1

MENSOLE STENDIBIANCHERIA



Coppia di mensole stendibiancheria tipo a 2 posizioni da fissare a muro

CODICE	DESCRIZIONE	UM	Q.TÀ
400547	COPPIA STENDIBIANCHERIA A MURO 2 POSIZ.	SR	1

STENDIBIANCHERIA



Stendibiancheria da parete e soffitto modello LIFT con 6 barre resistenti - le barre XXL evitano le pieghe sui capi asciutti - inclusa l'asticella saliscendi - in acciaio - stendibilità utile 7/8,5 m

CODICE	DESCRIZIONE	UM	Q.TÀ
400938	STENDIBIANCHERIA PARETE"LIFT120"CM.120X46X135	PZ	1
400939	STENDIBIANCHERIA PARETE"LIFT140"CM.140X46X135	PZ	1

STENDIBIANCHERIA



Stendibiancheria verticale mod. SHARM 3 - acciaio trattato con polveri epossidiche - per esterno e anche nei box doccia - stende tantissimo in pochissimo spazio: utilizzabile anche chiuso a metà - completo di ruote e due supporti per grucce - con portamollette - stendibilità utile 30 m

CODICE	DESCRIZIONE	UM	Q.TÀ
055334	STENDIBIANCHERIA VERTICALE"SHARM 3" C/PORTAM.	PZ	4

STENDIBIANCHERIA



Stendibiancheria verticale mod. SHARM 4 - acciaio trattato con polveri epossidiche - per esterno e anche nei box doccia - stende tantissimo in pochissimo spazio, utilizzabile anche chiuso a metà - completo di ruote e due supporti per grucce - con portamollette - stendibilità utile 40 m

CODICE	DESCRIZIONE	UM	Q.TÀ
401797	STENDIBIANCHERIA VERTIC."SHARM 4" C/PORTAM.	PZ	4

STENDIBIANCHERIA



Stendibiancheria da pavimento in acciaio mod. JOLLY - con piedini antiscivolo - gambe colori assortiti - stendibilità utile 18 m

CODICE	DESCRIZIONE	UM	Q.TÀ
403037	STENDIBIANCHERIA ACCIAIO GIMI "JOLLY" MT.18	PZ	6

STENDIBIANCHERIA



Stendibiancheria in acciaio mod. SKIPPER 18 - fili a saldatura controllata - snodo doppiamente ribattuto e interamente saldato al tubo - stendibilità utile 18 m

CODICE	DESCRIZIONE	UM	Q.TÀ
402310	STENDIBIANCHERIA IN ACCIAIO"SKIPPER18"MT. 18	PZ	6

STENDIBIANCHERIA



Stendibiancheria 100% alluminio mod. ANTIBES - protezioni in plastica antigraffio dotate di fenditure per stendere piccoli capi - con fermaprolunghe e ruote - completo di portamollette e mollette - stendibilità utile 20 m

CODICE	DESCRIZIONE	UM	Q.TÀ
400943	STENDIBIANCHERIA IN ALLUMINIO MOD. ANTIBES	PZ	6

STENDIBIANCHERIA



Stendibiancheria in acciaio e alluminio mod. JAMAICA con prolunghe telescopiche - griglia estensibile da 110 a 186 cm - con ruote e snodo di sicurezza per evitare chiusure accidentali - con portamollette - stendibilità utile 20 m

CODICE	DESCRIZIONE	UM	Q.TÀ
402309	STENDIBIANCH.ESTENS.ACCIA/ALLU."JAMAICA"MT.20	PZ	4

STENDIBIANCHERIA



Stendibiancheria in resina mod. ZAFFIRO - con ruote per facili spostamenti e snodo antichiusura accidentale con pulsante - stendibilità utile 20 m

CODICE	DESCRIZIONE	UM	Q.TÀ
402660	STENDIBIANCHERIA IN RESINA MOD. ZAFFIRO	PZ	1

STENDIBIANCHERIA



Stendibiancheria da termosifone mod. RADIO - in acciaio/resina - 52x34,5x18 cm - soluzione da termosifone con bracci antigraffio, regolabili e ripiegabili - stendibilità utile 3 m

CODICE	DESCRIZIONE	UM	Q.TÀ
402639	STENDIBIANCHERIA DA TERMOSIFONE MOD. RADIO	PZ	15

STENDIBIANCHERIA



Stendibiancheria mod. GHIBLI - L99xP54xH26 cm - agganci brevettati, scorrevoli in profondità per adattarlo ad ogni tipo di balcone - fatto per durare per sempre inalterato grazie all'innovativa tecnologia di co-iniezione di azoto - stendibilità utile 10 m

CODICE	DESCRIZIONE	UM	Q.TÀ
401758	STENDIBIANCH.DA BALCONE GHIBLI L.99XP.54XH.26	PZ	6

MOLLETTE PER BUCATO



Mollette per bucato MAURER in plastica - colori assortiti - in confezione appendibile

CODICE	DESCRIZIONE	UM	Q.TÀ
• **098232**	CF.24 PZ MOLLETTE X BUCATO"MAURER"IN PLASTICA	CF	48

ASSI DA STIRO E ACCESSORI



Asse da stiro mod. CLASSIC - piano rete dimensioni 114x33 cm - telaio inferiore in tubo di acciaio verniciato - poggiaferro in lamiera verniciata - foderina 100% cotone con mollettone - regolabile in altezza

CODICE	DESCRIZIONE	UM	Q.TÀ
402305	ASSE DA STIRO "CLASSIC" CM. 114X33X90	PZ	4

ASSI DA STIRO E ACCESSORI



Fodera universale per assi da stiro mod. DOPPIO STRATO - primo strato 100% cotone + alluminio, secondo strato poliestere gr.180/m^2 - 140x54 cm

CODICE	DESCRIZIONE	UM	Q.TÀ
402306	FODERA UNIVER."DOPPIO STRATO"X ASSI DA STIRO	PZ	6

CARRELLI PORTASPESA E PORTATUTTO



gimi

Carrello portaspesa mod. EASY con struttura in acciaio/resina e sacca in TNT - sacca antipioggia, dotata di chiusura con coulisse - con pratico alloggio porta ombrelli - senza sacca diventa un carrello portatutto - colore nero

CODICE	DESCRIZIONE	UM	Q.TÀ
403215	CARRELLO SPESA EASY NERO LT.40	PZ	6

CARRELLI PORTASPESA E PORTATUTTO



gimi

Carrello portaspesa mod. TRIS a 6 ruote con struttura in acciaio e sacca in poliestere - sacca antipioggia dotata di tasca con chiusura zip - maniglietta per aggancio al carrello del supermercato e impugnatura con rivestimento soft touch - colore grigio

CODICE	DESCRIZIONE	UM	Q.TÀ
403216	CARRELLO SPESA 3 RUOTE TRIS GRIGIO LT.52	PZ	2

CARRELLI PORTASPESA E PORTATUTTO



MAURER

Carrello MAURER portaspesa e portatutto - struttura in acciaio con particolari in polypropilene - ruote gommate - misura sacca 53x32x20 cm in poliestere - capacità 45 L

CODICE	DESCRIZIONE	UM	Q.TÀ
• **099104**	CARRELLO SPESA MAURER ROSSO 96X35X37	PZ	4
• **099107**	CARRELLO SPESA MAURER BLU 96X35X37	PZ	4

FOGLIA POLIETILENE



EIFFEL

Foglia polietilene spessore 2/10 - in rotoli - peso 184 gr/m^2 circa

CODICE	DESCRIZIONE	UM	Q.TÀ
400548	FOGLIA DI POLIETILENE 2/10 MT. 2	KG	49
400549	FOGLIA DI POLIETILENE 2/10 MT. 3	KG	48
400550	FOGLIA POLIETILENE 2/10 MT.4 PIEGAT.MT.1	KG	49
400551	FOGLIA DI POLIETILENE 2/10 MT. 5	KG	49
400552	FOGLIA DI POLIETILENE 2/10 MT. 6	KG	48
400553	FOGLIA DI POLIETILENE 2/10 MT. 8	KG	49
400554	FOGLIA DI POLIETILENE 2/10 MT. 10	KG	49

FOGLIA POLIETILENE



MAURER

Telo copritutto MAURER in polietilene, prima scelta - spessore 80 my - super resistente, antiscivolo - in rotolo ripiegato in un comodo formato take away (in altezza di 30 cm) - peso 3 kg - applicazioni in edilizia ma anche per la protezione di pavimenti, per isolare e per coprire all'esterno

CODICE	DESCRIZIONE	UM	Q.TÀ
081528	BOBINA POLIETIL.TRASP."MAURER"80MY 3KG MT2X20	PZ	6
081529	BOBINA POLIETIL.TRASP."MAURER"80MY 3KG MT4X10	PZ	6

TELI POLIETILENE



MAURER

Telo copritutto multiuso MAURER in polietilene T20

CODICE	DESCRIZIONE	UM	Q.TÀ
052703	TELO COPRITUTTO T/20 MAURER GR.195/215 MQ.16	PZ	34

TELI POLIETILENE



Telo polietilene per coperture 4x25 m

CODICE	DESCRIZIONE	UM	Q.TÀ
403029	TELO COPRITUTTO MULTIUSO GR.650/675 MQ.100	PZ	20

TELI POLIETILENE



MAURER

Film trasparente per mascheratura MAURER - con nastro carta adesivo per fissaggio

CODICE	DESCRIZIONE	UM	Q.TÀ
081530	NASTRO CARTA C/FILM TRASP.MAURER MM2700X16MT	PZ	12
081531	NASTRO CARTA C/FILM TRASP.MAURER MM550X20MT	PZ	32
099398	NASTRO CARTA C/FILM TRASP.MAURER MM1100X33MT	RT	12

TELI IN FELTRO



MAURER

Telo in feltro MAURER piegato - 210 g/m^2 - assorbente, antiscivolo, multiuso, per imbiancature ecc. - protegge il pavimento, riutilizzabile

CODICE	DESCRIZIONE	UM	Q.TÀ
• **099353**	TELO FELTRO MULTIUSO PIEGATO R.180/210 1X4 MT	PZ	10

TELI IN FELTRO



MAURER

Telo in feltro MAURER - 210 g/m^2 - assorbente, antiscivolo, multiuso, per imbiancature ecc. - protegge il pavimento, riutilizzabile

CODICE	DESCRIZIONE	UM	Q.TÀ
• **095460**	TELO IN FELTRO MULTIUSO GR.180/210 1X10MT.	RT	6
• **095461**	TELO IN FELTRO MULTIUSO GR.180/210 1X25MT	RT	6

LASTRE GOMMATE

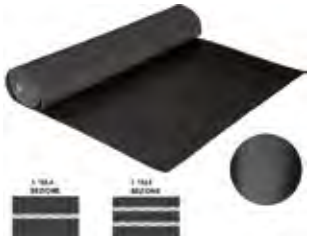

MAURER

Lastra gomma SBR liscia MAURER - con tela - nera - in rotoli

CODICE	DESCRIZIONE	UM	Q.TÀ
• **051238**	LASTRA GOMMA LISCIA C/1 TELA MT.15X1,3 MM.2	KG	58
• **051240**	LASTRA GOMMA LISCIA C/1 TELA MT.10X1,3 MM.3	KG	58
• **051244**	LASTRA GOMMA LISCIA C/2 TELA MT.10X1,3 MM.4	KG	78
• **051245**	LASTRA GOMMA LISCIA C/2 TELA MT.10X1,3 MM.5	KG	97

LASTRE GOMMATE



MAURER

Lastra gomma SBR millerighe MAURER - nera - in rotoli

CODICE	DESCRIZIONE	UM	Q.TÀ
• **051247**	LASTRA GOMMA MILLERIGHE MT.10X1,3 MM.3	KG	48

LASTRE GOMMATE



MAURER

Lastra gomma SBR a bolli MAURER - nera - in rotoli

CODICE	DESCRIZIONE	UM	Q.TÀ
• **051248**	LASTRA GOMMA A BOLLI MT.10X1,2 MM.3	MQ	12

CARRIOLE E ACCESSORI



MAURER

Carriola MAURER - telaio tubolare vasca in lamiera zincata - capacità 70 L - ruota pneumatica - fornita smontata

CODICE	DESCRIZIONE	UM	Q.TÀ
091789	CARRIOLA ZINCATA SMONTATA MAURER CAP. LT. 70	PZ	1

CARRIOLE E ACCESSORI



MAURER

Carriola MAURER con vasca in plastica colore verde - capacità 100 L - telaio tubolare in acciaio verniciato 32 mm, spessore 1,2 mm - ruota pneumatica - fornita smontata

CODICE	DESCRIZIONE	UM	Q.TÀ
• **093929**	CARRIOLA VASCA VERDE MAURER R/PNEU . LT. 100	PZ	1
099838	CAMERA ARIA P/RUOTA CARRIOLA 93929	PZ	1
• **061361**	VASCA IN PLASTICA P/CARRIOLA MAURER 93929	PZ	1
• **061359**	RUOTA P/CARRIOLA PLAST. MAURER LT.100 93929	PZ	1
• **098408**	RUOTA PIENA PU P/CARRIOLA PLAST.LT.100 93929	PZ	1
061542	COPPIA MANOPOLE P/CARRIOLA PLAST.LT.100 93929	CP	1

CARRIOLE E ACCESSORI



MAURER

Carriola MAURER per edilizia - vasca in acciaio verniciato - capacità 70 L - ruota pneumatica

CODICE	DESCRIZIONE	UM	Q.TÀ
091788	CARRIOLA C/RUOTA PNEUMATICA MAURER CAP.LT.70	PZ	1

CARRIOLE E ACCESSORI



BRAGAGNOLO

Carriola ORIONE - capacità 85 L - ruota pneumatica

CODICE	DESCRIZIONE	UM	Q.TÀ
052951	CARRIOLA"ORIONE"L.85 RU.PN.350X8 1ORI01P	PZ	1

CARRIOLE E ACCESSORI



BRAGAGNOLO

Carriola ORIONE tipo ribaltabile - capacità 85 L - ruota pneumatica

CODICE	DESCRIZIONE	UM	Q.TÀ
052953	CARRIOLA RIB.GANC"ORIONE"RU.PNE.350X8 1ORI02P	PZ	1

CARRIOLE E ACCESSORI



MAURER

Carriola MAURER - vasca in polipropilene idonea per uso alimentare - colore giallo - telaio tubolare in acciaio verniciato - capacità 100L - ruota pneumatica - fornita smontata

CODICE	DESCRIZIONE	UM	Q.TÀ
091790	CARRIOLA VASCA GIALLA MAURER R/PNEU. LT. 100	PZ	1

CARRIOLE E ACCESSORI



MAURER

Vasca di ricambio MAURER in lamiera zincata per carriola

CODICE	DESCRIZIONE	UM	Q.TÀ
061131	VASCA X CARRIOLA ZINCATA EUROSTARK-MAURER	PZ	1

CARRIOLE E ACCESSORI



MAURER

Vasca di ricambio MAURER in lamiera per carriola

CODICE	DESCRIZIONE	UM	Q.TÀ
061130	VASCA X CARRIOLA LAMIERA "STARK-MAURER"	PZ	1

CARRIOLE E ACCESSORI



MAURER

Vasca di ricambio MAURER in polipropilene per carriola

CODICE	DESCRIZIONE	UM	Q.TÀ
061132	VASCA X CARRIOLA PLASTICA "GARDENIA-MAURER"	PZ	1

CARRIOLE E ACCESSORI



MAURER

Ruota pneumatica MAURER per carriola - con battistrada, cerchio in lamiera stampata verniciato a polveri, mozzo con cuscinetti a sfere diametro 12,7 mm - lunghezza mozzo 150 mm

CODICE	DESCRIZIONE	UM	Q.TÀ
• **093707**	RUOTA PNEUMAT.X CARRIOLA MAIOLI ASSE 150 MM.	PZ	1

CARRIOLE E ACCESSORI



MAURER

Ruota pneumatica MAURER per carriola - 14" 350-8 - con battistrada, cerchio in lamiera stampata verniciato a polveri, mozzo con cuscinetti a sfere diametro 12,7 mm - lunghezza mozzo a 200 mm

CODICE	DESCRIZIONE	UM	Q.TÀ
• **092997**	RUOTA PNEUMAT. X CARRIOLA 14"LAM.ASSE 200MM.	PZ	1
061472	COPERTONE P/RUOTA CARRIOLA 92997	PZ	1

CARRIOLE E ACCESSORI



MAURER

Ruota pneumatica MAURER per carriola da edilizia - cerchio in acciaio

CODICE	DESCRIZIONE	UM	Q.TÀ
061139	RUOTA PNEUMAT. MM.350 X CARRIOLE 9RUT00P	PZ	1

CARRIOLE E ACCESSORI



MAURER

Ruota pneumatica MAURER per carriola ORIONE - cerchio in acciaio

CODICE	DESCRIZIONE	UM	Q.TÀ
• **096830**	RUOTA PNEUMATICA MAURER X CARRIOLA ORIONE	PZ	1

CARRIOLE E ACCESSORI



MAURER

Ruota di ricambio pneumatica MAURER per carriola - cerchio in polipropilene

CODICE	DESCRIZIONE	UM	Q.TÀ
061140	RUOTA CON CERCHIO PLASTICA X CARRIOLA 91790	PZ	1

CARRIOLE E ACCESSORI



IBA BRAGAGNOLO

Ruota in poliuretano piena antiforo per carriola da edilizia (interasse 26 cm) - cerchio in acciaio

CODICE	DESCRIZIONE	UM	Q.TÀ
403254	RUOTA POLIUR.PIENA ANTIFORO MM.350 X STARK	PZ	1

CARRIOLE E ACCESSORI



MAURER

Ruota piena in poliuretano MAURER per carriola - lunghezza mozzo a 205 mm - cerchio in acciaio

CODICE	DESCRIZIONE	UM	Q.TÀ
• **094698**	RUOTA PIENA PU P/CARRIOLA 350 LAM.MOZ. MM.205	PZ	1

CARRIOLE E ACCESSORI



MAURER

Ruota piena MAURER in poliuretano per carriola ORIONE - lunghezza mozzo 370 mm - cerchio in acciaio

CODICE	DESCRIZIONE	UM	Q.TÀ
• **096831**	RUOTA PIENA IN PU GIALLO X CARRIOLA ORIONE	PZ	1

CARRIOLE E ACCESSORI



MAURER

Ruota piena in poliuretano MAURER per carriola - 350 mm - lunghezza mozzo 170 mm - cerchio in acciaio

CODICE	DESCRIZIONE	UM	Q.TÀ
• **094704**	RUOTA PIENA PU P/CARRIOLA MAIOLI MOZZO MM.170	PZ	1

CARRIOLE E ACCESSORI



Camera ad aria per ruote carriola 350 mm

CODICE	DESCRIZIONE	UM	Q.TÀ
061420	CAMERA ARIA P/RUOTA CARRIOLA MM.350	PZ	1

CARRELLI RACCOGLITUTTO



papillon

Carrello raccoglitutto PAPILLON con coperchio - leggero, dotato di ruote - utilizza sacchi da 70x110 cm - per raccolta di erbe, foglie e rifiuti

CODICE	DESCRIZIONE	UM	Q.TÀ
• **086939**	CARRELLO RACCOGLITUTTO C/SACCO+COPERCHIO	PZ	1

CARRELLI



MAURER

Carrello MAURER mod. LEO per casse, fusti e sacchi - ruote pneumatiche - telaio in acciaio tubolare - piano d'appoggio 45x26 mm - dimensioni 50x51x117H cm - portata 200 Kg - peso 10 kg

CODICE	DESCRIZIONE	UM	Q.TÀ
• **087128**	CARRELLO CASSE LEO RUOTE PNEUMATIC.260 KG.200	PZ	1

CARRELLI



MAURER

Carrello MAURER mod. ZEUS L per casse, fusti e sacchi - ruote pneumatiche - telaio in acciaio tubolare - piano d'appoggio 45x22 cm - dimensioni 52x53x112H cm - portata 200 kg - peso 10 kg

CODICE	DESCRIZIONE	UM	Q.TÀ
• **084539**	CARRELLO CASSE ZEUS RUOTE PNEUMAT.260 KG.200	PZ	1

CARRELLI



MAURER

Carrello MAURER mod. TAURUS L per gradini - 3+3 ruote piene su supporto a stella, ideali per gradini - telaio in acciaio tubolare - piano d'appoggio 53x31 cm, pala ribaltabile 61x28 cm - dimensioni 55x64x128H cm - portata 200 Kg - peso 18 kg

CODICE	DESCRIZIONE	UM	Q.TÀ
• **081291**	CARRELLO X GRADINI TAURUS 6 RUOTE 160 KG.200	PZ	1
061197	STELLA 3 RUOTE RICAMBIO X CARRELLO TAURUS	PZ	1

CARRELLI



MAURER

Carrello estensibile e richiudibile MAURER mod. LIBRA - in alluminio e acciaio - ruote piene in gomma/nylon - piano d'appoggio 35x24 cm - dimensioni 39x39x110H cm - portata 90 Kg - peso 7 kg

CODICE	DESCRIZIONE	UM	Q.TÀ
• **086839**	CARRELLO ESTENS.PIEGH. LIBRA RUOTE 160 KG. 90	PZ	1

CARRELLI



MAURER

Carrello pieghevole e richiudibile MAURER mod. NADIR con fune elastica - allungabile da 90 a 100 cm - telaio in alluminio - piano d'appoggio 39x28 cm - dimensioni 39x41x101H cm - portata 60 kg - peso 3,2 kg

CODICE	DESCRIZIONE	UM	Q.TÀ
• **091766**	CARRELLO EST.PIEG.ALLUM.CM.39X41X101 KG.60	PZ	4

CARRELLI



MAURER

Carrello MAURER mod. METIS portavasi e scatole - ruote pneumatiche - in acciaio tubolare - piano d'appoggio 41x19 cm - dimensioni 55x45x110H cm - pala ribaltabile 56x32 cm - portata 200 kg

CODICE	DESCRIZIONE	UM	Q.TÀ
• **052975**	CARRELLO VASI RUOTA PN.PALA RIB."METIS"KG.200	PZ	1
• **054042**	RUOTA DI RICAMBIO X CARRELLO "METIS" 52975	PZ	1

CARRELLI



MAURER

Carrello pieghevole e richiudibile MAURER mod. ANTARES con fune elastica - allungabile a 96 cm - telaio in alluminio - piano d'appoggio 49x27 cm - dimensioni chiuso 49x46x96,5 cm - portata 90 kg - peso 4,75 kg

CODICE	DESCRIZIONE	UM	Q.TÀ
• **091767**	CARRELLO EST.PIEG.ALLUM.CM.49X46X96 KG.90	PZ	4

CARRELLI



Carrello professionale in acciaio verniciato con polveri epossidiche - gomme piene diametro 260 mm con mozzo in ferro e cuscinetti a rulli - dimensioni L52 cm x 110H cm - portata 300 kg - peso 10 kg

CODICE	DESCRIZIONE	UM	Q.TÀ
403012	CARRELLO PORTAPACCHI TYSON RUOTE PIENE 300 KG	PZ	⌂1

CARRELLI



MAURER

Carrello MAURER mod. JUPITER L portavasi e scatole - ruota pneumatica - in acciaio tubolare - piano d'appoggio 53x29 cm - pala ribaltabile 57x27 cm - dimensioni 54x49x105H cm - portata 200 kg - peso 12,5 kg

CODICE	DESCRIZIONE	UM	Q.TÀ
• **088760**	CARRELLO VASI RUOTA PN.P/RIBAL"JUPITER"KG.200	PZ	1

CARRELLI



MAURER

Carrello portatutto estensibile e richiudibile MAURER mod. GEMINI con 2 ruote fisse e 2 ruote girevoli - in alluminio e acciaio - piano 41x63 cm - dimensioni 41x41x71/83H cm - portata 150 Kg - 8,5 kg

CODICE	DESCRIZIONE	UM	Q.TÀ
• **086840**	CARRELLO PORTATUTT.EST.PIEG.GEMINI 4 R.KG.150	PZ	1

CARRELLI



MAURER

Carrello portatutto MAURER con 2 ruote fisse e 2 girevoli - piano 73x48 cm - altezza 83 cm - portata 150 Kg - 9 kg

CODICE	DESCRIZIONE	UM	Q.TÀ
• **083476**	CARRELLO PORTATUT.PIANALE CM.73X48 4 R.KG.150	PZ	1

CARRELLI - RICAMBI



Manopola di ricambio per carrello porta casse

CODICE	DESCRIZIONE	UM	Q.TÀ
061175	MANOPOLA DIAM.25 X CARRELLI PORTA CASSE	PZ	1
061176	MANOPOLA DIAM.32 X CARRELLI PORTA CASSE	PZ	1

CARRELLI - RICAMBI



Borchia coprimozzo per ruota per carrelli portasacchi

CODICE	DESCRIZIONE	UM	Q.TÀ
061177	BORCHIA COPRIMOZZO X RUOTE CARRELLI PORT.SAC.	PZ	1

CARRETTI PER GIARDINO



papillon

Carretto per giardino PAPILLON con ruote pneumatiche - telaio acciaio verniciato - pianale e sponde griglia acciaio verniciato - sponde laterali ribaltabili - ruote pneumatiche: Ø 260 mm - dimensione 52x96x25 cm - altezza al piano 58 cm

CODICE	DESCRIZIONE	UM	Q.TÀ
• **092551**	CARRETTO PER GIARDINO PAPILLON CM.96X52 H.58	PZ	1
• **061617**	RUOTA DI RICAMBIO P/CARRETTO "PAPILLON" 92551	PZ	1

SCALE SEMPLICI DA APPOGGIO



FACAL

Scala da appoggio in alluminio mod. GENIA - EN131 con barra stabilizzatrice

CODICE	DESCRIZIONE	UM	Q.TÀ
402913	SCALA APPOGGIO "GENIA" GR.11 CM. 39X355	PZ	1
402914	SCALA APPOGGIO "GENIA" GR.13 CM. 39X411	PZ	1
402915	SCALA APPOGGIO "GENIA" GR.14 CM. 39X445	PZ	1

SCALE SEMPLICI DA APPOGGIO



MAURER

Scala d'appoggio tipo semplice, in alluminio MAURER - piedini antisdrucciolevoli - larghezza tra montanti 34,5 cm - certificata EN131

CODICE	DESCRIZIONE	UM	Q.TÀ
095828	SCALA APPOGGIO SING.ALLU"MAURER"GR.7 CM.216	PZ	1
095829	SCALA APPOGGIO SING.ALLU"MAURER"GR.8 CM.246	PZ	1
095830	SCALA APPOGGIO SING.ALLU"MAURER"GR.9 CM.276	PZ	1
095831	SCALA APPOGGIO SING.ALLU"MAURER"GR.10 CM.298	PZ	1

SCALE SEMPLICI DA APPOGGIO



FACAL

Piedino snodato per scale a sfilo mod. PRIMA

CODICE	DESCRIZIONE	UM	Q.TÀ
400629	PIEDE SNODATO P/SCALE "PRIMA" FACAL	PZ	1

SCALE A RAMPE IN ALLUMINIO



MAURER

Scala in alluminio MAURER a 3 rampe trasformabile - ganci regolazione altezza - dispositivo antisfilo - piedino e barra stabilizzatrice antisdrucciolevole - larghezza tra montanti: elemento base 47,8 cm, secondo elemento 41,4 cm, terzo elemento 34,5 cm - certificata EN 131

CODICE	DESCRIZIONE	UM	Q.TÀ
095822	SCALA ALLUMINIO TRIPLA MAURER 3X7 SVIL.4,26	PZ	1
095824	SCALA ALLUMINIO TRIPLA MAURER 3X9 SVIL.5,94	PZ	1
095826	SCALA ALLUMINIO TRIPLA MAURER 3X11 SVIL.7,06	PZ	1
402276	PIEDE PICCOLO 24X60 PER SCALE TRIPLE MAURER	PZ	1
402277	PIEDE GRANDE 25X80 PER SCALE TRIPLE MAURER	PZ	1
402463	PIEDE RICAMB.X BARRA STABILIZ."MAURER"PL345/G	PZ	1

SCALE A RAMPE IN ALLUMINIO



FACAL

Scala alluminio mod. GENIA a 2 RAMPE - con barra stabilizzatrice - sezione montanti 25x65 mm - gradino a sezione quadra 30x30 mm - portata 150 kg - conforme normativa europea EN 131

CODICE	DESCRIZIONE	UM	Q.TÀ
402659	SCALA ALLUM"GENIA"C/BARRA 2/R GR. 7 SVIL.3,80	PZ	1
400936	SCALA ALLUM"GENIA"C/BARRA 2/R GR. 9 SVIL.5,00	PZ	1

SCALE A RAMPE IN ALLUMINIO



FACAL

Scala alluminio mod. GENIA a 3 RAMPE - con barra stabilizzatrice - sezione montanti mod. G300/3 25x65/80 mm; mod. G350/3 25x90 mm; mod. G380/3 25x90 mm - gradino a sezione quadra 30x30 mm - portata 150 kg - conforme normativa europea EN 131

CODICE	DESCRIZIONE	UM	Q.TÀ
400937	SCALA ALLUM"GENIA"C/BARRA 3/R GR. 9 SVIL.6,82	PZ	1
401676	SCALA ALLUM"GENIA"C/BARRA 3/R GR.11 SVIL.8,32	PZ	1
402912	SCALA ALLUM"GENIA"C/BARRA 3/R GR.12 SVIL.8,92	PZ	1

SCALE PER AGRICOLTURA



FACAL

Scala in alluminio per agricoltura con piede snodato - gradini ribordati e saldati - sezione montanti 30x65 mm - secondo normativa DPR.547

CODICE	DESCRIZIONE	UM	Q.TÀ
400631	SCALA ALL.AGRICOLTURA PIEDE SNOD.MT.2,5 GR. 6	PZ	1
400632	SCALA ALL.AGRICOLTURA PIEDE SNOD.MT.3 GRAD. 8	PZ	1
400633	SCALA ALL.AGRICOLTURA PIEDE SNOD.MT.3,5 GR.10	PZ	1
400840	SCALA ALL.AGRICOLTURA PIEDE SNOD.MT.4,0 GR.11	PZ	1

SCALE A CASTELLO



FACAL

Scala a castello in alluminio mod. CASTIGLIA - gradini antisdrucciolo - pedana lavoro 48x77 cm - maniglia pieghevole a scomparsa - norme DPR.547 e EN131

CODICE	DESCRIZIONE	UM	Q.TÀ
400651	SCALA ALL.PALCO"CASTIGLIA"GR. 4+PIANO MT.1,09	PZ	⌂1
400652	SCALA ALL.PALCO"CASTIGLIA"GR. 6+PIANO MT.1,53	PZ	⌂1
400653	SCALA ALL.PALCO"CASTIGLIA"GR. 7+PIANO MT.1,74	PZ	⌂1
400654	SCALA ALL.PALCO"CASTIGLIA"GR. 9+PIANO MT.2,18	PZ	⌂1

SCALE TELESCOPICHE



MAURER

Scala telescopica in acciaio MAURER - a norma DPR 547-55

CODICE	DESCRIZIONE	UM	Q.TÀ
087252	SCALA TELESCOPICA MEDIA ACCIAIO VERNIC.4+4 G.	PZ	1
087253	SCALA TELESCOPICA SUPER ACCIAIO VERNIC.4+5 G.	PZ	1

SCALE TELESCOPICHE



FACAL

Scala telescopica in alluminio mod. BRIKO - utilizzabile in più posizioni

CODICE	DESCRIZIONE	UM	Q.TÀ
402073	SCALA TELESCOPICA ALLUM"BRIKO1"3+3 GR.SV.2,88	PZ	1
400659	SCALA TELESCOPICA ALLUM"BRIKO2"4+4 GR.SV.4,00	PZ	1
400976	SCALA TELESCOPICA ALLUM"BRIKO3"4+5 GR.SV.4,56	PZ	1
402074	SCALA TELESCOPICA ALLUM"BRIKO4"5+5 GR.SV.5,12	PZ	1

SCALE TELESCOPICHE



FACAL

Scala telescopica mod. BRIKO BLU - tutta in alluminio - utilizzabile in più posizioni - forti cerniere d'acciaio legano ogni montante con 18 punti di fissaggio e non permettono flessioni alla struttura

CODICE	DESCRIZIONE	UM	Q.TÀ
402658	SCALA TELESC.ALL."BRIKO BLU BB2"4+4 GR.SV.4,0	PZ	1

SCALE A 6 SNODI IN ALLUMINIO



FACAL

Scala alluminio mod. HOBBY SEI a 6 snodi a blocco automatico - a norme EN131

CODICE	DESCRIZIONE	UM	Q.TÀ
400876	SCALA ALLUMINIO "HOBBY SEI" 6 SNODI SVIL.3,80	PZ	1

SCALE A DOPPIA SALITA



FACAL

Scala alluminio mod. DUPLA a doppia salita con pianetto superiore - gradini profondi 85 mm - norme DPR.547 e EN131

CODICE	DESCRIZIONE	UM	Q.TÀ
400634	SCALA ALLUMINIO"DUPLA"DOPPIA SALITA A.176 D 7	PZ	1
400816	SCALA ALLUMINIO"DUPLA"DOPPIA SALITA A.199 D 8	PZ	1

SCALE A LIBRO



FACAL

Scala a libro professionale mod. QUADRA in alluminio - gradini bloccati senza rivetti, profondi 85 mm - montanti 50x24 per scale fino a 8 gradini, 60x24 per scale da 9 gradini - norme DPR.547 e EN131

CODICE	DESCRIZIONE	UM	Q.TÀ
400802	SCALA ALLUM.PROFESS"QUADRA"GR2+PIANO MT.0,65	PZ	1
400813	SCALA ALLUM.PROFESS"QUADRA"GR3+PIANO MT.0,885	PZ	1
400637	SCALA ALLUM.PROFESS"QUADRA"GR.4+PIANO MT.1,12	PZ	1
400638	SCALA ALLUM.PROFESS"QUADRA"GR.5+PIANO MT.1,36	PZ	1
400639	SCALA ALLUM.PROFESS"QUADRA"GR.6+PIANO MT.1,59	PZ	1
400640	SCALA ALLUM.PROFESS"QUADRA"GR.7+PIANO MT.1,82	PZ	1
400641	SCALA ALLUM.PROFESS"QUADRA"GR.8+PIANO MT.2,05	PZ	1
400642	SCALA ALLUM.PROFESS"QUADRA"GR.9+PIANO MT.2,28	PZ	1

SCALE A LIBRO PER CASA



MAURER

Scala a libro in alluminio MAURER mod. LIVING - con pianale in acciaio - con ponticello di sicurezza - portata 150 kg - omologata TUV-GS/EN131

CODICE	DESCRIZIONE	UM	Q.TÀ
095835	SCALA FAMIGLIA MAURER EN131 3 GRADINI	PZ	1
095836	SCALA FAMIGLIA MAURER EN131 4 GRADINI	PZ	1
095837	SCALA FAMIGLIA MAURER EN131 5 GRADINI	PZ	1
095838	SCALA FAMIGLIA MAURER EN131 6 GRADINI	PZ	1
095839	SCALA FAMIGLIA MAURER EN131 7 GRADINI	PZ	1
095840	SCALA FAMIGLIA MAURER EN131 8 GRADINI	PZ	1
402272	PIEDINO ANTERIORE X SCALE FAMIGLIA MAURER	PZ	1
402273	PIEDINO POSTERIORE X SCALE FAMIGLIA MAURER	PZ	1

SGABELLI



MAURER

Sgabello pieghevole in acciaio MAURER mod. EASY STEP - acciaio rettangolare verniciato - base d'appoggio a terra strutturata a corpo unico - portata max. 150 kg - secondo normativa EN14183

CODICE	DESCRIZIONE	UM	Q.TÀ
• **095979**	SGABELLO FERRO PIEGHEV.EASY STEP MAURER 2 GR.	PZ	6
• **095980**	SGABELLO FERRO PIEGHEV.EASY STEP MAURER 3 GR.	PZ	4
• **095981**	SGABELLO FERRO PIEGHEV.EASY STEP MAURER 4 GR.	PZ	3

SGABELLI



MAURER

Sgabello pieghevole in alluminio MAURER mod. EASY STEP ALU - resistente e leggero - piedini in plastica antiscivolo - parapetto di sicurezza - minimo ingombro da chiusa - peso 3,78 Kg - H115x46L cm - altezza piano di lavoro 71,1 cm - dimensione gradini 30x13 cm, piano 30x23 cm - portata max 150 kg - a norme EN14183

CODICE	DESCRIZIONE	UM	Q.TÀ
• **053254**	SGABELLO ALLUM.PIEGHEV.EASY STEP MAURER 3 GR.	PZ	4

SGABELLI



MAURER

Sgabello in alluminio pieghevole MAURER mod. SLIM STEP ALU - struttura e gradini in alluminio - pieghevole, sottile e salvaspazio - dimensioni H166,5 x L46 cm - 4 gradini - portata max 150 kg - a norme EN14183

CODICE	DESCRIZIONE	UM	Q.TÀ
• **053255**	SGABELLO ALLUM.PIEGHEV.SOTTILE "MAURER" 4 GR.	PZ	3

SGABELLI



FACAL

Sgabellone in alluminio mod. PLANO tipo professionale - in tubo di alluminio 30x2 mm - gradini in alluminio da 200 mm - norme DPR 547-55

CODICE	DESCRIZIONE	UM	Q.TÀ
400661	SGABELLONE ALLUMINIO PL-3 OE-DPR547 PLANO PRO	PZ	1

SGABELLI



FACAL

Sgabello in alluminio a doppia salita mod. FILO - montanti 40x20 mm - doppi rivetti davanti e 4 diagonali di rinforzo - portata max 150 kg - a norme EN131

CODICE	DESCRIZIONE	UM	Q.TÀ
402274	SGABELLO ALL.DOPPIA SALITA "FILO" FI-4 GR.4+4	PZ	1
402275	SGABELLO ALL.DOPPIA SALITA "FILO" FI-5 GR.5+5	PZ	1

SGABELLI



FACAL

Sgabello pieghevole in alluminio tipo professionale mod. PLIO - gradini larghi 37 cm e profondi 23 cm - versione senza paracolpo - portata max 150 kg - a norme EN14183

CODICE	DESCRIZIONE	UM	Q.TÀ
402267	SGABELLO PIEGHEVOLE IN ALLUM."PLIO" PO-2 GR.2	PZ	1
402268	SGABELLO PIEGHEVOLE IN ALLUM."PLIO" PO-3 GR.3	PZ	1

TRABATTELLI E ACCESSORI



MAURER

Trabattello in acciaio verniciato MAURER smontabile - pianale in legno sostenuto da 2 tubolari in alluminio sagomati per un perfetto incastro al gradino e gancio di bloccaggio - kit di montaggio ruote da applicare nel supporto laterale a 2 mm da terra per garantire una facilità di spostamento dell'attrezzo montato - quattro tiranti incrociati in tubolare d'acciaio - altezza max piano 106 cm - altezza barra superiore 143 cm - portata 100 kg - dimensioni 138x62x179H cm

CODICE	DESCRIZIONE	UM	Q.TÀ
093992	TRABATT.ACC.VER.PIAN.LEGN.+RUOT.CM.143X138X62	PZ	1

TRABATTELLI E ACCESSORI



MAURER

Trabattello domestico MAURER tutto in alluminio e di rapido montaggio, reso particolarmente solido e compatto dalle leve - pinna ad espansione - con 4 ganci di sicurezza sul pianale - base ha una barra stabilizzatrice con ruote inattive da un lato e dal lato opposto, una spalla parallela a terra con otturatori rigidi ad accogliere due flange in resina morbida, a protezione di pavimenti - consentita la messa in opera anche su scalini e rialzi in genere - portata max 150 kg - piano di lavoro 125x41 cm - dimensioni trabattello 189x146x58/89 cm

CODICE	DESCRIZIONE	UM	Q.TÀ
081148	TRABATTELLO"MAURER"ALLUM.C/PIAN.CM.189X146X58	PZ	1

TRABATTELLI E ACCESSORI



FACAL

Trabattello mod. PINNA, tutto in alluminio ripiegabile tramite articolazioni in fusione con interposta lama in acciaio - collegamenti diagonali e orizzontali a fissaggio istantaneo - (esclusivo) per i fianchi che si ripiegano verso l'esterno, rapido intervento senza smontare la parte bassa del trabattello - piano in legno (con botola) multistrati antiscivolo idroresistente - in posizione ripiegata ideale per l'uso interno - trasformabile in due scale a forbice indipendenti o in due scale d'appoggio - pratico sistema di sollevamento delle ruote ad impedire che le due scale scivolino quando sono in posizione a forbice e d'appoggio - facile movimentazione, imballo pronto per l'uso, montare solo le due barre stabilizzatrici - peso 34,5 kg

CODICE	DESCRIZIONE	UM	Q.TÀ
401954	TRABATT.ALLUM.RICHIUD."PINNA"CM.143X51 H.310	PZ	1

TRABATTELLI E ACCESSORI



FACAL

Trabattello in alluminio mod. ALUMITO - base portante in acciaio con 4 livellatori telescopici a vite di serie 150x86x335H cm - spalle portanti a sezione rettangolare mm. 25x65 - gradini a sezione quadra mm 30x30 - 4 ruote fornite di serie diam. 125 mm dotato di freno - piano di lavoro in legno con botola - portata max. 150 kg - testato TUV-GS - struttura esente dalla norma europea UNI/EN 1004HD

CODICE	DESCRIZIONE	UM	Q.TÀ
400838	TRABATTELLO ALUMITO IN ALLUM. CM.150X86 H.335	PZ	1
400935	ALZATA ALUMITO MM. 1800 S/FASCIA FERMAPIEDE	PZ	1

TRABATTELLI E ACCESSORI



Trabattello in acciaio zincato mod. DINGO con base di 160x80 cm - campata altezza 150 cm, peso 24 kg - altezza massima raggiungibile 7,60 m - conformità D.L. 626/94 - base componibile composta da n.2 elementi di base verdi, n.4 tiranti verdi di base verdi, n.4 ruote in gomma diametro 150 mm, n.4 livellatori per dislivelli o marciapiedi, n.2 crociere di base, n.4 cunei - portata max kg 200/m^2 (incluse 2 persone) - piano di lavoro non compreso e da ordinare a parte

CODICE	DESCRIZIONE	UM	Q.TÀ
400680	TRABATTELLO "DINGO" MT. 1,90	SR	1
400681	TRABATTELLO "DINGO" C/RINGHIERA MT. 3,10	SR	1
400682	TRABATTELLO "DINGO" C/RINGHIERA MT. 4,60	SR	1
400683	TRABATTELLO "DINGO" C/RINGHIERA MT. 6,10	SR	1
400684	TRABATTELLO "DINGO" C/RINGHIERA MT. 7,60	SR	1
400675	BASE C/RUOTE-CROC. DINGO MT.1,60X0,80 H.0,40	PZ	⌂1
400676	PIANO DI LAVORO IN ALLUMINIO CON BOTOLA	PZ	⌂1
400677	RINGHIERA ROSSA ANTINFORT. X DINGO	PZ	⌂1
400678	SERIE 4 STAFFE STABILIZ. X DINGO	SR	⌂1
400679	CAMPATA PER DINGO MT.1,60X0,80 H.1,50	PZ	⌂1

TRABATTELLI E ACCESSORI

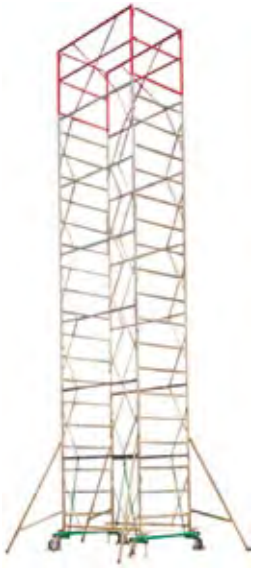

Trabattello in acciaio zincato mod. PROFESSIONAL con base di 200X120 cm - campata altezza 120 cm - peso 25 kg - altezza massima raggiungibile 19,70 m - conformità D.L. 626/94 - (può essere a norme europee HD1004 se corredato degli opportuni accessori) - ringhiera di protezione rossa, che incorpora 2 parapetti Base componibile composta da n.2 elementi di base verdi dotati di fori di deflusso dell'acqua piovana), n.4 tiranti verdi di base verdi, n.4 ruote in gomma diametro 200 mm, n.4 livellatori per dislivelli o marciapiedi, n.2 crociere di base, n.4 cunei

CODICE	DESCRIZIONE	UM	Q.TÀ
400690	TRABATTELLO PROFESSIONAL C/RING.MT. 1,70	SR	1
400691	TRABATTELLO PROFESSIONAL C/RING.MT. 2,90	SR	1
400692	TRABATTELLO PROFESSIONAL C/RING.MT. 4,10	SR	1
400693	TRABATTELLO PROFESSIONAL C/RING.MT. 5,30	SR	1
400694	TRABATTELLO PROFESSIONAL C/RING.MT. 6,50	SR	1
400695	TRABATTELLO PROFESSIONAL C/RING.MT. 7,70	SR	1
400696	TRABATTELLO PROFESSIONAL C/RING.MT. 8,90	SR	1
400697	TRABATTELLO PROFESSIONAL C/RING.MT.10,10	SR	1
400698	TRABATTELLO PROFESSIONAL C/RING.MT.11,30	SR	1
400699	TRABATTELLO PROFESSIONAL C/RING.MT.12,50	SR	1
400700	TRABATTELLO PROFESSIONAL C/RING.MT.13,70	SR	1
400701	TRABATTELLO PROFESSIONAL C/RING.MT.14,90	SR	1
400702	TRABATTELLO PROFESSIONAL C/RING.MT.16,10	SR	1
403250	BASE RUOTE C/FRENO-CROC.PROFES.MT.1,20X2X0,50	PZ	⌂1
400686	PIANO DI LAVORO IN ALLUMINIO CON BOTOLA	PZ	⌂1
400687	RINGHIERA ROSSA ANTINFORT.X PROFESSIONAL	PZ	⌂1
400688	SERIE 4 STAFFE STABILIZ. X PROFESSIONAL	SR	⌂1
400689	CAMPATA PROFESSIONAL MT. 2X1,20 H.1,20	PZ	⌂1

TRABATTELLI E ACCESSORI



Trabattello professionale in alluminio mod. DOGE65 - base 1690x940 cm - altezza 410 cm - spalle 25x65 mm - gradini a sezione quadra 30x30 mm bloccati senza rivetti - portata max. 400 kg - conforme DPR 164/56 - UNI HD 1004

CODICE	DESCRIZIONE	UM	Q.TÀ
400704	TRABATTELLO ALLUMIN.DOGE65 MOD.DG6/2C MT.4,10	PZ	⌂1
400705	ALZATA 1200 X TRABATT.DOGE65 COMPLET.MOD.D652	PZ	⌂1
400706	STABILIZZATORI GRANDI X DOGE65 MOD.D661(PZ.4)	PZ	⌂1
400707	PIANO LAVORO C/BOTOLA KG200 X DOGE65 MOD.D664	PZ	⌂1
400708	KIT PROTEZIONE X PIANO LAVORO DOGE65 MOD.D670	PZ	⌂1
400709	ZAVORRA KG.15 X TRABATTELLO DOGE65 MOD.D659ZA	PZ	⌂1

SCAFFALATURE METALLICHE



Piantana angolare a lati uguali 35x35 mm in ferro 18/10

CODICE	DESCRIZIONE	UM	Q.TÀ
400710	PIANTANA FERRO 18/10 MM.35X35 DA MT.1,50	PZ	1
400711	PIANTANA FERRO 18/10 MM.35X35 DA MT.2	PZ	1
400712	PIANTANA FERRO 18/10 MM.35X35 DA MT.2,50	PZ	1
400713	PIANTANA FERRO 18/10 MM.35X35 DA MT.3	PZ	1

SCAFFALATURE METALLICHE



Piantana angolare a lati disuguali 35x55 mm in ferro 18/10

CODICE	DESCRIZIONE	UM	Q.TÀ
400714	PIANTANA FERRO 18/10 MM.35X55 DA MT.2	PZ	1

SCAFFALATURE METALLICHE



Ripiano in lamiera ferro per scaffalature - verniciato grigio

CODICE	DESCRIZIONE	UM	Q.TÀ
400717	RIPIANO LAMIERA FERRO VERNIC.GRIGIO CM. 60X30	PZ	5
400718	RIPIANO LAMIERA FERRO VERNIC.GRIGIO CM. 60X40	PZ	5
400719	RIPIANO LAM.FERRO VERNIC.GRIGIO CM.60X50 C/R	PZ	5
400721	RIPIANO LAMIERA FERRO VERNIC.GRIGIO CM. 70X40	PZ	5
400722	RIPIANO LAM.FERRO VERNIC.GRIGIO CM.70X50 C/R	PZ	5
400724	RIPIANO LAM.FERRO VERNIC.GRIGIO CM.80X40 C/R	PZ	5
400725	RIPIANO LAM.FERRO VERNIC.GRIGIO CM.80X50 C/R	PZ	5
400726	RIPIANO LAM.FERRO VERNIC.GRIGIO CM.80X60 C/RR	PZ	5
400728	RIPIANO LAMIERA FERRO VERNIC.GRIGIO CM.100X30	PZ	5
400736	RIPIANO LAM.FERRO VERNIC.GRIGIO CM.150X50 C/R	PZ	5
400723	RIPIANO FERRO 7/10 DI CM. 80X30	PZ	5
400729	RIPIANO FERRO 7/10 DI CM.100X40 C/R	PZ	5
400730	RIPIANO FERRO 7/10 DI CM.100X50 C/R	PZ	5
400731	RIPIANO FERRO 7/10 DI CM.100X60 C/RR	PZ	5
400732	RIPIANO FERRO 7/10 DI CM.120X30 C/R	PZ	5
400733	RIPIANO FERRO 7/10 DI CM.120X40 C/R	PZ	5
400734	RIPIANO FERRO 7/10 DI CM.120X50 C/R	PZ	5
400735	RIPIANO FERRO 7/10 DI CM.120X60 C/RR	PZ	5

SCAFFALATURE METALLICHE



Montante zincato per scaffalatura serie 2000 - sistema di incastro per montaggio rapido

CODICE	DESCRIZIONE	UM	Q.TÀ
400737	MONTANTE ZINCATO SERIE 2000 CM. 200	PZ	1
400738	MONTANTE ZINCATO SERIE 2000 CM. 250	PZ	1
400739	MONTANTE ZINCATO SERIE 2000 CM. 300	PZ	1

SCAFFALATURE METALLICHE



Ripiano zincato per scaffalatura serie 2000 - sistema di incastro per montaggio rapido

CODICE	DESCRIZIONE	UM	Q.TÀ
400740	RIPIANO REG.ZINC.X SERIE 2000 CM. 80X60	PZ	2
400741	RIPIANO REG.ZINC.X SERIE 2000 CM. 100X40	PZ	4
400742	RIPIANO REG.ZINC.X SERIE 2000 CM. 100X50	PZ	2
400743	RIPIANO REG.ZINC.X SERIE 2000 CM. 100X60	PZ	2
400744	RIPIANO REG.ZINCATO X SERIE 2000 CM. 120X40	PZ	2
400745	RIPIANO REG.ZINCATO X SERIE 2000 CM. 120X50	PZ	2
400746	RIPIANO REG.ZINCATO X SERIE 2000 CM. 120X60	PZ	2

SCAFFALATURE METALLICHE



Rinforzo da applicare ai ripiani zincati

CODICE	DESCRIZIONE	UM	Q.TÀ
400747	RINFORZO X RIPIANO ZINCATO CM. 100	PZ	50
400748	RINFORZO X RIPIANO ZINCATO CM. 120	PZ	50

SCAFFALATURE METALLICHE

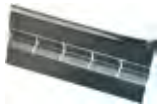

Sponda anteriore zincata per scaffalatura serie 2000

CODICE	DESCRIZIONE	UM	Q.TÀ
400749	SPONDA ANTERIORE ZINCATA 100X10	PZ	10
400750	SPONDA ANTERIORE ZINCATA 120X10	PZ	10

SCAFFALATURE METALLICHE



Sponda posteriore zincata per scaffalatura serie 2000

CODICE	DESCRIZIONE	UM	Q.TÀ
400751	SPONDA POSTERIORE ZINCATA 100X20	PZ	10
400752	SPONDA POSTERIORE ZINCATA 120X20	PZ	10

SCAFFALATURE METALLICHE



Traversina di rinforzo per montante scaffalatura serie 2000

CODICE	DESCRIZIONE	UM	Q.TÀ
400753	TRAVERSA ZIN.X MONTANTE SERIE 2000 CM.40	PZ	100
400754	TRAVERSA ZIN.X MONTANTE SERIE 2000 CM.50	PZ	100
400755	TRAVERSA ZIN.X MONTANTE SERIE 2000 CM.60	PZ	100

SCAFFALATURE METALLICHE



Separatore per ripiano scaffalatura serie 2000

CODICE	DESCRIZIONE	UM	Q.TÀ
400756	SEPARATORE ZINCATO TRAPEZ. CM. 40	PZ	25
400757	SEPARATORE ZINCATO TRAPEZ. CM. 50	PZ	25

SCAFFALATURE METALLICHE



Gancio reggipiano singolo per scaffalatura serie 2000

CODICE	DESCRIZIONE	UM	Q.TÀ
400758	GANCIO SEMPLICE X RIPIANO ZINCATO	PZ	100

SCAFFALATURE METALLICHE



Gancio reggipiano doppio per scaffalatura serie 2000

CODICE	DESCRIZIONE	UM	Q.TÀ
400759	GANCIO DOPPIO X RIPIANO ZINCATO	PZ	100

SCAFFALATURE METALLICHE



Piede in plastica per montante scaffalatura serie 2000

CODICE	DESCRIZIONE	UM	Q.TÀ
400760	PIEDINO PLASTICA X MONTANTE SERIE 2000	PZ	100

SCAFFALATURE METALLICHE



MAURER

Mensola MAURER mod. EASY SYSTEM - in acciaio zincato stampato - montaggio semplice e veloce - ideale per la realizzazione di scaffalature a parete, dispense, ripostigli, autorimesse, librerie, angoli studio, ecc.

CODICE	DESCRIZIONE	UM	Q.TÀ
096270	MENSOLA EASY SYSTEM ZINCATA CM.20 2770AZ20	PZ	10
096271	MENSOLA EASY SYSTEM ZINCATA CM.25 2770AZ25	PZ	10
096272	MENSOLA EASY SYSTEM ZINCATA CM.30 2770AZ30	PZ	10
096273	MENSOLA EASY SYSTEM ZINCATA CM.35 2770AZ35	PZ	10
096274	MENSOLA EASY SYSTEM ZIN.CM.40 3 GANC.2770AZ40	PZ	10
096275	MENSOLA EASY SYSTEM ZIN.CM.40 2 GANC.2770AZ4A	PZ	10

SCAFFALATURE METALLICHE



MAURER

Profilo MAURER mod. EASY SYSTEM in acciaio stampato zincato, per mensole

CODICE	DESCRIZIONE	UM	Q.TÀ
096268	PROFILO EASY SYSTEM ZINCATO CM.100 2750AZ100	PZ	10
096269	PROFILO EASY SYSTEM ZINCATO CM.198 2750AZ198	PZ	10
401784	SACCHETTO 2 TAPPY NERI EASY SISTEM	PZ	10

SCAFFALATURE METALLICHE



Scaffalatura metallica ad incastro in kit - finitura ferro zincato - dimensioni: L100xP40xH185

CODICE	DESCRIZIONE	UM	Q.TÀ
400877	SCAFFALATURA ZINC.INCASTRO 5 RIPIANI 100X40	PZ	1

SCAFFALATURE METALLICHE



BIZZOTTO

Scaffalatura metallica ad incastro - finitura in ferro zincato - dimensioni: L100xP40xH186 cm - portata 70 kg per piano

CODICE	DESCRIZIONE	UM	Q.TÀ
402476	SCAFFALE ZINCATO AD INCASTRO 5 RIP.100X40X186	PZ	1

SCAFFALATURE METALLICHE



BIZZOTTO

Scaffalatura metallica con attacco a bullone - colore grigio

CODICE	DESCRIZIONE	UM	Q.TÀ
051708	SCAFFALATURA GRIGIA FERRIKIT 5 RIPIANI 100X40	PZ	1

CAVALLETTI



MAURER

Cavalletto pieghevole MAURER in legno d'abete - 75x75 cm

CODICE	DESCRIZIONE	UM	Q.TÀ
083296	CAVALLETTO IN LEGNO PIEGHEVOLE CM.75	PZ	35

CAVALLETTI



MAURER

Cavalletto pieghevole a tre piani MAURER in legno di faggio - dimensioni: 78x78x2,6x5 cm - base superiore: 3x6 cm

CODICE	DESCRIZIONE	UM	Q.TÀ
099719	CAVALLETTO LEGNO PIEGHEV.3 PIANI"MAURER"CM.78	PZ	1

CAVALLETTI



FACAL

Cavalletto in tubo di acciaio tropicalizzato

CODICE	DESCRIZIONE	UM	Q.TÀ
400762	CAVALLETTO ACCIAIO TROPICAL.H.CM.80 X 88	PZ	1

CAVALLETTI



STANLEY

Coppia di cavalletti pieghevoli STANLEY cod. 1-97-475 - piano d'appoggio in polipropilene e gambe pieghevoli in metallo - cerniere di aggancio laterali in polipropilene - dimensioni molto compatte, maniglia integrata da tracolla regolabile per agevolare il trasporto - piedini rivestiti in gomma per prevenire lo slittamento - facili da montare e smontare - capacità di carico: 340 kg (peso distribuito uniformemente su 2 cavalletti) - dimensioni 101,7x75,8x12,5 cm

CODICE	DESCRIZIONE	UM	Q.TÀ
402311	COPPIA CAVALLETTI PIEGH. PPL+MET PORT. 340 KG	PZ	2

CAVALLETTI



STANLEY

Coppia di cavalletti leggeri STANLEY mod. JUNIOR art. STST1-70355 - leggeri e poco ingombranti, sono un valido supporto per molti lavori, pratici da trasportare - base d'appoggio con scanalature per il taglio di assi - con ripiano e piedini in gomma antiscivolo - capacità di carico 362 kg (la coppia) - dimensioni: 571x63x811 mm

CODICE	DESCRIZIONE	UM	Q.TÀ
402901	COPPIA CAVALLETTI LEGGERI STANLEY PORT.362 KG	PZ	4

CAVALLETTI



IBA BRACAGNOLO

Cavalletto doppio per edilizia tipo estensibile - in acciaio verniciato

CODICE	DESCRIZIONE	UM	Q.TÀ
053025	CAVALLETTO DOPP.EDIL. CM.100/170 "CE" 1CAV00	PZ	1

ARMADI SPOGLIATOIO



Armadio spogliatoio su piedi - struttura portante realizzata in lamiera d'acciaio spessore 6/10 - ripiano superiore con sottostante tubo ovale porta grucce in PVC, completo di ganci scorrevoli - porta ombrello a vaschetta raccogli gocce sull'anta - porta cartellino - serratura a cilindro con doppia chiave in dotazione - ante rinforzate e dotate di feritoie di aerazione nella parte superiore e inferiore - cerniere interne speciali antiscasso - bordo frontale perimetrale arrotondato anti urto raggio 6 mm - nervature longitudinali su fianchi e porte - vernice acrilica - colore grigio RAL 7035 - 29 kg il 111/02 e 41 kg il 111/03

CODICE	DESCRIZIONE	UM	Q.TÀ
402279	ARMADIO SPOGLIAT. 1 POSTO 111/01 CM.35X35X180	PZ	1
402280	ARMADIO SPOGLIAT. 2 POSTI 111/02 CM.70X35X180	PZ	1
402281	ARMADIO SPOGLIAT.3 POSTI 111/03 CM.105X35X180	PZ	1

ARMADI SPOGLIATOIO - SERRATURE



Serratura per armadi spogliatoio

CODICE	DESCRIZIONE	UM	Q.TÀ
403219	SERRATURA ZINC.G8A/25+LEVA 689ZB X ARMADI	PZ	1

ARMADI SPOGLIATOIO



Armadio spogliatoio ad unica anta battente con tramezza sporco/pulito su piedi - struttura portante realizzata in lamiera d'acciaio spessore 6/10 - dimensioni 40x50x180H cm - ripiano superiore con sottostante tubo ovale porta grucce in PVC completo di ganci scorrevoli - porta ombrello a vaschetta raccogli gocce sull'anta - porta cartellino - serratura a cilindro con doppia chiave in dotazione - ante rinforzate e dotate di feritoie di aerazione nella parte superiore e inferiore - cerniere interne speciali antiscasso - bordo frontale perimetrale arrotondato anti urto raggio 6 mm - nervature longitudinali su fianchi e porte - asole sul tetto per consentire un'ottima circolazione dell'aria - vernice acrilica - colore grigio RAL 7035 - peso 23 kg

CODICE	DESCRIZIONE	UM	Q.TÀ
402278	ARMADIO SPOGLIAT.717/01P PUL/SPO.CM.40X50X180	PZ	1

ARMADI PORTA ATTREZZI



Armadietto porta attrezzi per officina - in lamiera verniciata - a 2 ante battenti con serratura - dotati di due ripiani e cassetto

CODICE	DESCRIZIONE	UM	Q.TÀ
400768	ARMADIETTO OFF.C/CASSETTO CM. 60X42X100H	PZ	1

ARMADI A RIPIANI



Armadio multiuso con 2 ripiani e due ante - struttura portante realizzata in lamiera d'acciaio spessore 6/10 - porta cartellino - serratura a cilindro con doppia chiave in dotazione - ante rinforzate e dotate di feritoie di aerazione nella parte superiore e inferiore - cerniere interne speciali antiscasso bordo frontale perimetrale arrotondato anti urto raggio mm.6 - nervature longitudinali su fianchi e porte vernice acrilica - colore grigio RAL 7035 - peso 17 kg

CODICE	DESCRIZIONE	UM	Q.TÀ
402283	ARMADIO 2 RIP. 2 ANTE AP/80MINI CM.80X40X80	PZ	1

ARMADI A RIPIANI



Armadio multiuso tutto piani - n°4 ripiani interni rettangolari regolabili su asole in 8 posizioni differenti - struttura portante realizzata in lamiera d'acciaio spessore 6/10 - porta cartellino - serratura a cilindro con doppia chiave in dotazione - ante rinforzate e dotate di feritoie di aerazione nella parte superiore e inferiore - cerniere interne speciali antiscasso - bordo frontale perimetrale arrotondato anti urto raggio mm.6 - nervature longitudinali su fianchi e porte - vernice acrilica - colore grigio RAL 7035 - pesi: AP/60 ad unica anta battente, 29 kg e AP/80 a due ante battenti, 39 kg

CODICE	DESCRIZIONE	UM	Q.TÀ
402284	ARMADIO 4 RIPIANI AP/60 CM.60X40X180	PZ	1
402285	ARMADIO 4 RIPIANI AP/80 CM.80X40X180	PZ	1

ARMADI A RIPIANI



Armadio per archiviazione su zoccolo H. 5 cm - n°4 ripiani interni rettangolari posti su asole - due ante battenti - struttura portante realizzata in lamiera d'acciaio spessore 6/10 - ante rinforzate e dotate di feritoie di aerazione nella parte superiore e inferiore - cerniere interne speciali antiscasso - bordo frontale perimetrale arrotondato anti urto raggio 6 mm - nervature longitudinali su fianchi e porte - asole sul tetto per consentire un'ottima circolazione dell'aria - serratura a cilindro con doppia chiave in dotazione - vernice acrilica - colore grigio RAL 7035 - peso 68 kg

CODICE	DESCRIZIONE	UM	Q.TÀ
402482	ARMADIO 4 RIP 255/100/S2V CM.100X45X200H	PZ	1
402483	PIANO PER ARMADIO 255/100 CM.100X45X3	PZ	5

ARMADI IN PLASTICA



MAURER

Armadio MAURER mod. TUTTO PIANI in polipropilene copolimero, materiale riciclabile ed eco-sostenibile - dotato di piedini, porte e scaffali interni regolabili - dimensioni: LxPxH 68x37x169 cm - peso 15,46 kg

CODICE	DESCRIZIONE	UM	Q.TÀ
095120	ARMADIO PLASTICA TUTTO PIANI CM.68X37X169	PZ	1

ARMADI IN PLASTICA



MAURER

Armadio PORTASCOPE MAURER - in polipropilene copolimero, materiale riciclabile ed eco sostenibile - dotato di piedini, porte e scaffali interni regolabili - dimensioni: LxPxH 68x37x169 cm - peso 16 kg

CODICE	DESCRIZIONE	UM	Q.TÀ
095121	ARMADIO PLASTICA PORTASCOPE CM.68X37X169	PZ	1

ARMADI PORTASCOPE



Armadio porta scope con tramezza parziale e 3 ripiani corti - struttura portante realizzata in lamiera d'acciaio spessore 6/10 - ante rinforzate e dotate di feritoie di aerazione nella parte superiore e inferiore - cerniere interne speciali antiscasso - bordo frontale perimetrale arrotondato anti urto raggio 6 mm - nervature longitudinali su fianchi e porte - asole sul tetto per consentire un'ottima circolazione dell'aria - porta cartellino serratura a cilindro con doppia chiave in dotazione - vernice acrilica - colore grigio RAL 7035 - pesi AS/60 ad unica anta battente, 29 kg e AS/80 a due ante battenti, 36 kg

CODICE	DESCRIZIONE	UM	Q.TÀ
402269	ARMADIO PORTASCOPE AS/60 CM.60X40X180	PZ	1
402270	ARMADIO PORTASCOPE AS/80 CM.80X40X180	PZ	1

ARMADI IN TNT



MAURER

Armadio MAURER in tessuto non tessuto - struttura in acciaio, telo in TNT 75g/m^2 - dimensioni LxPxH 70x45x160 cm - con asta portagrucce e mensola

CODICE	DESCRIZIONE	UM	Q.TÀ
• **097931**	ARMADIO TNT"MAURER"ACCIAIO+TELO CM.70X45X160H	PZ	1

ARMADI IN TNT



MAURER

Scarpiera MAURER - struttura in acciaio - telo in tessuto non tessuto 70g/m^2 - dimensioni LxPxH 61x30x90 cm - con 5 mensole

CODICE	DESCRIZIONE	UM	Q.TÀ
• **097932**	SCARPIERA TNT"MAURER"ACC.+TELO CM.61X30X90H	PZ	1

STENDER PORTA ABITI



MAURER

Stender appendiabiti MAURER estensibile, con ruote - struttura in acciaio e ABS - tubi diametri 28/25/16 - dimensione: 85x41x100/170H cm

CODICE	DESCRIZIONE	UM	Q.TÀ
• **099299**	STENDER P/ABITI SINGOLO"MAURER"ESTENS.C/RUOTE	PZ	1

SCOPE DA GIARDINO MANICATE



papillon

Scopa PAPILLON in bambù con manico pesante

CODICE	DESCRIZIONE	UM	Q.TÀ
050743	SCOPA IN BAMBU CON MANICO PESANTE	PZ	20

SCOPE DA GIARDINO MANICATE



MAURER

Scopa economica MAURER in saggina a 4 fili

CODICE	DESCRIZIONE	UM	Q.TÀ
052941	SCOPA SAGGINA ECONOMICA A 4 FILI	PZ	6

SCOPE DA GIARDINO MANICATE



MAURER

Scopa MAURER fibra in polipropilene verde - base in polietilene - manico in legno di colore verde

CODICE	DESCRIZIONE	UM	Q.TÀ
055281	SCOPA ECOLOGICA "MAURER" VERDE C/MANICO	PZ	10

SCOPE INDUSTRIALI



MAURER

Scopa industriale MAURER in nylon fibra non piumata - supporto in plastica - L 270 mm - senza manico

CODICE	DESCRIZIONE	UM	Q.TÀ
052942	SCOPA INDUSTRIALE NYLON RIGIDO S/MANICO	PZ	10
055280	SCOPA INDUSTRIALE NYLON PIUMATO S/MANICO	PZ	10

SCOPE INDUSTRIALI



MAURER

Scopa industriale MAURER con supporto in legno - fibra non piumata - L 270 mm - senza manico

CODICE	DESCRIZIONE	UM	Q.TÀ
092983	SCOPA INDUST.LEGNO/FIBRA NON PIUM.S/MAN.CM.27	PZ	10

SCOPE INDUSTRIALI



Scopa SPAZZINA in plastica verde - senza manico

CODICE	DESCRIZIONE	UM	Q.TÀ
402938	SCOPA "SPAZZINA" SENZA MANICO	PZ	1

SCOPE INDUSTRIALI



MAURER

Scopa spazzina MAURER in polipropilene verde - base in polietilene - senza manico

CODICE	DESCRIZIONE	UM	Q.TÀ
051688	SCOPA SPAZZINA "MAURER" VERDE S/MANICO	PZ	5
400062	MANICO PER SCOPA "SPAZZINA"	PZ	24

SPAZZETTONI INDUSTRIALI



MAURER

Spazzolone MAURER per uso industriale - setole nere in nylon rigido - supporto in legno - senza manico

CODICE	DESCRIZIONE	UM	Q.TÀ
052944	SPAZZETTONE INDUSTRIALE CM. 40	PZ	6
052945	SPAZZETTONE INDUSTRIALE CM. 60	PZ	6
052946	SPAZZETTONE INDUSTRIALE CM. 80	PZ	6
052947	SPAZZETTONE INDUSTRIALE CM. 100	PZ	6

SCOPE



MAURER

Scopa ultraleggera MAURER mod. LARA per uso domestico - setola in nylon piumato colore nero - idonea per superfici interne - senza manico

CODICE	DESCRIZIONE	UM	Q.TÀ
097768	SCOPA USO DOMESTICO MAURER "LARA" NYLON S/MAN	PZ	10

SCOPE



MAURER

Scopa antiurto MAURER mod. ISABEL bassa con cavallotto - setola in sincrin nero piumato - idonea per superfici interne - senza manico

CODICE	DESCRIZIONE	UM	Q.TÀ
053858	SCOPA ANTIURTO"MAURER"BASSA C/CAVALLOT.S/MAN	PZ	10

SCOPE



MAURER

Scopa ultraleggera MAURER mod. SARA per uso domestico - setola in sincrin piumato colore grigio - idonea per superfici interne - senza manico

CODICE	DESCRIZIONE	UM	Q.TÀ
097769	SCOPA USO DOMESTICO MAURER "SARA" PVC S/MAN.	PZ	10

SCOPE



MAURER

Scopa ultraleggera MAURER mod. GINA per uso domestico - setola in sincrin ondulato piumato - ideale per sporco difficile su superfici grezze - senza manico

CODICE	DESCRIZIONE	UM	Q.TÀ
097767	SCOPA USO DOM.MAURER"GINA"SINCRIN ONDUL.S/MAN	PZ	10

SCOPE



MAURER

Scopa per uso domestico MAURER - con setole animali - senza manico

CODICE	DESCRIZIONE	UM	Q.TÀ
• **098235**	SCOPA USO DOMESTICO C/SETOLE ANIMALI S/MANICO	PZ	12

SCOPE



MAURER

Frattazzo basso MAURER mod. BETTA - setola in nylon piumato - resistente contro gli aggressivi chimici - versatile, industriale - lavabile in acqua bollente - senza manico

CODICE	DESCRIZIONE	UM	Q.TÀ
097770	FRATTAZZO BASSO"MAURER"BETTA NYLON PIUM.S/MAN	PZ	10

SCOPE



MAURER

Ragnatore spazzapareti MAURER mod. FRANCA - setola in sincrin piumato giallo - leggero e pratico, per uso domestico - senza manico (ordinabile separatamente)

CODICE	DESCRIZIONE	UM	Q.TÀ
097765	RAGNATORE SPAZZAPARETI"MAURER"PIUMATO S/MANIC	PZ	10

SCOPE



MAURER

Ragnatore a punta MAURER mod. FRANCA NERO - in setola sincrin nera - leggero e pratico per uso domestico - senza manico (ordinabile separatamente)

CODICE	DESCRIZIONE	UM	Q.TÀ
052084	RAGNATORE A PUNTA"MAURER"SETOLA SINCRIN S/MAN	PZ	12

MANICI PER SCOPE



MAURER

Manico in legno MAURER per scope industriali - attacco a vite - 120 cm

CODICE	DESCRIZIONE	UM	Q.TÀ
052948	MANICO LEGNO PER SCOPE INDUSTRIALI	PZ	50

MANICI PER SCOPE



MAURER

Manico in metallo MAURER allungabile per scope - diametro 21 mm - allungabile da 84 a 150 cm - colore argento

CODICE	DESCRIZIONE	UM	Q.TÀ
097762	MANICO MET.MAURER X RAGNATORE ALLUNG.84/150CM	PZ	24

MANICI PER SCOPE



MAURER

Manico in metallo plastificato MAURER per scope e mop - diametro 23 mm - colore grigio

CODICE	DESCRIZIONE	UM	Q.TÀ
092982	MANICO METALLO PLASTIFIC"MAURER"GRIGIO CM.130	PZ	25
097764	MANICO METALLO VERNICIATO"MAURER"NERO CM.130	PZ	25

MANICI PER MOCIO



vileda

Manico mod. SUPERMOCIO in acciaio - adatto a tutti i tipi di ricambi MOCIO - ergonomico e facilmente appendibile - con comodo attacco è sufficiente inserire il fiocco nei 4 appositi alloggi

CODICE	DESCRIZIONE	UM	Q.TÀ
402573	MANICO "SUPERMOCIO" IN ACCIAIO X MOCIO CM.125	PZ	20

MANICI ALLUNGABILI



MASS

Manico in alluminio allungabile multifunzione

CODICE	DESCRIZIONE	UM	Q.TÀ
402055	ASTA TELESCOPICA ALLUMINIO FLASH 3 MT.	PZ	12
402056	ASTA TELESCOPICA ALLUMINIO FLASH 4 MT.	PZ	12
402057	ASTA TELESCOPICA ALLUMINIO FLASH 6 MT.	PZ	12

SCOPETTI



Scopetto in plastica per officina

CODICE	DESCRIZIONE	UM	Q.TÀ
400056	SCOPETTO PLASTICA X OFFICINA ART.50410	PZ	36

SCOPETTI



Paletta in plastica con scopino piccolo in filato nero

CODICE	DESCRIZIONE	UM	Q.TÀ
402152	PALETTA IN PLASTICA C/SCOPINO IN FILATO NERO	PZ	24

PALETTE IMMONDIZIA



Paletta in plastica con bordatura in gomma da 23 cm

CODICE	DESCRIZIONE	UM	Q.TÀ
402154	PALETTA IN PLASTICA C/BORDAT. IN GOMMA CM.23	PZ	24

PALETTE IMMONDIZIA



Paletta alzaimmondizia in lamiera acciaio zincato - manico lungo

CODICE	DESCRIZIONE	UM	Q.TÀ
402997	ALZAIMMONDIZIA CM.25X35 FERRO ZINCATO	PZ	24

PALETTE IMMONDIZIA



Paletta alzaimmondizia in plastica con bordatura in gomma e manico fisso in ferro

CODICE	DESCRIZIONE	UM	Q.TÀ
402155	ALZAIMMONDIZIA IN PLAST.C/MAN.FISSO IN FERRO	PZ	12

ARTICOLI PER PULIZIE



MAURER

Mop MAURER mod. STRIZZO - in cotone filo continuo 300 g

CODICE	DESCRIZIONE	UM	Q.TÀ
097772	MOP MAURER "STRIZZO"COTONE FILO CONTIN.GR.300	PZ	24

ARTICOLI PER PULIZIE



Mop mod. SPRINT in TNT - filo ritorto 170 g

CODICE	DESCRIZIONE	UM	Q.TÀ
402157	MOP IN TNT GR.170 FILO RITORTO "SPRINT"	PZ	24

ARTICOLI PER PULIZIE



MAURER

Mop in microfibra MAURER - manico in ferro 118 cm

CODICE	DESCRIZIONE	UM	Q.TÀ
• **098222**	MOP MICROFIBRA"MAURER"MANICO IN FERRO CM.118	PZ	24
• **098223**	MOP DI RICAMBIO MICROFIBRA"MAURER" X 98222	PZ	50

ARTICOLI PER PULIZIE



MAURER

Secchio in plastica MAURER semiovale da 15 L - doppia vaschetta raccogli acque sporche - con strizzatore

CODICE	DESCRIZIONE	UM	Q.TÀ
097773	SECCHIO PLAS"MAURER"LT.15 DOPPIA VASC.C/STRIZ	PZ	1

ARTICOLI PER PULIZIE



vileda

Supermocio completo di: mocio, secchio, strizzatore e manico a lunghezza fissa

CODICE	DESCRIZIONE	UM	Q.TÀ
402561	SUPERMOCIO COMPLETO C/MANICO INTERO	PZ	12
402560	MOCIO TRIPLA AZIONE IN MICROFIBRA	PZ	12

ARTICOLI PER PULIZIE



vileda

Lavapavimenti mod. REVOLUTION SISTEMA con innovativo strizzatore, dotato di secchio, piastra piatta rettangolare e panno "2in1 Microfibra" - la piastra è dotata di attacco universale, snodo a 180° - manico non incluso

CODICE	DESCRIZIONE	UM	Q.TÀ
402919	LAVAPAVIMENTI COMPLETO "REVOLUTION SISTEMA"	PZ	6

ARTICOLI PER PULIZIE



Lavapavimenti mod. SPIN & CLEAN - rullo pulente per rimuovere lo sporco dal panno - piastra piatta con aletta pieghevole, ideale per pulire il battiscopa e gli angoli - piastra con snodo a 360°- panno in microfibra lavabile in lavatrice a 60°

CODICE	DESCRIZIONE	UM	Q.TÀ
403090	LAVAPAVIMENTI “SPIN & CLEAN” C/RULLO E ALETTE	PZ	1
403091	RICAMBIO PER LAVAPAVIMENTI “SPIN & CLEAN”	PZ	8

ARTICOLI PER PULIZIE



Lavapavimenti mod. TURBO SMART SISTEMA dotato di strizzatore integrato azionando il meccanismo a pedale - piastra dalla forma triangolare con attacco a vite universale - manico telescopico - completo di fiocco Turbo 2in1 in microfibra lavabile in lavatrice a 30°

CODICE	DESCRIZIONE	UM	Q.TÀ
403001	LAVAPAVIM.A PEDALE”TURBO SMART SISTEMA”C/ACC.	PZ	1
403000	FIOCCO “TURBO SMART REFIL” 2 IN 1 MICROFIBRA	PZ	6

ARTICOLI PER PULIZIE



Sistema lavapavimenti mod. SPRAY MAX con piastra ribaltabile di 180° e panno in microfibra fronte/retro lavabile in lavatrice a 60°- erogatore spray: il getto copre la piastra in tutta la sua larghezza e garantisce il livello di umidità sufficiente - serbatoio da 800 ml (utilizzabile solo con acqua o aggiungendo detergente) - grilletto e manico con impugnatura ergonomica per controllare l’azione dell’erogatore

CODICE	DESCRIZIONE	UM	Q.TÀ
403186	LAVAPAVIMENTI”SPRAY MAX”C/PIASTRA RIBALTABILE	PZ	1
403187	RICAMBIO PER LAVAPAVIMENTI”SPRAY MAX”	PZ	4

ARTICOLI PER PULIZIE



Secchio con becco MAURER - in plastica bianca

CODICE	DESCRIZIONE	UM	Q.TÀ
080840	SECCHIO POLITENE”MAURER” C/BECCO LT.9 CM26X26	PZ	1
080841	SECCHIO POLITENE”MAURER”C/BECCO LT.12 CM28X27	PZ	1
080842	SECCHIO POLITENE”MAURER”C/BECCO LT.17 CM33X32	PZ	1

ARTICOLI PER PULIZIE



Secchio comune MAURER in politene - colori assortiti

CODICE	DESCRIZIONE	UM	Q.TÀ
080812	SECCHIO COMUNE”MAURER” POLITENE LT.6 CM.23X22	PZ	1
080819	SECCHIO COMUNE”MAURER”POLITENE LT.9 CM.25X26	PZ	1
080823	SECCHIO COMUNE”MAURER”POLITENE LT.12 CM.27X27	PZ	1
080824	SECCHIO COMUNE”MAURER”POLITENE LT.15 CM.29X30	PZ	1

ARTICOLI PER PULIZIE



Bagno tondo in politene con 2 manici - colori assortiti

CODICE	DESCRIZIONE	UM	Q.TÀ
402617	BAGNO TONDO POLITENE 2/MANICI LT.11 CM.35	PZ	1
402618	BAGNO TONDO POLITENE 2/MANICI LT.13 CM.40	PZ	1
402619	BAGNO TONDO POLITENE 2/MANICI LT.18 CM.45	PZ	1
402620	BAGNO TONDO POLITENE 2/MANICI LT.30 CM.52	PZ	1

ARTICOLI PER PULIZIE



Bagno ovale in politene con 2 manici - colori assortiti

CODICE	DESCRIZIONE	UM	Q.TÀ
402621	BAGNO OVALE POLITENE 2/MANICI LT.12 CM.45	PZ	1
402622	BAGNO OVALE POLITENE 2/MANICI LT.18 CM.50	PZ	1
402623	BAGNO OVALE POLITENE 2/MANICI LT.22 CM.55	PZ	1
402624	BAGNO OVALE POLITENE 2/MANICI LT.33 CM.60	PZ	1
402625	BAGNO OVALE POLITENE 2/MANICI LT.40 CM.65	PZ	1

ARTICOLI PER PULIZIE



Bacinella quadra con due manici in politene - colori assortiti

CODICE	DESCRIZIONE	UM	Q.TÀ
402626	BAGNO QUADRO POLITENE LT.10 CM.33X31X15	PZ	1
402627	BAGNO QUADRO POLITENE LT.15 CM.38X36X17	PZ	1

ARTICOLI PER PULIZIE



MAURER

Scopa catturapolvere MAURER - manico estensibile fino a 120 cm - testa rotante - da utilizzare con panni elettrostatici (tipo swiffer) - 10 panni inclusi 25x10 cm

CODICE	DESCRIZIONE	UM	Q.TÀ
• **098219**	SCOPA CATTURAPOLVERE "MAURER" CON 10 PANNI	PZ	12
• **098239**	CF.20 PANNI ELETTROSTATICI RIC.P/SCOPA 98219	CF	60

ARTICOLI PER PULIZIE



MAURER

Scopa in microfibra MAURER - manico in ferro estensibile fino a 120 cm - testa rotante - panno in ciniglia lavabile 25x10 cm (incluso)

CODICE	DESCRIZIONE	UM	Q.TÀ
• **098220**	SCOPA MICROFIBRA "MAURER" C/PANNO IN CINIGLIA	PZ	12
• **098221**	PANNO "MAURER" IN CINIGLIA PER SCOPA 98220	PZ	24

ARTICOLI PER PULIZIE



MAURER

Piumino catturapolvere MAURER - lunghezza totale 32 cm - manico in plastica - da utilizzare con panni intercambiabili usa e getta (tipo swiffer) - 5 panni inclusi

CODICE	DESCRIZIONE	UM	Q.TÀ
• **098224**	PIUMINO CATTURAPOLVERE"MAURER"CM.32 C/5 PANNI	PZ	24
• **098240**	CF.5 PANNI ELETTROSTATICI RIC.P/PIUM. 98224	CF	24

ARTICOLI PER PULIZIE



MAURER

Piumino catturapolvere MAURER multicolore - lunghezza totale 55 cm

CODICE	DESCRIZIONE	UM	Q.TÀ
• **098225**	PIUMINO CATTURAPOLVERE"MAURER" MULTICOL.CM.55	PZ	72

ARTICOLI PER PULIZIE



vileda

Panno per pavimenti IGIENE SUPER in TNT +30% di microfibra - maggiore durata e resistenza - trattamento antibatterico Odor Stop - lavabile in lavatrice

CODICE	DESCRIZIONE	UM	Q.TÀ
402562	BL.3 PZ PANNO PAVIMENTI"IGIENE SUPER"CM.50X45	PZ	15

ARTICOLI PER PULIZIE



vileda

Panno multiuso PANNO GIALLO microforato in TNT +30% di microfibra - può essere usato sia da asciutto che da bagnato, anche su superfici delicate - trattamento antibatterico Odor Stop - lavabile in lavatrice

CODICE	DESCRIZIONE	UM	Q.TÀ
402563	BL.3 PZ "PANNOGIALLO" MULTIUSO MICROFORATO	PZ	20

ARTICOLI PER PULIZIE



vileda

Panno multiuso LAVASCIUGA in TNT +30% di microfibra - studiato per rimuovere lo sporco da stoviglie e tutte le superfici della cucina - trattamento antibatterico Odor Stop - lavabile in lavatrice

CODICE	DESCRIZIONE	UM	Q.TÀ
402564	BL.3 PZ PANNO "LAVASCIUGA" MULTIUSO CUCINA	PZ	20

ARTICOLI PER PULIZIE



vileda

PANNO VETRI in TNT similpelle +30% di microfibra - per una pulizia perfetta di vetri e specchi - non lascia aloni - può essere usato con detergenti o con acqua - facile da strizzare - massima assorbenza - lavabile in lavatrice

CODICE	DESCRIZIONE	UM	Q.TÀ
402568	PANNO VETRI	PZ	30

ARTICOLI PER PULIZIE



vileda

Panno spugna ORIGINAL realizzato solo con fibre naturali - indicato per pulire tutte le superfici lavabili - resistente - 2 volte più spesso e caratterizzato da strisce ondulate

CODICE	DESCRIZIONE	UM	Q.TÀ
402565	BL.3 PZ PANNO SPUGNA ORIGINAL	PZ	18

ARTICOLI PER PULIZIE



vileda

Panno multiuso ASCIUGAPIU' 100% in pelle scamosciata sintetica microforata (PVA), formato 30x35 cm

CODICE	DESCRIZIONE	UM	Q.TÀ
402920	PANNO IN PELLE MULTIUSO"ASCIUGAPIU"CM.30X35	PZ	25

ARTICOLI PER PULIZIE



vileda

Panni MICROFIBRA COLORS in 100% microfibra - utilizzabili per usi diversi, in bagno, in cucina, su mobili e vetri - colori assortiti

CODICE	DESCRIZIONE	UM	Q.TÀ
402923	BL.4 PZ PANNO MICROFIBRA COLORS CM.36X38	PZ	16

ARTICOLI PER PULIZIE



vileda

Spugna abrasiva GLITZI POWER INOX - composta da cuscinetto interno di spugna assorbente rivestita da tessuto in acciaio inox - più efficace di una normale paglietta e facile da pulire - ideale contro le incrostazioni di pentole - non arrugginisce

CODICE	DESCRIZIONE	UM	Q.TÀ
402570	BL.2 PZ SPUGNA ABRASIVA RIVESTITA IN ACC.INOX	PZ	15

ARTICOLI PER PULIZIE



MAURER

Panni in microfibra MAURER - 220 g/m^2 - 80% poliestere e 20% poliammide - confezione da 5 pezzi

CODICE	DESCRIZIONE	UM	Q.TÀ
• **098231**	CF.5 PZ PANNO MICROFIBRA "MAURER" CM.30X40	CF	24
• **099932**	CF.5 PZ PANNO MICROFIBRA "MAURER" CM.35X40	CF	24

ARTICOLI PER PULIZIE



vileda

Spugna assorbente GLITZI CRYSTAL abrasiva con cristalli attivi e antibatterico - rimuove più efficacemente lo sporco ostinato - trattamento antibatterico che previene cattivi odori - offerta speciale 2+1, una spugna su 3 in in omaggio

CODICE	DESCRIZIONE	UM	Q.TÀ
402567	BL.2+1 PZ SPUGNA DA CUCINA "GLITZI CRYSTAL"	PZ	10

ARTICOLI PER PULIZIE



vileda

Spugna da cucina abrasiva e antigraffio ONDATTIVA COLORS milleusi - ideali per le superfici delicate - confezione da 4 pezzi (3 + 1 omaggio)

CODICE	DESCRIZIONE	UM	Q.TÀ
402921	BL.3+1 PZ SPUGNA MILLEUSI "ONDATTIVA COLORS"	PZ	16

ARTICOLI PER PULIZIE



vileda

Spugna milleusi ONDATTIVA assorbente, abrasiva, antigraffio - ideale per le superfici delicate

CODICE	DESCRIZIONE	UM	Q.TÀ
402743	BL.2+1 PZ SPUGNETTA MILLEUSI "ONDATTIVA"	PZ	28

ARTICOLI PER PULIZIE

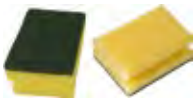

MAURER

Spugna da cucina MAURER gialla, con parte abrasiva verde e spazio salvafughe - confezione da 2 pezzi

CODICE	DESCRIZIONE	UM	Q.TÀ
• **098229**	CF.2 PZ SPUGNA DA CUCINA"MAURER"GIALLO/VERDE	CF	120

ARTICOLI PER PULIZIE



vileda

Paglietta abrasiva a spirale GLITZI INOX in acciaio inox - ideale contro le incrostazioni delle pentole - non arrugginisce - offerta speciale 2+1 (una paglietta su 3 è in omaggio)

CODICE	DESCRIZIONE	UM	Q.TÀ
402569	BL.2+1 PZ PAGLIET.ABRAS.INOX SPIRALE X CUCINA	PZ	20

ARTICOLI PER PULIZIE



MAURER

Spugna in acciaio inox MAURER - confezione da 3 pz

CODICE	DESCRIZIONE	UM	Q.TÀ
• **098230**	CF.3 PZ SPUGNA "MAURER" ACCIAIO INOX	CF	50

ARTICOLI PER PULIZIE



MAURER

Spazzola flessibile MAURER in microfibra ciniglia lavabile - manico in plastica - lunghezza totale 54 cm

CODICE	DESCRIZIONE	UM	Q.TÀ
• **098226**	SPAZZOLA FLESS."MAURER"IN MICROFIBRA CINIGLIA	PZ	24

ARTICOLI PER PULIZIE



MAURER

Spazzola levapelucchi MAURER - dimensione 23x10x4,5 cm

CODICE	DESCRIZIONE	UM	Q.TÀ
• **098233**	SPAZZOLA LEVAPELUCCHI "MAURER"	PZ	48

ARTICOLI PER PULIZIE



MAURER

Spazzola lavavetri MAURER - manico in TPR

CODICE	DESCRIZIONE	UM	Q.TÀ
• **098227**	SPAZZOLA LAVAVETRI "MAURER" MANICO TPR CM.25	PZ	50
• **098228**	SPAZZOLA LAVAVETRI "MAURER" MANICO TPR CM.35	PZ	50

ARTICOLI PER PULIZIE



Stracci bianchi disinfettati

CODICE	DESCRIZIONE	UM	Q.TÀ
403112	STRACCI BIANCHI DISINFETTATI	KG	10

ARTICOLI PER PULIZIE



Stracci colorati disinfettati

CODICE	DESCRIZIONE	UM	Q.TÀ
403113	STRACCI COLORATI LEGGERI DISINFETTATI	KG	10

ARTICOLI PER PULIZIE



MAURER

Carta igienica MAURER mod. JUMBO a 2 veli - confezione da 6 bobine

CODICE	DESCRIZIONE	UM	Q.TÀ
094963	RT.6 JUMBO 1 KG CARTA IGIENICA PURA CELLULOSA	CF	1

ARTICOLI PER PULIZIE



Carta igienica mod. AURORA a 2 veli, 300 strappi - morbida e resistente - delicata profumazione floreale - confezione da 6 rotoli

CODICE	DESCRIZIONE	UM	Q.TÀ
403114	RT.6 CARTA IGIENICA AURORA PURA CELLULOSA	CF	10

ARTICOLI PER PULIZIE



Asciugamani in foglio per dispencer, piegati a C in pura cellulosa a due veli mod. AURORA

CODICE	DESCRIZIONE	UM	Q.TÀ
403115	CF.150 ASCIUGAMANO PIEGATO A"C"PURA CELLULOSA	CF	20

ARTICOLI PER PULIZIE



MAURER

Carta multiuso MAURER in pura cellulosa a 2 veli, 850 strappi - confezione da due rotoli

CODICE	DESCRIZIONE	UM	Q.TÀ
092436	CF 2 ROTOLI CARTA PURA CELLULOSA 850 STRAPPI	CF	1

ARTICOLI PER PULIZIE



MAURER

Carta multiuso MAURER in pura cellulosa, a 2 veli - 400 strappi - monorotolo

CODICE	DESCRIZIONE	UM	Q.TÀ
094962	MONOROTOLO MULTIUSO CARTA 400 STRAPPI MAURER	PZ	6

PORTAROTOLI



MAURER

Portarotolo a pavimento MAURER per rotoli carta (rotolo non incluso)

CODICE	DESCRIZIONE	UM	Q.TÀ
• **088047**	PORTAROTOLO PAVIMENTO BIANCO X CARTA"MAURER"	PZ	6

PORTAROTOLI



MAURER

Portarotolo a muro MAURER per rotoli carta (rotolo non incluso)

CODICE	DESCRIZIONE	UM	Q.TÀ
• **088048**	PORTAROTOLO BANCO MURALE BIANCO CARTA"MAURER"	PZ	5

ENOLOGIA-LAVABOTTIGLIE E ACCESSORI



Scovolo lavabottiglie

CODICE	DESCRIZIONE	UM	Q.TÀ
402387	SCOVOLO LAVABOTTIGLIE TIPO SETOLA	PZ	12

ENOLOGIA-LAVABOTTIGLIE E ACCESSORI



Scovolo lavabottiglioni

CODICE	DESCRIZIONE	UM	Q.TÀ
402388	SCOVOLO LAVABOTTIGLIONI TIPO SETOLA	PZ	12

ENOLOGIA-LAVABOTTIGLIE E ACCESSORI



Scovolo lavabottiglie X3 in acciaio inox - lava facilmente tutte le bottiglie e bottiglioni senza spruzzare e con la forza pulente della punta a tre strati - componibile - ricambiabile - manico in ottone quadro pieno elicoidale

CODICE	DESCRIZIONE	UM	Q.TÀ
402389	SCOVOLO LAVABOTTIGLIE X3 CON 3 PUNTE INOX	PZ	50
402416	SPAZZOLE INOX RICAMBIO LAVABOTTIGLIE X3	PZ	20

ENOLOGIA-LAVABOTTIGLIE E ACCESSORI



Scolabottiglie ad avvitare con maniglia - 81 posti

CODICE	DESCRIZIONE	UM	Q.TÀ
402390	SCOLABOTTIGLIE 81 POSTI AD AVVIT.C/MAN.ART.12	PZ	1

ENOLOGIA-IMBOTTIGLIATRICI E ACCESS.



Riempitore super automatico - si chiude da solo - interno in acciaio inox - sistema a caduta - adatto per travasare liquidi dentro a bottiglie e bottiglioni di varie misure

CODICE	DESCRIZIONE	UM	Q.TÀ
402408	RIEMPITORE SXN SUPER AUTOMATICO INTERO INOX	PZ	40

ENOLOGIA-IMBOTTIGLIATRICI E ACCESS.



Pompa travaso per trapano mod. TR14 - pompa autodescante con corpo pompa in ottone e albero in acciaio inox - esclusivamente indicata per il travaso di liquidi filtrati per agricoltura, enologia, nautica, giardinaggio - diam. 14 mm

CODICE	DESCRIZIONE	UM	Q.TÀ
403256	POMPA OTTONE TRAVASO “TR14” PER TRAPANO	PZ	1

ENOLOGIA-IMBOTTIGLIATRICI E ACCESS.



Empibottiglie con vaschetta in moplen - sifoni e galleggiante inox

CODICE	DESCRIZIONE	UM	Q.TÀ
402404	EMPIBOTTIGLIE MOPLEN A 2 BECCHI	PZ	1
402405	EMPIBOTTIGLIE MOPLEN A 3 BECCHI	PZ	1
402406	GOMMINO RICAMBIO EMPIBOTTIGLIE MOPLEN	PZ	1

ENOLOGIA-IMBOTTIGLIATRICI E ACCESS.



Travasatore con rubinetto automatico

CODICE	DESCRIZIONE	UM	Q.TÀ
402393	TRAVASATORE RUBINETTO AUTOMATICO	PZ	60

ENOLOGIA-IMBOTTIGLIATRICI E ACCESS.



Travasatore a soffio con rubinetto a farfalla

CODICE	DESCRIZIONE	UM	Q.TÀ
402395	TRAVASATORE A SOFFIO CON RUBINETTO FARFALLA	PZ	50

ENOLOGIA-IMBOTTIGLIATRICI E ACCESS.



Travasatore con polmone e rubinetto a farfalla

CODICE	DESCRIZIONE	UM	Q.TÀ
402396	TRAVASATORE POLMONE RUBINETTO FARFALLA	PZ	50

ENOLOGIA-IMBOTTIGLIATRICI E ACCESS.



Travasatore a soffio con rubinetto semiautomatico

CODICE	DESCRIZIONE	UM	Q.TÀ
402397	TRAVASATORE SOFFIO RUBINETTO SEMIAUTOMATICO	PZ	50

ENOLOGIA-IMBOTTIGLIATRICI E ACCESS.



Rubinetto a farfalla per travasatore

CODICE	DESCRIZIONE	UM	Q.TÀ
402394	RUBINETTO A FARFALLA PER TRAVASATORE	PZ	24

ENOLOGIA-IMBOTTIGLIATRICI E ACCESS.



Rubinetto a levetta per travasatore

CODICE	DESCRIZIONE	UM	Q.TÀ
402398	RUBINETTO A LEVETTA PER TRAVASATORE	PZ	24

ENOLOGIA-IMBOTTIGLIATRICI E ACCESS.



Imbuto enologico con filtro

CODICE	DESCRIZIONE	UM	Q.TÀ
402399	IMBUTO ENOLOGICO CON FILTRO D.15	PZ	1
402400	IMBUTO ENOLOGICO CON FILTRO D.21	PZ	1
402401	IMBUTO ENOLOGICO CON FILTRO D.25	PZ	1
402402	IMBUTO ENOLOGICO CON FILTRO D.30	PZ	1

ENOLOGIA-IMBOTTIGLIATRICI E ACCESS.



Caraffa graduata con imbuto per olio - 1 lt

CODICE	DESCRIZIONE	UM	Q.TÀ
402403	CARAFFA GRADUATA CON IMBUTO PER OLIO LT.1	PZ	1

ENOLOGIA-IMBOTTIGLIATRICI E ACCESS.



Cilindro graduato moplen doppia gradazione miscele 2% e 4%

CODICE	DESCRIZIONE	UM	Q.TÀ
402415	CILINDRO GRADUATO MOPLEN MISCELA 2/4% CC.250	PZ	100

ENOLOGIA-TAPPATRICI E ACCESSORI



Tappatrice per tappi a corona mod. TC1T fornita con 1 campana diam. 26 mm - struttura in nylon, trafilato e base in acciaio - basamento completo di fori per il fissaggio da banco

CODICE	DESCRIZIONE	UM	Q.TÀ
402409	TAPPATRICE P/TAPPI CORONA 1 CAMPANA	PZ	10
402410	CAMPANA OTTONE PER TAPPATRICE BOTTIGLIA	PZ	1
402411	CAMPANA OTTONE PER TAPPATRICE BOTTIGLIONE	PZ	1

ENOLOGIA-TAPPATRICI E ACCESSORI



Tappatrice da banco per tappi a corona GRIFO mod. TCA - fornita con boccole per tappo a corona da ø 26 e ø 29 mm - struttura leggera in robusto acciaio smaltato e testata in ferro verniciato - regolabile in altezza grazie a fori preimpostati e pomello a vite per le varie misure di bottiglie - centraggio della bottiglia regolabile e basamento completo di fori per il fissaggio da banco

CODICE	DESCRIZIONE	UM	Q.TÀ
402852	TAPPATRICE CORONA GRIFO ACCIAIO "TCA"	PZ	1

ENOLOGIA-TAPPATRICI E ACCESSORI



Tappatrice per tappi in sughero

CODICE	DESCRIZIONE	UM	Q.TÀ
402413	TAPPATRICE GANASCE P/TAPPI SUGHERO	PZ	1

ENOLOGIA-TAPPATRICI E ACCESSORI



Tappatrice per tappi a corona - 1 campana

CODICE	DESCRIZIONE	UM	Q.TÀ
402414	TAPPATRICE CREMAGLIERA P/TAPPI COR. 1 CAMPANA	PZ	4

ENOLOGIA - TAPPI E ACCESSORI



Cappucci antipolvere

CODICE	DESCRIZIONE	UM	Q.TÀ
402418	BUSTA PZ.100 CAPPUCCI ANTIPOLVERE ART.10,1	CF	10

ENOLOGIA - TAPPI E ACCESSORI



Tappi in sughero agglomerato per vino mosso e di veloce consumo

CODICE	DESCRIZIONE	UM	Q.TÀ
403151	BUSTA PZ.100 TAPPI AGGLOMER.SUGHERO MM.24X38	CF	50

ENOLOGIA - TAPPI E ACCESSORI



Tappi in sughero agglomerato per vino fermo e di veloce consumo

CODICE	DESCRIZIONE	UM	Q.TÀ
403149	BUSTA PZ.100 TAPPI AGGLOMER.SUGHERO MM.26X38	CF	1

ENOLOGIA - TAPPI E ACCESSORI



Tappi in sughero naturale per vino fermo (zone: Piemonte, Veneto e Toscana)

CODICE	DESCRIZIONE	UM	Q.TÀ
403150	BUSTA PZ.100 TAPPI SUGHERO NATURALE MM.26X40	CF	32

ENOLOGIA - TAPPI E ACCESSORI



Tappi in sughero naturale per vino mosso (zone: Veneto e Emilia Romagna)

CODICE	DESCRIZIONE	UM	Q.TÀ
403158	BUSTA PZ.100 TAPPI SUGHERO NATURALE MM.28X40	CF	24

ENOLOGIA - TAPPI E ACCESSORI



Tappi in sughero naturale per vino frizzante (zone: Veneto e Emilia Romagna)

CODICE	DESCRIZIONE	UM	Q.TÀ
403152	BUSTA PZ.100 TAPPI SUGHERO NATURALE MM.30X40	CF	24

ENOLOGIA - TAPPI E ACCESSORI



Tappi in sughero naturale per vino frizzante (zone: Emilia Romagna sopratutto per il lambrusco)

CODICE	DESCRIZIONE	UM	Q.TÀ
403153	BUSTA PZ.100 TAPPI SUGHERO NATURALE MM.30X45	CF	24

ENOLOGIA - TAPPI E ACCESSORI



Tappi sintetici SUPERCORK universali: coprono la quasi totalità delle bottiglie - uso con e senza decompressore - tenuta garantita su vini frizzanti

CODICE	DESCRIZIONE	UM	Q.TÀ
402385	BUSTA PZ.100 TAPPI SINTET.SUPERCORK MM.24X39	CF	20

ENOLOGIA - TAPPI E ACCESSORI



Tappi sintetici ONDA/WAVES in colori vari

CODICE	DESCRIZIONE	UM	Q.TÀ
402447	BUSTA PZ.50 TAPPOTUTTO ONDA/WAVES COLORI VARI	CF	12

ENOLOGIA - TAPPI E ACCESSORI



Tappi sintetici FASTCORK ideali per bottiglie bordolesi

CODICE	DESCRIZIONE	UM	Q.TÀ
402386	BUSTA PZ.100 TAPPI SINTET.FASTCORK MM.23X38	CF	20

ENOLOGIA - TAPPI E ACCESSORI



Tappi sintetici LISCIO in colori vari

CODICE	DESCRIZIONE	UM	Q.TÀ
402446	BUSTA PZ.50 TAPPOTUTTO LISCIO COLORI VARI	CF	8

ENOLOGIA - TAPPI E ACCESSORI



Tappi alettati in polietilene neutro

CODICE	DESCRIZIONE	UM	Q.TÀ
402419	BUSTA PZ.100 TAPPI ALETTATI ART.1,1	CF	20

ENOLOGIA - TAPPI E ACCESSORI



Tappi lisci in poliestere - colore bianco - applicazione automatica e manuale (indicato per uso domestico)

CODICE	DESCRIZIONE	UM	Q.TÀ
402420	BUSTA PZ.100 TAPPI LISCI BIANCHI ART.2,1	CF	20

ENOLOGIA - TAPPI E ACCESSORI



Tappi assortiti GLI UTILI PER LA CASA

CODICE	DESCRIZIONE	UM	Q.TÀ
403157	BOX 25 BUSTE TAPPI ASSORT."GLI UTILI IN CASA"	CF	1

ENOLOGIA - TAPPI E ACCESSORI



Tappi lisci in poliestere - colore marrone - applicazione automatica e manuale (indicato per uso domestico)

CODICE	DESCRIZIONE	UM	Q.TÀ
402421	BUSTA PZ.100 TAPPI LISCI MARRONI ART.2,13	CF	20

ENOLOGIA - TAPPI E ACCESSORI



Tappi lisci a fungo in poliestere - colore marrone - applicazione automatica e manuale (indicato per uso domestico)

CODICE	DESCRIZIONE	UM	Q.TÀ
402423	BUST.PZ.100 TAPPI FUNGO LISCIO MARRON.ART.2,5	CF	20

ENOLOGIA - TAPPI E ACCESSORI



Tappi a fascetta sigillo in poliestere - applicazione automatica e manuale (indicato per uso domestico)

CODICE	DESCRIZIONE	UM	Q.TÀ
402430	BUSTA PZ.100 TAPPI FASCETTA SIGILLO ART.3,1	CF	10

ENOLOGIA - TAPPI E ACCESSORI



Tappi rasi a martello in poliestere - indicato per uso domestico

CODICE	DESCRIZIONE	UM	Q.TÀ
402432	BUSTA PZ.100 TAPPI RASI A MARTELLO ART.4,1	CF	15

ENOLOGIA - TAPPI E ACCESSORI



Gabbiette a 4 fili per tappi

CODICE	DESCRIZIONE	UM	Q.TÀ
402443	BUSTA PZ.100 GABBIETTE 4 FILI PER TAPPO	CF	40

ENOLOGIA - TAPPI E ACCESSORI



Maniglie giragabbiette

CODICE	DESCRIZIONE	UM	Q.TÀ
402444	MANIGLIA GIRAGABBIETTE	PZ	25

ENOLOGIA - TAPPI E ACCESSORI



Guarnizioni termoplastiche rosse 2,5 mm - in TPE adatto al contatto con gli alimenti e per utilizzo con temperature fino a 50°C

CODICE	DESCRIZIONE	UM	Q.TÀ
402449	BUSTA PZ.100 GUARNIZ.P/MACCHINET.TERMOP.2,5MM	CF	50

ENOLOGIA - TAPPI E ACCESSORI



Tappi corona bassi - diam. 26 mm

CODICE	DESCRIZIONE	UM	Q.TÀ
402445	BUSTA PZ.200 TAPPI CORONA BASSI D.26 ORO	CF	40

ENOLOGIA - TAPPI E ACCESSORI



Tappi corona giganti diam. 29 mm

CODICE	DESCRIZIONE	UM	Q.TÀ
402433	BUSTA PZ.200 TAPPI CORONA GIGANTE D.29 ORO	CF	30
402434	BUSTA PZ.200 TAPPI CORONA GIGANTE D.29 ROSSO	CF	30
402435	BUSTA PZ.200 TAPPI CORONA GIGANTE D.29 VERDE	CF	30

ENOLOGIA - TAPPI E ACCESSORI



Tappi corona con bidule diam. 29 mm

CODICE	DESCRIZIONE	UM	Q.TÀ
402436	BUSTA PZ.200 TAPPI CORONA C/BIDULE D.29 ORO	CF	20
402437	BUSTA PZ.200 TAPPI CORONA C/BIDULE D.29 ROSSO	CF	20
402438	BUSTA PZ.200 TAPPI CORONA C/BIDULE D.29 VERDE	CF	20

ENOLOGIA - TAPPI E ACCESSORI



Tappi corona con bidule alta - diam. 29 mm

CODICE	DESCRIZIONE	UM	Q.TÀ
402439	BUSTA PZ.100 TAPPI CORONA C/BID.ALTA D.29 ORO	CF	23
402440	BUS.PZ.100 TAPPI CORONA C/BID.ALTA D.29 ROSSO	CF	23
402441	BUS.PZ.100 TAPPI CORONA C/BID.ALTA D.29 VERDE	CF	23

ENOLOGIA - TAPPI E ACCESSORI



Sottotappi bidule

CODICE	DESCRIZIONE	UM	Q.TÀ
402442	BUSTA PZ.200 SOTTOTAPPI BIDULE	CF	25

ENOLOGIA - OLI



papillon

Olio enologico di vaselina F.U. PAPILLON - paraffina liquida - può essere utilizzato come additivo diretto per alimenti e/o come ausiliario nei processi di lavorazione degli alimenti - usato anche nell'industria farmaceutica e cosmetica - purissimo, inodore, insapore

CODICE	DESCRIZIONE	UM	Q.TÀ
099220	OLIO ENOLOGICO "PAPILLON" BIANCO FU LT.1	PZ	12



REPARTO 5

BULLONERIA E DERIVATI VERGELLA

BULLONI ZINCATI TTDE



Bullone zincato, Testa Tonda Quadro Sotto Testa DIN603+DIN555

CODICE	DESCRIZIONE	UM	Q.TÀ
500001	BULLONE TTDE DIN603+DIN555 ACC.ZINC.MM. 5X16	PZ	500
500002	BULLONE TTDE DIN603+DIN555 ACC.ZINC.MM. 5X20	PZ	500
500003	BULLONE TTDE DIN603+DIN555 ACC.ZINC.MM. 5X25	PZ	500
500004	BULLONE TTDE DIN603+DIN555 ACC.ZINC.MM. 5X30	PZ	500
500005	BULLONE TTDE DIN603+DIN555 ACC.ZINC.MM. 5X35	PZ	200
500006	BULLONE TTDE DIN603+DIN555 ACC.ZINC.MM. 5X40	PZ	200
500007	BULLONE TTDE DIN603+DIN555 ACC.ZINC.MM. 5X45	PZ	200
500008	BULLONE TTDE DIN603+DIN555 ACC.ZINC.MM. 5X50	PZ	200
500009	BULLONE TTDE DIN603+DIN555 ACC.ZINC.MM. 5X55	PZ	200
500010	BULLONE TTDE DIN603+DIN555 ACC.ZINC.MM. 5X60	PZ	200
500011	BULLONE TTDE DIN603+DIN555 ACC.ZINC.MM. 5X70	PZ	200
500012	BULLONE TTDE DIN603+DIN555 ACC.ZINC.MM. 6X16	PZ	500
500013	BULLONE TTDE DIN603+DIN555 ACC.ZINC.MM. 6X20	PZ	500
500014	BULLONE TTDE DIN603+DIN555 ACC.ZINC.MM. 6X25	PZ	500
500015	BULLONE TTDE DIN603+DIN555 ACC.ZINC.MM. 6X30	PZ	500
500016	BULLONE TTDE DIN603+DIN555 ACC.ZINC.MM. 6X35	PZ	200
500017	BULLONE TTDE DIN603+DIN555 ACC.ZINC.MM. 6X40	PZ	200
500018	BULLONE TTDE DIN603+DIN555 ACC.ZINC.MM. 6X45	PZ	200
500019	BULLONE TTDE DIN603+DIN555 ACC.ZINC.MM. 6X50	PZ	200
500020	BULLONE TTDE DIN603+DIN555 ACC.ZINC.MM. 6X55	PZ	200
500021	BULLONE TTDE DIN603+DIN555 ACC.ZINC.MM. 6X60	PZ	200
500022	BULLONE TTDE DIN603+DIN555 ACC.ZINC.MM. 6X65	PZ	200
500023	BULLONE TTDE DIN603+DIN555 ACC.ZINC.MM. 6X70	PZ	200
500024	BULLONE TTDE DIN603+DIN555 ACC.ZINC.MM. 6X80	PZ	200
500025	BULLONE TTDE DIN603+DIN555 ACC.ZINC.MM. 6X90	PZ	100
500026	BULLONE TTDE DIN603+DIN555 ACC.ZINC.MM. 6X100	PZ	100
500027	BULLONE TTDE DIN603+DIN555 ACC.ZINC.MM. 6X110	PZ	100
500028	BULLONE TTDE DIN603+DIN555 ACC.ZINC.MM. 6X120	PZ	100
500029	BULLONE TTDE DIN603+DIN555 ACC.ZINC.MM. 8X 20	PZ	200
500030	BULLONE TTDE DIN603+DIN555 ACC.ZINC.MM. 8X 25	PZ	200
500031	BULLONE TTDE DIN603+DIN555 ACC.ZINC.MM. 8X 30	PZ	200
500032	BULLONE TTDE DIN603+DIN555 ACC.ZINC.MM. 8X 35	PZ	200
500033	BULLONE TTDE DIN603+DIN555 ACC.ZINC.MM. 8X 40	PZ	200
500034	BULLONE TTDE DIN603+DIN555 ACC.ZINC.MM. 8X 45	PZ	200
500035	BULLONE TTDE DIN603+DIN555 ACC.ZINC.MM. 8X 50	PZ	200
500036	BULLONE TTDE DIN603+DIN555 ACC.ZINC.MM. 8X 60	PZ	200
500037	BULLONE TTDE DIN603+DIN555 ACC.ZINC.MM. 8X 70	PZ	200
500038	BULLONE TTDE DIN603+DIN555 ACC.ZINC.MM. 8X 80	PZ	200
500039	BULLONE TTDE DIN603+DIN555 ACC.ZINC.MM. 8X 90	PZ	100
500040	BULLONE TTDE DIN603+DIN555 ACC.ZINC.MM. 8X100	PZ	100
500041	BULLONE TTDE DIN603+DIN555 ACC.ZINC.MM. 8X110	PZ	100
500042	BULLONE TTDE DIN603+DIN555 ACC.ZINC.MM. 8X120	PZ	100
500043	BULLONE TTDE DIN603+DIN555 ACC.ZINC.MM. 8X130	PZ	100
500044	BULLONE TTDE DIN603+DIN555 ACC.ZINC.MM. 8X140	PZ	50
500045	BULLONE TTDE DIN603+DIN555 ACC.ZINC.MM. 8X150	PZ	50
500046	BULLONE TTDE DIN603+DIN555 ACC.ZINC.MM. 8X160	PZ	50
500050	BULLONE TTDE DIN603+DIN555 ACC.ZINC.MM.10X25	PZ	200
500051	BULLONE TTDE DIN603+DIN555 ACC.ZINC.MM.10X30	PZ	200
500052	BULLONE TTDE DIN603+DIN555 ACC.ZINC.MM.10X35	PZ	100
500053	BULLONE TTDE DIN603+DIN555 ACC.ZINC.MM.10X40	PZ	100
500054	BULLONE TTDE DIN603+DIN555 ACC.ZINC.MM.10X50	PZ	100
500055	BULLONE TTDE DIN603+DIN555 ACC.ZINC.MM.10X60	PZ	100
500056	BULLONE TTDE DIN603+DIN555 ACC.ZINC.MM.10X70	PZ	100
500057	BULLONE TTDE DIN603+DIN555 ACC.ZINC.MM.10X80	PZ	100
500058	BULLONE TTDE DIN603+DIN555 ACC.ZINC.MM.10X90	PZ	100
500059	BULLONE TTDE DIN603+DIN555 ACC.ZINC.MM.10X100	PZ	100
500061	BULLONE TTDE DIN603+DIN555 ACC.ZINC.MM.10X120	PZ	50
500063	BULLONE TTDE DIN603+DIN555 ACC.ZINC.MM.10X140	PZ	50
500064	BULLONE TTDE DIN603+DIN555 ACC.ZINC.MM.10X150	PZ	50
500065	BULLONE TTDE DIN603+DIN555 ACC.ZINC.MM.10X160	PZ	50
500066	BULLONE TTDE DIN603+DIN555 ACC.ZINC.MM.10X170	PZ	50
500067	BULLONE TTDE DIN603+DIN555 ACC.ZINC.MM.10X180	PZ	50
500068	BULLONE TTDE DIN603+DIN555 ACC.ZINC.MM.10X200	PZ	50
500075	BULLONE TTDE DIN603+DIN555 ACC.ZINC.MM.12X40	PZ	100
500076	BULLONE TTDE DIN603+DIN555 ACC.ZINC.MM.12X50	PZ	100
500077	BULLONE TTDE DIN603+DIN555 ACC.ZINC.MM.12X60	PZ	100
500078	BULLONE TTDE DIN603+DIN555 ACC.ZINC.MM.12X70	PZ	50
500079	BULLONE TTDE DIN603+DIN555 ACC.ZINC.MM.12X80	PZ	50
500080	BULLONE TTDE DIN603+DIN555 ACC.ZINC.MM.12X90	PZ	25
500081	BULLONE TTDE DIN603+DIN555 ACC.ZIN.MM.12X100	PZ	50
500082	BULLONE TTDE DIN603+DIN555 ACC.ZIN.MM.12X120	PZ	25
500083	BULLONE TTDE DIN603+DIN555 ACC.ZIN.MM.12X140	PZ	50
500085	BULLONE TTDE DIN603+DIN555 ACC.ZIN.MM.12X160	PZ	25
500086	BULLONE TTDE DIN603+DIN555 ACC.ZINC.MM.12X180	PZ	25
500087	BULLONE TTDE DIN603+DIN555 ACC.ZINC.MM.12X200	PZ	25

BULLONI ZINCATI TDE



Confezione di bulloni zincati, Testa Esagonale - per scaffali

CODICE	DESCRIZIONE	UM	Q.TÀ
500692	CF. 20 BULLONI ZINCATI T.E. X SCAFFALI 8X16	PZ	60
500691	CF.100 BULLONI ZINCATI T.E. X SCAFFALI 8X16	PZ	12

VITI ACCIAIO ZINCATE TE FILETTO PARZ.



Vite in acciaio zincato, Testa Esagonale UNI5737 classe 8.8 DIN 931

CODICE	DESCRIZIONE	UM	Q.TÀ
500201	VITE ACC. ZINC.T.E.8.8 UNI5737 DIN931 MM.6X30	PZ	500
500202	VITE ACC. ZINC.T.E.8.8 UNI5737 DIN931 MM.6X35	PZ	200
500203	VITE ACC. ZINC.T.E.8.8 UNI5737 DIN931 MM.6X40	PZ	200
500204	VITE ACC. ZINC.T.E.8.8 UNI5737 DIN931 MM.6X45	PZ	200
500205	VITE ACC. ZINC.T.E.8.8 UNI5737 DIN931 MM.6X50	PZ	200
500206	VITE ACC. ZINC.T.E.8.8 UNI5737 DIN931 MM.6X60	PZ	200
500207	VITE ACC. ZINC.T.E.8.8 UNI5737 DIN931 MM.6X70	PZ	200
500208	VITE ACC. ZINC.T.E.8.8 UNI5737 DIN931 MM.8X35	PZ	200
500209	VITE ACC. ZINC.T.E.8.8 UNI5737 DIN931 MM.8X40	PZ	200
500210	VITE ACC. ZINC.T.E.8.8 UNI5737 DIN931 MM.8X45	PZ	200
500211	VITE ACC. ZINC.T.E.8.8 UNI5737 DIN931 MM.8X50	PZ	200
500212	VITE ACC. ZINC.T.E.8.8 UNI5737 DIN931 MM.8X60	PZ	200
500213	VITE ACC. ZINC.T.E.8.8 UNI5737 DIN931 MM.8X70	PZ	200
500214	VITE ACC. ZINC.T.E.8.8 UNI5737 DIN931 MM.8X80	PZ	100
500215	VITE ACC. ZINC.T.E.8.8UNI5737 DIN931 MM.8X90	PZ	100
500216	VITE ACC. ZINC.T.E.8.8UNI5737 DIN931 MM.8X100	PZ	100
500217	VITE ACC. ZINC.T.E.8.8UNI5737 DIN931 MM.8X110	PZ	100
500218	VITE ACC. ZINC.T.E.8.8UNI5737 DIN931 MM.8X120	PZ	200
554002	VITE ACC. ZINC.T.E.8.8UNI5737 DIN931 MM.8X140	PZ	50
500219	VITE ACC. ZINC.T.E.8.8 UNI5737 DIN931MM.10X50	PZ	100
500220	VITE ACC. ZINC.T.E.8.8UNI5737 DIN931MM.10X60	PZ	100
500221	VITE ACC. ZINC.T.E.8.8UNI5737 DIN931MM.10X70	PZ	100
500222	VITE ACC. ZINC.T.E.8.8UNI5737 DIN931MM.10X80	PZ	100
500223	VITE ACC. ZINC.T.E.8.8UNI5737 DIN931MM.10X90	PZ	50
500224	VITE ACC. ZINC.T.E.8.8UNI5737 DIN931MM.10X100	PZ	100
500225	VITE ACC. ZINC.T.E.8.8UNI5737 DIN931MM.10X110	PZ	50
500226	VITE ACC.ZINC.T.E.8.8 UNI5737 DIN931 MM10X120	PZ	50
500227	VITE ACC.ZINC.T.E.8.8 UNI5737 DIN931 MM10X130	PZ	50

500228	VITE ACC.ZINC.T.E.8.8 UNI5737 DIN931 MM10X140	PZ	50
500229	VITE ACC.ZINC.T.E.8.8 UNI5737 DIN931 MM10X150	PZ	50
554003	VITE ACC.ZINC.T.E.8.8 UNI5737 DIN931 MM10X160	PZ	50
500230	VITE ACC.ZINC.T.E.8.8 UNI5737 DIN931 MM12X50	PZ	100
500231	VITE ACC.ZINC.T.E.8.8 UNI5737 DIN931 MM12X60	PZ	100
500232	VITE ACC.ZINC.T.E.8.8 UNI5737 DIN931 MM12X70	PZ	50
500233	VITE ACC.ZINC.T.E.8.8 UNI5737 DIN931 MM12X80	PZ	50
500234	VITE ACC.ZINC.T.E.8.8 UNI5737 DIN931 MM12X90	PZ	100
500235	VITE ACC.ZINC.T.E.8.8 UNI5737 DIN931 MM12X100	PZ	50
500236	VITE ACC.ZINC.T.E.8.8 UNI5737 DIN931 MM12X110	PZ	50
500237	VITE ACC.ZINC.T.E.8.8 UNI5737 DIN931 MM12X120	PZ	100
500238	VITE ACC.ZINC.T.E.8.8 UNI5737 DIN931 MM12X130	PZ	50
500239	VITE ACC.ZINC.T.E.8.8 UNI5737 DIN931 MM12X140	PZ	25
500240	VITE ACC.ZINC.T.E.8.8 UNI5737 DIN931 MM12X150	PZ	25
554004	VITE ACC.ZINC.T.E.8.8 UNI5737 DIN931 MM12X160	PZ	50
500241	VITE ACC.ZINC. T.E.8.8 UNI5737 DIN931 MM14X60	PZ	50
500242	VITE ACC.ZINC. T.E.8.8 UNI5737 DIN931 MM14X70	PZ	50
500243	VITE ACC.ZINC. T.E.8.8 UNI5737 DIN931 MM14X80	PZ	50
500244	VITE ACC.ZINC. T.E.8.8 UNI5737 DIN931 MM14X90	PZ	50
500245	VITE ACC.ZINC.T.E.8.8 UNI5737 DIN931 MM14X100	PZ	50
500246	VITE ACC.ZINC.T.E.8.8 UNI5737 DIN931 MM14X110	PZ	50
500247	VITE ACC.ZINC.T.E.8.8 UNI5737 DIN931 MM14X120	PZ	25
500248	VITE ACC.ZINC.T.E.8.8 UNI5737 DIN931 MM14X130	PZ	50
500249	VITE ACC.ZINC.T.E.8.8 UNI5737 DIN931 MM14X140	PZ	50
500250	VITE ACC.ZINC.T.E.8.8 UNI5737 DIN931 MM14X150	PZ	25
553454	VITE ACC.ZINC.T.E.8.8 UNI5737 DIN931 MM14X160	PZ	35
500251	VITE ACC. ZINC.T.E.8.8 UNI5737 DIN931 MM16X60	PZ	50
500252	VITE ACC. ZINC.T.E.8.8 UNI5737 DIN931 MM16X65	PZ	25
500253	VITE ACC. ZINC.T.E.8.8 UNI5737 DIN931 MM16X70	PZ	50
500254	VITE ACC. ZINC.T.E.8.8 UNI5737 DIN931 MM16X80	PZ	50
500255	VITE ACC. ZINC.T.E.8.8 UNI5737 DIN931 MM16X90	PZ	25
500256	VITE ACC.ZINC.T.E.8.8 UNI 5737 DIN931MM16X100	PZ	25
500257	VITE ACC.ZINC.T.E.8.8 UNI 5737 DIN931MM16X110	PZ	50
500258	VITE ACC.ZINC.T.E.8.8 UNI 5737 DIN931MM16X120	PZ	25
500259	VITE ACC.ZINC.T.E.8.8 UNI 5737 DIN931MM16X130	PZ	25
500260	VITE ACC.ZINC.T.E.8.8 UNI 5737 DIN931MM16X140	PZ	25
500261	VITE ACC.ZINC.T.E.8.8 UNI 5737 DIN931MM16X150	PZ	25
553455	VITE ACC.ZINC.T.E.8.8 UNI5737 DIN931 MM16X160	PZ	25
553456	VITE ACC.ZINC.T.E.8.8 UNI5737 DIN931 MM16X180	PZ	35
553457	VITE ACC.ZINC.T.E.8.8 UNI5737 DIN931 MM16X200	PZ	25
500262	VITE ACC.ZINC.T.E.8.8 UNI 5737 DIN931 MM18X70	PZ	25
500263	VITE ACC.ZINC.T.E.8.8 UNI 5737 DIN931 MM18X80	PZ	25
500264	VITE ACC.ZINC.T.E.8.8 UNI 5737 DIN931 MM18X90	PZ	25
500265	VITE ACC.ZINC.T.E.8.8 UNI 5737 DIN931MM18X100	PZ	25
500266	VITE ACC.ZINC.T.E.8.8 UNI 5737 DIN931MM18X110	PZ	25
500267	VITE ACC.ZINC.T.E.8.8 UNI 5737 DIN931MM18X120	PZ	25
500268	VITE ACC.ZINC.T.E.8.8 UNI 5737 DIN931MM18X130	PZ	25
500269	VITE ACC.ZINC.T.E.8.8 UNI 5737 DIN931MM18X140	PZ	25
500270	VITE ACC.ZINC.T.E.8.8 UNI 5737 DIN931MM18X150	PZ	25
553458	VITE ACC.ZINC.T.E.8.8 UNI5737 DIN931 MM18X160	PZ	25
553459	VITE ACC.ZINC.T.E.8.8 UNI5737 DIN931 MM18X180	PZ	50
553460	VITE ACC.ZINC.T.E.8.8 UNI5737 DIN931 MM18X200	PZ	25
500271	VITE ACC.ZINC.T.E. 8.8 UNI5737 DIN931 MM20X70	PZ	25
500273	VITE ACC.ZINC.T.E. 8.8 UNI5737 DIN931 MM20X80	PZ	25
500274	VITE ACC.ZINC.T.E. 8.8 UNI5737 DIN931 MM20X90	PZ	25
500275	VITE ACC.ZINC.T.E.8.8 UNI5737 DIN931 MM20X100	PZ	25
500276	VITE ACC.ZINC.T.E.8.8 UNI5737 DIN931 MM20X120	PZ	25
532971	VITE ACC.ZINC.T.E.8.8 UNI5737 DIN931 MM20X130	PZ	25
532972	VITE ACC.ZINC.T.E.8.8 UNI5737 DIN931 MM20X140	PZ	25
532973	VITE ACC.ZINC.T.E.8.8 UNI5737 DIN931 MM20X150	PZ	25
553461	VITE ACC.ZINC.T.E.8.8 UNI5737 DIN931 MM20X160	PZ	20
553462	VITE ACC.ZINC.T.E.8.8 UNI5737 DIN931 MM20X180	PZ	25
553463	VITE ACC.ZINC.T.E.8.8 UNI5737 DIN931 MM20X200	PZ	20
500278	VITE ACC.ZINC. T.E.8.8 UNI5737 DIN931 MM22X90	PZ	25
532974	VITE ACC.ZINC.T.E.8.8 UNI5737 DIN931 MM22X100	PZ	10
532975	VITE ACC.ZINC.T.E.8.8 UNI5737 DIN931 MM22X110	PZ	10
532976	VITE ACC.ZINC.T.E.8.8 UNI5737 DIN931 MM22X120	PZ	20
532977	VITE ACC.ZINC.T.E.8.8 UNI5737 DIN931 MM22X130	PZ	20
532978	VITE ACC.ZINC.T.E.8.8 UNI5737 DIN931 MM22X140	PZ	10
532979	VITE ACC.ZINC.T.E.8.8 UNI5737 DIN931 MM22X150	PZ	40
553464	VITE ACC.ZINC. T.E.8.8 UNI5737 DIN931 MM24X60	PZ	25
553465	VITE ACC.ZINC. T.E.8.8 UNI5737 DIN931 MM24X70	PZ	25
532980	VITE ACC.ZINC. T.E.8.8 UNI5737 DIN931 MM24X80	PZ	25
532981	VITE ACC.ZINC. T.E.8.8 UNI5737 DIN931 MM24X90	PZ	10
532982	VITE ACC.ZINC.T.E.8.8 UNI5737 DIN931 MM24X100	PZ	10
532983	VITE ACC.ZINC.T.E.8.8 UNI5737 DIN931 MM24X110	PZ	10
532984	VITE ACC.ZINC.T.E.8.8 UNI5737 DIN931 MM24X120	PZ	10
532985	VITE ACC.ZINC.T.E.8.8 UNI5737 DIN931 MM24X130	PZ	10
532986	VITE ACC.ZINC.T.E.8.8 UNI5737 DIN931 MM24X140	PZ	25
532987	VITE ACC.ZINC.T.E.8.8 UNI5737 DIN931 MM24X150	PZ	10
553466	VITE ACC.ZINC.T.E.8.8 UNI5737 DIN931 MM24X180	PZ	15
553467	VITE ACC.ZINC.T.E.8.8 UNI5737 DIN931 MM24X200	PZ	10
553470	VITE ACC.ZINC.T.E.8.8 UNI5737 DIN931 MM27X80	PZ	15
553471	VITE ACC.ZINC.T.E.8.8 UNI5737 DIN931 MM27X100	PZ	10
553472	VITE ACC.ZINC.T.E.8.8 UNI5737 DIN931 MM27X120	PZ	10
553473	VITE ACC.ZINC.T.E.8.8 UNI5737 DIN931 MM27X140	PZ	10
553474	VITE ACC.ZINC.T.E.8.8 UNI5737 DIN931 MM27X150	PZ	10
553475	VITE ACC.ZINC.T.E.8.8 UNI5737 DIN931 MM27X160	PZ	10
553476	VITE ACC.ZINC.T.E.8.8 UNI5737 DIN931 MM27X180	PZ	10
553477	VITE ACC.ZINC.T.E.8.8 UNI5737 DIN931 MM27X200	PZ	10
553478	VITE ACC.ZINC.T.E.8.8 UNI5737 DIN931 MM30X80	PZ	10
553479	VITE ACC.ZINC.T.E.8.8 UNI5737 DIN931 MM30X100	PZ	10
553480	VITE ACC.ZINC.T.E.8.8 UNI5737 DIN931 MM30X120	PZ	10

VITI ACCIAIO INOX TE FILETTO PARZ.



Vite in acciaio inox A2, Testa Esagonale UNI5737

CODICE	DESCRIZIONE	UM	Q.TÀ
500279	VITE ACCIAIO INOX A2 T.E. UNI 5737 MM.10X 70	PZ	100
500280	VITE ACCIAIO INOX A2 T.E. UNI 5737 MM.10X 80	PZ	50
500281	VITE ACCIAIO INOX A2 T.E. UNI 5737 MM.10X 90	PZ	50
500282	VITE ACCIAIO INOX A2 T.E. UNI 5737 MM.10X100	PZ	50
500283	VITE ACCIAIO INOX A2 T.E. UNI 5737 MM.12X 80	PZ	25
500284	VITE ACCIAIO INOX A2 T.E. UNI 5737 MM.12X 90	PZ	50
500285	VITE ACCIAIO INOX A2 T.E. UNI 5737 MM.12X100	PZ	50
500286	VITE ACCIAIO INOX A2 T.E. UNI 5737 MM.14X 60	PZ	50
500287	VITE ACCIAIO INOX A2 T.E. UNI 5737 MM.14X 70	PZ	50
500288	VITE ACCIAIO INOX A2 T.E. UNI 5737 MM.14X 80	PZ	50
532506	VITE ACCIAIO INOX A2 T.E. UNI 5737 MM.14X100	PZ	25
500289	VITE ACCIAIO INOX A2 T.E. UNI 5737 MM.16X 70	PZ	50
500290	VITE ACCIAIO INOX A2 T.E. UNI 5737 MM.16X 80	PZ	25
500291	VITE ACCIAIO INOX A2 T.E. UNI 5737 MM.16X 90	PZ	25
500292	VITE ACCIAIO INOX A2 T.E. UNI 5737 MM.16X100	PZ	25
500294	VITE ACCIAIO INOX A2 T.E. UNI 5737 MM.18X 80	PZ	25
500298	VITE ACCIAIO INOX A2 T.E. UNI 5737 MM.20X 80	PZ	25

VITI ACCIAIO ZINCATE TE FILETTO TOTALE



Vite in acciaio zincato, Testa Esagonale UNI5739 classe 8.8 DIN 933

CODICE	DESCRIZIONE	UM	Q.TÀ
554015	VITE ACC.ZINC.T.E.CL.8.8UNI5739 DIN933 MM5X10	PZ	500
554016	VITE ACC.ZINC.T.E.CL.8.8UNI5739 DIN933 MM5X12	PZ	500

500385	VITE ACC.ZINC.T.E.CL.8.8UNI5739 DIN933 MM5X16	PZ	500
500386	VITE ACC.ZINC.T.E.CL.8.8UNI5739 DIN933 MM5X20	PZ	500
500387	VITE ACC.ZINC.T.E.CL.8.8UNI5739 DIN933 MM5X25	PZ	500
554017	VITE ACC.ZINC.T.E.CL.8.8UNI5739 DIN933 MM5X30	PZ	500
554018	VITE ACC.ZINC.T.E.CL.8.8UNI5739 DIN933 MM5X40	PZ	500
554019	VITE ACC.ZINC.T.E.CL.8.8UNI5739 DIN933 MM5X50	PZ	500
500388	VITE ACC.ZINC.T.E.CL.8.8UNI5739 DIN933 MM6X10	PZ	500
554020	VITE ACC.ZINC.T.E.CL.8.8UNI5739 DIN933 MM6X12	PZ	500
500389	VITE ACC.ZINC.T.E.CL.8.8UNI5739 DIN933 MM6X16	PZ	500
500390	VITE ACC.ZINC.T.E.CL.8.8UNI5739 DIN933 MM6X20	PZ	500
500391	VITE ACC.ZINC.T.E.CL.8.8UNI5739 DIN933 MM6X25	PZ	500
500392	VITE ACC.ZINC.T.E.CL.8.8UNI5739 DIN933 MM6X30	PZ	200
532723	VITE ACC.ZINC.T.E.CL.8.8UNI5739 DIN933 MM6X35	PZ	200
500393	VITE ACC.ZINC.T.E.CL.8.8UNI5739 DIN933 MM6X40	PZ	200
500394	VITE ACC.ZINC.T.E.CL.8.8UNI5739 DIN933 MM6X50	PZ	200
500395	VITE ACC.ZINC.T.E.CL.8.8UNI5739 DIN933 MM6X60	PZ	200
532988	VITE ACC.ZINC.T.E.CL.8.8UNI5739 DIN933 MM6X70	PZ	200
532989	VITE ACC.ZINC. T.E. 8.8 UNI5739 DIN933 MM6X80	PZ	200
532990	VITE ACC.ZINC. T.E. 8.8 UNI5739 DIN933 MM6X90	PZ	100
532991	VITE ACC.ZINC. T.E.8.8 UNI5739 DIN933 MM6X100	PZ	100
554021	VITE ACC.ZINC. T.E.8.8 UNI5739 DIN933 MM6X120	PZ	100
500396	VITE ACC.ZINC. T.E. 8.8 UNI5739 DIN933 MM8X10	PZ	200
553501	VITE ACC.ZINC. T.E. 8.8 UNI5739 DIN933 MM8X12	PZ	200
500397	VITE ACC.ZINC. T.E. 8.8 UNI5739 DIN933 MM8X16	PZ	200
500398	VITE ACC.ZINC. T.E. 8.8 UNI5739 DIN933 MM8X20	PZ	200
500399	VITE ACC.ZINC. T.E. 8.8 UNI5739 DIN933 MM8X25	PZ	200
500400	VITE ACC.ZINC. T.E. 8.8 UNI5739 DIN933 MM8X30	PZ	200
500401	VITE ACC.ZINC. T.E. 8.8 UNI5739 DIN933 MM8X35	PZ	200
500402	VITE ACC.ZINC. T.E. 8.8 UNI5739 DIN933 MM8X40	PZ	200
500403	VITE ACC.ZINC. T.E. 8.8 UNI5739 DIN933 MM8X45	PZ	200
500404	VITE ACC.ZINC. T.E. 8.8 UNI5739 DIN933 MM8X50	PZ	200
554007	VITE ACC.ZINC. T.E. 8.8 UNI5739 DIN933 MM8X55	PZ	200
500405	VITE ACC.ZINC. T.E. 8.8 UNI5739 DIN933 MM8X60	PZ	200
500406	VITE ACC.ZINC. T.E. 8.8 UNI5739 DIN933 MM8X70	PZ	200
500407	VITE ACC.ZINC. T.E. 8.8 UNI5739 DIN933 MM8X80	PZ	100
500408	VITE ACC.ZINC. T.E. 8.8 UNI5739 DIN933 MM8X90	PZ	100
500409	VITE ACC.ZINC. T.E.8.8 UNI5739 DIN933 MM8X100	PZ	100
553502	VITE ACC.ZINC.T.E. 8.8 UNI5739 DIN933 MM8X120	PZ	100
553484	VITE ACC.ZINC.T.E. 8.8 UNI5739 DIN933 MM10X12	PZ	200
500410	VITE ACC.ZINC.T.E. 8.8 UNI5739 DIN933 MM10X16	PZ	200
500411	VITE ACC.ZINC.T.E. 8.8 UNI5739 DIN933 MM10X20	PZ	200
500412	VITE ACC.ZINC.T.E. 8.8 UNI5739 DIN933 MM10X25	PZ	200
500413	VITE ACC.ZINC.T.E. 8.8 UNI5739 DIN933 MM10X30	PZ	200
500414	VITE ACC.ZINC.T.E. 8.8 UNI5739 DIN933 MM10X35	PZ	100
500415	VITE ACC.ZINC.T.E. 8.8 UNI5739 DIN933 MM10X40	PZ	100
500416	VITE ACC.ZINC.T.E. 8.8 UNI5739 DIN933 MM10X45	PZ	100
500417	VITE ACC.ZINC.T.E. 8.8 UNI5739 DIN933 MM10X50	PZ	100
554027	VITE ACC.ZINC. T.E.8.8 UNI5739 DIN933 MM10X55	PZ	100
500418	VITE ACC.ZINC.T.E. 8.8 UNI5739 DIN933 MM10X60	PZ	100
554012	VITE ACC.ZINC.T.E. 8.8 UNI5739 DIN933 MM10X65	PZ	100
500419	VITE ACC.ZINC.T.E. 8.8 UNI5739 DIN933 MM10X70	PZ	100
500420	VITE ACC.ZINC.T.E. 8.8 UNI5739 DIN933 MM10X80	PZ	100
500421	VITE ACC.ZINC.T.E. 8.8 UNI5739 DIN933 MM10X90	PZ	50
500422	VITE ACC.ZINC.T.E.8.8 UNI5739 DIN933 MM10X100	PZ	50
554009	VITE ACC.ZINC.T.E.8.8 UNI5739 DIN933 MM10X110	PZ	75
553485	VITE ACC.ZINC.T.E.8.8 UNI5739 DIN933 MM10X120	PZ	50
554008	VITE ACC.ZINC.T.E.8.8 UNI5739 DIN933 MM10X130	PZ	50
554014	VITE ACC.ZINC.T.E.8.8 UNI5739 DIN933 MM10X150	PZ	50
500423	VITE ACC.ZINC. T.E.8.8 UNI5739 DIN933 MM12X20	PZ	200
500424	VITE ACC.ZINC. T.E.8.8 UNI5739 DIN933 MM12X25	PZ	100
500425	VITE ACC.ZINC. T.E.8.8 UNI5739 DIN933 MM12X30	PZ	200
500426	VITE ACC.ZINC. T.E.8.8 UNI5739 DIN933 MM12X35	PZ	100
500427	VITE ACC.ZINC. T.E.8.8 UNI5739 DIN933 MM12X40	PZ	100
500428	VITE ACC.ZINC. T.E.8.8 UNI5739 DIN933 MM12X45	PZ	100
500429	VITE ACC.ZINC. T.E.8.8 UNI5739 DIN933 MM12X50	PZ	100
554011	VITE ACC.ZINC. T.E.8.8 UNI5739 DIN933 MM12X55	PZ	100
500430	VITE ACC.ZINC. T.E.8.8 UNI5739 DIN933 MM12X60	PZ	100
554023	VITE ACC.ZINC. T.E.8.8 UNI5739 DIN933 MM12X65	PZ	100
500431	VITE ACC.ZINC. T.E.8.8 UNI5739 DIN933 MM12X70	PZ	50
500432	VITE ACC.ZINC. T.E.8.8 UNI5739 DIN933 MM12X80	PZ	50
554013	VITE ACC.ZINC. T.E.8.8 UNI5739 DIN933 MM12X90	PZ	50
500433	VITE ACC.ZINC.T.E.8.8 UNI5739 DIN933 MM12X100	PZ	50
553486	VITE ACC.ZINC.T.E.8.8 UNI5739 DIN933 MM12X120	PZ	50
500434	VITE ACC.ZINC. T.E.8.8 UNI5739 DIN933 MM14X25	PZ	100
500435	VITE ACC.ZINC. T.E.8.8 UNI5739 DIN933 MM14X30	PZ	100
500436	VITE ACC.ZINC. T.E.8.8 UNI5739 DIN933 MM14X35	PZ	100
500437	VITE ACC.ZINC. T.E.8.8 UNI5739 DIN933 MM14X40	PZ	100
500438	VITE ACC.ZINC. T.E.8.8 UNI5739 DIN933 MM14X45	PZ	50
500439	VITE ACC.ZINC. T.E.8.8 UNI5739 DIN933 MM14X50	PZ	100
554024	VITE ACC.ZINC. T.E.8.8 UNI5739 DIN933 MM14X55	PZ	50
553487	VITE ACC.ZINC. T.E.8.8 UNI5739 DIN933 MM14X60	PZ	50
553488	VITE ACC.ZINC. T.E.8.8 UNI5739 DIN933 MM14X70	PZ	50
553489	VITE ACC.ZINC. T.E.8.8 UNI5739 DIN933 MM14X80	PZ	50
553490	VITE ACC.ZINC.T.E.8.8 UNI5739 DIN933 MM14X100	PZ	25
554022	VITE ACC.ZINC.T.E.8.8 UNI5739 DIN933 MM14X120	PZ	35
532992	VITE ACC.ZINC. T.E.8.8 UNI5739 DIN933 MM16X30	PZ	50
553335	VITE ACC.ZINC. T.E.8.8 UNI5739 DIN933 MM16X35	PZ	50
500440	VITE ACC.ZINC. T.E.8.8 UNI5739 DIN933 MM16X40	PZ	50
500441	VITE ACC.ZINC. T.E.8.8 UNI5739 DIN933 MM16X45	PZ	100
500442	VITE ACC.ZINC. T.E.8.8 UNI5739 DIN933 MM16X50	PZ	50
532993	VITE ACC.ZINC. T.E.8.8 UNI5739 DIN933 MM16X55	PZ	50
532994	VITE ACC.ZINC. T.E.8.8 UNI5739 DIN933 MM16X60	PZ	50
554080	VITE ACC.ZINC. T.E.8.8 UNI 5739 DIN933 M16X65	PZ	25
532995	VITE ACC.ZINC. T.E.8.8 UNI5739 DIN933 MM16X70	PZ	25
553491	VITE ACC.ZINC. T.E.8.8 UNI5739 DIN933 MM16X80	PZ	25
553492	VITE ACC.ZINC.T.E.8.8 UNI5739 DIN933 MM16X100	PZ	25
554010	VITE ACC.ZINC.T.E.8.8 UNI5739 DIN933 MM16X110	PZ	35
553493	VITE ACC.ZINC.T.E.8.8 UNI5739 DIN933 MM16X120	PZ	30
500443	VITE ACC.ZINC. T.E.8.8 UNI5739 DIN933 MM18X40	PZ	50
500444	VITE ACC.ZINC. T.E.8.8 UNI5739 DIN933 MM18X45	PZ	50
500445	VITE ACC.ZINC. T.E.8.8 UNI5739 DIN933 MM18X50	PZ	50
554005	VITE ACC.ZINC. T.E.8.8 UNI5739 DIN933 MM18X55	PZ	50
500446	VITE ACC.ZINC. T.E.8.8 UNI5739 DIN933 MM18X60	PZ	25
553494	VITE ACC.ZINC. T.E.8.8 UNI5739 DIN933 MM18X80	PZ	35
553495	VITE ACC.ZINC.T.E.8.8 UNI5739 DIN933 MM18X100	PZ	25
532996	VITE ACC.ZINC. T.E.8.8 UNI5739 DIN933 MM20X40	PZ	25
500447	VITE ACC.ZINC.T.E.8.8 UNI 5739 DIN933 MM20X50	PZ	25
553334	VITE ACC.ZINC.T.E.8.8 UNI 5739 DIN933 MM20X55	PZ	25
500448	VITE ACC.ZINC.T.E.8.8 UNI 5739 DIN933 MM20X60	PZ	25
500449	VITE ACC.ZINC.T.E.8.8 UNI 5739 DIN933 MM20X70	PZ	25
500450	VITE ACC.ZINC.T.E.8.8 UNI 5739 DIN933 MM20X80	PZ	25
553496	VITE ACC.ZINC.T.E.8.8 UNI5739 DIN933 MM20X100	PZ	25
532997	VITE ACC.ZINC.T.E.8.8 UNI 5739 DIN933 MM22X60	PZ	25
532998	VITE ACC.ZINC.T.E.8.8 UNI 5739 DIN933 MM22X70	PZ	25
532999	VITE ACC.ZINC.T.E.8.8 UNI 5739 DIN933 MM22X80	PZ	25
553497	VITE ACC.ZINC.T.E.8.8 UNI5739 DIN933 MM22X100	PZ	20
533000	VITE ACC.ZINC.T.E.8.8 UNI 5739 DIN933 MM24X50	PZ	25
533001	VITE ACC.ZINC.T.E.8.8 UNI 5739 DIN933 MM24X60	PZ	25
533002	VITE ACC.ZINC.T.E.8.8 UNI 5739 DIN933 MM24X70	PZ	25
533003	VITE ACC.ZINC.T.E.8.8 UNI 5739 DIN933 MM24X80	PZ	10
553498	VITE ACC.ZINC.T.E.8.8 UNI5739 DIN933 MM24X100	PZ	15
553521	VITE ACC.ZINC.T.E.8.8 UNI 5739 DIN933 MM27X60	PZ	15
553522	VITE ACC.ZINC.T.E.8.8 UNI 5739 DIN933 MM27X70	PZ	15

VITI ACCIAIO INOX TE FILETTO TOTALE



Vite in acciaio inox A2, Testa Esagonale UNI5739

CODICE	DESCRIZIONE	UM	Q.TÀ
500451	VITE ACCIAIO INOX A2 T.E. UNI 5739 MM. 4X 10	PZ	1000
554030	VITE ACCIAIO INOX A2 T.E. UNI 5739 MM. 4X 12	PZ	1000
500452	VITE ACCIAIO INOX A2 T.E. UNI 5739 MM. 4X 16	PZ	1000
500453	VITE ACCIAIO INOX A2 T.E. UNI 5739 MM. 4X 20	PZ	500
500454	VITE ACCIAIO INOX A2 T.E. UNI 5739 MM. 4X 25	PZ	1000
500455	VITE ACCIAIO INOX A2 T.E. UNI 5739 MM. 4X 30	PZ	500
554031	VITE ACCIAIO INOX A2 T.E. UNI 5739 MM. 4X 40	PZ	500
554032	VITE ACCIAIO INOX A2 T.E. UNI 5739 MM. 4X 50	PZ	500
500456	VITE ACCIAIO INOX A2 T.E. UNI 5739 MM. 5X 10	PZ	1000
554033	VITE ACCIAIO INOX A2 T.E. UNI 5739 MM. 5X 12	PZ	500
500457	VITE ACCIAIO INOX A2 T.E. UNI 5739 MM. 5X 16	PZ	200
500458	VITE ACCIAIO INOX A2 T.E. UNI 5739 MM. 5X 20	PZ	500
500459	VITE ACCIAIO INOX A2 T.E. UNI 5739 MM. 5X 25	PZ	200
500460	VITE ACCIAIO INOX A2 T.E. UNI 5739 MM. 5X 30	PZ	200
500461	VITE ACCIAIO INOX A2 T.E. UNI 5739 MM. 5X 35	PZ	200
500462	VITE ACCIAIO INOX A2 T.E. UNI 5739 MM. 5X 40	PZ	200
500463	VITE ACCIAIO INOX A2 T.E. UNI 5739 MM. 5X 50	PZ	200
554034	VITE ACCIAIO INOX A2 T.E. UNI 5739 MM. 5X 60	PZ	200
554035	VITE ACCIAIO INOX A2 T.E. UNI 5739 MM. 5X 70	PZ	100
554036	VITE ACCIAIO INOX A2 T.E. UNI 5739 MM. 5X 80	PZ	100
500464	VITE ACCIAIO INOX A2 T.E. UNI 5739 MM. 6X 10	PZ	500
500465	VITE ACCIAIO INOX A2 T.E. UNI 5739 MM. 6X 12	PZ	200
500466	VITE ACCIAIO INOX A2 T.E. UNI 5739 MM. 6X 16	PZ	200
500467	VITE ACCIAIO INOX A2 T.E. UNI 5739 MM. 6X 20	PZ	500
500468	VITE ACCIAIO INOX A2 T.E. UNI 5739 MM. 6X 25	PZ	200
500469	VITE ACCIAIO INOX A2 T.E. UNI 5739 MM. 6X 30	PZ	200
500470	VITE ACCIAIO INOX A2 T.E. UNI 5739 MM. 6X 35	PZ	200
500471	VITE ACCIAIO INOX A2 T.E. UNI 5739 MM. 6X 40	PZ	200
500472	VITE ACCIAIO INOX A2 T.E. UNI 5739 MM. 6X 45	PZ	100
500473	VITE ACCIAIO INOX A2 T.E. UNI 5739 MM. 6X 50	PZ	200
500474	VITE ACCIAIO INOX A2 T.E. UNI 5739 MM. 6X 60	PZ	200
554037	VITE ACCIAIO INOX A2 T.E. UNI 5739 MM. 6X 70	PZ	100
554029	VITE ACCIAIO INOX A2 T.E. UNI 5739 MM. 6X 80	PZ	100
554039	VITE ACCIAIO INOX A2 T.E. UNI 5739 MM. 6X100	PZ	100
500475	VITE ACCIAIO INOX A2 T.E. UNI 5739 MM. 8X 10	PZ	200
500476	VITE ACCIAIO INOX A2 T.E. UNI 5739 MM. 8X 12	PZ	200
500477	VITE ACCIAIO INOX A2 T.E. UNI 5739 MM. 8X 16	PZ	500
500478	VITE ACCIAIO INOX A2 T.E. UNI 5739 MM. 8X 20	PZ	200
500479	VITE ACCIAIO INOX A2 T.E. UNI 5739 MM. 8X 25	PZ	200
500480	VITE ACCIAIO INOX A2 T.E. UNI 5739 MM. 8X 30	PZ	200
500481	VITE ACCIAIO INOX A2 T.E. UNI 5739 MM. 8X 35	PZ	200
500482	VITE ACCIAIO INOX A2 T.E. UNI 5739 MM. 8X 40	PZ	200
500483	VITE ACCIAIO INOX A2 T.E. UNI 5739 MM. 8X 45	PZ	100
500484	VITE ACCIAIO INOX A2 T.E. UNI 5739 MM. 8X 50	PZ	100
500485	VITE ACCIAIO INOX A2 T.E. UNI 5739 MM. 8X 60	PZ	100
500486	VITE ACCIAIO INOX A2 T.E. UNI 5739 MM. 8X 70	PZ	50
554028	VITE ACCIAIO INOX A2 T.E. UNI 5739 MM. 8X 80	PZ	50
554040	VITE ACCIAIO INOX A2 T.E. UNI 5739 MM. 8X 90	PZ	50
554041	VITE ACCIAIO INOX A2 T.E. UNI 5739 MM. 8X100	PZ	50
500487	VITE ACCIAIO INOX A2 T.E. UNI 5739 MM.10X 16	PZ	100
500488	VITE ACCIAIO INOX A2 T.E. UNI 5739 MM.10X 20	PZ	200
500489	VITE ACCIAIO INOX A2 T.E. UNI 5739 MM.10X 25	PZ	200
500490	VITE ACCIAIO INOX A2 T.E. UNI 5739 MM.10X 30	PZ	100
500491	VITE ACCIAIO INOX A2 T.E. UNI 5739 MM.10X 35	PZ	100
500492	VITE ACCIAIO INOX A2 T.E. UNI 5739 MM.10X 40	PZ	100
500493	VITE ACCIAIO INOX A2 T.E. UNI 5739 MM.10X 45	PZ	100
500494	VITE ACCIAIO INOX A2 T.E. UNI 5739 MM.10X 50	PZ	100
500495	VITE ACCIAIO INOX A2 T.E. UNI 5739 MM.10X 60	PZ	50
500496	VITE ACCIAIO INOX A2 T.E. UNI 5739 MM.10X 70	PZ	100
500497	VITE ACCIAIO INOX A2 T.E. UNI 5739 MM.10X 80	PZ	50
554042	VITE ACCIAIO INOX A2 T.E. UNI 5739 MM.10X 90	PZ	50
554043	VITE ACCIAIO INOX A2 T.E. UNI 5739 MM.10X100	PZ	50
500498	VITE ACCIAIO INOX A2 T.E. UNI 5739 MM.12X 20	PZ	100
500499	VITE ACCIAIO INOX A2 T.E. UNI 5739 MM.12X 25	PZ	100
500500	VITE ACCIAIO INOX A2 T.E. UNI 5739 MM.12X 30	PZ	100
500501	VITE ACCIAIO INOX A2 T.E. UNI 5739 MM.12X 35	PZ	100
500502	VITE ACCIAIO INOX A2 T.E. UNI 5739 MM.12X 40	PZ	50
500503	VITE ACCIAIO INOX A2 T.E. UNI 5739 MM.12X 45	PZ	50
500504	VITE ACCIAIO INOX A2 T.E. UNI 5739 MM.12X 50	PZ	50
500505	VITE ACCIAIO INOX A2 T.E. UNI 5739 MM.12X 60	PZ	100
500506	VITE ACCIAIO INOX A2 T.E. UNI 5739 MM.12X 70	PZ	50
554044	VITE ACCIAIO INOX A2 T.E. UNI 5739 MM.12X 80	PZ	50
554045	VITE ACCIAIO INOX A2 T.E. UNI 5739 MM.12X 90	PZ	50
554046	VITE ACCIAIO INOX A2 T.E. UNI 5739 MM.12X100	PZ	25
500510	VITE ACCIAIO INOX A2 T.E. UNI 5739 MM.14X 40	PZ	50
500512	VITE ACCIAIO INOX A2 T.E. UNI 5739 MM.14X 50	PZ	50
500515	VITE ACCIAIO INOX A2 T.E. UNI 5739 MM.16X 30	PZ	100
500516	VITE ACCIAIO INOX A2 T.E. UNI 5739 MM.16X 35	PZ	25
500517	VITE ACCIAIO INOX A2 T.E. UNI 5739 MM.16X 40	PZ	50
500518	VITE ACCIAIO INOX A2 T.E. UNI 5739 MM.16X 45	PZ	50
500519	VITE ACCIAIO INOX A2 T.E. UNI 5739 MM.16X 50	PZ	50
500520	VITE ACCIAIO INOX A2 T.E. UNI 5739 MM.16X 55	PZ	50
500521	VITE ACCIAIO INOX A2 T.E. UNI 5739 MM.16X 60	PZ	50
500522	VITE ACCIAIO INOX A2 T.E. UNI 5739 MM.16X 65	PZ	25
500523	VITE ACCIAIO INOX A2 T.E. UNI 5739 MM.18X 50	PZ	25
500525	VITE ACCIAIO INOX A2 T.E. UNI 5739 MM.20X 50	PZ	25
500526	VITE ACCIAIO INOX A2 T.E. UNI 5739 MM.20X 60	PZ	25

VITI ACCIAIO ZINC. TE FLANGIATE



Vite in acciaio zincato, Testa Esagonale flangiata zigrinata a norma DIN 6921 - classe 8.8

CODICE	DESCRIZIONE	UM	Q.TÀ
532927	VITE ACC.ZINC.T.E. 8.8 FLAN.ZIGR.6921 MM.5X10	PZ	200
553336	VITE ACC.ZINC.T.E. 8.8 FLAN.ZIGR.6921 MM.5X16	PZ	1000
532928	VITE ACC.ZINC.T.E. 8.8 FLAN.ZIGR.6921 MM.6X10	PZ	200
532929	VITE ACC.ZINC.T.E. 8.8 FLAN.ZIGR.6921 MM.6X16	PZ	200
553337	VITE ACC.ZINC.T.E. 8.8 FLAN.ZIGR.6921 MM.6X20	PZ	500
532930	VITE ACC.ZINC.T.E. 8.8 FLAN.ZIGR.6921 MM.8X16	PZ	200
553338	VITE ACC.ZINC.T.E. 8.8 FLAN.ZIGR.6921 MM.8X20	PZ	500
532931	VITE ACC.ZINC.T.E. 8.8 FLAN.ZIGR.6921 MM.8X25	PZ	200

VITI FERRO ZINC. TE FILETTO TOTALE



Vite in ferro metallo zincato, Testa Esagonale UNI5739 DIN 558 classe 4.8

CODICE	DESCRIZIONE	UM	Q.TÀ
500583	VITE FER.MET.ZINC.T.E.4.8UNI5739 DIN558MM4X10	PZ	1000
500584	VITE FER.MET.ZINC.T.E.4.8UNI5739 DIN558MM4X16	PZ	1000
500585	VITE FER.MET.ZINC.T.E.4.8UNI5739 DIN558MM4X20	PZ	1000
500586	VITE FER.MET.ZINC.T.E.4.8UNI5739 DIN558MM4X25	PZ	500
500587	VITE FER.MET.ZINC.T.E.4.8UNI5739 DIN558MM4X30	PZ	1000
500588	VITE FER.MET.ZINC.T.E.4.8UNI5739 DIN558MM4X40	PZ	1000
500589	VITE FER.MET.ZINC.T.E.4.8UNI5739 DIN558MM5X10	PZ	500
500590	VITE FER.MET.ZINC.T.E.4.8UNI5739 DIN558MM5X12	PZ	500
500591	VITE FER.MET.ZINC.T.E.4.8UNI5739 DIN558MM5X16	PZ	500
500592	VITE FER.MET.ZINC.T.E.4.8UNI5739 DIN558MM5X20	PZ	500

500593	VITE FER.MET.ZINC.T.E.4.8UNI5739 DIN558MM5X25	PZ	500
500594	VITE FER.MET.ZINC.T.E.4.8UNI5739 DIN558MM5X30	PZ	200
500595	VITE FER.MET.ZINC.T.E.4.8UNI5739 DIN558MM5X35	PZ	200
500596	VITE FER.MET.ZINC.T.E.4.8UNI5739 DIN558MM5X40	PZ	200
500597	VITE FER.MET.ZINC.T.E.4.8UNI5739 DIN558MM5X45	PZ	500
500598	VITE FER.MET.ZINC.T.E.4.8UNI5739 DIN558MM5X50	PZ	200
500599	VITE FER.MET.ZINC.T.E.4.8UNI5739 DIN558MM6X10	PZ	500
500600	VITE FER.MET.ZINC.T.E.4.8UNI5739 DIN558MM6X12	PZ	500
500601	VITE FER.MET.ZINC.T.E.4.8UNI5739 DIN558MM6X14	PZ	1000
500602	VITE FER.MET.ZINC.T.E.4.8UNI5739 DIN558MM6X16	PZ	800
500603	VITE FER.MET.ZINC.T.E.4.8UNI5739 DIN558MM6X20	PZ	500
500604	VITE FER.MET.ZINC.T.E.4.8UNI5739 DIN558MM6X25	PZ	500
500605	VITE FER.MET.ZINC.T.E.4.8UNI5739 DIN558MM6X30	PZ	200
500606	VITE FER.MET.ZINC.T.E.4.8UNI5739 DIN558MM6X35	PZ	200
500607	VITE FER.MET.ZINC.T.E.4.8UNI5739 DIN558MM6X40	PZ	200
500608	VITE FER.MET.ZINC.T.E.4.8UNI5739 DIN558MM6X45	PZ	200
500609	VITE FER.MET.ZINC.T.E.4.8UNI5739 DIN558MM6X50	PZ	200
500610	VITE FER.MET.ZINC.T.E.4.8UNI5739 DIN558MM6X60	PZ	200
500611	VITE FER.MET.ZINC.T.E.4.8UNI5739 DIN558MM6X70	PZ	200
500612	VITE FER.MET.ZINC.T.E.4.8UNI5739 DIN558MM6X80	PZ	200
500613	VITE FER.MET.ZINC.T.E.4.8UNI5739 DIN558MM6X90	PZ	200
500614	VITE FER.MET.ZINC.T.E.4.8UNI5739DIN558MM6X100	PZ	200
500615	VITE FER.MET.ZINC.T.E.4.8UNI5739 DIN558MM8X10	PZ	200
500616	VITE FER.MET.ZINC.T.E.4.8UNI5739 DIN558MM8X16	PZ	200
500617	VITE FER.MET.ZINC.T.E.4.8UNI5739 DIN558MM8X20	PZ	200
500618	VITE FER.MET.ZINC.T.E.4.8UNI5739 DIN558MM8X25	PZ	200
500619	VITE FER.MET.ZINC.T.E.4.8UNI5739 DIN558MM8X30	PZ	200
500620	VITE FER.MET.ZINC.T.E.4.8UNI5739 DIN558MM8X35	PZ	200
500621	VITE FER.MET.ZINC.T.E.4.8UNI5739 DIN558MM8X40	PZ	200
500622	VITE FER.MET.ZINC.T.E.4.8UNI5739 DIN558MM8X45	PZ	200
500623	VITE FER.MET.ZINC.T.E.4.8UNI5739 DIN558MM8X50	PZ	200
500624	VITE FER.MET.ZINC.T.E.4.8UNI5739 DIN558MM8X60	PZ	200
500625	VITE FER.MET.ZINC.T.E.4.8UNI5739 DIN558MM8X70	PZ	200
500626	VITE FER.MET.ZINC.T.E.4.8UNI5739 DIN558MM8X80	PZ	200
500627	VITE FER.MET.ZINC.T.E.4.8UNI5739 DIN558MM8X90	PZ	200
500628	VITE FER.MET.ZINC.T.E.4.8UNI5739DIN558MM8X100	PZ	200
500629	VITE FER.MET.ZINC.T.E.4.8UNI5739DIN558MM10X16	PZ	200
500630	VITE FER.MET.ZINC.T.E.4.8UNI5739DIN558MM10X20	PZ	200
500631	VITE FER.MET.ZINC.T.E.4.8UNI5739DIN558MM10X25	PZ	200
500632	VITE FER.MET.ZINC.T.E.4.8UNI5739DIN558MM10X30	PZ	200
500633	VITE FER.MET.ZINC.T.E.4.8UNI5739DIN558MM10X35	PZ	200
500634	VITE FER.MET.ZINC.T.E.4.8UNI5739DIN558MM10X40	PZ	200
500636	VITE FER.MET.ZINC.T.E.4.8UNI5739DIN558MM10X50	PZ	200
500638	VITE FER.MET.ZINC.T.E.4.8UNI5739DIN558MM10X60	PZ	100
500639	VITE FER.MET.ZINC.T.E.4.8UNI5739DIN558MM10X70	PZ	100
500640	VITE FER.MET.ZINC.T.E.4.8UNI5739DIN558MM10X80	PZ	100
500642	VIT.FER.MET.ZINC.T.E.4.8UNI5739DIN558MM10X100	PZ	100
500644	VITE FER.MET.ZINC.T.E.4.8UNI5739DIN558MM12X20	PZ	⌂ 200
500646	VITE FER.MET.ZINC.T.E.4.8UNI5739DIN558MM12X30	PZ	200
500648	VITE FER.MET.ZINC.T.E.4.8UNI5739DIN558MM12X40	PZ	100
500650	VITE FER.MET.ZINC.T.E.4.8UNI5739DIN558MM12X50	PZ	100
500651	VITE FER.MET.ZINC.T.E.4.8UNI5739DIN558MM12X60	PZ	100
500652	VITE FER.MET.ZINC.T.E.4.8UNI5739DIN558MM12X70	PZ	100
500653	VITE FER.MET.ZINC.T.E.4.8UNI5739DIN558MM12X80	PZ	100
500655	VIT.FER.MET.ZINC.T.E.4.8UNI5739DIN558MM12X100	PZ	100

VITI ACCIAIO NERE TCEI



Vite in acciaio nero, Testa Cilindrica Esagono Incassato UNI5931 DIN 912 classe 8.8

CODICE	DESCRIZIONE	UM	Q.TÀ
500693	VITE ACC.NERA TCEI 8.8 UNI5931 DIN912 MM 4X10	PZ	1000
500694	VITE ACC.NERA TCEI 8.8 UNI5931 DIN912 MM 4X12	PZ	500
500696	VITE ACC.NERA TCEI 8.8 UNI5931 DIN912 MM 4X16	PZ	500
500697	VITE ACC.NERA TCEI 8.8 UNI5931 DIN912 MM 4X20	PZ	500
500698	VITE ACC.NERA TCEI 8.8 UNI5931 DIN912 MM 4X25	PZ	500
500699	VITE ACC.NERA TCEI 8.8 UNI5931 DIN912 MM 4X30	PZ	500
500700	VITE ACC.NERA TCEI 8.8 UNI5931 DIN912 MM 4X35	PZ	500
500701	VITE ACC.NERA TCEI 8.8 UNI5931 DIN912 MM 4X40	PZ	200
500702	VITE ACC.NERA TCEI 8.8 UNI5931 DIN912 MM 5X10	PZ	500
500703	VITE ACC.NERA TCEI 8.8 UNI5931 DIN912 MM 5X12	PZ	500
500704	VITE ACC.NERA TCEI 8.8 UNI5931 DIN912 MM 5X14	PZ	500
500705	VITE ACC.NERA TCEI 8.8 UNI5931 DIN912 MM 5X16	PZ	500
500706	VITE ACC.NERA TCEI 8.8 UNI5931 DIN912 MM 5X20	PZ	500
500707	VITE ACC.NERA TCEI 8.8 UNI5931 DIN912 MM 5X25	PZ	500
500708	VITE ACC.NERA TCEI 8.8 UNI5931 DIN912 MM 5X30	PZ	500
500709	VITE ACC.NERA TCEI 8.8 UNI5931 DIN912 MM 5X35	PZ	200
500710	VITE ACC.NERA TCEI 8.8 UNI5931 DIN912 MM 5X40	PZ	200
500711	VITE ACC.NERA TCEI 8.8 UNI5931 DIN912 MM 5X45	PZ	500
500712	VITE ACC.NERA TCEI 8.8 UNI5931 DIN912 MM 5X50	PZ	200
500713	VITE ACC.NERA TCEI 8.8 UNI5931 DIN912 MM 5X60	PZ	200
500714	VITE ACC.NERA TCEI 8.8 UNI5931 DIN912 MM 6X10	PZ	1000
500715	VITE ACC.NERA TCEI 8.8 UNI5931 DIN912 MM 6X12	PZ	500
500716	VITE ACC.NERA TCEI 8.8 UNI5931 DIN912 MM 6X16	PZ	200
500717	VITE ACC.NERA TCEI 8.8 UNI5931 DIN912 MM 6X20	PZ	500
500718	VITE ACC.NERA TCEI 8.8 UNI5931 DIN912 MM 6X25	PZ	500
500719	VITE ACC.NERA TCEI 8.8 UNI5931 DIN912 MM 6X30	PZ	500
500720	VITE ACC.NERA TCEI 8.8 UNI5931 DIN912 MM 6X35	PZ	200
500721	VITE ACC.NERA TCEI 8.8 UNI5931 DIN912 MM 6X40	PZ	200
500722	VITE ACC.NERA TCEI 8.8 UNI5931 DIN912 MM 6X45	PZ	200
500723	VITE ACC.NERA TCEI 8.8 UNI5931 DIN912 MM 6X50	PZ	200
500724	VITE ACC.NERA TCEI 8.8 UNI5931 DIN912 MM 6X55	PZ	500
500725	VITE ACC.NERA TCEI 8.8 UNI5931 DIN912 MM 6X60	PZ	200
500726	VITE ACC.NERA TCEI 8.8 UNI5931 DIN912 MM 6X70	PZ	200
500727	VITE ACC.NERA TCEI 8.8 UNI5931 DIN912 MM 6X80	PZ	200
500728	VITE ACC.NERA TCEI 8.8 UNI5931 DIN912 MM 6X90	PZ	200
500729	VITE ACC.NERA TCEI 8.8 UNI5931 DIN912 MM6X100	PZ	200
500730	VITE ACC.NERA TCEI 8.8 UNI5931 DIN912 MM 8X10	PZ	200
500731	VITE ACC.NERA TCEI 8.8 UNI5931 DIN912 MM 8X12	PZ	200
500733	VITE ACC.NERA TCEI 8.8 UNI5931 DIN912 MM 8X16	PZ	200
500734	VITE ACC.NERA TCEI 8.8 UNI5931 DIN912 MM 8X20	PZ	200
500735	VITE ACC.NERA TCEI 8.8 UNI5931 DIN912 MM 8X25	PZ	200
500736	VITE ACC.NERA TCEI 8.8 UNI5931 DIN912 MM 8X30	PZ	200
500737	VITE ACC.NERA TCEI 8.8 UNI5931 DIN912 MM 8X35	PZ	200
500738	VITE ACC.NERA TCEI 8.8 UNI5931 DIN912 MM8X40	PZ	200
500739	VITE ACC.NERA TCEI 8.8 UNI5931 DIN912 MM8X45	PZ	200
500740	VITE ACC.NERA TCEI 8.8 UNI5931 DIN912 MM8X50	PZ	200
500741	VITE ACC.NERA TCEI 8.8 UNI5931 DIN912 MM8X60	PZ	200
500743	VITE ACC.NERA TCEI 8.8 UNI5931 DIN912 MM8X70	PZ	100
500744	VITE ACC.NERA TCEI 8.8 UNI5931 DIN 912 MM8X80	PZ	200
500745	VITE ACC.NERA TCEI 8.8 UNI5931 DIN 912 MM8X90	PZ	100
500746	VITE ACC.NERA TCEI 8.8 UNI5931 DIN912 MM8X100	PZ	100
500749	VITE ACC.NERA TCEI 8.8 UNI5931 DIN912 MM10X16	PZ	200
500750	VITE ACC.NERA TCEI 8.8 UNI5931 DIN912 MM10X20	PZ	200
500751	VITE ACC.NERA TCEI 8.8 UNI5931 DIN912 MM10X25	PZ	200
500752	VITE ACC.NERA TCEI 8.8 UNI5931 DIN912 MM10X30	PZ	200
500753	VITE ACC.NERA TCEI 8.8 UNI5931 DIN912 MM10X35	PZ	100
500754	VITE ACC.NERA TCEI 8.8 UNI5931 DIN912 MM10X40	PZ	100
500755	VITE ACC.NERA TCEI 8.8 UNI5931 DIN912 MM10X45	PZ	100
500756	VITE ACC.NERA TCEI 8.8 UNI5931 DIN912 MM10X50	PZ	100
500758	VITE ACC.NERA TCEI 8.8 UNI5931 DIN912 MM10X60	PZ	100
500760	VITE ACC.NERA TCEI 8.8 UNI5931 DIN912 MM10X70	PZ	100
500761	VITE ACC.NERA TCEI 8.8 UNI5931 DIN912 MM10X80	PZ	100
500762	VITE ACC.NERA TCEI 8.8 UNI5931 DIN912 MM10X90	PZ	50
500763	VITE ACC.NERATCEI 8.8 UNI5931 DIN912 MM10X100	PZ	50
500764	VITE ACC.NERATCEI 8.8 UNI5931 DIN912 MM10X110	PZ	50
500765	VITE ACC.NERATCEI 8.8 UNI5931 DIN912 MM10X120	PZ	100

500766	VITE ACC.NERATCEI 8.8 UNI5931 DIN912 MM12X20	PZ	200
500767	VITE ACC.NERATCEI 8.8 UNI5931 DIN912 MM12X25	PZ	200
500768	VITE ACC.NERA TCEI 8.8 UNI5931 DIN912 MM12X30	PZ	200
500769	VITE ACC.NERA TCEI 8.8 UNI5931 DIN912 MM12X35	PZ	100
500770	VITE ACC.NERA TCEI 8.8 UNI5931 DIN912 MM12X40	PZ	100
500771	VITE ACC.NERA TCEI 8.8 UNI5931 DIN912 MM12X45	PZ	100
500772	VITE ACC.NERA TCEI 8.8 UNI5931 DIN912 MM12X50	PZ	100
500773	VITE ACC.NERA TCEI 8.8 UNI5931 DIN912 MM12X55	PZ	100
500774	VITE ACC.NERA TCEI 8.8 UNI5931 DIN912 MM12X60	PZ	100
500776	VITE ACC.NERA TCEI 8.8 UNI5931 DIN912 MM12X70	PZ	50
500777	VITE ACC.NERA TCEI 8.8 UNI5931 DIN912 MM12X80	PZ	50
500778	VITE ACC.NERA TCEI 8.8 UNI5931 DIN912 MM12X90	PZ	50
500779	VITE ACC.NERA TCEI 8.8 UNI5931 DIN912MM12X100	PZ	50
500780	VITE ACC.NERA TCEI 8.8 UNI5931 DIN912MM12X110	PZ	50
500781	VITE ACC.NERA TCEI 8.8 UNI5931 DIN912MM12X120	PZ	50
500784	VITE ACC.NERA TCEI 8.8 UNI5931 DIN912 MM14X30	PZ	100
500786	VITE ACC.NERA TCEI 8.8 UNI5931 DIN912 MM14X40	PZ	100
500788	VITE ACC.NERA TCEI 8.8 UNI5931 DIN912 MM14X50	PZ	50
500790	VITE ACC.NERA TCEI 8.8 UNI5931 DIN912 MM14X60	PZ	50
500792	VITE ACC.NERA TCEI 8.8 UNI5931 DIN912 MM14X80	PZ	50
500794	VITE ACC.NERA TCEI 8.8 UNI5931 DIN912MM14X100	PZ	50
500797	VITE ACC.NERA TCEI 8.8 UNI5931 DIN912 MM16X25	PZ	50
500798	VITE ACC.NERA TCEI 8.8 UNI5931 DIN912 MM16X30	PZ	50
500799	VITE ACC.NERA TCEI 8.8 UNI5931 DIN912 MM16X35	PZ	50
500800	VITE ACC.NERA TCEI 8.8 UNI5931 DIN912 MM16X40	PZ	50
500801	VITE ACC.NERA TCEI 8.8 UNI5931 DIN912 MM16X45	PZ	50
500802	VITE ACC.NERA TCEI 8.8 UNI5931 DIN912 MM16X50	PZ	50
500803	VITE ACC.NERA TCEI 8.8 UNI5931 DIN912 MM16X60	PZ	50
500804	VITE ACC.NERA TCEI 8.8 UNI5931 DIN912 MM16X70	PZ	50
500805	VITE ACC.NERA TCEI 8.8 UNI5931 DIN912 MM16X80	PZ	50
500806	VITE ACC.NERA TCEI 8.8 UNI5931 DIN912 MM16X90	PZ	50
500807	VITE ACC.NERA TCEI 8.8UNI5931 DIN912 MM16X100	PZ	25
500808	VITE ACC.NERA TCEI 8.8UNI5931 DIN912 MM16X110	PZ	25
500809	VITE ACC.NERA TCEI 8.8UNI5931 DIN912 MM16X120	PZ	25
500817	VITE ACC.NERA TCEI 8.8 UNI5931 DIN912 MM20X50	PZ	25
500819	VITE ACC.NERA TCEI 8.8 UNI5931 DIN912 MM20X70	PZ	50
500822	VITE ACC.NERA TCEI 8.8UNI5931 DIN912 MM20X100	PZ	25

VITI ACCIAIO ZINCATE TCEI



Vite in acciaio zincato, Testa Cilindrica Esagono Incassato, UNI5931 DIN 912 classe 8.8

CODICE	DESCRIZIONE	UM	Q.TÀ
553976	VITE ACC.ZINC.TCEI 8.8 UNI5931 DIN912 MM 4X12	PZ	500
553977	VITE ACC.ZINC.TCEI 8.8 UNI5931 DIN912 MM 4X35	PZ	500
553978	VITE ACC.ZINC.TCEI 8.8 UNI5931 DIN912 MM 4X40	PZ	500
553979	VITE ACC.ZINC.TCEI 8.8 UNI5931 DIN912 MM 4X45	PZ	200
553982	VITE ACC.ZINC.TCEI 8.8 UNI5931 DIN912 MM14X20	PZ	100
553983	VITE ACC.ZINC.TCEI 8.8 UNI5931 DIN912 MM16X60	PZ	50
532935	VITE ACC.ZINC.TCEI 8.8 UNI5931 DIN912 MM4X10	PZ	1000
532936	VITE ACC.ZINC.TCEI 8.8 UNI5931 DIN912 MM4X16	PZ	500
532937	VITE ACC.ZINC.TCEI 8.8 UNI5931 DIN912 MM4X20	PZ	500
532938	VITE ACC.ZINC.TCEI 8.8 UNI5931 DIN912 MM4X25	PZ	500
532939	VITE ACC.ZINC.TCEI 8.8 UNI5931 DIN912 MM4X30	PZ	500
500823	VITE ACC.ZINC.TCEI 8.8 UNI5931 DIN912 MM5X10	PZ	500
500824	VITE ACC.ZINC.TCEI 8.8 UNI5931 DIN912 MM5X12	PZ	500
500825	VITE ACC.ZINC.TCEI 8.8 UNI5931 DIN912 MM5X16	PZ	500
500826	VITE ACC.ZINC.TCEI 8.8 UNI5931 DIN912 MM5X20	PZ	500
500827	VITE ACC.ZINC.TCEI 8.8 UNI5931 DIN912 MM5X25	PZ	500
500828	VITE ACC.ZINC.TCEI 8.8 UNI5931 DIN912 MM5X30	PZ	500
500829	VITE ACC.ZINC.TCEI 8.8 UNI5931 DIN912 MM5X35	PZ	200
500830	VITE ACC.ZINC.TCEI 8.8 UNI5931 DIN912 MM5X40	PZ	200
500831	VITE ACC.ZINC.TCEI 8.8 UNI5931 DIN912 MM5X45	PZ	200
532940	VITE ACC.ZINC.TCEI 8.8 UNI5931 DIN912 MM5X50	PZ	200
553981	VITE ACC.ZINC.TCEI 8.8 UNI5931 DIN912MM12X130	PZ	50
500832	VITE ACC.ZINC.T.C.E.I. 8.8 UNI 5931 MM. 6X 10	PZ	1000
500833	VITE ACC.ZINC.T.C.E.I. 8.8 UNI 5931 MM. 6X 12	PZ	1000
500834	VITE ACC.ZINC.T.C.E.I. 8.8 UNI 5931 MM. 6X 16	PZ	500
500835	VITE ACC.ZINC.T.C.E.I. 8.8 UNI 5931 MM. 6X 20	PZ	500
500836	VITE ACC.ZINC.T.C.E.I. 8.8 UNI 5931 MM. 6X 25	PZ	500
500837	VITE ACC.ZINC.T.C.E.I. 8.8 UNI 5931 MM. 6X 30	PZ	500
500838	VITE ACC.ZINC.T.C.E.I. 8.8 UNI 5931 MM. 6X 35	PZ	200
500839	VITE ACC.ZINC.T.C.E.I. 8.8 UNI 5931 MM. 6X 40	PZ	200
500840	VITE ACC.ZINC.T.C.E.I. 8.8 UNI 5931 MM. 6X 45	PZ	200
500841	VITE ACC.ZINC.T.C.E.I. 8.8 UNI 5931 MM. 6X 50	PZ	200
500842	VITE ACC.ZINC.T.C.E.I. 8.8 UNI 5931 MM. 6X 60	PZ	200
500843	VITE ACC.ZINC.T.C.E.I. 8.8 UNI 5931 MM. 6X 70	PZ	200
532941	VITE ACC.ZINC.T.C.E.I. 8.8 UNI 5931 MM. 6X 80	PZ	200
532942	VITE ACC.ZINC.T.C.E.I. 8.8 UNI 5931 MM. 6X 90	PZ	200
532943	VITE ACC.ZINC.T.C.E.I. 8.8 UNI 5931 MM. 6X100	PZ	100
553503	VITE ACC.ZINC.T.C.E.I. 8.8 UNI 5931 MM. 8X 12	PZ	1000
500844	VITE ACC.ZINC.T.C.E.I. 8.8 UNI 5931 MM. 8X 16	PZ	200
500845	VITE ACC.ZINC.T.C.E.I. 8.8 UNI 5931 MM. 8X 20	PZ	200
500846	VITE ACC.ZINC.T.C.E.I. 8.8 UNI 5931 MM. 8X 25	PZ	200
500847	VITE ACC.ZINC.T.C.E.I. 8.8 UNI 5931 MM. 8X 30	PZ	200
500848	VITE ACC.ZINC.T.C.E.I. 8.8 UNI 5931 MM. 8X 35	PZ	200
500849	VITE ACC.ZINC.T.C.E.I. 8.8 UNI 5931 MM. 8X 40	PZ	200
500850	VITE ACC.ZINC.T.C.E.I. 8.8 UNI 5931 MM. 8X 45	PZ	200
500851	VITE ACC.ZINC.T.C.E.I. 8.8 UNI 5931 MM. 8X 50	PZ	200
500852	VITE ACC.ZINC.T.C.E.I. 8.8 UNI 5931 MM. 8X 55	PZ	100
500853	VITE ACC.ZINC.T.C.E.I. 8.8 UNI 5931 MM. 8X 60	PZ	200
500854	VITE ACC.ZINC.T.C.E.I. 8.8 UNI 5931 MM. 8X 70	PZ	100
500855	VITE ACC.ZINC.T.C.E.I. 8.8 UNI 5931 MM. 8X 80	PZ	200
500856	VITE ACC.ZINC.T.C.E.I. 8.8 UNI 5931 MM. 8X 90	PZ	100
500857	VITE ACC.ZINC.T.C.E.I. 8.8 UNI 5931 MM. 8X100	PZ	200
532944	VITE ACC.ZINC.T.C.E.I. 8.8 UNI 5931 MM. 8X120	PZ	100
500858	VITE ACC.ZINC.T.C.E.I. 8.8 UNI 5931 MM.10X 16	PZ	200
500859	VITE ACC.ZINC.T.C.E.I. 8.8 UNI 5931 MM.10X 20	PZ	200
500860	VITE ACC.ZINC.T.C.E.I. 8.8 UNI 5931 MM.10X 25	PZ	200
500861	VITE ACC.ZINC.T.C.E.I. 8.8 UNI 5931 MM.10X 30	PZ	200
500862	VITE ACC.ZINC.T.C.E.I. 8.8 UNI 5931 MM.10X 35	PZ	100
500863	VITE ACC.ZINC.T.C.E.I. 8.8 UNI 5931 MM.10X 40	PZ	100
500864	VITE ACC.ZINC.T.C.E.I. 8.8 UNI 5931 MM.10X 45	PZ	100
500865	VITE ACC.ZINC.T.C.E.I. 8.8 UNI 5931 MM.10X 50	PZ	100
500866	VITE ACC.ZINC.T.C.E.I. 8.8 UNI 5931 MM.10X 55	PZ	100
500867	VITE ACC.ZINC.T.C.E.I. 8.8 UNI 5931 MM.10X 60	PZ	100
500868	VITE ACC.ZINC.T.C.E.I. 8.8 UNI 5931 MM.10X 70	PZ	100
500869	VITE ACC.ZINC.T.C.E.I. 8.8 UNI 5931 MM.10X 80	PZ	100
500870	VITE ACC.ZINC.T.C.E.I. 8.8 UNI 5931 MM.10X 90	PZ	50
500871	VITE ACC.ZINC.T.C.E.I. 8.8 UNI 5931 MM.10X100	PZ	50
532945	VITE ACC.ZINC.T.C.E.I. 8.8 UNI 5931 MM.10X120	PZ	50
500872	VITE ACC.ZINC.T.C.E.I. 8.8 UNI 5931 MM.12X 20	PZ	200
500873	VITE ACC.ZINC.T.C.E.I. 8.8 UNI 5931 MM.12X 25	PZ	100
500874	VITE ACC.ZINC.T.C.E.I. 8.8 UNI 5931 MM.12X 30	PZ	200
500875	VITE ACC.ZINC.T.C.E.I. 8.8 UNI 5931 MM.12X 35	PZ	200
500876	VITE ACC.ZINC.T.C.E.I. 8.8 UNI 5931 MM.12X 40	PZ	100
500877	VITE ACC.ZINC.T.C.E.I. 8.8 UNI 5931 MM.12X 45	PZ	50
500878	VITE ACC.ZINC.T.C.E.I. 8.8 UNI 5931 MM.12X 50	PZ	100
500879	VITE ACC.ZINC.T.C.E.I. 8.8 UNI 5931 MM.12X 60	PZ	100
500880	VITE ACC.ZINC.T.C.E.I. 8.8 UNI 5931 MM.12X 70	PZ	50
500881	VITE ACC.ZINC.T.C.E.I. 8.8 UNI 5931 MM.12X 80	PZ	50
500882	VITE ACC.ZINC.T.C.E.I. 8.8 UNI 5931 MM.12X 90	PZ	50
500883	VITE ACC.ZINC.T.C.E.I. 8.8 UNI 5931 MM.12X100	PZ	50
532946	VITE ACC.ZINC.T.C.E.I. 8.8 UNI 5931 MM.12X120	PZ	25

VITI PER SERRAMENTI



fischer

Vite FISCHER FFSZ, in acciaio per muro - testa cilindrica con impronta TORX - vite speciale per installazione serramenti - il diametro ridotto della punta consente un'installazione efficiente - la filettatura continua impedisce che il telaio del serramento sia tirato contro il substrato, assicurando così un fissaggio duraturo e senza tensioni

CODICE	DESCRIZIONE	UM	Q.TÀ
554173	VITI ACC.X SERRAMENTI FFSZ T/CIL.TORX 5X72	PZ	50
554174	VITI ACC.X SERRAMENTI FFSZ T/CIL.TORX 5X82	PZ	50
554167	VITI ACC.X SERRAMENTI FFSZ T/CIL.TORX 7,5X82	PZ	100
554168	VITI ACC.X SERRAMENTI FFSZ T/CIL.TORX 7,5X102	PZ	100
554169	VITI ACC.X SERRAMENTI FFSZ T/CIL.TORX 7,5X112	PZ	100
554170	VITI ACC.X SERRAMENTI FFSZ T/CIL.TORX 7,5X122	PZ	100
554171	VITI ACC.X SERRAMENTI FFSZ T/CIL.TORX 7,5X132	PZ	100
554172	VITI ACC.X SERRAMENTI FFSZ T/CIL.TORX 7,5X152	PZ	100

VITI ACCIAIO INOX TCEI



Vite in acciaio inox A2 - Testa Cilindrica Esagono Incassato - UNI5931

CODICE	DESCRIZIONE	UM	Q.TÀ
500884	VITE ACC. INOX A2 T.C.E.I. UNI 5931 MM. 4X10	PZ	1000
553999	VITE ACC. INOX A2 T.C.E.I. UNI 5931 MM. 4X12	PZ	1000
500885	VITE ACC. INOX A2 T.C.E.I. UNI 5931 MM. 4X16	PZ	1000
500886	VITE ACC. INOX A2 T.C.E.I. UNI 5931 MM. 4X20	PZ	1000
500887	VITE ACC. INOX A2 T.C.E.I. UNI 5931 MM. 4X25	PZ	500
500888	VITE ACC. INOX A2 T.C.E.I. UNI 5931 MM. 4X30	PZ	500
553984	VITE ACC. INOX A2 T.C.E.I. UNI 5931 MM. 4X40	PZ	500
553985	VITE ACC. INOX A2 T.C.E.I. UNI 5931 MM. 4X50	PZ	500
500889	VITE ACC. INOX A2 T.C.E.I. UNI 5931 MM. 5X10	PZ	500
554000	VITE ACC. INOX A2 T.C.E.I. UNI 5931 MM. 5X12	PZ	500
500890	VITE ACC. INOX A2 T.C.E.I. UNI 5931 MM. 5X16	PZ	500
500891	VITE ACC. INOX A2 T.C.E.I. UNI 5931 MM. 5X20	PZ	500
500892	VITE ACC. INOX A2 T.C.E.I. UNI 5931 MM. 5X25	PZ	200
500893	VITE ACC. INOX A2 T.C.E.I. UNI 5931 MM. 5X30	PZ	500
553986	VITE ACC. INOX A2 T.C.E.I. UNI 5931 MM. 5X40	PZ	500
553987	VITE ACC. INOX A2 T.C.E.I. UNI 5931 MM. 5X50	PZ	200
553988	VITE ACC. INOX A2 T.C.E.I. UNI 5931 MM. 5X60	PZ	200
500894	VITE ACC. INOX A2 T.C.E.I. UNI 5931 MM. 6X10	PZ	500
554001	VITE ACC. INOX A2 T.C.E.I. UNI 5931 MM. 6X12	PZ	500
500895	VITE ACC. INOX A2 T.C.E.I. UNI 5931 MM. 6X16	PZ	200
500896	VITE ACC. INOX A2 T.C.E.I. UNI 5931 MM. 6X20	PZ	200
500897	VITE ACC. INOX A2 T.C.E.I. UNI 5931 MM. 6X25	PZ	500
500898	VITE ACC. INOX A2 T.C.E.I. UNI 5931 MM. 6X30	PZ	200
500899	VITE ACC. INOX A2 T.C.E.I. UNI 5931 MM. 6X35	PZ	200
500900	VITE ACC. INOX A2 T.C.E.I. UNI 5931 MM. 6X40	PZ	200
500901	VITE ACC. INOX A2 T.C.E.I. UNI 5931 MM. 6X45	PZ	200
500902	VITE ACC. INOX A2 T.C.E.I. UNI 5931 MM. 6X50	PZ	200
553989	VITE ACC. INOX A2 T.C.E.I. UNI 5931 MM. 6X70	PZ	200
553998	VITE ACC. INOX A2 T.C.E.I. UNI 5931 MM. 6X80	PZ	100
500903	VITE ACC. INOX A2 T.C.E.I. UNI 5931 MM. 8X10	PZ	200
553990	VITE ACC. INOX A2 T.C.E.I. UNI 5931 MM. 8X12	PZ	200
500904	VITE ACC. INOX A2 T.C.E.I. UNI 5931 MM. 8X16	PZ	200
500905	VITE ACC. INOX A2 T.C.E.I. UNI 5931 MM. 8X20	PZ	500
500906	VITE ACC. INOX A2 T.C.E.I. UNI 5931 MM. 8X25	PZ	200
500907	VITE ACC. INOX A2 T.C.E.I. UNI 5931 MM. 8X30	PZ	200
500908	VITE ACC. INOX A2 T.C.E.I. UNI 5931 MM. 8X35	PZ	200
500909	VITE ACC. INOX A2 T.C.E.I. UNI 5931 MM. 8X40	PZ	200
500910	VITE ACC. INOX A2 T.C.E.I. UNI 5931 MM. 8X45	PZ	100
500911	VITE ACC. INOX A2 T.C.E.I. UNI 5931 MM. 8X50	PZ	100
500912	VITE ACC. INOX A2 T.C.E.I. UNI 5931 MM. 8X60	PZ	100
553991	VITE ACC. INOX A2 T.C.E.I. UNI 5931 MM. 8X70	PZ	100
553992	VITE ACC. INOX A2 T.C.E.I. UNI 5931 MM. 8X80	PZ	100
553993	VITE ACC. INOX A2 T.C.E.I. UNI 5931 MM. 8X90	PZ	100
553994	VITE ACC. INOX A2 T.C.E.I. UNI 5931 MM.8X100	PZ	50
553995	VITE ACC. INOX A2 T.C.E.I. UNI 5931 MM.10X16	PZ	100
500913	VITE ACC. INOX A2 T.C.E.I. UNI 5931 MM.10X20	PZ	200
500914	VITE ACC. INOX A2 T.C.E.I. UNI 5931 MM.10X25	PZ	100
500915	VITE ACC. INOX A2 T.C.E.I. UNI 5931 MM.10X30	PZ	200
500916	VITE ACC. INOX A2 T.C.E.I. UNI 5931 MM.10X35	PZ	100
500917	VITE ACC. INOX A2 T.C.E.I. UNI 5931 MM.10X40	PZ	100
500919	VITE ACC. INOX A2 T.C.E.I. UNI 5931 MM.10X50	PZ	100
500920	VITE ACC. INOX A2 T.C.E.I. UNI 5931 MM.10X60	PZ	100
500921	VITE ACC. INOX A2 T.C.E.I. UNI 5931 MM.10X70	PZ	100
500922	VITE ACC. INOX A2 T.C.E.I. UNI 5931 MM.10X80	PZ	100
553996	VITE ACC. INOX A2 T.C.E.I. UNI 5931 MM.10X90	PZ	50
553997	VITE ACC. INOX A2 T.C.E.I. UNI5931 MM.10X100	PZ	50

VITI ACCIAIO ZINCATE TBEI



Vite in acciaio zincato, Testa Bombata Esagono Incassato, ISO7380 classe 10.9

CODICE	DESCRIZIONE	UM	Q.TÀ
553970	VITE ACC.ZIN. T.B.E.I. ISO7380 10.9 MM. 4X 10	PZ	⌂1
553971	VITE ACC.ZIN. T.B.E.I. ISO7380 10.9 MM. 4X 12	PZ	⌂1
553972	VITE ACC.ZIN. T.B.E.I. ISO7380 10.9 MM. 4X 16	PZ	⌂1
553973	VITE ACC.ZIN. T.B.E.I. ISO7380 10.9 MM. 4X 20	PZ	⌂1
532947	VITE ACC.ZIN. T.B.E.I. ISO7380 10.9 MM. 5X 10	PZ	1000
532948	VITE ACC.ZIN. T.B.E.I. ISO7380 10.9 MM. 5X 16	PZ	1000
532949	VITE ACC.ZIN. T.B.E.I. ISO7380 10.9 MM. 5X 20	PZ	1000
532950	VITE ACC.ZIN. T.B.E.I. ISO7380 10.9 MM. 5X 25	PZ	1000
532951	VITE ACC.ZIN. T.B.E.I. ISO7380 10.9 MM. 5X 30	PZ	500
532952	VITE ACC.ZIN. T.B.E.I. ISO7380 10.9 MM. 6X 10	PZ	1000
553974	VITE ACC.ZIN. T.B.E.I. ISO7380 10.9 MM. 6X 12	PZ	1
532953	VITE ACC.ZIN. T.B.E.I. ISO7380 10.9 MM. 6X 16	PZ	1000
532954	VITE ACC.ZIN. T.B.E.I. ISO7380 10.9 MM. 6X 20	PZ	1000
532955	VITE ACC.ZIN. T.B.E.I. ISO7380 10.9 MM. 6X 25	PZ	500
532956	VITE ACC.ZIN. T.B.E.I. ISO7380 10.9 MM. 6X 30	PZ	500
532957	VITE ACC.ZIN. T.B.E.I. ISO7380 10.9 MM. 6X 40	PZ	200
532958	VITE ACC.ZIN. T.B.E.I. ISO7380 10.9 MM. 8X 10	PZ	500
553975	VITE ACC.ZIN. T.B.E.I. ISO7380 10.9 MM. 8X 12	PZ	⌂1
532959	VITE ACC.ZIN. T.B.E.I. ISO7380 10.9 MM. 8X 16	PZ	500
532960	VITE ACC.ZIN. T.B.E.I. ISO7380 10.9 MM. 8X 20	PZ	500
532961	VITE ACC.ZIN. T.B.E.I. ISO7380 10.9 MM. 8X 25	PZ	200
532962	VITE ACC.ZIN. T.B.E.I. ISO7380 10.9 MM. 8X 30	PZ	200
532963	VITE ACC.ZIN. T.B.E.I. ISO7380 10.9 MM. 8X 40	PZ	200
532964	VITE ACC.ZIN. T.B.E.I. ISO7380 10.9 MM. 8X 50	PZ	200
532966	VITE ACC.ZIN. T.B.E.I. ISO7380 10.9 MM.10X 20	PZ	200
532967	VITE ACC.ZIN. T.B.E.I. ISO7380 10.9 MM.10X 25	PZ	200
532968	VITE ACC.ZIN. T.B.E.I. ISO7380 10.9 MM.10X 30	PZ	200
532969	VITE ACC.ZIN. T.B.E.I. ISO7380 10.9 MM.10X 40	PZ	200
532970	VITE ACC.ZIN. T.B.E.I. ISO7380 10.9 MM.10X 50	PZ	100

VITI ACCIAIO NERE TSPEI



Vite nera in acciaio, Testa Svasata Piana Esagono Incassato, UNI5933 classe 10.9

CODICE	DESCRIZIONE	UM	Q.TÀ
500962	VITE ACC.NERA T.S.P.E.I.UNI5933 10.9 MM. 4X10	PZ	1000
500963	VITE ACC.NERA T.S.P.E.I.UNI5933 10.9 MM. 4X12	PZ	500
500964	VITE ACC.NERA T.S.P.E.I.UNI5933 10.9 MM. 4X16	PZ	500
500965	VITE ACC.NERA T.S.P.E.I.UNI5933 10.9 MM. 4X20	PZ	500
500967	VITE ACC.NERA T.S.P.E.I.UNI5933 10.9 MM. 4X30	PZ	500
500970	VITE ACC.NERA T.S.P.E.I.UNI5933 10.9 MM. 5X10	PZ	500
500971	VITE ACC.NERA T.S.P.E.I.UNI5933 10.9 MM. 5X12	PZ	500
500972	VITE ACC.NERA T.S.P.E.I.UNI5933 10.9 MM. 5X14	PZ	500
500973	VITE ACC.NERA T.S.P.E.I.UNI5933 10.9 MM. 5X16	PZ	500
500974	VITE ACC.NERA T.S.P.E.I.UNI5933 10.9 MM. 5X20	PZ	500
500975	VITE ACC.NERA T.S.P.E.I.UNI5933 10.9 MM. 5X25	PZ	1000
500976	VITE ACC.NERA T.S.P.E.I.UNI5933 10.9 MM. 5X30	PZ	500
500977	VITE ACC.NERA T.S.P.E.I.UNI5933 10.9 MM. 5X35	PZ	200
500979	VITE ACC.NERA T.S.P.E.I.UNI5933 10.9 MM. 5X50	PZ	500
500980	VITE ACC.NERA T.S.P.E.I.UNI5933 10.9 MM. 6X10	PZ	200
500981	VITE ACC.NERA T.S.P.E.I.UNI5933 10.9 MM. 6X12	PZ	500
500983	VITE ACC.NERA T.S.P.E.I.UNI5933 10.9 MM. 6X16	PZ	400
500984	VITE ACC.NERA T.S.P.E.I.UNI5933 10.9 MM. 6X20	PZ	200
500985	VITE ACC.NERA T.S.P.E.I.UNI5933 10.9 MM. 6X25	PZ	500
500986	VITE ACC.NERA T.S.P.E.I.UNI5933 10.9 MM. 6X30	PZ	500
500987	VITE ACC.NERA T.S.P.E.I.UNI5933 10.9 MM. 6X35	PZ	500
500988	VITE ACC.NERA T.S.P.E.I.UNI5933 10.9 MM. 6X40	PZ	500
500989	VITE ACC.NERA T.S.P.E.I.UNI5933 10.9 MM. 6X45	PZ	200
500990	VITE ACC.NERA T.S.P.E.I.UNI5933 10.9 MM. 6X50	PZ	200
500991	VITE ACC.NERA T.S.P.E.I.UNI5933 10.9 MM. 6X60	PZ	200
500992	VITE ACC.NERA T.S.P.E.I.UNI5933 10.9 MM. 8X16	PZ	200
500993	VITE ACC.NERA T.S.P.E.I.UNI5933 10.9 MM. 8X20	PZ	200
500994	VITE ACC.NERA T.S.P.E.I.UNI5933 10.9 MM. 8X25	PZ	200
500995	VITE ACC.NERA T.S.P.E.I.UNI5933 10.9 MM. 8X30	PZ	500
500996	VITE ACC.NERA T.S.P.E.I.UNI5933 10.9 MM. 8X35	PZ	200
500997	VITE ACC.NERA T.S.P.E.I.UNI5933 10.9 MM. 8X40	PZ	200
500999	VITE ACC.NERA T.S.P.E.I.UNI5933 10.9 MM. 8X50	PZ	200
501000	VITE ACC.NERA T.S.P.E.I.UNI5933 10.9 MM. 8X60	PZ	100
501001	VITE ACC.NERA T.S.P.E.I.UNI5933 10.9 MM.10X16	PZ	500
501002	VITE ACC.NERA T.S.P.E.I.UNI5933 10.9 MM.10X20	PZ	200
501003	VITE ACC.NERA T.S.P.E.I.UNI5933 10.9 MM.10X25	PZ	500
501004	VITE ACC.NERA T.S.P.E.I.UNI5933 10.9 MM.10X30	PZ	200
501005	VITE ACC.NERA T.S.P.E.I.UNI5933 10.9 MM.10X35	PZ	200
501006	VITE ACC.NERA T.S.P.E.I.UNI5933 10.9 MM.10X40	PZ	100
501008	VITE ACC.NERA T.S.P.E.I.UNI5933 10.9 MM.10X50	PZ	100
501009	VITE ACC.NERA T.S.P.E.I.UNI5933 10.9 MM.10X60	PZ	100
501012	VITE ACC.NERA T.S.P.E.I.UNI5933 10.9 MM.12X30	PZ	200
501014	VITE ACC.NERA T.S.P.E.I.UNI5933 10.9 MM.12X40	PZ	100
501016	VITE ACC.NERA T.S.P.E.I.UNI5933 10.9 MM.12X50	PZ	100
501020	VITE ACC.NERA T.S.P.E.I.UNI5933 10.9 MM.14X40	PZ	100
501021	VITE ACC.NERA T.S.P.E.I.UNI5933 10.9 MM.14X50	PZ	100

VITI ACCIAIO ZINCATE TSPEI



Vite in acciaio zincato - Testa Svasata Piana Esagono Incassato - UNI5933 classe 10.9

CODICE	DESCRIZIONE	UM	Q.TÀ
554047	VITE ACC.ZINC.T.S.P.E.I.UNI5933 10.9 MM. 6X12	PZ	500
501023	VITE ACC.ZINC.T.S.P.E.I.UNI5933 10.9 MM. 4X10	PZ	1000
501024	VITE ACC.ZINC.T.S.P.E.I.UNI5933 10.9 MM. 4X12	PZ	1000
501025	VITE ACC.ZINC.T.S.P.E.I.UNI5933 10.9 MM. 4X16	PZ	1000
501026	VITE ACC.ZINC.T.S.P.E.I.UNI5933 10.9 MM. 4X20	PZ	500
501027	VITE ACC.ZINC.T.S.P.E.I.UNI5933 10.9 MM. 4X25	PZ	500
501028	VITE ACC.ZINC.T.S.P.E.I.UNI5933 10.9 MM. 4X30	PZ	500
501029	VITE ACC.ZINC.T.S.P.E.I.UNI5933 10.9 MM. 4X40	PZ	500
501030	VITE ACC.ZINC.T.S.P.E.I.UNI5933 10.9 MM. 5X10	PZ	1000
501031	VITE ACC.ZINC.T.S.P.E.I.UNI5933 10.9 MM. 5X12	PZ	500
501032	VITE ACC.ZINC.T.S.P.E.I.UNI5933 10.9 MM. 5X16	PZ	500
501033	VITE ACC.ZINC.T.S.P.E.I.UNI5933 10.9 MM. 5X20	PZ	500
501034	VITE ACC.ZINC.T.S.P.E.I.UNI5933 10.9 MM. 5X25	PZ	500
501035	VITE ACC.ZINC.T.S.P.E.I.UNI5933 10.9 MM. 5X30	PZ	500
501036	VITE ACC.ZINC.T.S.P.E.I.UNI5933 10.9 MM. 5X35	PZ	200
501037	VITE ACC.ZINC.T.S.P.E.I.UNI5933 10.9 MM. 5X40	PZ	200
501038	VITE ACC.ZINC.T.S.P.E.I.UNI5933 10.9 MM. 5X50	PZ	200
501039	VITE ACC.ZINC.T.S.P.E.I.UNI5933 10.9 MM. 6X10	PZ	500
501040	VITE ACC.ZINC.T.S.P.E.I.UNI5933 10.9 MM. 6X14	PZ	500
501041	VITE ACC.ZINC.T.S.P.E.I.UNI5933 10.9 MM. 6X16	PZ	500
501042	VITE ACC.ZINC.T.S.P.E.I.UNI5933 10.9 MM. 6X20	PZ	500
501043	VITE ACC.ZINC.T.S.P.E.I.UNI5933 10.9 MM. 6X25	PZ	200
501044	VITE ACC.ZINC.T.S.P.E.I.UNI5933 10.9 MM. 6X30	PZ	500
501045	VITE ACC.ZINC.T.S.P.E.I.UNI5933 10.9 MM. 6X35	PZ	200
501046	VITE ACC.ZINC.T.S.P.E.I.UNI5933 10.9 MM. 6X40	PZ	200
501047	VITE ACC.ZINC.T.S.P.E.I.UNI5933 10.9 MM. 6X45	PZ	200
501048	VITE ACC.ZINC.T.S.P.E.I.UNI5933 10.9 MM. 6X50	PZ	200
501049	VITE ACC.ZINC.T.S.P.E.I.UNI5933 10.9 MM. 6X60	PZ	200
501050	VITE ACC.ZINC.T.S.P.E.I.UNI5933 10.9 MM. 8X16	PZ	200
501051	VITE ACC.ZINC.T.S.P.E.I.UNI5933 10.9 MM. 8X20	PZ	200
501052	VITE ACC.ZINC.T.S.P.E.I.UNI5933 10.9 MM. 8X25	PZ	200
501053	VITE ACC.ZINC.T.S.P.E.I.UNI5933 10.9 MM. 8X30	PZ	200
501054	VITE ACC.ZINC.T.S.P.E.I.UNI5933 10.9 MM. 8X35	PZ	200
501055	VITE ACC.ZINC.T.S.P.E.I.UNI5933 10.9 MM. 8X40	PZ	200
501056	VITE ACC.ZINC.T.S.P.E.I.UNI5933 10.9 MM. 8X45	PZ	200
501057	VITE ACC.ZINC.T.S.P.E.I.UNI5933 10.9 MM. 8X50	PZ	200
501058	VITE ACC.ZINC.T.S.P.E.I.UNI5933 10.9 MM. 8X60	PZ	200
501059	VITE ACC.ZINC.T.S.P.E.I.UNI5933 10.9 MM. 8X70	PZ	200
501060	VITE ACC.ZINC.T.S.P.E.I.UNI5933 10.9 MM. 8X80	PZ	100
554048	VITE ACC.ZINC.T.S.P.E.I.UNI5933 10.9 MM.8X100	PZ	125
501061	VITE ACC.ZINC.T.S.P.E.I.UNI5933 10.9 MM.10X16	PZ	200
501062	VITE ACC.ZINC.T.S.P.E.I.UNI5933 10.9 MM.10X20	PZ	200
501063	VITE ACC.ZINC.T.S.P.E.I.UNI5933 10.9 MM.10X25	PZ	200
501064	VITE ACC.ZINC.T.S.P.E.I.UNI5933 10.9 MM.10X30	PZ	200
501065	VITE ACC.ZINC.T.S.P.E.I.UNI5933 10.9 MM.10X35	PZ	100
501066	VITE ACC.ZINC.T.S.P.E.I.UNI5933 10.9 MM.10X40	PZ	100
501067	VITE ACC.ZINC.T.S.P.E.I.UNI5933 10.9 MM.10X45	PZ	100
501068	VITE ACC.ZINC.T.S.P.E.I.UNI5933 10.9 MM.10X50	PZ	100
501069	VITE ACC.ZINC.T.S.P.E.I.UNI5933 10.9 MM.10X60	PZ	100
501070	VITE ACC.ZINC.T.S.P.E.I.UNI5933 10.9 MM.10X70	PZ	100
501071	VITE ACC.ZINC.T.S.P.E.I.UNI5933 10.9 MM.10X80	PZ	100
501072	VITE ACC.ZINC.T.S.P.E.I.UNI5933 10.9 MM.12X20	PZ	100
501073	VITE ACC.ZINC.T.S.P.E.I.UNI5933 10.9 MM.12X25	PZ	100
501074	VITE ACC.ZINC.T.S.P.E.I.UNI5933 10.9 MM.12X30	PZ	100
501075	VITE ACC.ZINC.T.S.P.E.I.UNI5933 10.9 MM.12X35	PZ	100
501076	VITE ACC.ZINC.T.S.P.E.I.UNI5933 10.9 MM.12X40	PZ	100
501077	VITE ACC.ZINC.T.S.P.E.I.UNI5933 10.9 MM.12X45	PZ	100
501078	VITE ACC.ZINC.T.S.P.E.I.UNI5933 10.9 MM.12X50	PZ	100
501079	VITE ACC.ZINC.T.S.P.E.I.UNI5933 10.9 MM.12X60	PZ	100
501080	VITE ACC.ZINC.T.S.P.E.I.UNI5933 10.9 MM.12X70	PZ	50
501081	VITE ACC.ZINC.T.S.P.E.I.UNI5933 10.9 MM.16X45	PZ	50
501082	VITE ACC.ZINC.T.S.P.E.I.UNI5933 10.9 MM.16X50	PZ	50
501083	VITE ACC.ZINC.T.S.P.E.I.UNI5933 10.9 MM.16X60	PZ	50

VITI ACCIAIO INOX TSPEI



Vite in acciaio inox A2, Testa Svasata Piana Esagono Incassato, UNI5933

CODICE	DESCRIZIONE	UM	Q.TÀ
501084	VITE ACC.INOX A2 T.S.P.E.I. UNI 5933 MM. 4X10	PZ	1000
554057	VITE ACC.INOX A2 T.S.P.E.I. UNI 5933 MM. 4X12	PZ	1000
501085	VITE ACC.INOX A2 T.S.P.E.I. UNI 5933 MM. 4X16	PZ	1000
501086	VITE ACC.INOX A2 T.S.P.E.I. UNI 5933 MM. 4X20	PZ	500
501087	VITE ACC.INOX A2 T.S.P.E.I. UNI 5933 MM. 4X25	PZ	500
554049	VITE ACC.INOX A2 T.S.P.E.I. UNI 5933 MM. 4X30	PZ	200
554050	VITE ACC.INOX A2 T.S.P.E.I. UNI 5933 MM. 4X35	PZ	200
554051	VITE ACC.INOX A2 T.S.P.E.I. UNI 5933 MM. 4X40	PZ	200
554058	VITE ACC.INOX A2 T.S.P.E.I. UNI 5933 MM. 4X50	PZ	200
501088	VITE ACC.INOX A2 T.S.P.E.I. UNI 5933 MM. 5X10	PZ	1000
554059	VITE ACC.INOX A2 T.S.P.E.I. UNI 5933 MM. 5X12	PZ	500
501089	VITE ACC.INOX A2 T.S.P.E.I. UNI 5933 MM. 5X16	PZ	500
501090	VITE ACC.INOX A2 T.S.P.E.I. UNI 5933 MM. 5X20	PZ	500
501091	VITE ACC.INOX A2 T.S.P.E.I. UNI 5933 MM. 5X25	PZ	200
501092	VITE ACC.INOX A2 T.S.P.E.I. UNI 5933 MM. 5X30	PZ	500
554052	VITE ACC.INOX A2 T.S.P.E.I. UNI 5933 MM. 5X35	PZ	200
554053	VITE ACC.INOX A2 T.S.P.E.I. UNI 5933 MM. 5X40	PZ	200
554054	VITE ACC.INOX A2 T.S.P.E.I. UNI 5933 MM. 5X50	PZ	200
554060	VITE ACC.INOX A2 T.S.P.E.I. UNI 5933 MM. 5X60	PZ	200
501093	VITE ACC.INOX A2 T.S.P.E.I. UNI 5933 MM. 6X10	PZ	500
554061	VITE ACC.INOX A2 T.S.P.E.I. UNI 5933 MM. 6X12	PZ	500
501094	VITE ACC.INOX A2 T.S.P.E.I. UNI 5933 MM. 6X16	PZ	200
501095	VITE ACC.INOX A2 T.S.P.E.I. UNI 5933 MM. 6X20	PZ	200
501096	VITE ACC.INOX A2 T.S.P.E.I. UNI 5933 MM. 6X25	PZ	200
501097	VITE ACC.INOX A2 T.S.P.E.I. UNI 5933 MM. 6X30	PZ	200
501098	VITE ACC.INOX A2 T.S.P.E.I. UNI 5933 MM. 6X35	PZ	200
501099	VITE ACC.INOX A2 T.S.P.E.I. UNI 5933 MM. 6X40	PZ	200
501100	VITE ACC.INOX A2 T.S.P.E.I. UNI 5933 MM. 6X45	PZ	100
501101	VITE ACC.INOX A2 T.S.P.E.I. UNI 5933 MM. 6X50	PZ	200
501102	VITE ACC.INOX A2 T.S.P.E.I. UNI 5933 MM. 6X60	PZ	200
554062	VITE ACC.INOX A2 T.S.P.E.I. UNI 5933 MM. 6X70	PZ	100
554055	VITE ACC.INOX A2 T.S.P.E.I. UNI 5933 MM. 6X80	PZ	100
554063	VITE ACC.INOX A2 T.S.P.E.I. UNI 5933 MM. 8X12	PZ	200
501103	VITE ACC.INOX A2 T.S.P.E.I. UNI 5933 MM. 8X16	PZ	200
501104	VITE ACC.INOX A2 T.S.P.E.I. UNI 5933 MM. 8X20	PZ	200
501105	VITE ACC.INOX A2 T.S.P.E.I. UNI 5933 MM. 8X25	PZ	200
501106	VITE ACC.INOX A2 T.S.P.E.I. UNI 5933 MM. 8X30	PZ	200
501107	VITE ACC.INOX A2 T.S.P.E.I. UNI 5933 MM. 8X35	PZ	100
501108	VITE ACC.INOX A2 T.S.P.E.I. UNI 5933 MM. 8X40	PZ	100
501109	VITE ACC.INOX A2 T.S.P.E.I. UNI 5933 MM. 8X45	PZ	200
501110	VITE ACC.INOX A2 T.S.P.E.I. UNI 5933 MM. 8X50	PZ	100
554056	VITE ACC.INOX A2 T.S.P.E.I. UNI 5933 MM. 8X80	PZ	100
501111	VITE ACC.INOX A2 T.S.P.E.I. UNI 5933 MM. 8X60	PZ	100
554064	VITE ACC.INOX A2 T.S.P.E.I. UNI 5933 MM. 8X70	PZ	100
554066	VITE ACC.INOX A2 T.S.P.E.I. UNI 5933 MM.8X100	PZ	50
501112	VITE ACC.INOX A2 T.S.P.E.I. UNI 5933 MM.10X16	PZ	100
501113	VITE ACC.INOX A2 T.S.P.E.I. UNI 5933 MM.10X20	PZ	200
501114	VITE ACC.INOX A2 T.S.P.E.I. UNI 5933 MM.10X25	PZ	200
501115	VITE ACC.INOX A2 T.S.P.E.I. UNI 5933 MM.10X30	PZ	200
501116	VITE ACC.INOX A2 T.S.P.E.I. UNI 5933 MM.10X35	PZ	200
501117	VITE ACC.INOX A2 T.S.P.E.I. UNI 5933 MM.10X40	PZ	100
501118	VITE ACC.INOX A2 T.S.P.E.I. UNI 5933 MM.10X50	PZ	100
501119	VITE ACC.INOX A2 T.S.P.E.I. UNI 5933 MM.10X60	PZ	50
501120	VITE ACC.INOX A2 T.S.P.E.I. UNI 5933 MM.10X70	PZ	50
554067	VITE ACC.INOX A2 T.S.P.E.I. UNI 5933 MM.10X80	PZ	50
554069	VITE ACC.INOX A2 T.S.P.E.I. UNI5933 MM.10X100	PZ	50

GRANI ACCIAIO TIPO "A"



Grano acciaio zincato - tipo A piano UNI5923 classe 14.9

CODICE	DESCRIZIONE	UM	Q.TÀ
532852	GRANO ACC.ZIN."A" PIANO UNI 5923 14.9 MM.4X10	PZ	1000
532853	GRANO ACC.ZIN."A" PIANO UNI 5923 14.9 MM.4X16	PZ	500
532854	GRANO ACC.ZIN."A" PIANO UNI 5923 14.9 MM.5X 6	PZ	1000
532855	GRANO ACC.ZIN."A" PIANO UNI 5923 14.9 MM.5X 8	PZ	1000
532856	GRANO ACC.ZIN."A" PIANO UNI 5923 14.9 MM.5X10	PZ	500
532857	GRANO ACC.ZIN."A" PIANO UNI 5923 14.9 MM.5X12	PZ	500
532858	GRANO ACC.ZIN."A" PIANO UNI 5923 14.9 MM.5X16	PZ	500
532859	GRANO ACC.ZIN."A" PIANO UNI 5923 14.9 MM.6X 6	PZ	1000
532860	GRANO ACC.ZIN."A" PIANO UNI 5923 14.9 MM.6X 8	PZ	1000
532861	GRANO ACC.ZIN."A" PIANO UNI 5923 14.9 MM.6X10	PZ	500
532863	GRANO ACC.ZIN."A" PIANO UNI 5923 14.9 MM.6X16	PZ	500
532864	GRANO ACC.ZIN."A" PIANO UNI 5923 14.9 MM.6X20	PZ	500
532865	GRANO ACC.ZIN."A" PIANO UNI 5923 14.9 MM.6X25	PZ	500
532866	GRANO ACC.ZIN."A" PIANO UNI 5923 14.9 MM.6X30	PZ	500
532867	GRANO ACC.ZIN."A" PIANO UNI 5923 14.9 MM.8X 8	PZ	500
532868	GRANO ACC.ZIN."A" PIANO UNI 5923 14.9 MM.8X10	PZ	500
532869	GRANO ACC.ZIN."A" PIANO UNI 5923 14.9 MM.8X12	PZ	500
532871	GRANO ACC.ZIN."A" PIANO UNI 5923 14.9 MM.8X16	PZ	500
532872	GRANO ACC.ZIN."A" PIANO UNI 5923 14.9 MM.8X20	PZ	500
532873	GRANO ACC.ZIN."A" PIANO UNI 5923 14.9 MM.8X25	PZ	200
532874	GRANO ACC.ZIN."A" PIANO UNI 5923 14.9 MM.8X30	PZ	200
532875	GRANO ACC.ZIN."A" PIANO UNI 5923 14.9 MM.8X35	PZ	200
532876	GRANO ACC.ZIN."A" PIANO UNI 5923 14.9 MM.8X40	PZ	200
532877	GRANO ACC.ZIN."A" PIANO UNI 5923 14.9 MM.8X50	PZ	200
532878	GRANO ACC.ZIN."A"PIANO UNI 5923 14.9 MM.10X10	PZ	500
532879	GRANO ACC.ZIN."A"PIANO UNI 5923 14.9 MM.10X16	PZ	500
532880	GRANO ACC.ZIN."A"PIANO UNI 5923 14.9 MM.10X20	PZ	200
532881	GRANO ACC.ZIN."A"PIANO UNI 5923 14.9 MM.10X25	PZ	200
532882	GRANO ACC.ZIN."A"PIANO UNI 5923 14.9 MM.10X30	PZ	200
532883	GRANO ACC.ZIN."A"PIANO UNI 5923 14.9 MM.10X40	PZ	200

GRANI ACCIAIO TIPO "A"



Grano acciaio zincato - tipo "A" piano UNI5923 classe 14.9

CODICE	DESCRIZIONE	UM	Q.TÀ
553761	BUSTA 50 GRANI ZINC.PIANI UNI5923 MM.4X10	CF	1
553804	BUSTA 50 GRANI ZINC.PIANI UNI5923 MM.4X16	CF	1
553808	BUSTA 50 GRANI ZINC.PIANI UNI5923 MM.5X6	CF	1
553809	BUSTA 50 GRANI ZINC.PIANI UNI5923 MM.5X8	CF	1
553805	BUSTA 50 GRANI ZINC.PIANI UNI5923 MM.5X10	CF	1
553806	BUSTA 50 GRANI ZINC.PIANI UNI5923 MM.5X12	CF	1
553807	BUSTA 50 GRANI ZINC.PIANI UNI5923 MM.5X16	CF	1
553815	BUSTA 50 GRANI ZINC.PIANI UNI5923 MM.6X6	CF	1
553816	BUSTA 50 GRANI ZINC.PIANI UNI5923 MM.6X8	CF	1
553810	BUSTA 50 GRANI ZINC.PIANI UNI5923 MM.6X10	CF	1
553811	BUSTA 50 GRANI ZINC.PIANI UNI5923 MM.6X16	CF	1
553812	BUSTA 50 GRANI ZINC.PIANI UNI5923 MM.6X20	CF	1
553813	BUSTA 50 GRANI ZINC.PIANI UNI5923 MM.6X25	CF	1
553814	BUSTA 50 GRANI ZINC.PIANI UNI5923 MM.6X30	CF	1
553826	BUSTA 50 GRANI ZINC.PIANI UNI5923 MM.8X8	CF	1
553817	BUSTA 50 GRANI ZINC.PIANI UNI5923 MM.8X10	CF	1
553818	BUSTA 50 GRANI ZINC.PIANI UNI5923 MM.8X12	CF	1
553819	BUSTA 50 GRANI ZINC.PIANI UNI5923 MM.8X16	CF	1
553820	BUSTA 50 GRANI ZINC.PIANI UNI5923 MM.8X20	CF	1
553821	BUSTA 50 GRANI ZINC.PIANI UNI5923 MM.8X25	CF	1

553822	BUSTA 50 GRANI ZINC.PIANI UNI5923 MM.8X30	CF	1
553823	BUSTA 25 GRANI ZINC.PIANI UNI5923 MM.8X35	CF	1
553824	BUSTA 25 GRANI ZINC.PIANI UNI5923 MM.8X40	CF	1
553825	BUSTA 25 GRANI ZINC.PIANI UNI5923 MM.8X50	CF	1
553798	BUSTA 50 GRANI ZINC.PIANI UNI5923 MM.10X10	CF	1
553799	BUSTA 50 GRANI ZINC.PIANI UNI5923 MM.10X16	CF	1
553800	BUSTA 50 GRANI ZINC.PIANI UNI5923 MM.10X20	CF	1
553801	BUSTA 50 GRANI ZINC.PIANI UNI5923 MM.10X25	CF	1
553802	BUSTA 25 GRANI ZINC.PIANI UNI5923 MM.10X30	CF	1
553803	BUSTA 25 GRANI ZINC.PIANI UNI5923 MM.10X40	CF	1

GRANI ACCIAIO TIPO "C"



Grano acciaio zincato - tipo C conico UNI5927 classe 14.9

CODICE	DESCRIZIONE	UM	Q.TÀ
553762	BUSTA 50 GRANI ZINC.CONICI UNI5927 MM.4X6	CF	1
553763	BUSTA 50 GRANI ZINC.CONICI UNI5927 MM.4X8	CF	1
553764	BUSTA 50 GRANI ZINC.CONICI UNI5927 MM.4X10	CF	1
553765	BUSTA 50 GRANI ZINC.CONICI UNI5927 MM.4X12	CF	1
553766	BUSTA 50 GRANI ZINC.CONICI UNI5927 MM.4X16	CF	1
553767	BUSTA 50 GRANI ZINC.CONICI UNI5927 MM.4X20	CF	1
553768	BUSTA 50 GRANI ZINC.CONICI UNI5927 MM.5X6	CF	1
553769	BUSTA 50 GRANI ZINC.CONICI UNI5927 MM.5X8	CF	1
553770	BUSTA 50 GRANI ZINC.CONICI UNI5927 MM.5X10	CF	1
553771	BUSTA 50 GRANI ZINC.CONICI UNI5927 MM.5X16	CF	1
553772	BUSTA 50 GRANI ZINC.CONICI UNI5927 MM.5X20	CF	1
553773	BUSTA 50 GRANI ZINC.CONICI UNI5927 MM.5X25	CF	1
553774	BUSTA 50 GRANI ZINC.CONICI UNI5927 MM.6X6	CF	1
553775	BUSTA 50 GRANI ZINC.CONICI UNI5927 MM.6X8	CF	1
553776	BUSTA 50 GRANI ZINC.CONICI UNI5927 MM.6X10	CF	1
553777	BUSTA 50 GRANI ZINC.CONICI UNI5927 MM.6X12	CF	1
553778	BUSTA 50 GRANI ZINC.CONICI UNI5927 MM.6X16	CF	1
553779	BUSTA 50 GRANI ZINC.CONICI UNI5927 MM.6X20	CF	1
553780	BUSTA 50 GRANI ZINC.CONICI UNI5927 MM.6X25	CF	1
553781	BUSTA 50 GRANI ZINC.CONICI UNI5927 MM.6X30	CF	1
553782	BUSTA 50 GRANI ZINC.CONICI UNI5927 MM.8X8	CF	1
553783	BUSTA 50 GRANI ZINC.CONICI UNI5927 MM.8X10	CF	1
553784	BUSTA 50 GRANI ZINC.CONICI UNI5927 MM.8X12	CF	1
553785	BUSTA 50 GRANI ZINC.CONICI UNI5927 MM.8X16	CF	1
553786	BUSTA 50 GRANI ZINC.CONICI UNI5927 MM.8X20	CF	1
553787	BUSTA 50 GRANI ZINC.CONICI UNI5927 MM.8X25	CF	1
553788	BUSTA 25 GRANI ZINC.CONICI UNI5927 MM.8X30	CF	1
553789	BUSTA 25 GRANI ZINC.CONICI UNI5927 MM.8X35	CF	1
553790	BUSTA 25 GRANI ZINC.CONICI UNI5927 MM.8X40	CF	1
553791	BUSTA 50 GRANI ZINC.CONICI UNI5927 MM.10X10	CF	1
553792	BUSTA 50 GRANI ZINC.CONICI UNI5927 MM.10X16	CF	1
553793	BUSTA 25 GRANI ZINC.CONICI UNI5927 MM.10X20	CF	1
553794	BUSTA 25 GRANI ZINC.CONICI UNI5927 MM.10X30	CF	1
553795	BUSTA 25 GRANI ZINC.CONICI UNI5927 MM.12X16	CF	1
553796	BUSTA 25 GRANI ZINC.CONICI UNI5927 MM.12X20	CF	1
553797	BUSTA 25 GRANI ZINC.CONICI UNI5927 MM.12X40	CF	1

GRANI ACCIAIO TIPO "C"



Grano acciaio zincato - tipo "C" conico UNI5927 classe 14.9

CODICE	DESCRIZIONE	UM	Q.TÀ
532884	GRANO ACC.ZIN"C"CONICO UNI 5927 14.9 MM. 4X 6	PZ	1000
532885	GRANO ACC.ZIN"C"CONICO UNI 5927 14.9 MM. 4X 8	PZ	1000
532886	GRANO ACC.ZIN"C"CONICO UNI 5927 14.9 MM. 4X10	PZ	1000
532887	GRANO ACC.ZIN"C"CONICO UNI 5927 14.9 MM. 4X12	PZ	1000
532888	GRANO ACC.ZIN"C"CONICO UNI 5927 14.9 MM. 4X16	PZ	500
532889	GRANO ACC.ZIN"C"CONICO UNI 5927 14.9 MM. 4X20	PZ	500
532890	GRANO ACC.ZIN"C"CONICO UNI 5927 14.9 MM. 5X 6	PZ	1000
532891	GRANO ACC.ZIN"C"CONICO UNI 5927 14.9 MM. 5X 8	PZ	1000
532892	GRANO ACC.ZIN"C"CONICO UNI 5927 14.9 MM. 5X10	PZ	500
532893	GRANO ACC.ZIN"C"CONICO UNI 5927 14.9 MM. 5X16	PZ	500
532894	GRANO ACC.ZIN"C"CONICO UNI 5927 14.9 MM. 5X20	PZ	500
532895	GRANO ACC.ZIN"C"CONICO UNI 5927 14.9 MM. 5X25	PZ	500
532896	GRANO ACC.ZIN"C"CONICO UNI 5927 14.9 MM. 6X 6	PZ	1000
532897	GRANO ACC.ZIN"C"CONICO UNI 5927 14.9 MM. 6X 8	PZ	1000
532898	GRANO ACC.ZIN"C"CONICO UNI 5927 14.9 MM. 6X10	PZ	500
532899	GRANO ACC.ZIN"C"CONICO UNI 5927 14.9 MM. 6X12	PZ	500
532900	GRANO ACC.ZIN"C"CONICO UNI 5927 14.9 MM. 6X16	PZ	500
532901	GRANO ACC.ZIN"C"CONICO UNI 5927 14.9 MM. 6X20	PZ	500
532902	GRANO ACC.ZIN"C"CONICO UNI 5927 14.9 MM. 6X25	PZ	500
532903	GRANO ACC.ZIN"C"CONICO UNI 5927 14.9 MM. 6X30	PZ	500
532904	GRANO ACC.ZIN"C"CONICO UNI 5927 14.9 MM. 8X 8	PZ	500
532905	GRANO ACC.ZIN"C"CONICO UNI 5927 14.9 MM. 8X10	PZ	500
532906	GRANO ACC.ZIN"C"CONICO UNI 5927 14.9 MM. 8X12	PZ	500
532908	GRANO ACC.ZIN"C"CONICO UNI 5927 14.9 MM. 8X16	PZ	500
532909	GRANO ACC.ZIN"C"CONICO UNI 5927 14.9 MM. 8X20	PZ	500
532910	GRANO ACC.ZIN"C"CONICO UNI 5927 14.9 MM. 8X25	PZ	200
532911	GRANO ACC.ZIN"C"CONICO UNI 5927 14.9 MM. 8X30	PZ	200
532912	GRANO ACC.ZIN"C"CONICO UNI 5927 14.9 MM. 8X35	PZ	200
532913	GRANO ACC.ZIN"C"CONICO UNI 5927 14.9 MM. 8X40	PZ	200
532914	GRANO ACC.ZIN"C"CONICO UNI 5927 14.9 MM.10X10	PZ	500
532915	GRANO ACC.ZIN"C"CONICO UNI 5927 14.9 MM.10X16	PZ	500
532916	GRANO ACC.ZIN"C"CONICO UNI 5927 14.9 MM.10X20	PZ	250
532917	GRANO ACC.ZIN"C"CONICO UNI 5927 14.9 MM.10X30	PZ	200
532919	GRANO ACC.ZIN"C"CONICO UNI 5927 14.9 MM.12X16	PZ	200
532920	GRANO ACC.ZIN"C"CONICO UNI 5927 14.9 MM.12X20	PZ	200
532923	GRANO ACC.ZIN"C"CONICO UNI 5927 14.9 MM.12X40	PZ	200

VITI FERRO ZINC. TC TAGLIO CROCE



Vite in ferro metallo zincato UNI7687 - Testa Cilindrica a Taglio Croce

CODICE	DESCRIZIONE	UM	Q.TÀ
501211	VITE FERRO MET.ZINC. T.C.+ UNI7687 M3X8	PZ	1000
501212	VITE FERRO MET.ZINC. T.C.+ UNI7687 M3X10	PZ	1000
501213	VITE FERRO MET.ZINC. T.C.+ UNI7687 M3X12	PZ	1000
501214	VITE FERRO MET.ZINC. T.C.+ UNI7687 M3X14	PZ	1000
501215	VITE FERRO MET.ZINC. T.C.+ UNI7687 M3X16	PZ	1000
501216	VITE FERRO MET.ZINC. T.C.+ UNI7687 M3X20	PZ	1000
501217	VITE FERRO MET.ZINC. T.C.+ UNI7687 M3X25	PZ	1000
501218	VITE FERRO MET.ZINC. T.C.+ UNI7687 M3X30	PZ	1000
532618	VITE FERRO MET.ZINC. T.C.+ UNI7687 M3X35	PZ	1000
532619	VITE FERRO MET.ZINC. T.C.+ UNI7687 M3X40	PZ	1000
532620	VITE FERRO MET.ZINC. T.C.+ UNI7687 M3X50	PZ	1000
501219	VITE FERRO MET.ZINC. T.C.+ UNI7687 M4X8	PZ	1000
501220	VITE FERRO MET.ZINC. T.C.+ UNI7687 M4X10	PZ	1000
501221	VITE FERRO MET.ZINC. T.C.+ UNI7687 M4X12	PZ	1000
501222	VITE FERRO MET.ZINC. T.C.+ UNI7687 M4X14	PZ	1000
501223	VITE FERRO MET.ZINC. T.C.+ UNI7687 M4X16	PZ	1000
501224	VITE FERRO MET.ZINC. T.C.+ UNI7687 M4X20	PZ	1000
501225	VITE FERRO MET.ZINC. T.C.+ UNI7687 M4X25	PZ	500
501226	VITE FERRO MET.ZINC. T.C.+ UNI7687 M4X30	PZ	500
501227	VITE FERRO MET.ZINC. T.C.+ UNI7687 M4X35	PZ	500
501228	VITE FERRO MET.ZINC. T.C.+ UNI7687 M4X40	PZ	500

501229	VITE FERRO MET.ZINC. T.C.+ UNI7687 M4X50	PZ	500
532621	VITE FERRO MET.ZINC. T.C.+ UNI7687 M4X60	PZ	200
501230	VITE FERRO MET.ZINC. T.C.+ UNI7687 M5X8	PZ	1000
501231	VITE FERRO MET.ZINC. T.C.+ UNI7687 M5X10	PZ	1000
501232	VITE FERRO MET.ZINC. T.C.+ UNI7687 M5X12	PZ	500
501233	VITE FERRO MET.ZINC. T.C.+ UNI7687 M5X16	PZ	500
501234	VITE FERRO MET.ZINC. T.C.+ UNI7687 M5X20	PZ	500
501235	VITE FERRO MET.ZINC. T.C.+ UNI7687 M5X25	PZ	500
501236	VITE FERRO MET.ZINC. T.C.+ UNI7687 M5X30	PZ	200
501237	VITE FERRO MET.ZINC. T.C.+ UNI7687 M5X35	PZ	200
501238	VITE FERRO MET.ZINC. T.C.+ UNI7687 M5X40	PZ	200
501239	VITE FERRO MET.ZINC. T.C.+ UNI7687 M5X50	PZ	200
532622	VITE FERRO MET.ZINC. T.C.+ UNI7687 M5X60	PZ	200
532623	VITE FERRO MET.ZINC. T.C.+ UNI7687 M5X70	PZ	200
501240	VITE FERRO MET.ZINC. T.C.+ UNI7687 M6X10	PZ	500
501241	VITE FERRO MET.ZINC. T.C.+ UNI7687 M6X12	PZ	500
501242	VITE FERRO MET.ZINC. T.C.+ UNI7687 M6X16	PZ	500
501243	VITE FERRO MET.ZINC. T.C.+ UNI7687 M6X20	PZ	500
501244	VITE FERRO MET.ZINC. T.C.+ UNI7687 M6X25	PZ	200
501245	VITE FERRO MET.ZINC. T.C.+ UNI7687 M6X30	PZ	200
501246	VITE FERRO MET.ZINC. T.C.+ UNI7687 M6X40	PZ	200
501247	VITE FERRO MET.ZINC. T.C.+ UNI7687 M6X50	PZ	200
532624	VITE FERRO MET.ZINC. T.C.+ UNI7687 M6X60	PZ	200
532625	VITE FERRO MET.ZINC. T.C.+ UNI7687 M6X70	PZ	200

VITI ACCIAIO INOX TC TAGLIO CROCE



Vite in acciaio Inox A2 a metallo Testa Cilindrica a Taglio Croce UNI7687 DIN7985

CODICE	DESCRIZIONE	UM	Q.TÀ
532670	VITE ACC.INOX A2 T.C. TAGL.CROCE UNI7687 3X12	PZ	1000
532671	VITE ACC.INOX A2 T.C. TAGL.CROCE UNI7687 3X16	PZ	1000
532672	VITE ACC.INOX A2 T.C. TAGL.CROCE UNI7687 3X20	PZ	1000
532674	VITE ACC.INOX A2 T.C. TAGL.CROCE UNI7687 3X30	PZ	1000
532675	VITE ACC.INOX A2 T.C. TAGL.CROCE UNI7687 4X10	PZ	1000
532676	VITE ACC.INOX A2 T.C. TAGL.CROCE UNI7687 4X16	PZ	1000
532677	VITE ACC.INOX A2 T.C. TAGL.CROCE UNI7687 4X20	PZ	1000
532679	VITE ACC.INOX A2 T.C. TAGL.CROCE UNI7687 4X30	PZ	500
532681	VITE ACC.INOX A2 T.C. TAGL.CROCE UNI7687 4X40	PZ	200
532684	VITE ACC.INOX A2 T.C. TAGL.CROCE UNI7687 5X20	PZ	1000
532685	VITE ACC.INOX A2 T.C. TAGL.CROCE UNI7687 5X25	PZ	500
532686	VITE ACC.INOX A2 T.C. TAGL.CROCE UNI7687 5X30	PZ	500
532688	VITE ACC.INOX A2 T.C. TAGL.CROCE UNI7687 5X40	PZ	200
532689	VITE ACC.INOX A2 T.C. TAGL.CROCE UNI7687 5X50	PZ	200
532690	VITE ACC.INOX A2 T.C. TAGL.CROCE UNI7687 6X10	PZ	200
532691	VITE ACC.INOX A2 T.C. TAGL.CROCE UNI7687 6X16	PZ	500
532692	VITE ACC.INOX A2 T.C. TAGL.CROCE UNI7687 6X20	PZ	500
532693	VITE ACC.INOX A2 T.C. TAGL.CROCE UNI7687 6X30	PZ	500

VITI FERRO ZINC. TSP TAGLIO CROCE



Vite in ferro metallo zincato UNI7688 - Testa Svasata Piana a Taglio Croce

CODICE	DESCRIZIONE	UM	Q.TÀ
501295	VITE FERRO MET.ZINC.T.S.P.+ UNI7688 M3X8	PZ	1000
501296	VITE FERRO MET.ZINC.T.S.P.+ UNI7688 M3X10	PZ	1000
501297	VITE FERRO MET.ZINC.T.S.P.+ UNI7688 M3X12	PZ	1000
501298	VITE FERRO MET.ZINC.T.S.P.+ UNI7688 M3X16	PZ	1000
501299	VITE FERRO MET.ZINC.T.S.P.+ UNI7688 M3X20	PZ	1000
501300	VITE FERRO MET.ZINC.T.S.P.+ UNI7688 M3X25	PZ	1000
501301	VITE FERRO MET.ZINC.T.S.P.+ UNI7688 M3X30	PZ	1000
501302	VITE FERRO MET.ZINC.T.S.P.+ UNI7688 M4X8	PZ	1000
501303	VITE FERRO MET.ZINC.T.S.P.+ UNI7688 M4X10	PZ	1000
501304	VITE FERRO MET.ZINC.T.S.P.+ UNI7688 M4X12	PZ	1000
501305	VITE FERRO MET.ZINC.T.S.P.+ UNI7688 M4X16	PZ	1000
501306	VITE FERRO MET.ZINC.T.S.P.+ UNI7688 M4X20	PZ	1000
501307	VITE FERRO MET.ZINC.T.S.P.+ UNI7688 M4X25	PZ	500
501308	VITE FERRO MET.ZINC.T.S.P.+ UNI7688 M4X30	PZ	500
501309	VITE FERRO MET.ZINC.T.S.P.+ UNI7688 M4X35	PZ	500
501310	VITE FERRO MET.ZINC.T.S.P.+ UNI7688 M4X40	PZ	500
501311	VITE FERRO MET.ZINC.T.S.P.+ UNI7688 M4X50	PZ	500
532626	VITE FERRO MET.ZINC.T.S.P.+ UNI7688 M4X60	PZ	200
501312	VITE FERRO MET.ZINC.T.S.P.+ UNI7688 M5X10	PZ	1000
501313	VITE FERRO MET.ZINC.T.S.P.+ UNI7688 M5X12	PZ	1000
501314	VITE FERRO MET.ZINC.T.S.P.+ UNI7688 M5X16	PZ	500
501315	VITE FERRO MET.ZINC.T.S.P.+ UNI7688 M5X20	PZ	500
501316	VITE FERRO MET.ZINC.T.S.P.+ UNI7688 M5X25	PZ	500
501317	VITE FERRO MET.ZINC.T.S.P.+ UNI7688 M5X30	PZ	200
501318	VITE FERRO MET.ZINC.T.S.P.+ UNI7688 M5X35	PZ	500
501319	VITE FERRO MET.ZINC.T.S.P.+ UNI7688 M5X40	PZ	200
501320	VITE FERRO MET.ZINC.T.S.P.+ UNI7688 M5X50	PZ	200
532627	VITE FERRO MET.ZINC.T.S.P.+ UNI7688 M5X60	PZ	200
501321	VITE FERRO MET.ZINC.T.S.P.+ UNI7688 M6X12	PZ	500
501322	VITE FERRO MET.ZINC.T.S.P.+ UNI7688 M6X16	PZ	500
501323	VITE FERRO MET.ZINC.T.S.P.+ UNI7688 M6X20	PZ	500
501324	VITE FERRO MET.ZINC.T.S.P.+ UNI7688 M6X25	PZ	200
501325	VITE FERRO MET.ZINC.T.S.P.+ UNI7688 M6X30	PZ	200
501326	VITE FERRO MET.ZINC.T.S.P.+ UNI7688 M6X35	PZ	200
501327	VITE FERRO MET.ZINC.T.S.P.+ UNI7688 M6X40	PZ	200
501328	VITE FERRO MET.ZINC.T.S.P.+ UNI7688 M6X50	PZ	200
532629	VITE FERRO MET.ZINC.T.S.P.+ UNI7688 M6X60	PZ	200
532630	VITE FERRO MET.ZINC.T.S.P.+ UNI7688 M6X70	PZ	200

VITI ACCIAIO INOX TSP - TAGLIO CROCE



Vite in acciaio Inox A2 a metallo Testa Svasata Piana a Taglio Croce UNI7688 DIN965

CODICE	DESCRIZIONE	UM	Q.TÀ
532647	VITE ACC.INOX A2 T.S.P.TAG.CROCE UNI7688 3X10	PZ	1000
532648	VITE ACC.INOX A2 T.S.P.TAG.CROCE UNI7688 3X16	PZ	1000
532651	VITE ACC.INOX A2 T.S.P.TAG.CROCE UNI7688 3X20	PZ	1000
532652	VITE ACC.INOX A2 T.S.P.TAG.CROCE UNI7688 4X10	PZ	1000
532654	VITE ACC.INOX A2 T.S.P.TAG.CROCE UNI7688 4X16	PZ	1000
532655	VITE ACC.INOX A2 T.S.P.TAG.CROCE UNI7688 4X20	PZ	1000
532656	VITE ACC.INOX A2 T.S.P.TAG.CROCE UNI7688 4X30	PZ	500
532657	VITE ACC.INOX A2 T.S.P.TAG.CROCE UNI7688 5X16	PZ	1000
532658	VITE ACC.INOX A2 T.S.P.TAG.CROCE UNI7688 5X20	PZ	500
532660	VITE ACC.INOX A2 T.S.P.TAG.CROCE UNI7688 5X30	PZ	500
532662	VITE ACC.INOX A2 T.S.P.TAG.CROCE UNI7688 5X40	PZ	500
532663	VITE ACC.INOX A2 T.S.P.TAG.CROCE UNI7688 5X50	PZ	200
532665	VITE ACC.INOX A2 T.S.P.TAG.CROCE UNI7688 6X20	PZ	200
532666	VITE ACC.INOX A2 T.S.P.TAG.CROCE UNI7688 6X30	PZ	200
532668	VITE ACC.INOX A2 T.S.P.TAG.CROCE UNI7688 6X40	PZ	200

BARRE FILETTATE IN FERRO



MAURER

Barra filettata MAURER in ferro grezzo - dx - DIN 975 - classe di resistenza 4.8

CODICE	DESCRIZIONE	UM	Q.TÀ
098592	BARRA FILETTATA FE.GREZ.DIN975 4.8 MT.1 MM. 6	PZ	100
098593	BARRA FILETTATA FE.GREZ.DIN975 4.8 MT.1 MM. 8	PZ	50
098594	BARRA FILETTATA FE.GREZ.DIN975 4.8 MT.1 MM.10	PZ	25
098595	BARRA FILETTATA FE.GREZ.DIN975 4.8 MT.1 MM.12	PZ	20
098596	BARRA FILETTATA FE.GREZ.DIN975 4.8 MT.1 MM.14	PZ	15
098597	BARRA FILETTATA FE.GREZ.DIN975 4.8 MT.1 MM.16	PZ	10
098598	BARRA FILETTATA FE.GREZ.DIN975 4.8 MT.1 MM.18	PZ	10
098599	BARRA FILETTATA FE.GREZ.DIN975 4.8 MT.1 MM.20	PZ	10
098600	BARRA FILETTATA FE.GREZ.DIN975 4.8 MT.1 MM.22	PZ	5
098601	BARRA FILETTATA FE.GREZ.DIN975 4.8 MT.1 MM.24	PZ	5
098602	BARRA FILETTATA FE.GREZ.DIN975 4.8 MT.1 MM.27	PZ	5
098603	BARRA FILETTATA FE.GREZ.DIN975 4.8 MT.1 MM.30	PZ	3
098604	BARRA FILETTATA FE.GREZ.DIN975 4.8 MT.1 MM.33	PZ	3
098605	BARRA FILETTATA FE.GREZ.DIN975 4.8 MT.1 MM.36	PZ	2

BARRE FILETTATE IN FERRO ZINCATO



MAURER

Barra filettata MAURER in ferro zincato - dx - DIN 975 - classe di resistenza 4.8

CODICE	DESCRIZIONE	UM	Q.TÀ
091579	BARRA FILETTATA FE.ZINC.DIN975 4.8 MT.1 MM.3	PZ	100
091580	BARRA FILETTATA FE.ZINC.DIN975 4.8 MT.1 MM.4	PZ	100
091581	BARRA FILETTATA FE.ZINC.DIN975 4.8 MT.1 MM.5	PZ	100
091582	BARRA FILETTATA FE.ZINC.DIN975 4.8 MT.1 MM. 6	PZ	100
091583	BARRA FILETTATA FE.ZINC.DIN975 4.8 MT.1 MM. 8	PZ	50
091584	BARRA FILETTATA FE.ZINC.DIN975 4.8 MT.1 MM.10	PZ	25
091585	BARRA FILETTATA FE.ZINC.DIN975 4.8 MT.1 MM.12	PZ	20
091586	BARRA FILETTATA FE.ZINC.DIN975 4.8 MT.1 MM.14	PZ	15
091587	BARRA FILETTATA FE.ZINC.DIN975 4.8 MT.1 MM.16	PZ	10
091588	BARRA FILETTATA FE.ZINC.DIN975 4.8 MT.1 MM.18	PZ	10
091589	BARRA FILETTATA FE.ZINC.DIN975 4.8 MT.1 MM.20	PZ	10
091590	BARRA FILETTATA FE.ZINC.DIN975 4.8 MT.1 MM.22	PZ	5
091591	BARRA FILETTATA FE.ZINC.DIN975 4.8 MT.1 MM.24	PZ	5
091592	BARRA FILETTATA FE.ZINC.DIN975 4.8 MT.1 MM.27	PZ	5
091593	BARRA FILETTATA FE.ZINC.DIN975 4.8 MT.1 MM.30	PZ	3

BARRE FILETTATE IN ACCIAIO



Barra filettata in acciaio - zincata bianca 5 micron - UNI4042 - classe di resistenza 8.8

CODICE	DESCRIZIONE	UM	Q.TÀ
553752	BARRA FIL.8.8 MM.8 LUNG.1MT DIN975 ZN BIANCA	PZ	50
553220	BARRA FIL.8.8 MM.10 LUNG.1MT DIN975 ZN BIANCA	PZ	25
553221	BARRA FIL.8.8 MM.12 LUNG.1MT DIN975 ZN BIANCA	PZ	25
553222	BARRA FIL.8.8 MM.14 LUNG.1MT DIN975 ZN BIANCA	PZ	25
553223	BARRA FIL.8.8 MM.16 LUNG.1MT DIN975 ZN BIANCA	PZ	10
553224	BARRA FIL.8.8 MM.18 LUNG.1MT DIN975 ZN BIANCA	PZ	10
553225	BARRA FIL.8.8 MM.20 LUNG.1MT DIN975 ZN BIANCA	PZ	10
553226	BARRA FIL.8.8 MM.22 LUNG.1MT DIN975 ZN BIANCA	PZ	5
553227	BARRA FIL.8.8 MM.24 LUNG.1MT DIN975 ZN BIANCA	PZ	5
553228	BARRA FIL.8.8 MM.27 LUNG.1MT DIN975 ZN BIANCA	PZ	5
553519	BARRA FIL.8.8 MM.30 LUNG.1MT DIN975 ZN BIANCA	PZ	5

BARRE FILETTATE IN ACCIAIO INOX



Barra filettata in acciaio inox A2 - dx

CODICE	DESCRIZIONE	UM	Q.TÀ
501472	BARRA FILETTATA ACCIAIO INOX A2 MM. 3 MT.1	PZ	100
501473	BARRA FILETTATA ACCIAIO INOX A2 MM. 4 MT.1	PZ	100
501474	BARRA FILETTATA ACCIAIO INOX A2 MM. 5 MT.1	PZ	100
501475	BARRA FILETTATA ACCIAIO INOX A2 MM. 6 MT.1	PZ	50
501476	BARRA FILETTATA ACCIAIO INOX A2 MM. 8 MT.1	PZ	50
501477	BARRA FILETTATA ACCIAIO INOX A2 MM.10 MT.1	PZ	25
501478	BARRA FILETTATA ACCIAIO INOX A2 MM.12 MT.1	PZ	20
501479	BARRA FILETTATA ACCIAIO INOX A2 MM.14 MT.1	PZ	10
501480	BARRA FILETTATA ACCIAIO INOX A2 MM.16 MT.1	PZ	10
501481	BARRA FILETTATA ACCIAIO INOX A2 MM.18 MT.1	PZ	5
501482	BARRA FILETTATA ACCIAIO INOX A2 MM.20 MT.1	PZ	5
501483	BARRA FILETTATA ACCIAIO INOX A2 MM.22 MT.1	PZ	5
501484	BARRA FILETTATA ACCIAIO INOX A2 MM.24 MT.1	PZ	5

DADI ESAGONALI 6.S NERI P.G.



Dado esagonale nero classe 6S, passo grosso alto UNI5587

CODICE	DESCRIZIONE	UM	Q.TÀ
501509	DADO ESAGONALE NERO 6S P.G.ALTO UNI5587 MM. 6	PZ	1000
501510	DADO ESAGONALE NERO 6S P.G.ALTO UNI5587 MM. 8	PZ	500
501511	DADO ESAGONALE NERO 6S P.G.ALTO UNI5587 MM.10	PZ	400
501512	DADO ESAGONALE NERO 6S P.G.ALTO UNI5587 MM.12	PZ	250
501513	DADO ESAGONALE NERO 6S P.G.ALTO UNI5587 MM.14	PZ	200
501514	DADO ESAGONALE NERO 6S P.G.ALTO UNI5587 MM.16	PZ	200
501515	DADO ESAGONALE NERO 6S P.G.ALTO UNI5587 MM.18	PZ	150
501516	DADO ESAGONALE NERO 6S P.G.ALTO UNI5587 MM.20	PZ	100
501517	DADO ESAGONALE NERO 6S P.G.ALTO UNI5587 MM.22	PZ	100
501518	DADO ESAGONALE NERO 6S P.G.ALTO UNI5587 MM.24	PZ	75
501519	DADO ESAGONALE NERO 6S P.G.ALTO UNI5587 MM.27	PZ	50

DADI ESAGONALI 6.S NERI P.G.



Dado esagonale nero, classe 6S, passo grosso medio UNI5588

CODICE	DESCRIZIONE	UM	Q.TÀ
501528	DADO ESAGONAL.NERO 6S P.G.MEDIO UNI5588 MM. 5	PZ	1500
501529	DADO ESAGONAL.NERO 6S P.G.MEDIO UNI5588 MM. 6	PZ	1000
501530	DADO ESAGONAL.NERO 6S P.G.MEDIO UNI5588 MM. 8	PZ	500
501531	DADO ESAGONAL.NERO 6S P.G.MEDIO UNI5588 MM.10	PZ	500
501532	DADO ESAGONAL.NERO 6S P.G.MEDIO UNI5588 MM.12	PZ	250
501533	DADO ESAGONAL.NERO 6S P.G.MEDIO UNI5588 MM.14	PZ	200
501534	DADO ESAGONAL.NERO 6S P.G.MEDIO UNI5588 MM.16	PZ	200
501535	DADO ESAGONAL.NERO 6S P.G.MEDIO UNI5588 MM.18	PZ	150
501536	DADO ESAGONAL.NERO 6S P.G.MEDIO UNI5588 MM.20	PZ	100

501537	DADO ESAGONAL.NERO 6S P.G.MEDIO UNI5588 MM.22	PZ	100
501538	DADO ESAGONAL.NERO 6S P.G.MEDIO UNI5588 MM.24	PZ	75
501539	DADO ESAGONAL.NERO 6S P.G.MEDIO UNI5588 MM.27	PZ	50
501540	DADO ESAGONAL.NERO 6S P.G.MEDIO UNI5588 MM.30	PZ	40
501541	DADO ESAGONAL.NERO 6S P.G.MEDIO UNI5588 MM.33	PZ	30
501542	DADO ESAGONAL.NERO 6S P.G.MEDIO UNI5588 MM.36	PZ	10

DADI ESAGONALI 6.S ZINCATI P.G.



Dado esagonale zincato, passo grosso alto, classe 6S UNI5587

CODICE	DESCRIZIONE	UM	Q.TÀ
501565	DADO ESAG.ZINCATO P.G.ALTO 6S UNI 5587 MM. 4	PZ	2000
501566	DADO ESAG.ZINCATO P.G.ALTO 6S UNI 5587 MM. 5	PZ	1500
501567	DADO ESAG.ZINCATO P.G.ALTO 6S UNI 5587 MM. 6	PZ	1000
501568	DADO ESAG.ZINCATO P.G.ALTO 6S UNI 5587 MM. 8	PZ	500
501569	DADO ESAG.ZINCATO P.G.ALTO 6S UNI 5587 MM.10	PZ	400
501570	DADO ESAG.ZINCATO P.G.ALTO 6S UNI 5587 MM.12	PZ	250
501571	DADO ESAG.ZINCATO P.G.ALTO 6S UNI 5587 MM.14	PZ	200
501572	DADO ESAG.ZINCATO P.G.ALTO 6S UNI 5587 MM.16	PZ	200
501573	DADO ESAG.ZINCATO P.G.ALTO 6S UNI 5587 MM.18	PZ	100
501574	DADO ESAG.ZINCATO P.G.ALTO 6S UNI 5587 MM.20	PZ	100

DADI ESAGONALI 6.S ZINCATI P.G.



Dado esagonale zincato, passo grosso medio, classe 6S UNI5588

CODICE	DESCRIZIONE	UM	Q.TÀ
501575	DADO ESAG.ZINCATO P.G.MEDIO 6S UNI 5588 MM. 3	PZ	10000
501576	DADO ESAG.ZINCATO P.G.MEDIO 6S UNI 5588 MM. 4	PZ	2500
501577	DADO ESAG.ZINCATO P.G.MEDIO 6S UNI 5588 MM. 5	PZ	2500
501578	DADO ESAG.ZINCATO P.G.MEDIO 6S UNI 5588 MM. 6	PZ	1500
501579	DADO ESAG.ZINCATO P.G.MEDIO 6S UNI 5588 MM. 8	PZ	1000
501580	DADO ESAG.ZINCATO P.G.MEDIO 6S UNI 5588 MM.10	PZ	500
501581	DADO ESAG.ZINCATO P.G.MEDIO 6S UNI 5588 MM.12	PZ	250
501582	DADO ESAG.ZINCATO P.G.MEDIO 6S UNI 5588 MM.14	PZ	200
501583	DADO ESAG.ZINCATO P.G.MEDIO 6S UNI 5588 MM.16	PZ	150
501584	DADO ESAG.ZINCATO P.G.MEDIO 6S UNI 5588 MM.18	PZ	125
501585	DADO ESAG.ZINCATO P.G.MEDIO 6S UNI 5588 MM.20	PZ	100
501586	DADO ESAG.ZINCATO P.G.MEDIO 6S UNI 5588 MM.22	PZ	50
501587	DADO ESAG.ZINCATO P.G.MEDIO 6S UNI 5588 MM.24	PZ	50
501588	DADO ESAG.ZINCATO P.G.MEDIO 6S UNI 5588 MM.27	PZ	40
501589	DADO ESAG.ZINCATO P.G.MEDIO 6S UNI 5588 MM.30	PZ	40

DADI ESAGONALI 6.S ZINCATI P.G.



Dado esagonale zincato, classe 6S, passo grosso basso UNI5589

CODICE	DESCRIZIONE	UM	Q.TÀ
533007	DADO ESAG.ZINCATO 6S P.G.BASSO UNI 5589 MM. 8	PZ	500
533008	DADO ESAG.ZINCATO 6S P.G.BASSO UNI 5589 MM.10	PZ	500
533009	DADO ESAG.ZINCATO 6S P.G.BASSO UNI 5589 MM.12	PZ	250
533010	DADO ESAG.ZINCATO 6S P.G.BASSO UNI 5589 MM.14	PZ	250
533011	DADO ESAG.ZINCATO 6S P.G.BASSO UNI 5589 MM.16	PZ	200
533012	DADO ESAG.ZINCATO 6S P.G.BASSO UNI 5589 MM.18	PZ	150
533013	DADO ESAG.ZINCATO 6S P.G.BASSO UNI 5589 MM.20	PZ	100

DADI ESAGONALI ZINCATI LUNGHI



Dado esagonale di giunzione o di allungamento zincato DIN6334

CODICE	DESCRIZIONE	UM	Q.TÀ
501590	DADO ESAGONALE LUNGO ZINCATO M 6X10X30	PZ	250
501591	DADO ESAGONALE LUNGO ZINCATO M 8X13X40	PZ	120
501592	DADO ESAGONALE LUNGO ZINCATO M10X17X45	PZ	75
501593	DADO ESAGONALE LUNGO ZINCATO M12X19X50	PZ	50

DADI FLANGIATI ZIGRINATI 6S ZINC.



Dado flangiato zigrinato a norma DIN 6923 - classe 6S

CODICE	DESCRIZIONE	UM	Q.TÀ
532932	DADO FLANGIATO ZIGRINATO 6S DIN 6923 MM5 ZINC	PZ	1000
532933	DADO FLANGIATO ZIGRIN. 6S DIN 6923 MM.6 ZINC.	PZ	1000
532934	DADO FLANGIATO ZIGRIN. 6S DIN 6923 MM.8 ZINC.	PZ	200
553293	DADO FLANGIATO ZIGRIN. 6S DIN 6923 MM 10 ZINC	PZ	500
553294	DADO FLANGIATO ZIGRIN. 6S DIN 6923 MM 12 ZINC	PZ	250

DADI ESAGONALI INOX A2 P.G.



Dado esagonale in acciaio inox A2, passo grosso UNI5587

CODICE	DESCRIZIONE	UM	Q.TÀ
501614	DADO ESAGONALE ACC.INOX A2 P.G.UNI 5587 MM. 3	PZ	1000
501615	DADO ESAGONALE ACC.INOX A2 P.G.UNI 5587 MM. 4	PZ	1000
501616	DADO ESAGONALE ACC.INOX A2 P.G.UNI 5587 MM. 5	PZ	1000
501617	DADO ESAGONALE ACC.INOX A2 P.G.UNI 5587 MM. 6	PZ	1000
501618	DADO ESAGONALE ACC.INOX A2 P.G.UNI 5587 MM. 8	PZ	200
501619	DADO ESAGONALE ACC.INOX A2 P.G.UNI 5587 MM.10	PZ	150
501620	DADO ESAGONALE ACC.INOX A2 P.G.UNI 5587 MM.12	PZ	200
501621	DADO ESAGONALE ACC.INOX A2 P.G.UNI 5587 MM.14	PZ	100
501622	DADO ESAGONALE ACC.INOX A2 P.G.UNI 5587 MM.16	PZ	50
501624	DADO ESAGONALE ACC.INOX A2 P.G.UNI 5587 MM.20	PZ	25

DADI ESAGONALI INOX A2 P.G.



Dado esagonale in acciaio inox A2, passo grosso UNI5588

CODICE	DESCRIZIONE	UM	Q.TÀ
501627	DADO ESAGONALE ACC.INOX A2 P.G.UNI 5588 MM. 3	PZ	1000
501628	DADO ESAGONALE ACC.INOX A2 P.G.UNI 5588 MM. 4	PZ	1000
501629	DADO ESAGONALE ACC.INOX A2 P.G.UNI 5588 MM. 5	PZ	1000
501630	DADO ESAGONALE ACC.INOX A2 P.G.UNI 5588 MM. 6	PZ	1000
501631	DADO ESAGONALE ACC.INOX A2 P.G.UNI 5588 MM. 8	PZ	500
501632	DADO ESAGONALE ACC.INOX A2 P.G.UNI 5588 MM.10	PZ	200
501633	DADO ESAGONALE ACC.INOX A2 P.G.UNI 5588 MM.12	PZ	200
501634	DADO ESAGONALE ACC.INOX A2 P.G.UNI 5588 MM.14	PZ	100
501635	DADO ESAGONALE ACC.INOX A2 P.G.UNI 5588 MM.16	PZ	50
501636	DADO ESAGONALE ACC.INOX A2 P.G.UNI 5588 MM.18	PZ	100
501637	DADO ESAGONALE ACC.INOX A2 P.G.UNI 5588 MM.20	PZ	50
501638	DADO ESAGONALE ACC.INOX A2 P.G.UNI 5588 MM.22	PZ	25
501639	DADO ESAGONALE ACC.INOX A2 P.G.UNI 5588 MM.24	PZ	50

DADI AUTOBLOCCANTI ZINCATI P.G.



Dado autobloccante zincato, passo grosso alto DIN 982

CODICE	DESCRIZIONE	UM	Q.TÀ
554070	DADO AUTOBLOC. ZINC. P.G. ALTO DIN 982 MM. 3	PZ	2000
501693	DADO AUTOBLOC. ZINC. P.G. ALTO DIN 982 MM. 4	PZ	2000
501694	DADO AUTOBLOC. ZINC. P.G. ALTO DIN 982 MM. 5	PZ	3500
501695	DADO AUTOBLOC. ZINC. P.G. ALTO DIN 982 MM. 6	PZ	1000
501696	DADO AUTOBLOC. ZINC. P.G. ALTO DIN 982 MM. 8	PZ	400
501697	DADO AUTOBLOC. ZINC. P.G. ALTO DIN 982 MM.10	PZ	400
501698	DADO AUTOBLOC. ZINC. P.G. ALTO DIN 982 MM.12	PZ	200
501699	DADO AUTOBLOC. ZINC. P.G. ALTO DIN 982 MM.14	PZ	160
501700	DADO AUTOBLOC. ZINC. P.G. ALTO DIN 982 MM.16	PZ	100
501701	DADO AUTOBLOC. ZINC. P.G. ALTO DIN 982 MM.18	PZ	85
501702	DADO AUTOBLOC. ZINC. P.G. ALTO DIN 982 MM.20	PZ	50
501703	DADO AUTOBLOC. ZINC. P.G. ALTO DIN 982 MM.22	PZ	50
501704	DADO AUTOBLOC. ZINC. P.G. ALTO DIN 982 MM.24	PZ	30

DADI AUTOBLOCCANTI ZINCATI P.G.



Dado autobloccante zincato, passo grosso basso DIN 985

CODICE	DESCRIZIONE	UM	Q.TÀ
501705	DADO AUTOBLOC. ZINC. P.G.BASSO DIN 985 MM. 4	PZ	2000
501706	DADO AUTOBLOC. ZINC. P.G.BASSO DIN 985 MM. 5	PZ	2000
501707	DADO AUTOBLOC. ZINC. P.G.BASSO DIN 985 MM. 6	PZ	2000
501708	DADO AUTOBLOC. ZINC. P.G.BASSO DIN 985 MM. 8	PZ	1000
501709	DADO AUTOBLOC. ZINC. P.G.BASSO DIN 985 MM.10	PZ	500
501710	DADO AUTOBLOC. ZINC. P.G.BASSO DIN 985 MM.12	PZ	300
501711	DADO AUTOBLOC. ZINC. P.G.BASSO DIN 985 MM.14	PZ	150
501712	DADO AUTOBLOC. ZINC. P.G.BASSO DIN 985 MM.16	PZ	100
501713	DADO AUTOBLOC. ZINC. P.G.BASSO DIN 985 MM.18	PZ	50
501714	DADO AUTOBLOC. ZINC. P.G.BASSO DIN 985 MM.20	PZ	50

DADI AUTOBLOCCANTI INOX A2 P.G.



Dado autobloccante in acciaio inox A2, passo grosso basso DIN 985

CODICE	DESCRIZIONE	UM	Q.TÀ
501723	DADO AUTOBL. ACC.INOX A2 P.G.BASSO DIN985 MM4	PZ	1000
501724	DADO AUTOBL. ACC.INOX A2 P.G.BASSO DIN985 MM5	PZ	1000
501725	DADO AUTOBL. ACC.INOX A2 P.G.BASSO DIN985 MM6	PZ	500
501726	DADO AUTOBL. ACC.INOX A2 P.G.BASSO DIN985 MM8	PZ	500
501727	DADO AUTOBL. ACC.INOX A2P.G.BASSO DIN985 MM10	PZ	200
501728	DADO AUTOBL. ACC.INOX A2P.G.BASSO DIN985 MM12	PZ	150
501729	DADO AUTOBL. ACC.INOX A2P.G.BASSO DIN985 MM14	PZ	100
501730	DADO AUTOBL. ACC.INOX A2P.G.BASSO DIN985 MM16	PZ	50

DADI CIECHI IN ACCIAIO ZINCATO P.G.



Dado cieco in acciaio zincato, passo grosso DIN1587

CODICE	DESCRIZIONE	UM	Q.TÀ
532841	DADO CIECO ACC. ZINC.P.G. DIN 1587 MM. 5	PZ	1000
532842	DADO CIECO ACC. ZINC.P.G. DIN 1587 MM. 6	PZ	500
532843	DADO CIECO ACC. ZINC.P.G. DIN 1587 MM. 8	PZ	500
532844	DADO CIECO ACC. ZINC.P.G. DIN 1587 MM.10	PZ	250
532845	DADO CIECO ACC. ZINC.P.G. DIN 1587 MM.12	PZ	150
532846	DADO CIECO ACC. ZINC.P.G. DIN 1587 MM.14	PZ	50
532847	DADO CIECO ACC. ZINC.P.G. DIN 1587 MM.16	PZ	50

DADI CIECHI INOX A2 P.G.



Dado cieco in acciaio inox A2, passo grosso DIN1587

CODICE	DESCRIZIONE	UM	Q.TÀ
532836	DADO CIECO ACCIAIO INOX A2 P.G.DIN 1587 MM. 4	PZ	500
532837	DADO CIECO ACCIAIO INOX A2 P.G.DIN 1587 MM. 5	PZ	1000
501767	DADO CIECO ACCIAIO INOX A2 P.G.DIN 1587 MM. 6	PZ	500
501768	DADO CIECO ACCIAIO INOX A2 P.G.DIN 1587 MM. 8	PZ	200
501769	DADO CIECO ACCIAIO INOX A2 P.G.DIN 1587 MM.10	PZ	100
532838	DADO CIECO ACCIAIO INOX A2 P.G.DIN 1587 MM.12	PZ	100
532839	DADO CIECO ACCIAIO INOX A2 P.G.DIN 1587 MM.14	PZ	50
532840	DADO CIECO ACCIAIO INOX A2 P.G.DIN 1587 MM.16	PZ	50

DADI AD ALETTE IN FERRO ZINCATO



Dado ad alette 6S - UNI5448 - zincato bianco 5 mic. CR3+UNI4042

CODICE	DESCRIZIONE	UM	Q.TÀ
553341	DADO AD ALETTE ZINCATO 6S UNI5448 DIN315 MM.4	PZ	2000
553342	DADO AD ALETTE ZINCATO 6S UNI5448 DIN315 MM.5	PZ	2500
553343	DADO AD ALETTE ZINCATO 6S UNI5448 DIN315 MM.6	PZ	2500
553344	DADO AD ALETTE ZINCATO 6S UNI5448 DIN315 MM.8	PZ	2000
553345	DADO AD ALETTE ZINCAT.6S UNI5448 DIN315 MM.10	PZ	1250

RONDELLE PIANE IN FERRO LUCIDO



Rondella piana lucida UNI6592 DIN125-A - in acciaio R.40

CODICE	DESCRIZIONE	UM	Q.TÀ
501807	RONDELLA PIANA LUCIDA UNI 6592 DIN 125-A M4	PZ	2000
501808	RONDELLA PIANA LUCIDA UNI 6592 DIN 125-A M5	PZ	1500
501809	RONDELLA PIANA LUCIDA UNI 6592 DIN 125-A M6	PZ	2000
501810	RONDELLA PIANA LUCIDA UNI 6592 DIN 125-A M8	PZ	1000
501811	RONDELLA PIANA LUCIDA UNI 6592 DIN 125-A M10	PZ	1500
501812	RONDELLA PIANA LUCIDA UNI 6592 DIN 125-A M12	PZ	800
501813	RONDELLA PIANA LUCIDA UNI 6592 DIN 125-A M14	PZ	500
501814	RONDELLA PIANA LUCIDA UNI 6592 DIN 125-A M16	PZ	400
501815	RONDELLA PIANA LUCIDA UNI 6592 DIN 125-A M18	PZ	300
501816	RONDELLA PIANA LUCIDA UNI 6592 DIN 125-A M20	PZ	250

501817	RONDELLA PIANA LUCIDA UNI 6592 DIN 125-A M22	PZ	300
501818	RONDELLA PIANA LUCIDA UNI 6592 DIN 125-A M24	PZ	150
501819	RONDELLA PIANA LUCIDA UNI 6592 DIN 125-A M27	PZ	100
501820	RONDELLA PIANA LUCIDA UNI 6592 DIN 125-A M30	PZ	80
501821	RONDELLA PIANA LUCIDA UNI 6592 DIN 125-A M33	PZ	50
501822	RONDELLA PIANA LUCIDA UNI 6592 DIN 125-A M36	PZ	40
501823	RONDELLA PIANA LUCIDA UNI 6592 DIN 125-A M39	PZ	30
501824	RONDELLA PIANA LUCIDA UNI 6592 DIN 125-A M42	PZ	20

RONDELLE PIANE IN FERRO ZINCATO



Rondella piana zincata UNI6592 DIN125-A - in acciaio R.40

CODICE	DESCRIZIONE	UM	Q.TÀ
091610	RONDELLA PIANA ZINCATA UNI 6592 DIN 125-A M3	PZ	5000
091611	RONDELLA PIANA ZINCATA UNI 6592 DIN 125-A M4	PZ	2000
091612	RONDELLA PIANA ZINCATA UNI 6592 DIN 125-A M5	PZ	1500
091613	RONDELLA PIANA ZINCATA UNI 6592 DIN 125-A M6	PZ	2000
091614	RONDELLA PIANA ZINCATA UNI 6592 DIN 125-A M8	PZ	1000
091615	RONDELLA PIANA ZINCATA UNI 6592 DIN125-A M10	PZ	1000
091616	RONDELLA PIANA ZINCATA UNI 6592 DIN125-A M12	PZ	800
091617	RONDELLA PIANA ZINCATA UNI 6592 DIN125-A M14	PZ	500
091618	RONDELLA PIANA ZINCATA UNI 6592 DIN 125-A M16	PZ	400
091619	RONDELLA PIANA ZINCATA UNI 6592 DIN125-A M18	PZ	300
091620	RONDELLA PIANA ZINCATA UNI 6592 DIN125-A M20	PZ	250
091621	RONDELLA PIANA ZINCATA UNI 6592 DIN125-A M22	PZ	200
091622	RONDELLA PIANA ZINCATA UNI 6592 DIN125-A M24	PZ	150
091623	RONDELLA PIANA ZINCATA UNI 6592 DIN125-A M27	PZ	100
091624	RONDELLA PIANA ZINCATA UNI 6592 DIN125-A M30	PZ	80

RONDELLE A GREMBIALINA ZINCATE



Rondella grembialina piana zincata a fascia larga UNI6593 DIN9021 in acciaio R.40

CODICE	DESCRIZIONE	UM	Q.TÀ
553340	ROND. GREMBIAL.ZIN.UNI6593 DIN 9021 M3 12	PZ	5000
091594	ROND. GREMBIAL.ZIN.UNI6593 DIN 9021 M4 12X1	PZ	2000
091595	ROND. GREMBIAL.ZIN.UNI6593 DIN 9021 M4 16X1,5	PZ	2500
091596	ROND.GREMBIAL.ZIN.UNI6593 DIN 9021 M5 15X1,5	PZ	2000
091597	ROND. GREMBIAL.ZIN.UNI6593 DIN 9021 M5 20X1,5	PZ	1500
091598	ROND. GREMBIAL.ZIN.UNI6593DIN 9021 M6 18X1,5	PZ	2000
091599	ROND. GREMBIAL.ZIN.UNI6593 DIN 9021 M6 24X2	PZ	800
091600	ROND. GREMBIAL.ZIN.UNI6593 DIN 9021 M8 24X2	PZ	800
091601	ROND. GREMBIAL.ZIN.UNI6593 DIN 9021 M8 32X2,5	PZ	400
091602	ROND.GREMBIAL.ZIN.UNI6593 DIN9021 M10 30X2,5	PZ	400
091603	ROND. GREMBIAL.ZIN.UNI6593 DIN9021 M10 40X2,5	PZ	200
091604	ROND. GREMBIAL.ZIN.UNI6593 DIN9021 M12 36X2,5	PZ	300
091605	ROND. GREMBIAL.ZIN.UNI6593 DIN9021 M12 48X2,5	PZ	150
091606	ROND.GREMBIAL.ZIN.UNI6593 DIN9021 M.14X42X2,5	PZ	200
091608	ROND. GREMBIAL.ZIN.UNI6593 DIN9021 M.16 X48X3	PZ	120
553339	ROND. GREMBIAL.ZIN.UNI6593 DIN9021 M.20X60X4	PZ	50

RONDELLE A GREMBIALINA INOX



Rondella piana a fascia larga UNI6593 in acciaio inox A2

CODICE	DESCRIZIONE	UM	Q.TÀ
501877	RONDELLA GREM.INOX A2UNI6593 M4 12X1	PZ	2000
553967	RONDELLA GREM.INOX A2UNI6593 M4 16X1	PZ	500
501878	RONDELLA GREM.INOX A2 UNI6593 M5 15X1,2	PZ	2000
501879	RONDELLA GREM.INOX A2 UNI6593 M5 20X1,2	PZ	2000
501880	RONDELLA GREM.INOX A2 UNI6593 M6 18X1,6	PZ	2000
501881	RONDELLA GREM.INOX A2 UNI6593 M6 24X1,6	PZ	1000
501882	RONDELLA GREM.INOX A2 UNI6593 M8 24X2	PZ	1000
501883	RONDELLA GREM.INOX A2 UNI6593 M8 32X2	PZ	400
501884	RONDELLA GRE.INOX A2 UNI6593 M10 30X2,5	PZ	400
532850	RONDELLA GRE.INOX A2 UNI6593 M10 40X2,5	PZ	200
501885	RONDELLA GRE.INOX A2 UNI6593 M12 37X3	PZ	300
532851	RONDELLA GRE.INOX A2 UNI6593 M12 48X3	PZ	150
501898	BUSTA 200 RONDELLE GREMB.INOX MM. 6,5X18	PZ	1
501900	BUSTA 200 RONDELLE GREMB.INOX MM. 8,5X24	PZ	1
501902	BUSTA 100 RONDELLE GREMB.INOX MM.10,5X30	PZ	1

RONDELLE TRANCIATE INOX A2



Rondella piana UNI6592 in acciaio inox A2

CODICE	DESCRIZIONE	UM	Q.TÀ
501864	RONDELLA TRANCIATA INOX A2 UNI 6592 MM. 3	PZ	5000
501865	RONDELLA TRANCIATA INOX A2 UNI 6592 MM. 4	PZ	2000
501866	RONDELLA TRANCIATA INOX A2 UNI 6592 MM. 5	PZ	1500
501867	RONDELLA TRANCIATA INOX A2 UNI 6592 MM. 6	PZ	2000
501868	RONDELLA TRANCIATA INOX A2 UNI 6592 MM. 8	PZ	1000
501869	RONDELLA TRANCIATA INOX A2 UNI 6592 MM. 10	PZ	1500
501870	RONDELLA TRANCIATA INOX A2 UNI 6592 MM. 12	PZ	1000
501871	RONDELLA TRANCIATA INOX A2 UNI 6592 MM. 14	PZ	500
501872	RONDELLA TRANCIATA INOX A2 UNI 6592 MM. 16	PZ	500
501873	RONDELLA TRANCIATA INOX A2 UNI 6592 MM. 18	PZ	300
501874	RONDELLA TRANCIATA INOX A2 UNI 6592 MM. 20	PZ	300
501875	RONDELLA TRANCIATA INOX A2 UNI 6592 MM. 22	PZ	300
501876	RONDELLA TRANCIATA INOX A2 UNI 6592 MM. 24	PZ	150

RONDELLE SCHNORR



Rondella Schnorr zincata bianca 5 mic. UNI4042

CODICE	DESCRIZIONE	UM	Q.TÀ
553731	RONDELLA SCHNORR ZIGR. 4 ZNB	PZ	⌂1
553732	RONDELLA SCHNORR ZIGR. 5 ZNB	PZ	⌂1
553733	RONDELLA SCHNORR ZIGR. 6 ZNB	PZ	⌂1
553734	RONDELLA SCHNORR ZIGR. 8 ZNB	PZ	1500
553735	RONDELLA SCHNORR ZIGR. 10 ZNB	PZ	1000
553736	RONDELLA SCHNORR ZIGR. 12 ZNB	PZ	⌂1
553737	RONDELLA SCHNORR ZIGR. 14 ZNB	PZ	⌂1
553738	RONDELLA SCHNORR ZIGR. 16 ZNB	PZ	⌂1
553739	RONDELLA SCHNORR ZIGR. 18 ZNB	PZ	⌂1
553740	RONDELLA SCHNORR ZIGR. 20 ZNB	PZ	⌂1

RONDELLE GROWER ZINCATE



Rondella spaccata tipo GROWER zincata UNI1751 tipo A in acciaio C60

CODICE	DESCRIZIONE	UM	Q.TÀ
501953	RONDELLA GROWER ZINC UNI1751 TIPO A MM.3	PZ	2000
501954	RONDELLA GROWER ZINC UNI1751 TIPO A MM.4	PZ	1000
501955	RONDELLA GROWER ZINC UNI1751 TIPO A MM.5	PZ	1000
501956	RONDELLA GROWER ZINC UNI1751 TIPO A MM.6	PZ	1000
501957	RONDELLA GROWER ZINC UNI1751 TIPO A MM.8	PZ	1000
501958	RONDELLA GROWER ZINC UNI1751 TIPO A MM.10	PZ	1000
501959	RONDELLA GROWER ZINC UNI1751 TIPO A MM.12	PZ	1000
501960	RONDELLA GROWER ZINC UNI1751 TIPO A MM.14	PZ	250
501961	RONDELLA GROWER ZINC UNI1751 TIPO A MM.16	PZ	200
501962	RONDELLA GROWER ZINC UNI1751 TIPO A MM.18	PZ	200
501963	RONDELLA GROWER ZINC UNI1751 TIPO A MM.20	PZ	100

RONDELLE GROWER INOX A2



Rondella spaccata tipo GROWER UNI1751 in acciaio inox A2

CODICE	DESCRIZIONE	UM	Q.TÀ
501964	RONDELLA GROWER INOX A2 UNI 1751 X VITI MM. 3	PZ	2000
501965	RONDELLA GROWER INOX A2 UNI 1751 X VITI MM. 4	PZ	1000
501966	RONDELLA GROWER INOX A2 UNI 1751 X VITI MM. 5	PZ	1000
501967	RONDELLA GROWER INOX A2 UNI 1751 X VITI MM. 6	PZ	1000
501968	RONDELLA GROWER INOX A2 UNI 1751 X VITI MM. 8	PZ	1000
501969	RONDELLA GROWER INOX A2 UNI 1751 X VITI MM.10	PZ	500
501970	RONDELLA GROWER INOX A2 UNI 1751 X VITI MM.12	PZ	500
501971	RONDELLA GROWER INOX A2 UNI 1751 X VITI MM.14	PZ	250
501972	RONDELLA GROWER INOX A2 UNI 1751 X VITI MM.16	PZ	100

RONDELLE DENTELLATE ESTERNE



Rondella dentellata esterna in ferro zincata - deidrogenizzata per eliminare la rigidità data dal trattamento di zincatura del materiale - durezza acciaio CK 60 - DIN6798A

CODICE	DESCRIZIONE	UM	Q.TÀ
532540	RONDELLA CK60 DENT.EST.DIN6798A MM. 3 ZINCATA	PZ	2000
532541	RONDELLA CK60 DENT.EST.DIN6798A MM. 4 ZINCATA	PZ	2000
532542	RONDELLA CK60 DENT.EST.DIN6798A MM. 5 ZINCATA	PZ	1000
532543	RONDELLA CK60 DENT.EST.DIN6798A MM. 6 ZINCATA	PZ	1750
532544	RONDELLA CK60 DENT.EST.DIN6798A MM. 8 ZINCATA	PZ	800
532545	RONDELLA CK60 DENT.EST.DIN6798A MM.10 ZINCATA	PZ	1000
532546	RONDELLA CK60 DENT.EST.DIN6798A MM.12 ZINCATA	PZ	500
532547	RONDELLA CK60 DENT.EST.DIN6798A MM.14 ZINCATA	PZ	500
532548	RONDELLA CK60 DENT.EST.DIN6798A MM.16 ZINCATA	PZ	500
532549	RONDELLA CK60 DENT.EST.DIN6798A MM.18 ZINCATA	PZ	250
532550	RONDELLA CK60 DENT.EST.DIN6798A MM.20 ZINCATA	PZ	250

RONDELLE A OMBRELLO



Rondella a ombrello in elastomero termoplastico a base di EPDM (Ø 25) completa di rondella metallica (Ø 24)

CODICE	DESCRIZIONE	UM	Q.TÀ
554302	ROND.OMBRELLO EPDM COD.CX0006025 ALLUM.NATUR.	PZ	200
554303	ROND.OMBRELLO EPDM COD.CX0106025 BIANC.GRIGIO	PZ	200
554304	ROND.OMBRELLO EPDM COD.CX0306025 ROSSO SIENA	PZ	200

GHIERE IN OTTONE PER PORTE



Ghiera in ottone per porte

CODICE	DESCRIZIONE	UM	Q.TÀ
501932	GHIERA IN OTTONE PER PORTE MM. 6	PZ	100
501933	GHIERA IN OTTONE PER PORTE MM. 8	PZ	100
501934	GHIERA IN OTTONE PER PORTE MM. 9	PZ	100
501935	GHIERA IN OTTONE PER PORTE MM. 10	PZ	100
501936	GHIERA IN OTTONE PER PORTE MM. 11	PZ	100
501937	GHIERA IN OTTONE PER PORTE MM. 12	PZ	100
501938	GHIERA IN OTTONE PER PORTE MM. 13	PZ	100
501939	GHIERA IN OTTONE PER PORTE MM. 14	PZ	100

CHIAVETTE A INCASTRO



Chiavetta ad incastro in C40 - UNI6604/A - DIN6885A

CODICE	DESCRIZIONE	UM	Q.TÀ
502008	CHIAVETTA A INCASTRO UNIM92 MM. 6X6X 15	PZ	100
502010	CHIAVETTA A INCASTRO UNIM92 MM. 6X6X 20	PZ	100
502011	CHIAVETTA A INCASTRO UNIM92 MM. 6X6X 25	PZ	100
502012	CHIAVETTA A INCASTRO UNIM92 MM. 6X6X 30	PZ	100
502016	CHIAVETTA A INCASTRO UNIM92 MM. 6X6X 50	PZ	100
502020	CHIAVETTA A INCASTRO UNIM92 MM. 8X7X 20	PZ	100
502021	CHIAVETTA A INCASTRO UNIM92 MM. 8X7X 25	PZ	100
502022	CHIAVETTA A INCASTRO UNIM92 MM. 8X7X 30	PZ	100
502023	CHIAVETTA A INCASTRO UNIM92 MM. 8X7X 35	PZ	100
502024	CHIAVETTA A INCASTRO UNIM92 MM. 8X7X 40	PZ	100
502026	CHIAVETTA A INCASTRO UNIM92 MM. 8X7X 50	PZ	100
502028	CHIAVETTA A INCASTRO UNIM92 MM. 8X7X 60	PZ	100
502030	CHIAVETTA A INCASTRO UNIM92 MM. 8X7X 80	PZ	100
502031	CHIAVETTA A INCASTRO UNIM92 MM. 8X7X100	PZ	100
502035	CHIAVETTA A INCASTRO UNIM92 MM. 10X8X 30	PZ	100
502037	CHIAVETTA A INCASTRO UNIM92 MM. 10X8X 40	PZ	50
502039	CHIAVETTA A INCASTRO UNIM92 MM. 10X8X 50	PZ	100
502041	CHIAVETTA A INCASTRO UNIM92 MM. 10X8X 60	PZ	100
502050	CHIAVETTA A INCASTRO UNIM92 MM. 12X8X 50	PZ	100
502051	CHIAVETTA A INCASTRO UNIM92 MM. 12X8X 60	PZ	100
502054	CHIAVETTA A INCASTRO UNIM92 MM. 12X8X 90	PZ	100

ANELLI D'ARRESTO PER ESTERNI



Anelli d'arresto (SEEGER) per esterni DIN471

CODICE	DESCRIZIONE	UM	Q.TÀ
554266	BUSTA 20 SEEGER PER ESTERNI MM. 6	CF	1
554267	BUSTA 20 SEEGER PER ESTERNI MM. 8	CF	1
554268	BUSTA 20 SEEGER PER ESTERNI MM. 9	CF	1
554269	BUSTA 20 SEEGER PER ESTERNI MM. 10	CF	1
554270	BUSTA 20 SEEGER PER ESTERNI MM. 12	CF	1
554271	BUSTA 20 SEEGER PER ESTERNI MM. 14	CF	1
554272	BUSTA 20 SEEGER PER ESTERNI MM. 15	CF	1
554273	BUSTA 20 SEEGER PER ESTERNI MM. 16	CF	1
554274	BUSTA 20 SEEGER PER ESTERNI MM. 18	CF	1
554275	BUSTA 20 SEEGER PER ESTERNI MM. 20	CF	1
554276	BUSTA 20 SEEGER PER ESTERNI MM. 25	CF	1
554277	BUSTA 20 SEEGER PER ESTERNI MM. 28	CF	1
554278	BUSTA 10 SEEGER PER ESTERNI MM. 30	CF	1
554279	BUSTA 10 SEEGER PER ESTERNI MM. 35	CF	1
554280	BUSTA 10 SEEGER PER ESTERNI MM. 40	CF	1
554281	BUSTA 10 SEEGER PER ESTERNI MM. 45	CF	1
554282	BUSTA 10 SEEGER PER ESTERNI MM. 50	CF	1

ANELLI D'ARRESTO PER INTERNI



Anelli d'arresto (SEEGER) per interni DIN472

CODICE	DESCRIZIONE	UM	Q.TÀ
554283	BUSTA 10 SEEGER PER INTERNI MM. 28	CF	1
554284	BUSTA 10 SEEGER PER INTERNI MM. 30	CF	1
554285	BUSTA 10 SEEGER PER INTERNI MM. 32	CF	1
554286	BUSTA 10 SEEGER PER INTERNI MM. 35	CF	1
554287	BUSTA 10 SEEGER PER INTERNI MM. 40	CF	1
554288	BUSTA 10 SEEGER PER INTERNI MM. 42	CF	1
554289	BUSTA 10 SEEGER PER INTERNI MM. 47	CF	1
554290	BUSTA 10 SEEGER PER INTERNI MM. 52	CF	1

SPINE ELASTICHE IN ACCIAIO



Spina elastica C72 DIN1481

CODICE	DESCRIZIONE	UM	Q.TÀ
502106	SPINA ELASTICA C72 DIN 1481 MM. 3X14	PZ	⌂1000
502109	SPINA ELASTICA C72 DIN 1481 MM. 3X20	PZ	1000
502112	SPINA ELASTICA C72 DIN 1481 MM. 3X30	PZ	1000
502114	SPINA ELASTICA C72 DIN 1481 MM. 3X40	PZ	1000
502117	SPINA ELASTICA C72 DIN 1481 MM. 4X16	PZ	500
502118	SPINA ELASTICA C72 DIN 1481 MM. 4X20	PZ	500
502120	SPINA ELASTICA C72 DIN 1481 MM. 4X24	PZ	500
502121	SPINA ELASTICA C72 DIN 1481 MM. 4X26	PZ	500
502123	SPINA ELASTICA C72 DIN 1481 MM. 4X30	PZ	500
502125	SPINA ELASTICA C72 DIN 1481 MM. 4X40	PZ	500
502127	SPINA ELASTICA C72 DIN 1481 MM. 4X50	PZ	500
502130	SPINA ELASTICA C72 DIN 1481 MM. 5X20	PZ	500
502132	SPINA ELASTICA C72 DIN 1481 MM. 5X26	PZ	500
502133	SPINA ELASTICA C72 DIN 1481 MM. 5X30	PZ	500
502135	SPINA ELASTICA C72 DIN 1481 MM. 5X40	PZ	500
502136	SPINA ELASTICA C72 DIN 1481 MM. 5X50	PZ	500
502137	SPINA ELASTICA C72 DIN 1481 MM. 5X60	PZ	500
502141	SPINA ELASTICA C72 DIN 1481 MM. 6X30	PZ	500
502143	SPINA ELASTICA C72 DIN 1481 MM. 6X40	PZ	500
502144	SPINA ELASTICA C72 DIN 1481 MM. 6X50	PZ	500
502145	SPINA ELASTICA C72 DIN 1481 MM. 6X60	PZ	500
502149	SPINA ELASTICA C72 DIN 1481 MM. 8X40	PZ	200
502151	SPINA ELASTICA C72 DIN 1481 MM. 8X50	PZ	200
502152	SPINA ELASTICA C72 DIN 1481 MM. 8X60	PZ	200
502154	SPINA ELASTICA C72 DIN 1481 MM. 10X50	PZ	100
502156	SPINA ELASTICA C72 DIN 1481 MM. 10X70	PZ	100
502157	SPINA ELASTICA C72 DIN 1481 MM. 10X80	PZ	100
502158	SPINA ELASTICA C72 DIN 1481 MM. 12X60	PZ	100

COPIGLIE DI SICUREZZA



Copiglia di sicurezza a scatto con anello in acciaio sagomato

CODICE	DESCRIZIONE	UM	Q.TÀ
502194	COPIGLIA A SPINA ART.10518 DA MM. 5	PZ	100
502195	COPIGLIA A SPINA ART.10519 DA MM. 6	PZ	100
502196	COPIGLIA A SPINA ART.10520 DA MM. 8	PZ	50
502197	COPIGLIA A SPINA ART.10521 DA MM. 9	PZ	50
502198	COPIGLIA A SPINA ART.10522 DA MM. 10	PZ	50
502199	COPIGLIA A SPINA ART.10523 DA MM. 11	PZ	50

COPIGLIE DI SICUREZZA



Copiglia di sicurezza a R in acciaio zincato e passivato

CODICE	DESCRIZIONE	UM	Q.TÀ
502200	COPIGLIA A ERRE ART. 00110 DA MM. 2	PZ	100
502201	COPIGLIA A ERRE ART. 00111 DA MM. 2,5	PZ	100
502202	COPIGLIA A ERRE ART. 00112 DA MM. 3	PZ	100
502203	COPIGLIA A ERRE ART. 00114 DA MM. 4	PZ	100
502204	COPIGLIA A ERRE ART. 00116 DA MM. 5	PZ	50
502205	COPIGLIA A ERRE ART. 00118 DA MM. 6	PZ	50

FORCELLE CON FORO FILETTATO



Forcella UNI1676 con foro filettato

CODICE	DESCRIZIONE	UM	Q.TÀ
502206	FORCELLA UNI 1676 C/FORO FIL. M6 ART.04510	PZ	10
502207	FORCELLA UNI 1676 C/FORO FIL. M8 ART.04512	PZ	10
502208	FORCELLA UNI 1676 C/FORO FIL. M10 ART. 04514	PZ	10
502209	FORCELLA UNI 1676 C/FORO FIL. M12 ART.04516	PZ	10

PERNI PER FORCELLE



Perno con foro per forcella UNI1710

CODICE	DESCRIZIONE	UM	Q.TÀ
502212	PERNO C/FORO X FORC.UNI 1710 MM. 6 ART.04511	PZ	10
502213	PERNO C/FORO X FORC.UNI 1710 MM. 8 ART.04513	PZ	10
502214	PERNO C/FORO X FORC.UNI 1710 MM.10 ART.04515	PZ	10
502215	PERNO C/FORO X FORC.UNI 1710 MM.12 ART.04517	PZ	10

VITI KOVERVIT-BS CON COLLARE



MUSTAD

Vite autofilettante a Testa Esagonale K10 con collare cavo - filettatura BS autofilettante con scanalature automaschianti che rendono possibile l'impiego su spessori elevati (da 1,5 a 8 mm) senza maschiatura preventiva - nuovo trattamento galvanico CHROMITING di colore iridescente con maggiore resistenza alla corrosione

CODICE	DESCRIZIONE	UM	Q.TÀ
532589	VITE AUTOF. TE C/COLL. CHROMITING 592 6,3X 20	PZ	200
532590	VITE AUTOF. TE C/COLL. CHROMITING 592 6,3X 25	PZ	200
532592	VITE AUTOF. TE C/COLL. CHROMITING 592 6,3X 40	PZ	200
532593	VITE AUTOF. TE C/COLL. CHROMITING 592 6,3X 50	PZ	100
532594	VITE AUTOF. TE C/COLL. CHROMITING 592 6,3X 60	PZ	100
532595	VITE AUTOF. TE C/COLL. CHROMITING 592 6,3X 70	PZ	100
532596	VITE AUTOF. TE C/COLL. CHROMITING 592 6,3X 80	PZ	100
532598	VITE AUTOF. TE C/COLL. CHROMITING 592 6,3X100	PZ	100
554156	VITE AUTOF. TE C/COLL. CHROMITING 592 6,3X120	PZ	100

VITI KOVERVIT-DX CON COLLARE



MUSTAD

Vite autoperforante a Testa Esagonale K10 con collare cavo - fora, filetta e avvita su lamiere, profilati metallici e PVC fino ad uno spessore di 7 mm senza preforo - velocità di foratura consigliata 1000/1500 RPM - nuovo trattamento galvanico CHROMITING di colore iridescente con maggiore resistenza alla corrosione

CODICE	DESCRIZIONE	UM	Q.TÀ
553451	VITE AUTOP.CHROMITING 943 TE KOVERVIT 6,3X 20	PZ	200
532578	VITE AUTOP.CHROMITING 943 TE KOVERVIT 6,3X 25	PZ	200
532579	VITE AUTOP.CHROMITING 943 TE KOVERVIT 6,3X 30	PZ	200
532580	VITE AUTOP.CHROMITING 943 TE KOVERVIT 6,3X 35	PZ	200
532581	VITE AUTOP.CHROMITING 943 TE KOVERVIT 6,3X 40	PZ	200
532582	VITE AUTOP.CHROMITING 943 TE KOVERVIT 6,3X 50	PZ	100
532583	VITE AUTOP.CHROMITING 943 TE KOVERVIT 6,3X 60	PZ	100
553325	VITE AUTOP.CHROMITING 943 TE KOVERVIT 6,3X 70	PZ	100
532584	VITE AUTOP.CHROMITING 943 TE KOVERVIT 6,3X 80	PZ	100
554159	VITE AUTOP.CHROMITING 943 TE KOVERVIT 6,3X 90	PZ	100
532585	VITE AUTOP.CHROMITING 943 TE KOVERVIT 6,3X100	PZ	100
554160	VITE AUTOP.CHROMITING 943 TE KOVERVIT 6,3X110	PZ	100
532586	VITE AUTOP.CHROMITING 943 TE KOVERVIT 6,3X120	PZ	100
532587	VITE AUTOP.CHROMITING 943 TE KOVERVIT 6,3X130	PZ	100
554161	VITE AUTOP.CHROMITING 943 TE KOVERVIT 6,3X140	PZ	100
554162	VITE AUTOP.CHROMITING 943 TE KOVERVIT 6,3X160	PZ	100
532588	VITE AUTOP.CHROMITING 943 TE KOVERVIT 6,3X150	PZ	100
553319	VITE AUTOP.CHROMITING 943 TE KOVERVIT 6,3X180	PZ	100

RONDELLE PER VITI KOVERVIT



MUSTAD

Rondella MUSTAD - elastica, in pvc - con bordino per tenuta sottotesta - da accoppiare alle viti Kovervit da copertura autoforanti e autofilettanti

CODICE	DESCRIZIONE	UM	Q.TÀ
553520	RONDELLA ELASTICA DIAM.INT.6,3 MM MUSTAD	PZ	200

VITI AUTOFILETTANTI CON COLLARE



Vite autofilettante tropicalizzata, Testa Esagonale con collare - classe 10

CODICE	DESCRIZIONE	UM	Q.TÀ
502220	VITE AUTOF.TROP.T.E.10 C/COLLARE 6,3X 30	PZ	200

VITI AUTOFILETTANTI ZINCATE T.C.



MUSTAD

Vite autofilettante zincata, Testa Cilindrica a Taglio Croce, UNI6954

CODICE	DESCRIZIONE	UM	Q.TÀ
502230	VITE AUTOF.ZINC.TC+ UNI 6954 MM. 2,2X6,5	PZ	1000
502231	VITE AUTOF.ZINC.TC+ UNI 6954 MM. 2,2X9,5	PZ	1000
502232	VITE AUTOF.ZINC.TC+ UNI 6954 MM. 2,9X6,5	PZ	1000
502233	VITE AUTOF.ZINC.TC+ UNI 6954 MM. 2,9X9,5	PZ	1000
502234	VITE AUTOF.ZINC.TC+ UNI 6954 MM. 2,9X13	PZ	1000
502235	VITE AUTOF.ZINC.TC+ UNI 6954 MM. 2,9X16	PZ	1000
502236	VITE AUTOF.ZINC.TC+ UNI 6954 MM. 2,9X19	PZ	1000
502240	VITE AUTOF.ZINC.TC+ UNI 6954 MM. 3,5X6,5	PZ	500
502241	VITE AUTOF.ZINC.TC+ UNI 6954 MM. 3,5X9,5	PZ	500
502242	VITE AUTOF.ZINC.TC+ UNI 6954 MM. 3,5X13	PZ	500
502243	VITE AUTOF.ZINC.TC+ UNI 6954 MM. 3,5X16	PZ	500
502244	VITE AUTOF.ZINC.TC+ UNI 6954 MM. 3,5X19	PZ	500
502245	VITE AUTOF.ZINC.TC+ UNI 6954 MM. 3,5X22	PZ	500
502246	VITE AUTOF.ZINC.TC+ UNI 6954 MM. 3,5X25	PZ	500
502247	VITE AUTOF.ZINC.TC+ UNI 6954 MM. 3,5X32	PZ	500
502250	VITE AUTOF.ZINC.TC+ UNI 6954 MM. 3,9X9,5	PZ	500
502251	VITE AUTOF.ZINC.TC+ UNI 6954 MM. 3,9X13	PZ	500
502252	VITE AUTOF.ZINC.TC+ UNI 6954 MM. 3,9X16	PZ	500
502253	VITE AUTOF.ZINC.TC+ UNI 6954 MM. 3,9X19	PZ	500
502254	VITE AUTOF.ZINC.TC+ UNI 6954 MM. 3,9X22	PZ	500
502255	VITE AUTOF.ZINC.TC+ UNI 6954 MM. 3,9X25	PZ	500
502256	VITE AUTOF.ZINC.TC+ UNI 6954 MM. 3,9X32	PZ	500
502258	VITE AUTOF.ZINC.TC+ UNI 6954 MM. 4,2X9,5	PZ	500
502259	VITE AUTOF.ZINC.TC+ UNI 6954 MM. 4,2X13	PZ	500
502260	VITE AUTOF.ZINC.TC+ UNI 6954 MM. 4,2X16	PZ	500
502261	VITE AUTOF.ZINC.TC+ UNI 6954 MM. 4,2X19	PZ	500
502262	VITE AUTOF.ZINC.TC+ UNI 6954 MM. 4,2X22	PZ	500
502263	VITE AUTOF.ZINC.TC+ UNI 6954 MM. 4,2X25	PZ	500
502264	VITE AUTOF.ZINC.TC+ UNI 6954 MM. 4,2X32	PZ	500
502265	VITE AUTOF.ZINC.TC+ UNI 6954 MM. 4,2X38	PZ	500
502267	VITE AUTOF.ZINC.TC+ UNI 6954 MM. 4,2X50	PZ	200
502268	VITE AUTOF.ZINC.TC+ UNI 6954 MM. 4,8X9,5	PZ	500
502269	VITE AUTOF.ZINC.TC+ UNI 6954 MM. 4,8X13	PZ	500
502270	VITE AUTOF.ZINC.TC+ UNI 6954 MM. 4,8X16	PZ	500
502271	VITE AUTOF.ZINC.TC+ UNI 6954 MM. 4,8X19	PZ	500
502272	VITE AUTOF.ZINC.TC+ UNI 6954 MM. 4,8X22	PZ	500
502273	VITE AUTOF.ZINC.TC+ UNI 6954 MM. 4,8X25	PZ	500
502274	VITE AUTOF.ZINC.TC+ UNI 6954 MM. 4,8X32	PZ	200
502275	VITE AUTOF.ZINC.TC+ UNI 6954 MM. 4,8X38	PZ	200
502277	VITE AUTOF.ZINC.TC+ UNI 6954 MM. 4,8X50	PZ	200
502279	VITE AUTOF.ZINC.TC+ UNI 6954 MM. 5,5X16	PZ	200
502280	VITE AUTOF.ZINC.TC+ UNI 6954 MM. 5,5X19	PZ	200
502281	VITE AUTOF.ZINC.TC+ UNI 6954 MM. 5,5X25	PZ	200
502282	VITE AUTOF.ZINC.TC+ UNI 6954 MM. 5,5X32	PZ	200
502283	VITE AUTOF.ZINC.TC+ UNI 6954 MM. 5,5X38	PZ	200
502285	VITE AUTOF.ZINC.TC+ UNI 6954 MM. 5,5X50	PZ	200
502291	VITE AUTOF.ZINC.TC+ UNI 6954 MM. 6,3X50	PZ	200

VITI AUTOFILETTANTI ZINCATE T.S.P.



MUSTAD

Vite autofilettante zincata, Testa Svasata Piana a Taglio Croce, UNI6955

CODICE	DESCRIZIONE	UM	Q.TÀ
502295	VITE AUTOF.ZINC.TSP+ UNI 6955 MM.2,9X9,5	PZ	1000
502296	VITE AUTOF.ZINC.TSP+ UNI 6955 MM.2,9X13	PZ	1000
502297	VITE AUTOF.ZINC.TSP+ UNI 6955 MM.2,9X16	PZ	1000
502298	VITE AUTOF.ZINC.TSP+ UNI 6955 MM.2,9X19	PZ	1000
502300	VITE AUTOF.ZINC.TSP+ UNI 6955 MM.3,5X9,5	PZ	500
502301	VITE AUTOF.ZINC.TSP+ UNI 6955 MM.3,5X13	PZ	500
502302	VITE AUTOF.ZINC.TSP+ UNI 6955 MM.3,5X16	PZ	500
502303	VITE AUTOF.ZINC.TSP+ UNI 6955 MM.3,5X19	PZ	500
502305	VITE AUTOF.ZINC.TSP+ UNI 6955 MM.3,5X25	PZ	500
502306	VITE AUTOF.ZINC.TSP+ UNI 6955 MM.3,5X32	PZ	500
502307	VITE AUTOF.ZINC.TSP+ UNI 6955 MM.3,5X38	PZ	500
502308	VITE AUTOF.ZINC.TSP+ UNI 6955 MM.3,5X50	PZ	200
502310	VITE AUTOF.ZINC.TSP+ UNI 6955 MM.3,9X13	PZ	500
502311	VITE AUTOF.ZINC.TSP+ UNI 6955 MM.3,9X16	PZ	500
502312	VITE AUTOF.ZINC.TSP+ UNI 6955 MM.3,9X19	PZ	500
502313	VITE AUTOF.ZINC.TSP+ UNI 6955 MM.3,9X22	PZ	500
502314	VITE AUTOF.ZINC.TSP+ UNI 6955 MM.3,9X25	PZ	500
502315	VITE AUTOF.ZINC.TSP+ UNI 6955 MM.3,9X32	PZ	500
502316	VITE AUTOF.ZINC.TSP+ UNI 6955 MM.3,9X38	PZ	500
502318	VITE AUTOF.ZINC.TSP+ UNI 6955 MM.4,2X13	PZ	500
502319	VITE AUTOF.ZINC.TSP+ UNI 6955 MM.4,2X16	PZ	500
502320	VITE AUTOF.ZINC.TSP+ UNI 6955 MM.4,2X19	PZ	500
502321	VITE AUTOF.ZINC.TSP+ UNI 6955 MM.4,2X22	PZ	500
502322	VITE AUTOF.ZINC.TSP+ UNI 6955 MM.4,2X25	PZ	500
502323	VITE AUTOF.ZINC.TSP+ UNI 6955 MM.4,2X32	PZ	500
502324	VITE AUTOF.ZINC.TSP+ UNI 6955 MM.4,2X38	PZ	500
502325	VITE AUTOF.ZINC.TSP+ UNI 6955 MM.4,2X50	PZ	200
502326	VITE AUTOF.ZINC.TSP+ UNI 6955 MM.4,8X13	PZ	500
502327	VITE AUTOF.ZINC.TSP+ UNI 6955 MM.4,8X16	PZ	500
502328	VITE AUTOF.ZINC.TSP+ UNI 6955 MM.4,8X19	PZ	500
502330	VITE AUTOF.ZINC.TSP+ UNI 6955 MM.4,8X25	PZ	500
502331	VITE AUTOF.ZINC.TSP+ UNI 6955 MM.4,8X32	PZ	200
502332	VITE AUTOF.ZINC.TSP+ UNI 6955 MM.4,8X38	PZ	200
502333	VITE AUTOF.ZINC.TSP+ UNI 6955 MM.4,8X50	PZ	200
502335	VITE AUTOF.ZINC.TSP+ UNI 6955 MM.5,5X25	PZ	200
502336	VITE AUTOF.ZINC.TSP+ UNI 6955 MM.5,5X32	PZ	200
502338	VITE AUTOF.ZINC.TSP+ UNI 6955 MM.5,5X50	PZ	200

VITI AUTOFILETTANTI INOX A2 T.C.



Vite autofilettante inox A2, Testa Cilindrica a Taglio Croce

CODICE	DESCRIZIONE	UM	Q.TÀ
502339	VITE AUTOF.T.C.CROC.INOX A2 MM. 2,9X 9,5	PZ	500
502340	VITE AUTOF.T.C.CROC.INOX A2 MM. 2,9X 13	PZ	1000
502341	VITE AUTOF.T.C.CROC.INOX A2 MM. 2,9X 16	PZ	1000
502343	VITE AUTOF.T.C.CROC.INOX A2 MM. 2,9X 22	PZ	500
502345	VITE AUTOF.T.C.CROC.INOX A2 MM. 3,5X9,5	PZ	500
502346	VITE AUTOF.T.C.CROC.INOX A2 MM. 3,5X 13	PZ	500
502347	VITE AUTOF.T.C.CROC.INOX A2 MM. 3,5X 16	PZ	500
502348	VITE AUTOF.T.C.CROC.INOX A2 MM. 3,5X 19	PZ	500
502350	VITE AUTOF.T.C.CROC.INOX A2 MM. 3,5X 25	PZ	500
502351	VITE AUTOF.T.C.CROC.INOX A2 MM. 3,9X 9,5	PZ	1000
502352	VITE AUTOF.T.C.CROC.INOX A2 MM. 3,9X 13	PZ	1000
502353	VITE AUTOF.T.C.CROC.INOX A2 MM. 3,9X 16	PZ	1000
502354	VITE AUTOF.T.C.CROC.INOX A2 MM. 3,9X 19	PZ	1000
502355	VITE AUTOF.T.C.CROC.INOX A2 MM. 3,9X 22	PZ	500
502356	VITE AUTOF.T.C.CROC.INOX A2 MM. 3,9X 25	PZ	500
502357	VITE AUTOF.T.C.CROC.INOX A2 MM. 3,9X 32	PZ	500
502358	VITE AUTOF.T.C.CROC.INOX A2 MM. 3,9X 38	PZ	500
502359	VITE AUTOF.T.C.CROC.INOX A2 MM. 4,2X 13	PZ	1000
502360	VITE AUTOF.T.C.CROC.INOX A2 MM. 4,2X 16	PZ	1000
502361	VITE AUTOF.T.C.CROC.INOX A2 MM. 4,2X 19	PZ	500
502362	VITE AUTOF.T.C.CROC.INOX A2 MM. 4,2X 22	PZ	500
502363	VITE AUTOF.T.C.CROC.INOX A2 MM. 4,2X 25	PZ	500
502364	VITE AUTOF.T.C.CROC.INOX A2 MM. 4,2X 32	PZ	500
502365	VITE AUTOF.T.C.CROC.INOX A2 MM. 4,2X 38	PZ	500
502366	VITE AUTOF.T.C.CROC.INOX A2 MM. 4,8X 16	PZ	1000
502367	VITE AUTOF.T.C.CROC.INOX A2 MM. 4,8X 19	PZ	1000
502368	VITE AUTOF.T.C.CROC.INOX A2 MM. 4,8X 22	PZ	500
502369	VITE AUTOF.T.C.CROC.INOX A2 MM. 4,8X 25	PZ	500
502370	VITE AUTOF.T.C.CROC.INOX A2 MM. 4,8X 32	PZ	500
502371	VITE AUTOF.T.C.CROC.INOX A2 MM. 4,8X 38	PZ	200
502372	VITE AUTOF.T.C.CROC.INOX A2 MM. 4,8X 50	PZ	200

VITI AUTOFILETTANTI INOX A2 T.S.P.



Vite autofilettante inox A2, Testa Svasata Piana a Taglio Croce

CODICE	DESCRIZIONE	UM	Q.TÀ
502380	VITE AUTOF.TSP CROC.INOX A2 MM. 3,5X 13	PZ	1000
502381	VITE AUTOF.TSP CROC.INOX A2 MM. 3,5X 16	PZ	500
502382	VITE AUTOF.TSP CROC.INOX A2 MM. 3,5X 19	PZ	1000
502384	VITE AUTOF.TSP CROC.INOX A2 MM. 3,5X 25	PZ	500
502386	VITE AUTOF.TSP CROC.INOX A2 MM. 3,9X 13	PZ	1000
502387	VITE AUTOF.TSP CROC.INOX A2 MM. 3,9X 16	PZ	500
502388	VITE AUTOF.TSP CROC.INOX A2 MM. 3,9X 19	PZ	1000
502389	VITE AUTOF.TSP CROC.INOX A2 MM. 3,9X 22	PZ	500
502390	VITE AUTOF.TSP CROC.INOX A2 MM. 3,9X 25	PZ	500
502391	VITE AUTOF.TSP CROC.INOX A2 MM. 3,9X 32	PZ	500
502392	VITE AUTOF.TSP CROC.INOX A2 MM. 3,9X 38	PZ	500
502393	VITE AUTOF.TSP CROC.INOX A2 MM. 4,2X 13	PZ	1000
502394	VITE AUTOF.TSP CROC.INOX A2 MM. 4,2X 16	PZ	500
502395	VITE AUTOF.TSP CROC.INOX A2 MM. 4,2X 19	PZ	500
502396	VITE AUTOF.TSP CROC.INOX A2 MM. 4,2X 22	PZ	1000
502397	VITE AUTOF.TSP CROC.INOX A2 MM. 4,2X 25	PZ	500
502398	VITE AUTOF.TSP CROC.INOX A2 MM. 4,2X 32	PZ	500
502399	VITE AUTOF.TSP CROC.INOX A2 MM. 4,2X 38	PZ	1000
502400	VITE AUTOF.TSP CROC.INOX A2 MM. 4,8X 16	PZ	500
502401	VITE AUTOF.TSP CROC.INOX A2 MM. 4,8X 19	PZ	1000
502403	VITE AUTOF.TSP CROC.INOX A2 MM. 4,8X 25	PZ	1000
502404	VITE AUTOF.TSP CROC.INOX A2 MM. 4,8X 32	PZ	1000
502405	VITE AUTOF.TSP CROC.INOX A2 MM. 4,8X 38	PZ	500
502406	VITE AUTOF.TSP CROC.INOX A2 MM. 4,8X 50	PZ	200

VITI AUTOFILETTANTI PER FERMAVETRO



MUSTAD

Vite autofilettante zincata bianca, indicata per il fissaggio di regolini fermavetro a scatto, per infissi in ferro e alluminio, testa speciale a doppio cono, Taglio Cacciavite

CODICE	DESCRIZIONE	UM	Q.TÀ
502407	VITE AUTOFIL. TGS FERMAVETRO MM.4,2X 9,5	PZ	500
502408	VITE AUTOFIL. TGS FERMAVETRO MM.4,8X13	PZ	500

VITI DRILLEX ZINCATE FFLL



MUSTAD

Vite autoperforante DRILLEX a testa fungo flangiata larga cava PH, grazie alla sua testa piatta e larga questa vite è particolarmente indicata per il fissaggio di canaline elettriche, barre omega, pannelli sottili in legno o plastica, su strutture metalliche - diametro testa 11 mm

CODICE	DESCRIZIONE	UM	Q.TÀ
532924	VITE AUTOPERFOR.ZINCATA FFLL DRILLEX 4,2X13	PZ	500
532925	VITE AUTOPERFOR.ZINCATA FFLL DRILLEX 4,2X16	PZ	500
532926	VITE AUTOPERFOR.ZINCATA FFLL DRILLEX 4,2X19	PZ	500
533014	VITE AUTOPERFOR.ZINCATA FFLL DRILLEX 4,2X25	PZ	500
554152	VITE AUTOPERFOR.ZINCATA FFLL DRILLEX 4,8X19	PZ	500
554153	VITE AUTOPERFOR.ZINCATA FFLL DRILLEX 4,8X25	PZ	500
554154	VITE AUTOPERFOR.ZINCATA FFLL DRILLEX 4,8X32	PZ	200
554155	VITE AUTOPERFOR.ZINCATA FFLL DRILLEX 4,8X38	PZ	200

VITI DRILLEX ZINCATE T.C.



MUSTAD

Vite autoperforante DRILLEX a Testa Cilindrica Taglio a Croce - fora, filetta e avvita su lamiere, profilati metallici e PVC fino ad uno spessore massimo di 5 mm senza preforo

CODICE	DESCRIZIONE	UM	Q.TÀ
502419	VITE AUTOPERFORANTE ZINCAT.TC DRILLEX 3,5X9,5	PZ	500
502420	VITE AUTOPERFORANTE ZINCATA TC DRILLEX 3,5X13	PZ	500
502421	VITE AUTOPERFORANTE ZINCATA TC DRILLEX 3,5X16	PZ	500
502422	VITE AUTOPERFORANTE ZINCATA TC DRILLEX 3,5X19	PZ	500
502423	VITE AUTOPERFORANTE ZINCATA TC DRILLEX 3,5X25	PZ	500
532641	VITE AUTOPERFORANTE ZINCATA TC DRILLEX 3,5X32	PZ	500
554144	VITE AUTOPERFORANTE ZINCATA TC DRILLEX 3,5X38	PZ	500
554145	VITE AUTOPERFORANTE ZINCAT.TC DRILLEX 3,9X9,5	PZ	500
502424	VITE AUTOPERFORANTE ZINCATA TC DRILLEX 3,9X13	PZ	500
502425	VITE AUTOPERFORANTE ZINCATA TC DRILLEX 3,9X16	PZ	500
502426	VITE AUTOPERFORANTE ZINCATA TC DRILLEX 3,9X19	PZ	500
502427	VITE AUTOPERFORANTE ZINCATA TC DRILLEX 3,9X25	PZ	500
532642	VITE AUTOPERFORANTE ZINCATA TC DRILLEX 3,9X32	PZ	500
554146	VITE AUTOPERFORANTE ZINCATA TC DRILLEX 3,9X38	PZ	500
502428	VITE AUTOPERFORANTE ZINCATA TC DRILLEX 4,2X13	PZ	500
502429	VITE AUTOPERFORANTE ZINCATA TC DRILLEX 4,2X16	PZ	500
502430	VITE AUTOPERFORANTE ZINCATA TC DRILLEX 4,2X19	PZ	500
502431	VITE AUTOPERFORANTE ZINCATA TC DRILLEX 4,2X25	PZ	500
532644	VITE AUTOPERFORANTE ZINCATA TC DRILLEX 4,2X32	PZ	500
532645	VITE AUTOPERFORANTE ZINCATA TC DRILLEX 4,2X38	PZ	500
554147	VITE AUTOPERFORANTE ZINCATA TC DRILLEX 4,8X13	PZ	500
502432	VITE AUTOPERFORANTE ZINCATA TC DRILLEX 4,8X16	PZ	500
502433	VITE AUTOPERFORANTE ZINCATA TC DRILLEX 4,8X19	PZ	500
502434	VITE AUTOPERFORANTE ZINCATA TC DRILLEX 4,8X25	PZ	500
502435	VITE AUTOPERFORANTE ZINCATA TC DRILLEX 4,8X32	PZ	200
502436	VITE AUTOPERFORANTE ZINCATA TC DRILLEX 4,8X38	PZ	200
532646	VITE AUTOPERFORANTE ZINCATA TC DRILLEX 4,8X45	PZ	200
532649	VITE AUTOPERFORANTE ZINCATA TC DRILLEX 4,8X50	PZ	200
532650	VITE AUTOPERFORANTE ZINCATA TC DRILLEX 4,8X60	PZ	200
554085	VITE AUTOPERFORANTE ZINCATA TC DRILLEX 4,8X70	PZ	100
554149	VITE AUTOPERFORANTE ZINCATA TC DRILLEX 4,8X80	PZ	200

VITI DRILLEX ZINCATE T.S.P.



MUSTAD

Vite autoperforante DRILLEX a Testa Svasata Piana a Taglio Croce - fora, filetta e avvita su lamiere, profilati metallici e PVC fino ad uno spessore massimo di 5 mm senza preforo

CODICE	DESCRIZIONE	UM	Q.TÀ
532441	VITE AUTOPERFORANTE ZINCAT.TSP DRILLEX 3,5X13	PZ	500
532442	VITE AUTOPERFORANTE ZINCAT.TSP DRILLEX 3,5X16	PZ	500
532443	VITE AUTOPERFORANTE ZINCAT.TSP DRILLEX 3,5X19	PZ	500
532444	VITE AUTOPERFORANTE ZINCAT.TSP DRILLEX 3,5X25	PZ	500
532632	VITE AUTOPERFORANTE ZINCAT.TSP DRILLEX 3,5X32	PZ	500
554150	VITE AUTOPERFORANTE ZINCAT.TSP DRILLEX 3,5X38	PZ	500
532634	VITE AUTOPERFORANTE ZINCAT.TSP DRILLEX 3,9X13	PZ	500
532445	VITE AUTOPERFORANTE ZINCAT.TSP DRILLEX 3,9X16	PZ	500
532446	VITE AUTOPERFORANTE ZINCAT.TSP DRILLEX 3,9X19	PZ	500
532447	VITE AUTOPERFORANTE ZINCAT.TSP DRILLEX 3,9X25	PZ	500
532633	VITE AUTOPERFORANTE ZINCAT.TSP DRILLEX 3,9X32	PZ	500
553328	VITE AUTOPERFORANTE ZINCAT.TSP DRILLEX 3,9X38	PZ	500
553329	VITE AUTOPERFORANTE ZINCAT.TSP DRILLEX 3,9X45	PZ	200
553330	VITE AUTOPERFORANTE ZINCAT.TSP DRILLEX 3,9X50	PZ	200
532635	VITE AUTOPERFORANTE ZINCAT.TSP DRILLEX 4,2X13	PZ	500
532448	VITE AUTOPERFORANTE ZINCAT.TSP DRILLEX 4,2X16	PZ	500
532449	VITE AUTOPERFORANTE ZINCAT.TSP DRILLEX 4,2X19	PZ	500
532450	VITE AUTOPERFORANTE ZINCAT.TSP DRILLEX 4,2X25	PZ	500
532451	VITE AUTOPERFORANTE ZINCAT.TSP DRILLEX 4,2X32	PZ	500
532636	VITE AUTOPERFORANTE ZINCAT.TSP DRILLEX 4,2X38	PZ	500
532452	VITE AUTOPERFORANTE ZINCAT.TSP DRILLEX 4,8X19	PZ	500
532453	VITE AUTOPERFORANTE ZINCAT.TSP DRILLEX 4,8X25	PZ	500
532454	VITE AUTOPERFORANTE ZINCAT.TSP DRILLEX 4,8X32	PZ	200
532455	VITE AUTOPERFORANTE ZINCAT.TSP DRILLEX 4,8X38	PZ	200
532638	VITE AUTOPERFORANTE ZINCAT.TSP DRILLEX 4,8X45	PZ	200
532639	VITE AUTOPERFORANTE ZINCAT.TSP DRILLEX 4,8X50	PZ	200
532640	VITE AUTOPERFORANTE ZINCAT.TSP DRILLEX 4,8X60	PZ	200
553331	VITE AUTOPERFORANTE ZINCAT.TSP DRILLEX 4,8X70	PZ	200
554151	VITE AUTOPERFORANTE ZINCAT.TSP DRILLEX 4,8X80	PZ	200

VITI DRILLEX ZINCATE T.E.C.C.



MUSTAD

Vite autoperforante DRILLEX a Testa Esagonale Con Collare - chiave esagonale - zincatura bianca

CODICE	DESCRIZIONE	UM	Q.TÀ
553304	VITE AUTOPERF.ZIN.TE DRILLEX FLANGIA.4,2X13	PZ	500
553305	VITE AUTOPERF.ZIN.TE DRILLEX FLANGIA.4,2X16	PZ	500
553306	VITE AUTOPERF.ZIN.TE DRILLEX FLANGIA.4,2X19	PZ	500
553307	VITE AUTOPERF.ZIN.TE DRILLEX FLANGIA.4,2X25	PZ	500
553308	VITE AUTOPERF.ZIN.TE DRILLEX FLANGIA.4,8X16	PZ	500
553309	VITE AUTOPERF.ZIN.TE DRILLEX FLANGIA.4,8X19	PZ	500
553310	VITE AUTOPERF.ZIN.TE DRILLEX FLANGIA.4,8X25	PZ	500
553311	VITE AUTOPERF.ZIN.TE DRILLEX FLANGIA.4,8X32	PZ	200
553312	VITE AUTOPERF.ZIN.TE DRILLEX FLANGIA.4,8X38	PZ	200
553313	VITE AUTOPERF.ZIN.TE DRILLEX FLANGIA.5,5X19	PZ	200
553314	VITE AUTOPERF.ZIN.TE DRILLEX FLANGIA.5,5X25	PZ	200
553315	VITE AUTOPERF.ZIN.TE DRILLEX FLANGIA.5,5X32	PZ	200
553316	VITE AUTOPERF.ZIN.TE DRILLEX FLANGIA.5,5X38	PZ	200
553317	VITE AUTOPERF.ZIN.TE DRILLEX FLANGIA.5,5X45	PZ	200
553318	VITE AUTOPERF.ZIN.TE DRILLEX FLANGIA.5,5X50	PZ	200

VITI PANELVIT TSP FRENANTI ZINC.BIA



MUSTAD

Vite zincata bianca per truciolare, Testa Svasata Piana a Taglio Croce, con nervature frenanti sottotesta, che determinano un arresto per attrito in fase di serraggio evitando lo spannamento del materiale

CODICE	DESCRIZIONE	UM	Q.TÀ
533118	VITE X TRUC.TSP ZIN FRENANTE TAG.+ MM.3,5X16	PZ	1000

VITI PANELVIT TSP ZINC.BIANCHE



MUSTAD

Vite zincata bianca per truciolare finitura CHROMITING - Testa Svasata Piana a Taglio Croce - Attenzione! Le viti con lunghezza superiore a 80 mm sono PARZIALMENTE FILETTATE

CODICE	DESCRIZIONE	UM	Q.TÀ
554086	VITE X TRUCIOLARE TSP TAG.CROCE CHR MM.2,5X10	PZ	500
553623	VITE X TRUCIOLARE TSP TAG.CROCE CHR MM.2,5X12	PZ	500
553624	VITE X TRUCIOLARE TSP TAG.CROCE CHR MM.2,5X16	PZ	500
554087	VITE X TRUCIOLARE TSP TAG.CROCE CHR MM.2,5X18	PZ	500
553625	VITE X TRUCIOLARE TSP TAG.CROCE CHR MM.2,5X20	PZ	500
553626	VITE X TRUCIOLARE TSP TAG.CROCE CHR MM.2,5X25	PZ	500
554088	VITE X TRUCIOLARE TSP TAG.CROCE CHR MM.2,5X30	PZ	500
554089	VITE X TRUCIOLARE TSP TAG.CROCE CHR MM.3X10	PZ	500
553627	VITE X TRUCIOLARE TSP TAG.CROCE CHR MM.3X12	PZ	500
553628	VITE X TRUCIOLARE TSP TAG.CROCE CHR MM.3X16	PZ	500
554090	VITE X TRUCIOLARE TSP TAG.CROCE CHR MM.3X18	PZ	500
553629	VITE X TRUCIOLARE TSP TAG.CROCE CHR MM.3X20	PZ	500
553630	VITE X TRUCIOLARE TSP TAG.CROCE CHR MM.3X25	PZ	500
553631	VITE X TRUCIOLARE TSP TAG.CROCE CHR MM.3X30	PZ	500
553632	VITE X TRUCIOLARE TSP TAG.CROCE CHR MM.3X35	PZ	500
553633	VITE X TRUCIOLARE TSP TAG.CROCE CHR MM.3X40	PZ	500
554092	VITE X TRUCIOLARE TSP TAG.CROCE CHR MM.3,5X12	PZ	500
553634	VITE X TRUCIOLARE TSP TAG.CROCE CHR MM.3,5X16	PZ	500
554093	VITE X TRUCIOLARE TSP TAG.CROCE CHR MM.3,5X18	PZ	500
553716	VITE X TRUCIOLARE TSP TAG.CROCE CHR MM.3,5X20	PZ	500
553635	VITE X TRUCIOLARE TSP TAG.CROCE CHR MM.3,5X25	PZ	500
553636	VITE X TRUCIOLARE TSP TAG.CROCE CHR MM.3,5X30	PZ	500
553637	VITE X TRUCIOLARE TSP TAG.CROCE CHR MM.3,5X35	PZ	500
553638	VITE X TRUCIOLARE TSP TAG.CROCE CHR MM.3,5X40	PZ	500
553639	VITE X TRUCIOLARE TSP TAG.CROCE CHR MM.3,5X45	PZ	500
553640	VITE X TRUCIOLARE TSP TAG.CROCE CHR MM.3,5X50	PZ	500
553641	VITE X TRUCIOLARE TSP TAG.CROCE CHR MM.4X16	PZ	500
554095	VITE X TRUCIOLARE TSP TAG.CROCE CHR MM.4X18	PZ	500
553642	VITE X TRUCIOLARE TSP TAG.CROCE CHR MM.4X20	PZ	500
553643	VITE X TRUCIOLARE TSP TAG.CROCE CHR MM.4X25	PZ	500
553644	VITE X TRUCIOLARE TSP TAG.CROCE CHR MM.4X30	PZ	500
553645	VITE X TRUCIOLARE TSP TAG.CROCE CHR MM.4X35	PZ	500
553646	VITE X TRUCIOLARE TSP TAG.CROCE CHR MM.4X40	PZ	500
553675	VITE X TRUCIOLARE TSP TAG.CROCE CHR MM.4X45	PZ	500
553647	VITE X TRUCIOLARE TSP TAG.CROCE CHR MM.4X50	PZ	500
553648	VITE X TRUCIOLARE TSP TAG.CROCE CHR MM.4X60	PZ	200
553649	VITE X TRUCIOLARE TSP TAG.CROCE CHR MM.4X70	PZ	200
553650	VITE X TRUCIOLARE TSP TAG.CROCE CHR MM.4X80	PZ	200
553651	VITE X TRUCIOLARE TSP TAG.CROCE CHR MM.4X90	PZ	200
554096	VITE X TRUCIOLARE TSP TAG.CROCE CHR MM.4,5X16	PZ	500
553652	VITE X TRUCIOLARE TSP TAG.CROCE CHR MM.4,5X20	PZ	500
553653	VITE X TRUCIOLARE TSP TAG.CROCE CHR MM.4,5X25	PZ	500
553654	VITE X TRUCIOLARE TSP TAG.CROCE CHR MM.4,5X30	PZ	500
553655	VITE X TRUCIOLARE TSP TAG.CROCE CHR MM.4,5X35	PZ	500
553656	VITE X TRUCIOLARE TSP TAG.CROCE CHR MM.4,5X40	PZ	500
553657	VITE X TRUCIOLARE TSP TAG.CROCE CHR MM.4,5X45	PZ	200
553658	VITE X TRUCIOLARE TSP TAG.CROCE CHR MM.4,5X50	PZ	200
553659	VITE X TRUCIOLARE TSP TAG.CROCE CHR MM.4,5X60	PZ	200
553660	VITE X TRUCIOLARE TSP TAG.CROCE CHR MM.4,5X70	PZ	200
553661	VITE X TRUCIOLARE TSP TAG.CROCE CHR MM.4,5X80	PZ	200
553662	VITE X TRUCIOLARE TSP TAG.CROCE CHR MM.4,5X90	PZ	200
554097	VITE X TRUCIOLARE TSP TAG.CROCE CHR MM.5X20	PZ	500
553663	VITE X TRUCIOLARE TSP TAG.CROCE CHR MM.5X25	PZ	500
553664	VITE X TRUCIOLARE TSP TAG.CROCE CHR MM.5X30	PZ	500
553665	VITE X TRUCIOLARE TSP TAG.CROCE CHR MM.5X35	PZ	500
553666	VITE X TRUCIOLARE TSP TAG.CROCE CHR MM.5X40	PZ	500
553667	VITE X TRUCIOLARE TSP TAG.CROCE CHR MM.5X45	PZ	200
553668	VITE X TRUCIOLARE TSP TAG.CROCE CHR MM.5X50	PZ	200
553669	VITE X TRUCIOLARE TSP TAG.CROCE CHR MM.5X60	PZ	200
553670	VITE X TRUCIOLARE TSP TAG.CROCE CHR MM.5X70	PZ	200
553671	VITE X TRUCIOLARE TSP TAG.CROCE CHR MM.5X80	PZ	200
553672	VITE X TRUCIOLARE TSP TAG.CROCE CHR MM.5X90	PZ	200
553673	VITE X TRUCIOLARE TSP TAG.CROCE CHR MM.5X100	PZ	200
553674	VITE X TRUCIOLARE TSP TAG.CROCE CHR MM.5X110	PZ	100
554098	VITE X TRUCIOLARE TSP TAG.CROCE CHR MM.5X120	PZ	100
554099	VITE X TRUCIOLARE TSP TAG.CROCE CHR MM.6X30	PZ	200
553676	VITE X TRUCIOLARE TSP TAG.CROCE CHR MM.6X40	PZ	200
553677	VITE X TRUCIOLARE TSP TAG.CROCE CHR MM.6X50	PZ	200
553678	VITE X TRUCIOLARE TSP TAG.CROCE CHR MM.6X60	PZ	200
553679	VITE X TRUCIOLARE TSP TAG.CROCE CHR MM.6X70	PZ	200
553680	VITE X TRUCIOLARE TSP TAG.CROCE CHR MM.6X80	PZ	200
553681	VITE X TRUCIOLARE TSP TAG.CROCE CHR MM.6X90	PZ	100
553682	VITE X TRUCIOLARE TSP TAG.CROCE CHR MM.6X100	PZ	100
553683	VITE X TRUCIOLARE TSP TAG.CROCE CHR MM.6X110	PZ	100
553684	VITE X TRUCIOLARE TSP TAG.CROCE CHR MM.6X120	PZ	100
553685	VITE X TRUCIOLARE TSP TAG.CROCE CHR MM.6X130	PZ	100
554100	VITE X TRUCIOLARE TSP TAG.CROCE CHR MM.6X140	PZ	100
554101	VITE X TRUCIOLARE TSP TAG.CROCE CHR MM.6X160	PZ	100
554103	VITE X TRUCIOLARE TSP TAG.CROCE CHR MM.6X200	PZ	100

VITI PANELVIT TSP ZINC.BIANCHE



MUSTAD

Vite zincata bianca per truciolare - Testa Svasata Piana a Cava Torx (TX) - con nuovo trattamento galvanico CHROMITING

CODICE	DESCRIZIONE	UM	Q.TÀ
554081	VITE X TRUC. TSP TOT.FIL.CHROMITING TX 3X20	PZ	1
554082	VITE X TRUC. TSP TOT.FIL.CHROMITING TX 3X25	PZ	500
553689	VITE X TRUC. TSP PARZ.FIL.CHROMITING TX 3X30	PZ	500
554126	VITE X TRUC. TSP PARZ.FIL.CHROMITING TX 3X35	PZ	500
554127	VITE X TRUC. TSP PARZ.FIL.CHROMITING TX 3X40	PZ	500
554083	VITE X TRUC. TSP TOT.FIL.CHROMITING TX 3,5X16	PZ	500
553691	VITE X TRUC. TSP TOT.FIL.CHROMITING TX 3,5X20	PZ	500
553692	VITE X TRUC. TSP TOT.FIL.CHROMITING TX 3,5X25	PZ	500
553693	VITE X TRUC.TSP PARZ.FIL.CHROMITING TX 3,5X30	PZ	500
553694	VITE X TRUC.TSP PARZ.FIL.CHROMITING TX 3,5X35	PZ	500
553695	VITE X TRUC.TSP PARZ.FIL.CHROMITING TX 3,5X40	PZ	500
554128	VITE X TRUC.TSP PARZ.FIL.CHROMITING TX 3,5X45	PZ	500
554129	VITE X TRUC.TSP PARZ.FIL.CHROMITING TX 3,5X50	PZ	500
553696	VITE X TRUC.TSP TOT.FIL.CHROMITING TX 4X16	PZ	500
554084	VITE X TRUC.TSP TOT.FIL.CHROMITING TX 4X20	PZ	500
553698	VITE X TRUC.TSP TOT.FIL.CHROMITING TX 4X25	PZ	500
553265	VITE X TRUC. TSP PARZ.FIL.CHROMITING TX 4X30	PZ	500
553266	VITE X TRUC. TSP PARZ.FIL.CHROMITING TX 4X35	PZ	500
553267	VITE X TRUC. TSP PARZ.FIL.CHROMITING TX 4X40	PZ	500

553268	VITE X TRUC. TSP PARZ.FIL.CHROMITING TX 4X50	PZ	500
553269	VITE X TRUC. TSP PARZ.FIL.CHROMITING TX 4X60	PZ	200
553270	VITE X TRUC. TSP PARZ.FIL.CHROMITING TX 4X70	PZ	200
554130	VITE X TRUC. TSP PARZ.FIL.CHROMITING TX 4X80	PZ	200
553271	VITE X TRUC.TSP PARZ.FIL.CHROMITING TX 4,5X40	PZ	500
553272	VITE X TRUC.TSP PARZ.FIL.CHROMITING TX 4,5X50	PZ	200
553273	VITE X TRUC.TSP PARZ.FIL.CHROMITING TX 4,5X60	PZ	200
553274	VITE X TRUC.TSP PARZ.FIL.CHROMITING TX 4,5X70	PZ	200
553275	VITE X TRUC.TSP PARZ.FIL.CHROMITING TX 4,5X80	PZ	200
554175	VITE X TRUC.TSP TOT.FIL.CHROMITING TX 5X35	PZ	500
553700	VITE X TRUC.TSP PARZ.FIL.CHROMITING TX 5X40	PZ	500
553276	VITE X TRUC.TSP PARZ.FIL.CHROMITING TX 5X50	PZ	200
553277	VITE X TRUC.TSP PARZ.FIL.CHROMITING TX 5X60	PZ	200
553278	VITE X TRUC.TSP PARZ.FIL.CHROMITING TX 5X70	PZ	200
553279	VITE X TRUC.TSP PARZ.FIL.CHROMITING TX 5X80	PZ	200
553280	VITE X TRUC.TSP PARZ.FIL.CHROMITING TX 5X90	PZ	200
553281	VITE X TRUC.TSP PARZ.FIL.CHROMITING TX 5X100	PZ	200
553282	VITE X TRUC.TSP PARZ.FIL.CHROMITING TX 5X120	PZ	100
554176	VITE X TRUC.TSP TOT.FIL.CHROMITING TX 6X40	PZ	200
553701	VITE X TRUC.TSP PARZ.FIL.CHROMITING TX 6X50	PZ	200
553283	VITE X TRUC.TSP PARZ.FIL.CHROMITING TX 6X60	PZ	200
554134	VITE X TRUC.TSP PARZ.FIL.CHROMITING TX 6X70	PZ	200
553284	VITE X TRUC.TSP PARZ.FIL.CHROMITING TX 6X80	PZ	200
554135	VITE X TRUC.TSP PARZ.FIL.CHROMITING TX 6X90	PZ	100
553285	VITE X TRUC.TSP PARZ.FIL.CHROMITING TX 6X100	PZ	100
553286	VITE X TRUC.TSP PARZ.FIL.CHROMITING TX 6X120	PZ	100
553702	VITE X TRUC.TSP PARZ.FIL.CHROMITING TX 6X130	PZ	100
553287	VITE X TRUC.TSP PARZ.FIL.CHROMITING TX 6X140	PZ	100
553703	VITE X TRUC.TSP PARZ.FIL.CHROMITING TX 6X150	PZ	100
553288	VITE X TRUC.TSP PARZ.FIL.CHROMITING TX 6X160	PZ	100
553289	VITE X TRUC.TSP PARZ.FIL.CHROMITING TX 6X180	PZ	100
553290	VITE X TRUC.TSP PARZ.FIL.CHROMITING TX 6X200	PZ	100

VITI PANELVIT TSP BRONZATE



MUSTAD

Vite bronzata per truciolare, Testa Svasata Piana a Taglio Croce

CODICE	DESCRIZIONE	UM	Q.TÀ
554104	VITE X TRUCIOLARE TSP BRONZ.TAGL.CROCE 2,5X10	PZ	500
502548	VITE X TRUCIOLARE TSP BRONZ.TAGL.CROCE 2,5X12	PZ	500
502549	VITE X TRUCIOLARE TSP BRONZ.TAGL.CROCE 2,5X16	PZ	500
554105	VITE X TRUCIOLARE TSP BRONZ.TAGL.CROCE 2,5X18	PZ	500
502550	VITE X TRUCIOLARE TSP BRONZ.TAGL.CROCE 2,5X20	PZ	500
502551	VITE X TRUCIOLARE TSP BRONZ.TAGL.CROCE 2,5X25	PZ	500
554106	VITE X TRUCIOLARE TSP BRONZ.TAGL.CROCE 2,5X30	PZ	500
554107	VITE X TRUCIOLARE TSP BRONZ.TAGL.CROCE 3 X 10	PZ	500
502552	VITE X TRUCIOLARE TSP BRONZ.TAGL.CROCE 3 X 12	PZ	500
502553	VITE X TRUCIOLARE TSP BRONZ.TAGL.CROCE 3 X 16	PZ	500
554108	VITE X TRUCIOLARE TSP BRONZ.TAGL.CROCE 3 X 18	PZ	500
502554	VITE X TRUCIOLARE TSP BRONZ.TAGL.CROCE 3 X 20	PZ	500
502555	VITE X TRUCIOLARE TSP BRONZ.TAGL.CROCE 3 X 25	PZ	500
502556	VITE X TRUCIOLARE TSP BRONZ.TAGL.CROCE 3 X 30	PZ	500
502557	VITE X TRUCIOLARE TSP BRONZ.TAGL.CROCE 3 X 35	PZ	500
502558	VITE X TRUCIOLARE TSP BRONZ.TAGL.CROCE 3 X 40	PZ	500
554110	VITE X TRUCIOLARE TSP BRONZ.TAGL.CROCE 3,5X12	PZ	500
502559	VITE X TRUCIOLARE TSP BRONZ.TAGL.CROCE 3,5X16	PZ	500
554111	VITE X TRUCIOLARE TSP BRONZ.TAGL.CROCE 3,5X18	PZ	500
502560	VITE X TRUCIOLARE TSP BRONZ.TAGL.CROCE 3,5X20	PZ	500
502561	VITE X TRUCIOLARE TSP BRONZ.TAGL.CROCE 3,5X25	PZ	500
502562	VITE X TRUCIOLARE TSP BRONZ.TAGL.CROCE 3,5X30	PZ	500
502563	VITE X TRUCIOLARE TSP BRONZ.TAGL.CROCE 3,5X35	PZ	500
502564	VITE X TRUCIOLARE TSP BRONZ.TAGL.CROCE 3,5X40	PZ	500
502565	VITE X TRUCIOLARE TSP BRONZ.TAGL.CROCE 3,5X45	PZ	500
502566	VITE X TRUCIOLARE TSP BRONZ.TAGL.CROCE 3,5X50	PZ	500
502567	VITE X TRUCIOLARE TSP BRONZ.TAGL.CROCE 4 X 16	PZ	500
554112	VITE X TRUCIOLARE TSP BRONZ.TAGL.CROCE 4 X 18	PZ	500
502568	VITE X TRUCIOLARE TSP BRONZ.TAGL.CROCE 4 X 20	PZ	500
502569	VITE X TRUCIOLARE TSP BRONZ.TAGL.CROCE 4 X 25	PZ	500
502570	VITE X TRUCIOLARE TSP BRONZ.TAGL.CROCE 4 X 30	PZ	500
502571	VITE X TRUCIOLARE TSP BRONZ.TAGL.CROCE 4 X 35	PZ	500
502572	VITE X TRUCIOLARE TSP BRONZ.TAGL.CROCE 4 X 40	PZ	500
502573	VITE X TRUCIOLARE TSP BRONZ.TAGL.CROCE 4 X 45	PZ	500
502574	VITE X TRUCIOLARE TSP BRONZ.TAGL.CROCE 4 X 50	PZ	500
502575	VITE X TRUCIOLARE TSP BRONZ.TAGL.CROCE 4 X 60	PZ	200
554113	VITE X TRUCIOLARE TSP BRONZ.TAGL.CROCE 4 X 80	PZ	200
554114	VITE X TRUCIOLARE TSP BRONZ.TAGL.CROCE 4 X 90	PZ	200
502576	VITE X TRUCIOLARE TSP BRONZ.TAGL.CROCE 4,5X20	PZ	500
502577	VITE X TRUCIOLARE TSP BRONZ.TAGL.CROCE 4,5X25	PZ	500
502578	VITE X TRUCIOLARE TSP BRONZ.TAGL.CROCE 4,5X30	PZ	500
502579	VITE X TRUCIOLARE TSP BRONZ.TAGL.CROCE 4,5X35	PZ	500
502580	VITE X TRUCIOLARE TSP BRONZ.TAGL.CROCE 4,5X40	PZ	500
502581	VITE X TRUCIOLARE TSP BRONZ.TAGL.CROCE 4,5X45	PZ	200
502582	VITE X TRUCIOLARE TSP BRONZ.TAGL.CROCE 4,5X50	PZ	200
502583	VITE X TRUCIOLARE TSP BRONZ.TAGL.CROCE 4,5X60	PZ	200
502584	VITE X TRUCIOLARE TSP BRONZ.TAGL.CROCE 4,5X70	PZ	200
554115	VITE X TRUCIOLARE TSP BRONZ.TAGL.CROCE 4,5X80	PZ	200
554116	VITE X TRUCIOLARE TSP BRONZ.TAGL.CROCE 4,5X90	PZ	200
554117	VITE X TRUCIOLARE TSP BRONZ.TAGL.CROCE 5 X 20	PZ	500
502585	VITE X TRUCIOLARE TSP BRONZ.TAGL.CROCE 5 X 25	PZ	500
502586	VITE X TRUCIOLARE TSP BRONZ.TAGL.CROCE 5 X 30	PZ	500
502587	VITE X TRUCIOLARE TSP BRONZ.TAGL.CROCE 5 X 35	PZ	500
502588	VITE X TRUCIOLARE TSP BRONZ.TAGL.CROCE 5 X 40	PZ	500
502589	VITE X TRUCIOLARE TSP BRONZ.TAGL.CROCE 5 X 45	PZ	200
502590	VITE X TRUCIOLARE TSP BRONZ.TAGL.CROCE 5 X 50	PZ	200
502591	VITE X TRUCIOLARE TSP BRONZ.TAGL.CROCE 5 X 60	PZ	200
502592	VITE X TRUCIOLARE TSP BRONZ.TAGL.CROCE 5 X 70	PZ	200
502593	VITE X TRUCIOLARE TSP BRONZ.TAGL.CROCE 5 X 80	PZ	200
554118	VITE X TRUCIOLARE TSP BRONZ.TAGL.CROCE 5 X110	PZ	100
554119	VITE X TRUCIOLARE TSP BRONZ.TAGL.CROCE 5 X120	PZ	100
554120	VITE X TRUCIOLARE TSP BRONZ.TAGL.CROCE 6 X 30	PZ	200
502596	VITE X TRUCIOLARE TSP BRONZ.TAGL.CROCE 6 X 40	PZ	200
502597	VITE X TRUCIOLARE TSP BRONZ.TAGL.CROCE 6 X 50	PZ	200
502598	VITE X TRUCIOLARE TSP BRONZ.TAGL.CROCE 6 X 60	PZ	200
502599	VITE X TRUCIOLARE TSP BRONZ.TAGL.CROCE 6 X 70	PZ	200
502600	VITE X TRUCIOLARE TSP BRONZ.TAGL.CROCE 6 X 80	PZ	200
554121	VITE X TRUCIOLARE TSP BRONZ.TAGL.CROCE 6 X110	PZ	100
554122	VITE X TRUCIOLARE TSP BRONZ.TAGL.CROCE 6 X130	PZ	100
532503	VITE X TRUCIOLARE TSP BRONZ.TAGL.CROCE 6 X180	PZ	100
532504	VITE X TRUCIOLARE TSP BRONZ.TAGL.CROCE 6 X200	PZ	100

VITI PANELVIT TSP PF



MUSTAD

Vite bronzata per truciolare, Testa Svasata Piana, parzialmente filettata a Taglio Croce

CODICE	DESCRIZIONE	UM	Q.TÀ
532479	VITE TRUC.TSP BRON.PARZ.FILET.TG.CROCE 3,5X30	PZ	500
532480	VITE TRUC.TSP BRON.PARZ.FILET.TG.CROCE 3,5X35	PZ	500
532481	VITE TRUC.TSP BRON.PARZ.FILET.TG.CROCE 3,5X40	PZ	500
554124	VITE TRUC.TSP BRON.PARZ.FILET.TG.CROCE 3,5X45	PZ	500
502606	VITE TRUC.TSP BRON.PARZ.FILET.TG.CROCE 3,5X50	PZ	500
532482	VITE TRUC.TSP BRON.PARZ.FILET.TG.CROCE 4 X30	PZ	500
532483	VITE TRUC.TSP BRON.PARZ.FILET.TG.CROCE 4 X35	PZ	500

532484	VITE TRUC.TSP BRON.PARZ.FILET.TG.CROCE 4 X40	PZ	500
532485	VITE TRUC.TSP BRON.PARZ.FILET.TG.CROCE 4 X45	PZ	500
532486	VITE TRUC.TSP BRON.PARZ.FILET.TG.CROCE 4 X50	PZ	500
532487	VITE TRUC.TSP BRON.PARZ.FILET.TG.CROCE 4 X60	PZ	200
532488	VITE TRUC.TSP BRON.PARZ.FILET.TG.CROCE 4 X70	PZ	200
532490	VITE TRUC.TSP BRON.PARZ.FILET.TG.CROCE 4,5X40	PZ	500
532491	VITE TRUC.TSP BRON.PARZ.FILET.TG.CROCE 4,5X45	PZ	200
532492	VITE TRUC.TSP BRON.PARZ.FILET.TG.CROCE 4,5X50	PZ	200
532493	VITE TRUC.TSP BRON.PARZ.FILET.TG.CROCE 4,5X60	PZ	200
532494	VITE TRUC.TSP BRON.PARZ.FILET.TG.CROCE 4,5X70	PZ	200
554125	VITE TRUC.TSP BRON.PARZ.FILET.TG.CROCE 4,5X80	PZ	200
532496	VITE TRUC.TSP BRON.PARZ.FILET.TG.CROCE 5 X50	PZ	200
532497	VITE TRUC.TSP BRON.PARZ.FILET.TG.CROCE 5 X60	PZ	200
532498	VITE TRUC.TSP BRON.PARZ.FILET.TG.CROCE 5 X70	PZ	200
532499	VITE TRUC.TSP BRON.PARZ.FILET.TG.CROCE 5 X80	PZ	200
502594	VITE TRUC.TSP BRON.PARZ.FILET.TG.CROCE 5 X 90	PZ	200
502595	VITE TRUC.TSP BRON.PARZ.FILET.TG.CROCE 5 X100	PZ	200
532552	VITE TRUC.TSP BRON.PARZ.FILET.TG.CROCE 6 X70	PZ	200
532502	VITE TRUC.TSP BRON.PARZ.FILET.TG.CROCE 6 X80	PZ	200
502601	VITE TRUC.TSP BRON.PARZ.FILET.TG.CROCE 6 X 90	PZ	100
502602	VITE TRUC.TSP BRON.PARZ.FILET.TG.CROCE 6 X100	PZ	100
502603	VITE TRUC.TSP BRON.PARZ.FILET.TG.CROCE 6 X120	PZ	100
502604	VITE TRUC.TSP BRON.PARZ.FILET.TG.CROCE 6 X140	PZ	100
502605	VITE TRUC.TSP BRON.PARZ.FILET.TG.CROCE 6 X160	PZ	100

VITI PANELVIT TSP ACCIAIO INOX



MUSTAD

Vite inox per truciolare, Testa Svasata Piana a Taglio Croce. Attenzione! Le viti con lunghezza superiore a 80 mm sono PARZIALMENTE FILETTATE

CODICE	DESCRIZIONE	UM	Q.TÀ
502609	VITE X TRUCIOL.TSP INOX TAGL.CROCE MM. 3 X 16	PZ	200
502610	VITE X TRUCIOL.TSP INOX TAGL.CROCE MM. 3 X 20	PZ	200
502611	VITE X TRUCIOL.TSP INOX TAGL.CROCE MM. 3 X 25	PZ	200
502612	VITE X TRUCIOL.TSP INOX TAGL.CROCE MM. 3 X 30	PZ	200
502616	VITE X TRUCIOL.TSP INOX TAGL.CROCE MM. 3,5X16	PZ	200
502617	VITE X TRUCIOL.TSP INOX TAGL.CROCE MM. 3,5X20	PZ	200
502618	VITE X TRUCIOL.TSP INOX TAGL.CROCE MM. 3,5X25	PZ	200
502619	VITE X TRUCIOL.TSP INOX TAGL.CROCE MM. 3,5X30	PZ	200
502620	VITE X TRUCIOL.TSP INOX TAGL.CROCE MM. 3,5X35	PZ	200
502621	VITE X TRUCIOL.TSP INOX TAGL.CROCE MM. 3,5X40	PZ	200
554165	VITE X TRUCIOL.TSP INOX TAGL.CROCE MM. 4 X 16	PZ	200
502622	VITE X TRUCIOL.TSP INOX TAGL.CROCE MM. 4 X 20	PZ	200
502623	VITE X TRUCIOL.TSP INOX TAGL.CROCE MM. 4 X 25	PZ	200
502624	VITE X TRUCIOL.TSP INOX TAGL.CROCE MM. 4 X 30	PZ	200
502625	VITE X TRUCIOL.TSP INOX TAGL.CROCE MM. 4 X 35	PZ	200
502626	VITE X TRUCIOL.TSP INOX TAGL.CROCE MM. 4 X 40	PZ	200
502628	VITE X TRUCIOL.TSP INOX TAGL.CROCE MM. 4 X 50	PZ	100
554163	VITE X TRUCIOL.TSP INOX TAGL.CROCE MM. 4 X 60	PZ	100
502632	VITE X TRUCIOL.TSP INOX TAGL.CROCE MM. 4,5X30	PZ	200
502633	VITE X TRUCIOL.TSP INOX TAGL.CROCE MM. 4,5X35	PZ	200
502634	VITE X TRUCIOL.TSP INOX TAGL.CROCE MM. 4,5X40	PZ	200
502636	VITE X TRUCIOL.TSP INOX TAGL.CROCE MM. 4,5X50	PZ	100
502637	VITE X TRUCIOL.TSP INOX TAGL.CROCE MM. 4,5X60	PZ	100
502641	VITE X TRUCIOL.TSP INOX TAGL.CROCE MM. 5 X 30	PZ	200
502642	VITE X TRUCIOL.TSP INOX TAGL.CROCE MM. 5 X 35	PZ	200
502643	VITE X TRUCIOL.TSP INOX TAGL.CROCE MM. 5 X 40	PZ	200
502645	VITE X TRUCIOL.TSP INOX TAGL.CROCE MM. 5 X 50	PZ	100
502646	VITE X TRUCIOL.TSP INOX TAGL.CROCE MM. 5 X 60	PZ	100
502647	VITE X TRUCIOL.TSP INOX TAGL.CROCE MM. 5 X 70	PZ	100
502648	VITE X TRUCIOL.TSP INOX TAGL.CROCE MM. 5 X 80	PZ	100
502652	VITE X TRUCIOL.TSP INOX TAGL.CROCE MM. 6 X 50	PZ	100
502653	VITE X TRUCIOL.TSP INOX TAGL.CROCE MM. 6 X 60	PZ	100
502654	VITE X TRUCIOL.TSP INOX TAGL.CROCE MM. 6 X 70	PZ	100
502655	VITE X TRUCIOL.TSP INOX TAGL.CROCE MM. 6 X 80	PZ	100
502657	VITE X TRUCIOL.TSP INOX TAGL.CROCE MM. 6 X100	PZ	100

VITI PANELVIT TC ZINC. NERE PLUS



MUSTAD

Vite per truciolare Zincata Nera Plus - Testa Cilindrica a Taglio Croce

CODICE	DESCRIZIONE	UM	Q.TÀ
533168	VITE X TRUC.TC.ZIN.NERA PLUS TAG.CROCE 4 X20	PZ	500
533169	VITE X TRUC.TC.ZIN.NERA PLUS TAG.CROCE 4 X25	PZ	500
533170	VITE X TRUC.TC.ZIN.NERA PLUS TAG.CROCE 4 X30	PZ	500
533174	VITE X TRUC.TC.ZIN.NERA PLUS TAG.CROCE 5 X20	PZ	500
533175	VITE X TRUC.TC.ZIN.NERA PLUS TAG.CROCE 5 X25	PZ	500
533176	VITE X TRUC.TC.ZIN.NERA PLUS TAG.CROCE 5 X30	PZ	500
533177	VITE X TRUC.TC.ZIN.NERA PLUS TAG.CROCE 5 X35	PZ	500
533178	VITE X TRUC.TC.ZIN.NERA PLUS TAG.CROCE 5 X40	PZ	500
533179	VITE X TRUC.TC.ZIN.NERA PLUS TAG.CROCE 5 X50	PZ	200

VITI PANELVIT TC CHROMITING



MUSTAD

Vite per truciolare Testa Cilindrica a Taglio Croce, trattamento galvanico CHROMITING

CODICE	DESCRIZIONE	UM	Q.TÀ
554137	VITE X TRUCIOL.TC.CHROMITING TAG.CROCE 3,5X16	PZ	500
554139	VITE X TRUCIOL.TC.CHROMITING TAG.CROCE 3,5X25	PZ	500
554141	VITE X TRUCIOL.TC.CHROMITING TAG.CROCE 4 X16	PZ	500
532745	VITE X TRUCIOL.TC.CHROMITING TAG.CROCE 4 X20	PZ	500
532746	VITE X TRUCIOL.TC.CHROMITING TAG.CROCE 4 X25	PZ	500
532747	VITE X TRUCIOL.TC.CHROMITING TAG.CROCE 4 X30	PZ	500
532749	VITE X TRUCIOL.TC.CHROMITING TAG.CROCE 4 X40	PZ	500
554142	VITE X TRUCIOL.TC.CHROMITING TAG.CROCE 5 X20	PZ	500
532753	VITE X TRUCIOL.TC.CHROMITING TAG.CROCE 5 X25	PZ	500
532754	VITE X TRUCIOL.TC.CHROMITING TAG.CROCE 5 X30	PZ	500
532756	VITE X TRUCIOL.TC.CHROMITING TAG.CROCE 5 X40	PZ	500
532757	VITE X TRUCIOL.TC.CHROMITING TAG.CROCE 5 X50	PZ	200

VITI PER LEGNO T.E. FERRO ZINCATE



Vite in acciaio zincato per legno - Testa Esagonale

CODICE	DESCRIZIONE	UM	Q.TÀ
554177	VITE ACC.ZINC.LEGNO TE CH.10 DIN571 MM.6X40	PZ	100
554178	VITE ACC.ZINC.LEGNO TE CH.10 DIN571 MM.6X50	PZ	100
554179	VITE ACC.ZINC.LEGNO TE CH.10 DIN571 MM.6X60	PZ	100
554180	VITE ACC.ZINC.LEGNO TE CH.10 DIN571 MM.6X70	PZ	100
554181	VITE ACC.ZINC.LEGNO TE CH.10 DIN571 MM.6X80	PZ	100
554182	VITE ACC.ZINC.LEGNO TE CH.13 DIN571 MM.8X40	PZ	100
554183	VITE ACC.ZINC.LEGNO TE CH.13 DIN571 MM.8X50	PZ	100
554184	VITE ACC.ZINC.LEGNO TE CH.13 DIN571 MM.8X60	PZ	100
554185	VITE ACC.ZINC.LEGNO TE CH.13 DIN571 MM.8X70	PZ	100
554186	VITE ACC.ZINC.LEGNO TE CH.13 DIN571 MM.8X80	PZ	100
554187	VITE ACC.ZINC.LEGNO TE CH.13 DIN571 MM.8X90	PZ	100
554188	VITE ACC.ZINC.LEGNO TE CH.13 DIN571 MM.8X100	PZ	100

554189	VITE ACC.ZINC.LEGNO TE CH.13 DIN571 MM.8X110	PZ	100
554190	VITE ACC.ZINC.LEGNO TE CH.13 DIN571 MM.8X120	PZ	100
554191	VITE ACC.ZINC.LEGNO TE CH.13 DIN571 MM.8X130	PZ	100
554192	VITE ACC.ZINC.LEGNO TE CH.13 DIN571 MM.8X140	PZ	50
554193	VITE ACC.ZINC.LEGNO TE CH.13 DIN571 MM.8X150	PZ	50
554194	VITE ACC.ZINC.LEGNO TE CH.13 DIN571 MM.8X160	PZ	50
554195	VITE ACC.ZINC.LEGNO TE CH.13 DIN571 MM.8X180	PZ	50
554196	VITE ACC.ZINC.LEGNO TE CH.13 DIN571 MM.8X200	PZ	50
554197	VITE ACC.ZINC.LEGNO TE CH.17 DIN571 MM.10X50	PZ	100
554198	VITE ACC.ZINC.LEGNO TE CH.17 DIN571 MM.10X60	PZ	100
554199	VITE ACC.ZINC.LEGNO TE CH.17 DIN571 MM.10X70	PZ	50
554200	VITE ACC.ZINC.LEGNO TE CH.17 DIN571 MM.10X80	PZ	50
554201	VITE ACC.ZINC.LEGNO TE CH.17 DIN571 MM.10X90	PZ	50
554202	VITE ACC.ZINC.LEGNO TE CH.17 DIN571 MM.10X100	PZ	50
554203	VITE ACC.ZINC.LEGNO TE CH.17 DIN571 MM.10X120	PZ	50
554204	VITE ACC.ZINC.LEGNO TE CH.17 DIN571 MM.10X140	PZ	50
554205	VITE ACC.ZINC.LEGNO TE CH.17 DIN571 MM.10X150	PZ	50
554206	VITE ACC.ZINC.LEGNO TE CH.17 DIN571 MM.10X160	PZ	50
554207	VITE ACC.ZINC.LEGNO TE CH.17 DIN571 MM.10X180	PZ	50
554208	VITE ACC.ZINC.LEGNO TE CH.17 DIN571 MM.10X200	PZ	50

VITI PER LEGNO FISSAGGIO PORTANTE



MAURER

Vite testa piana svasata MAURER per legno - impronta torx - in acciaio cementato - zincata gialla

CODICE	DESCRIZIONE	UM	Q.TÀ
080616	VITE TPS TX "MAURER" P/LEGNO ZINC.GIAL.3X30	PZ	500
080617	VITE TPS TX "MAURER" P/LEGNO ZINC.GIAL.3,5X30	PZ	500
080618	VITE TPS TX "MAURER" P/LEGNO ZINC.GIAL.3,5X35	PZ	500
080619	VITE TPS TX "MAURER" P/LEGNO ZINC.GIAL.3,5X40	PZ	500
080620	VITE TPS TX "MAURER" P/LEGNO ZINC.GIAL. 4X16	PZ	500
080621	VITE TPS TX "MAURER" P/LEGNO ZINC.GIAL. 4X20	PZ	500
080622	VITE TPS TX "MAURER" P/LEGNO ZINC.GIAL. 4X25	PZ	500
080623	VITE TPS TX "MAURER" P/LEGNO ZINC.GIAL. 4X30	PZ	500
080624	VITE TPS TX "MAURER" P/LEGNO ZINC.GIAL. 4X35	PZ	500
080625	VITE TPS TX "MAURER" P/LEGNO ZINC.GIAL. 4X40	PZ	500
080626	VITE TPS TX "MAURER" P/LEGNO ZINC.GIAL. 4X45	PZ	200
080627	VITE TPS TX "MAURER" P/LEGNO ZINC.GIAL. 4X50	PZ	200
080628	VITE TPS TX "MAURER" P/LEGNO ZINC.GIAL. 4X60	PZ	200
080630	VITE TPS TX "MAURER" P/LEGNO ZINC.GIAL. 4X70	PZ	200
080632	VITE TPS TX "MAURER" P/LEGNO ZINC.GIAL.4,5X30	PZ	500
080633	VITE TPS TX "MAURER" P/LEGNO ZINC.GIAL.4,5X35	PZ	200
080635	VITE TPS TX "MAURER" P/LEGNO ZINC.GIAL.4,5X40	PZ	200
080636	VITE TPS TX "MAURER" P/LEGNO ZINC.GIAL.4,5X45	PZ	200
080637	VITE TPS TX "MAURER" P/LEGNO ZINC.GIAL.4,5X50	PZ	200
080639	VITE TPS TX "MAURER" P/LEGNO ZINC.GIAL.4,5X60	PZ	200
080641	VITE TPS TX "MAURER" P/LEGNO ZINC.GIAL.4,5X70	PZ	200
080642	VITE TPS TX "MAURER" P/LEGNO ZINC.GIAL.4,5X80	PZ	200
080643	VITE TPS TX "MAURER" P/LEGNO ZINC.GIAL. 5X30	PZ	200
080644	VITE TPS TX "MAURER" P/LEGNO ZINC.GIAL. 5X35	PZ	200
080647	VITE TPS TX "MAURER" P/LEGNO ZINC.GIAL. 5X40	PZ	200
080649	VITE TPS TX "MAURER" P/LEGNO ZINC.GIAL. 5X50	PZ	200
080650	VITE TPS TX "MAURER" P/LEGNO ZINC.GIAL. 5X60	PZ	200
080651	VITE TPS TX "MAURER" P/LEGNO ZINC.GIAL. 5X70	PZ	200
080652	VITE TPS TX "MAURER" P/LEGNO ZINC.GIAL. 5X80	PZ	200
080654	VITE TPS TX "MAURER" P/LEGNO ZINC.GIAL. 5X90	PZ	100
080657	VITE TPS TX "MAURER" P/LEGNO ZINC.GIAL.5X100	PZ	100
080660	VITE TPS TX "MAURER" P/LEGNO ZINC.GIAL. 6X40	PZ	200
080661	VITE TPS TX "MAURER" P/LEGNO ZINC.GIAL. 6X50	PZ	200
080664	VITE TPS TX "MAURER" P/LEGNO ZINC.GIAL. 6X60	PZ	200
080668	VITE TPS TX "MAURER" P/LEGNO ZINC.GIAL. 6X70	PZ	200
054517	VITE TPS TX "MAURER" P/LEGNO ZINC.GIAL.6X80	PZ	100
054523	VITE TPS TX "MAURER" P/LEGNO ZINC.GIAL.6X90	PZ	100
054524	VITE TPS TX "MAURER" P/LEGNO ZINC.GIAL.6X100	PZ	100
054533	VITE TPS TX "MAURER" P/LEGNO ZINC.GIAL.6X110	PZ	100
054536	VITE TPS TX "MAURER" P/LEGNO ZINC.GIAL.6X120	PZ	100
054538	VITE TPS TX "MAURER" P/LEGNO ZINC.GIAL.6X130	PZ	100
054542	VITE TPS TX "MAURER" P/LEGNO ZINC.GIAL.6X140	PZ	100
054545	VITE TPS TX "MAURER" P/LEGNO ZINC.GIAL.6X150	PZ	100
054546	VITE TPS TX "MAURER" P/LEGNO ZINC.GIAL.6X160	PZ	100
054547	VITE TPS TX "MAURER" P/LEGNO ZINC.GIAL.6X180	PZ	100
054548	VITE TPS TX "MAURER" P/LEGNO ZINC.GIAL.6X200	PZ	100
054549	VITE TPS TX "MAURER" P/LEGNO ZINC.GIAL.6X220	PZ	100
054550	VITE TPS TX "MAURER" P/LEGNO ZINC.GIAL.6X240	PZ	50
054556	VITE TPS TX "MAURER" P/LEGNO ZINC.GIAL.8X80	PZ	100
054557	VITE TPS TX "MAURER" P/LEGNO ZINC.GIAL.8X100	PZ	100
054558	VITE TPS TX "MAURER" P/LEGNO ZINC.GIAL.8X120	PZ	100
054559	VITE TPS TX "MAURER" P/LEGNO ZINC.GIAL.8X140	PZ	50
054560	VITE TPS TX "MAURER" P/LEGNO ZINC.GIAL.8X160	PZ	50
054565	VITE TPS TX "MAURER" P/LEGNO ZINC.GIAL.8X180	PZ	50
054569	VITE TPS TX "MAURER" P/LEGNO ZINC.GIAL.8X200	PZ	50
054574	VITE TPS TX "MAURER" P/LEGNO ZINC.GIAL.8X220	PZ	50
054575	VITE TPS TX "MAURER" P/LEGNO ZINC.GIAL.8X240	PZ	50
054576	VITE TPS TX "MAURER" P/LEGNO ZINC.GIAL.8X260	PZ	50
054577	VITE TPS TX "MAURER" P/LEGNO ZINC.GIAL.8X280	PZ	50
054579	VITE TPS TX "MAURER" P/LEGNO ZINC.GIAL.8X300	PZ	50
054580	VITE TPS TX "MAURER" P/LEGNO ZINC.GIAL.8X340	PZ	50
054582	VITE TPS TX "MAURER" P/LEGNO ZINC.GIAL.8X360	PZ	50
054583	VITE TPS TX "MAURER" P/LEGNO ZINC.GIAL.8X380	PZ	50
054593	VITE TPS TX "MAURER" P/LEGNO ZINC.GIAL.10X100	PZ	50
054598	VITE TPS TX "MAURER" P/LEGNO ZINC.GIAL.10X120	PZ	50
054612	VITE TPS TX "MAURER" P/LEGNO ZINC.GIAL.10X140	PZ	50
054613	VITE TPS TX "MAURER" P/LEGNO ZINC.GIAL.10X160	PZ	50
054614	VITE TPS TX "MAURER" P/LEGNO ZINC.GIAL.10X180	PZ	50
054616	VITE TPS TX "MAURER" P/LEGNO ZINC.GIAL.10X200	PZ	50
054618	VITE TPS TX "MAURER" P/LEGNO ZINC.GIAL.10X220	PZ	50
054619	VITE TPS TX "MAURER" P/LEGNO ZINC.GIAL.10X240	PZ	50
054620	VITE TPS TX "MAURER" P/LEGNO ZINC.GIAL.10X260	PZ	50
054622	VITE TPS TX "MAURER" P/LEGNO ZINC.GIAL.10X280	PZ	50
054623	VITE TPS TX "MAURER" P/LEGNO ZINC.GIAL.10X300	PZ	50
054624	VITE TPS TX "MAURER" P/LEGNO ZINC.GIAL.10X320	PZ	50
054625	VITE TPS TX "MAURER" P/LEGNO ZINC.GIAL.10X340	PZ	50
054628	VITE TPS TX "MAURER" P/LEGNO ZINC.GIAL.10X360	PZ	50
054631	VITE TPS TX "MAURER" P/LEGNO ZINC.GIAL.10X380	PZ	50

RONDELLE PER VITI FISSAGGIO PORTANTE



Rondella conica per vite fissaggio legno

CODICE	DESCRIZIONE	UM	Q.TÀ
502738	RONDELLA CONICA P/VITE LEGNO SERIE TT MM.8	PZ	200
502739	RONDELLA CONICA P/VITE LEGNO SERIE TT MM.10	PZ	200

VITI PER LEGNO T.E. CON COLLARE



Vite T.E. a legno in acciaio zincato bianco per coperture - Testa Esagonale, con collare bombato diametro 15 - chiave 10 - passo 2,6

CODICE	DESCRIZIONE	UM	Q.TÀ
554209	VITE ACC.ZINC.P/LEGNO TE CH.10 FLANG.MM.6X40	PZ	200
554210	VITE ACC.ZINC.P/LEGNO TE CH.10 FLANG.MM.6X50	PZ	200
554211	VITE ACC.ZINC.P/LEGNO TE CH.10 FLANG.MM.6X60	PZ	200
554212	VITE ACC.ZINC.P/LEGNO TE CH.10 FLANG.MM.6X70	PZ	100
554213	VITE ACC.ZINC.P/LEGNO TE CH.10 FLANG.MM.6X80	PZ	100
554214	VITE ACC.ZINC.P/LEGNO TE CH.10 FLANG.MM.6X90	PZ	100
554215	VITE ACC.ZINC.P/LEGNO TE CH.10 FLANG.MM.6X100	PZ	100
554216	VITE ACC.ZINC.P/LEGNO TE CH.10 FLANG.MM.6X110	PZ	100
554217	VITE ACC.ZINC.P/LEGNO TE CH.10 FLANG.MM.6X120	PZ	100
554218	VITE ACC.ZINC.P/LEGNO TE CH.10 FLANG.MM.6X130	PZ	100
554219	VITE ACC.ZINC.P/LEGNO TE CH.10 FLANG.MM.6X140	PZ	100
554220	VITE ACC.ZINC.P/LEGNO TE CH.10 FLANG.MM.6X150	PZ	100
554221	VITE ACC.ZINC.P/LEGNO TE CH.10 FLANG.MM.6X160	PZ	100
554222	VITE ACC.ZINC.P/LEGNO TE CH.10 FLANG.MM.6X180	PZ	100
554223	VITE ACC.ZINC.P/LEGNO TE CH.10 FLANG.MM.6X200	PZ	100

VITI PER LEGNO T.E. CON COLLARE



MUSTAD

Vite specifica per fissaggi su legno, conglomerati vari, legno lamellare, pannelli truciolari, sandwich legno, lamiera, fiber glass e lamiere sottili, senza il preforo - testa con chiave esagonale K10 - filettatura AA a passo rapido per avvitatura veloce - trattamento CHROMITING - resistenza alla corrosione in nebbia salina >800 h

CODICE	DESCRIZIONE	UM	Q.TÀ
532725	VITE LEGNO C/COLLARINO KOVERVIT AA MM.6,5X 40	PZ	200
532726	VITE LEGNO C/COLLARINO KOVERVIT AA MM.6,5X 50	PZ	100
532727	VITE LEGNO C/COLLARINO KOVERVIT AA MM.6,5X 60	PZ	100
532728	VITE LEGNO C/COLLARINO KOVERVIT AA MM.6,5X 70	PZ	100
532729	VITE LEGNO C/COLLARINO KOVERVIT AA MM.6,5X 80	PZ	100
532730	VITE LEGNO C/COLLARINO KOVERVIT AA MM.6,5X 90	PZ	100
532731	VITE LEGNO C/COLLARINO KOVERVIT AA MM.6,5X100	PZ	100
532732	VITE LEGNO C/COLLARINO KOVERVIT AA MM.6,5X110	PZ	100
532733	VITE LEGNO C/COLLARINO KOVERVIT AA MM.6,5X120	PZ	100
532734	VITE LEGNO C/COLLARINO KOVERVIT AA MM.6,5X130	PZ	100
532735	VITE LEGNO C/COLLARINO KOVERVIT AA MM.6,5X150	PZ	100

PITONERIA FERRO ZINCATA



Occhiolo in ferro zincato con vite a legno

CODICE	DESCRIZIONE	UM	Q.TÀ
502755	OCCHIOLO FERRO ZINC.C/VITE A LEGNO MM. 14X 30	PZ	100
502756	OCCHIOLO FERRO ZINC.C/VITE A LEGNO MM. 16X 35	PZ	100
502757	OCCHIOLO FERRO ZINC.C/VITE A LEGNO MM. 17X 40	PZ	100
502758	OCCHIOLO FERRO ZINC.C/VITE A LEGNO MM. 18X 50	PZ	100
502759	OCCHIOLO FERRO ZINC.C/VITE A LEGNO MM. 18X 60	PZ	100
502760	OCCHIOLO FERRO ZINC.C/VITE A LEGNO MM. 19X 50	PZ	100
502761	OCCHIOLO FERRO ZINC.C/VITE A LEGNO MM. 19X 60	PZ	100
502762	OCCHIOLO FERRO ZINC.C/VITE A LEGNO MM. 19X 70	PZ	100
502763	OCCHIOLO FERRO ZINC.C/VITE A LEGNO MM. 19X 80	PZ	100
502764	OCCHIOLO FERRO ZINC.C/VITE A LEGNO MM. 20X 60	PZ	100
502765	OCCHIOLO FERRO ZINC.C/VITE A LEGNO MM. 20X 70	PZ	100
502766	OCCHIOLO FERRO ZINC.C/VITE A LEGNO MM. 20X 90	PZ	100
502767	OCCHIOLO FERRO ZINC.C/VITE A LEGNO MM. 21X 60	PZ	100
502768	OCCHIOLO FERRO ZINC.C/VITE A LEGNO MM. 21X 70	PZ	100
502769	OCCHIOLO FERRO ZINC.C/VITE A LEGNO MM. 21X 90	PZ	100
502770	OCCHIOLO FERRO ZINC.C/VITE A LEGNO MM. 22X 80	PZ	100
502771	OCCHIOLO FERRO ZINC.C/VITE A LEGNO MM. 22X100	PZ	100
502772	OCCHIOLO FERRO ZINC.C/VITE A LEGNO MM. 22X120	PZ	100

PITONERIA FERRO ZINCATA



Gancio in ferro zincato con vite a legno

CODICE	DESCRIZIONE	UM	Q.TÀ
502773	GANCIO FERRO ZINC. C/VITE A LEGNO MM. 14X 30	PZ	100
502774	GANCIO FERRO ZINC. C/VITE A LEGNO MM. 16X 35	PZ	100
502775	GANCIO FERRO ZINC. C/VITE A LEGNO MM. 17X 40	PZ	100
502776	GANCIO FERRO ZINC. C/VITE A LEGNO MM. 18X 50	PZ	100
502777	GANCIO FERRO ZINC. C/VITE A LEGNO MM. 18X 60	PZ	100
502778	GANCIO FERRO ZINC. C/VITE A LEGNO MM. 19X 50	PZ	100
502779	GANCIO FERRO ZINC. C/VITE A LEGNO MM. 19X 60	PZ	100
502780	GANCIO FERRO ZINC. C/VITE A LEGNO MM. 19X 70	PZ	100
502782	GANCIO FERRO ZINC. C/VITE A LEGNO MM. 20X 70	PZ	100
502783	GANCIO FERRO ZINC. C/VITE A LEGNO MM. 20X 90	PZ	100
502784	GANCIO FERRO ZINC. C/VITE A LEGNO MM. 21X 70	PZ	100
502785	GANCIO FERRO ZINC. C/VITE A LEGNO MM. 21X 90	PZ	100
502787	GANCIO FERRO ZINC. C/VITE A LEGNO MM. 22X100	PZ	100

PITONERIA FERRO ZINCATA



Rampino in ferro zincato con vite a legno

CODICE	DESCRIZIONE	UM	Q.TÀ
502788	RAMPINO FERRO ZINC. C/VITE A LEGNO MM. 14X 30	PZ	100
502789	RAMPINO FERRO ZINC. C/VITE A LEGNO MM. 16X 35	PZ	100
502790	RAMPINO FERRO ZINC. C/VITE A LEGNO MM. 17X 40	PZ	100
502791	RAMPINO FERRO ZINC. C/VITE A LEGNO MM. 18X 45	PZ	100
502792	RAMPINO FERRO ZINC. C/VITE A LEGNO MM. 18X 60	PZ	100
502793	RAMPINO FERRO ZINC. C/VITE A LEGNO MM. 19X 55	PZ	100
502794	RAMPINO FERRO ZINC. C/VITE A LEGNO MM. 19X 65	PZ	100
502795	RAMPINO FERRO ZINC. C/VITE A LEGNO MM. 20X 60	PZ	100
502796	RAMPINO FERRO ZINC. C/VITE A LEGNO MM. 20X 70	PZ	100
502797	RAMPINO FERRO ZINC. C/VITE A LEGNO MM. 20X 80	PZ	100
502798	RAMPINO FERRO ZINC. C/VITE A LEGNO MM. 21X 60	PZ	100
502799	RAMPINO FERRO ZINC. C/VITE A LEGNO MM. 21X 70	PZ	100
502800	RAMPINO FERRO ZINC. C/VITE A LEGNO MM. 21X 90	PZ	100
502801	RAMPINO FERRO ZINC. C/VITE A LEGNO MM. 22X 70	PZ	100
502802	RAMPINO FERRO ZINC. C/VITE A LEGNO MM. 22X 80	PZ	100
502803	RAMPINO FERRO ZINC. C/VITE A LEGNO MM. 22X 90	PZ	100
502804	RAMPINO FERRO ZINC. C/VITE A LEGNO MM. 23X 80	PZ	100
502805	RAMPINO FERRO ZINC. C/VITE A LEGNO MM. 23X100	PZ	100
502806	RAMPINO FERRO ZINC. C/VITE A LEGNO MM. 23X130	PZ	100

TIRANTI PER BASCULANTI



Tirante in fune d'acciaio tipo AZN 1907 per portoni basculanti - redancia + capo libero

CODICE	DESCRIZIONE	UM	Q.TÀ
532826	TIR.PORT.BASC.FUNE RED+CAPO LIB.MT.2,7 D.4	PZ	1
532827	TIR.PORT.BASC.FUNE RED+CAPO LIB.MT.2,7 D.6	PZ	1

TIRANTI A UN BRACCIO IN CATENA



Tirante a un braccio in catena con campanella e gancio a forcella in acciaio legato grado 80

CODICE	DESCRIZIONE	UM	Q.TÀ
532795	TIR.CAT. 7 1BR.T.1,5 WA100+CB08 MT.1	PZ	1

TIRANTI A DUE BRACCI IN CATENA



Tirante a due bracci in catena con campanella e gancio a forcella in acciaio legato grado 80

CODICE	DESCRIZIONE	UM	Q.TÀ
532797	TIR.CAT. 7 2BR.T.2,12 WA100+2CB08 MT.1	PZ	1
532798	TIR.CAT. 7 2BR.T.2,12 WA100+2CB08 MT.1,5	PZ	1
532799	TIR.CAT.10 2BR.T.4,25 WA101+2CB10 MT.1	PZ	1
532800	TIR.CAT.10 2BR.T.4,25 WA101+2CB10 MT.1,5	PZ	1

TIRANTI A DUE BRACCI IN CATENA



Tirante a due bracci in catena con campanella e gancio a forcella in acciaio legato grado 80 - con ganci accorciatori

CODICE	DESCRIZIONE	UM	Q.TÀ
532801	TIR.CAT. 7 2BR.T.2,12 WA100+2CB08+2CD08 MT.2	PZ	1
532802	TIR.CAT.7 2BR.T.2,12 WA100+2CB08+2CD08 MT.2,5	PZ	1
532803	TIR.CAT.7 2BR.T.2,12 WA100+2CB08+2CD08 MT.3	PZ	1
532804	TIR.CAT.10 2BR.T.4,25 WA101+2CB10+2CD10 MT.2	PZ	1
532805	TIR.CAT.10 2BR.T4,25 WA101+2CB10+2CD10 MT.2,5	PZ	1

TIRANTI A QUATTRO BRACCI IN CATENA



Tiranti a quattro bracci in catena con campanella e ganci a forcella in acciaio legato grado 80

CODICE	DESCRIZIONE	UM	Q.TÀ
532806	TIR.CAT. 7 4BR.T.3,15 WA182SA + 4CB08 MT.1	PZ	1
532807	TIR.CAT. 7 4BR.T.3,15 WA182SA + 4CB08 MT.1,5	PZ	1

TIRANTI A QUATTRO BRACCI IN CATENA



Tirante a quattro bracci in catena con campanella e gancio a forcella in acciaio legato grado 80 - con ganci accorciatori

CODICE	DESCRIZIONE	UM	Q.TÀ
532812	TIR.CAT.10 4BR.T6,7 WA184SA+4CB10+2CD10 MT.2	PZ	1
532813	TIR.CAT.10 4BR.T6,7 WA184SA+4CB10+2CD10 M.2,5	PZ	1

BRACHE AD ANELLO IN POLIESTERE



Brache di poliestere ad anello - coefficiente di sicurezza 7

CODICE	DESCRIZIONE	UM	Q.TÀ
532814	FUNE TONDA AD ANELLO VIOLA TON.1 SVIL.2	PZ	1
532815	FUNE TONDA AD ANELLO VIOLA TON.1 SVIL.3	PZ	1
532816	FUNE TONDA AD ANELLO VIOLA TON.1 SVIL.4	PZ	1
532817	FUNE TONDA AD ANELLO GIALLA TON.3 SVIL.2	PZ	1
532818	FUNE TONDA AD ANELLO GIALLA TON.3 SVIL.3	PZ	1
532819	FUNE TONDA AD ANELLO GIALLA TON.3 SVIL.4	PZ	1
532820	FUNE TONDA AD ANELLO GRIGIA TON.4 SVIL.2	PZ	1
532821	FUNE TONDA AD ANELLO GRIGIA TON.4 SVIL.3	PZ	1
532822	FUNE TONDA AD ANELLO GRIGIA TON.4 SVIL.4	PZ	1

FASCE DI SOLLEVAMENTO



Fasce piatte di sollevamento MAURER PLUS in poliestere a doppio strato - con asole protette - coefficiente di sicurezza 7:1 - a norme 98/37 EC e EN1492-1 - CE

CODICE	DESCRIZIONE	UM	Q.TÀ
• **096814**	FASCIA SOLLEV.POLI."MPLUS"CM.5 T.1 VIOLA MT.2	PZ	45
• **096815**	FASCIA SOLLEV.POLI."MPLUS"CM.5 T.1 VIOLA MT.3	PZ	35
• **096816**	FASCIA SOLLEV.POLI."MPLUS"CM.5 T.1 VIOLA MT.4	PZ	30
• **096817**	FASCIA SOLLEV.POLI."MPLUS"CM.5 T.1 VIOLA MT.5	PZ	25
• **096818**	FASCIA SOLLEV.POLI."MPLUS"CM.5 T.1 VIOLA MT.6	PZ	20
• **096819**	FASCIA SOLLEV.POLI."MPLUS"CM.6 T.2 VERDE MT.2	PZ	30
• **096820**	FASCIA SOLLEV.POLI."MPLUS"CM.6 T.2 VERDE MT.3	PZ	24
• **096821**	FASCIA SOLLEV.POLI."MPLUS"CM.6 T.2 VERDE MT.4	PZ	20
• **096822**	FASCIA SOLLEV.POLI."MPLUS"CM.6 T.2 VERDE MT.5	PZ	15
• **096823**	FASCIA SOLLEV.POLI."MPLUS"CM.6 T.2 VERDE MT.6	PZ	12
• **096824**	FASCIA SOLLEV.POL."MPLUS"CM.9 T.3 GIALLO MT.2	PZ	18
• **096825**	FASCIA SOLLEV.POL."MPLUS"CM.9 T.3 GIALLO MT.3	PZ	15
• **096826**	FASCIA SOLLEV.POL."MPLUS"CM.9 T.3 GIALLO MT.4	PZ	12
• **096827**	FASCIA SOLLEV.POL."MPLUS"CM.9 T.3 GIALLO MT.5	PZ	9
• **096828**	FASCIA SOLLEV.POL."MPLUS"CM.9 T.3 GIALLO MT.6	PZ	8

NASTRI D'ANCORAGGIO



Sistema d'ancoraggio in poliestere ad anello con cricchetto tensionatore - carico di rottura 1000 kg

CODICE	DESCRIZIONE	UM	Q.TÀ
532823	NASTRO ANCORAGGIO H25 C/TEND.MT.3,5 AD ANELLO	PZ	1

NASTRI D'ANCORAGGIO



Sistema d'ancoraggio in poliestere gancio ad uncino - con cricchetto tensionatore

CODICE	DESCRIZIONE	UM	Q.TÀ
532824	NASTRO ANCORAGGIO H35 C/TEND.MT.6,5 G/UNCINO	PZ	1
532825	NASTRO ANCORAGGIO H50 C/TEND.MT.9,5 G/UNCINO	PZ	1

NASTRI D'ANCORAGGIO



Cinghia doppia di ancoraggio MAURER da 25 mm - in poliestere con ganci a S e morsetti rapidi - lunghezza 2 m - portata 250 kg - senza ganci - in confezione da pz.2

CODICE	DESCRIZIONE	UM	Q.TÀ
• **099050**	CF.2 CINGHIE DOPPIE C/GANCI+MORSET.MT.2 MM.25	CP	5

NASTRI D'ANCORAGGIO



Cinghia semplice di ancoraggio MAURER da 25 mm - nastro in poliestere, senza ganci - con morsetto a pressione

CODICE	DESCRIZIONE	UM	Q.TÀ
• **099564**	CINGHIA SEMPLICE"MAURER"C/MORSET.MM.25 MT.1,5	PZ	100
• **099565**	CINGHIA SEMPLICE"MAURER"C/MORSET.MM.25 MT.2,5	PZ	100
• **099566**	CINGHIA SEMPLICE"MAURER"C/MORSET.MM.25 MT.4	PZ	100

NASTRI D'ANCORAGGIO



Cinghia semplice di ancoraggio MAURER da 25x1,2 mm - in poliestere con morsetto rapido - lunghezza 4,5 m - forza di tensione: 125 daN - senza ganci - in confezione da pz.2

CODICE	DESCRIZIONE	UM	Q.TÀ
• **099049**	CF.2 CINGHIE SEMPLICI C/MORSETTO MT.4,5 MM.25	CP	12

NASTRI D'ANCORAGGIO



MAURER

Cinghia semplice di ancoraggio MAURER da 25 mm - lunghezza 4 m - con cricchetto

CODICE	DESCRIZIONE	UM	Q.TÀ
• **099567**	CINGHIA SEMPLICE"MAURER"C/CRICCHET.MM.25 MT.4	PZ	50

NASTRI D'ANCORAGGIO



MAURER

Cinghia doppia di ancoraggio MAURER con cricco tenditore - nastro in poliestere da 25 mm - lunghezza 4,5 m - completa di 2 ganci a S e cricchetto - forza di tensione: 350 daN - in confezione da pz.2

CODICE	DESCRIZIONE	UM	Q.TÀ
• **099051**	CF.2 CINGHIE DOPPIE 2 GANC+CRICC.MT.4,5 MM.25	CP	5

NASTRI D'ANCORAGGIO



MAURER

Cinghia doppia di ancoraggio MAURER con cricco tenditore - nastro in poliestere da 27 mm - lunghezza 5 m - completa di 2 ganci a U e cricchetto - forza di tensione: 750 daN - in confezione da pz.2

CODICE	DESCRIZIONE	UM	Q.TÀ
• **099052**	CF.2 CINGHIE DOPPIE 2 GANCI+CRICC.MT.5 MM.27	CP	12

NASTRI D'ANCORAGGIO



MAURER

Cinghia doppia di ancoraggio MAURER con cricco tenditore - nastro in poliestere da 38 mm - lunghezza 6 m - completa di 2 ganci a U e cricchetto - forza di tensione: 1000 daN - in confezione da pz.1

CODICE	DESCRIZIONE	UM	Q.TÀ
• **099053**	CINGHIA DOPPIA 2 GANCI+CRICC.MT.6 MM.38	PZ	12

NASTRI D'ANCORAGGIO



MAURER

Cinghia doppia di ancoraggio MAURER con cricco tenditore - nastro in poliestere larghezza 50 mm - lunghezza 9 m - completa di 2 ganci a J e cricchetto - forza di tensione: 2000 daN - in confezione da pz.1

CODICE	DESCRIZIONE	UM	Q.TÀ
• **099054**	CINGHIA DOPPIA 2 GANCI+CRICC.MT.9 MM.50	PZ	8

NASTRI D'ANCORAGGIO



MAURER

Cinghia doppia di ancoraggio MAURER con cricco tenditore - nastro in poliestere da 50 mm - lunghezza 9 m - completa di 2 ganci a U e cricchetto

CODICE	DESCRIZIONE	UM	Q.TÀ
• **099568**	CINGHIA DOPPIA"MAURER"2GANC.U+CRIC.MM.50 MT.9	PZ	8

NASTRI D'ANCORAGGIO



MAURER

Cinghia doppia di ancoraggio MAURER con cricco tenditore - nastro in poliestere da 50 mm - lunghezza 12 m - completa di 2 ganci a U e cricchetto - forza di tensione: 2000 daN

CODICE	DESCRIZIONE	UM	Q.TÀ
• **099055**	CINGHIA DOPPIA 2 GANCI+CRICC.MT.12 MM.50	PZ	8

CAMPANELLE PER SOLLEVAMENTO



Campanella saldata WEISSENFELS in acciaio legato grado 80

CODICE	DESCRIZIONE	UM	Q.TÀ
553551	CAMPANELLA SALDATA GR. 80 DA KG. 2.700	PZ	1
553552	CAMPANELLA SALDATA GR. 80 DA KG. 3.500	PZ	1
553553	CAMPANELLA SALDATA GR. 80 DA KG. 5.500	PZ	1
553554	CAMPANELLA SALDATA GR. 80 DA KG. 9.400	PZ	1

GIUNZIONI PER CATENE DI SOLLEVAMENTO



Giunzione per catene in acciaio legato grado 80

CODICE	DESCRIZIONE	UM	Q.TÀ
553548	GIUNZIONE CL07 PER CATENE MM. 7	PZ	1
553549	GIUNZIONE CL10 PER CATENE MM.10	PZ	1
553550	GIUNZIONE CL13 PER CATENE MM.13	PZ	1

GANCI DI SOLLEVAMENTO GIREVOLI



Gancio di sollevamento in acciaio al carbonio, stampato e normalizzato con sicurezza

CODICE	DESCRIZIONE	UM	Q.TÀ
533122	GANCIO GIREVOLE +SIC.ART.A205S "CE" TON. 0,80	PZ	1
533123	GANCIO GIREVOLE +SIC.ART.A205S "CE" TON. 1,00	PZ	1
533124	GANCIO GIREVOLE +SIC.ART.A205S "CE" TON. 1,60	PZ	1
533125	GANCIO GIREVOLE +SIC.ART.A205S "CE" TON. 2,00	PZ	1
533126	GANCIO GIREVOLE +SIC.ART.A205S "CE" TON. 3,20	PZ	1
533127	GANCIO GIREVOLE +SIC.ART.A205S "CE" TON. 5,00	PZ	1

GANCI DI SOLLEVAMENTO A OCCHIO



Gancio ad occhio in acciaio legato C40 con sicurezza

CODICE	DESCRIZIONE	UM	Q.TÀ
533128	GANCIO AD OCCHIO DIN 689 ART.A176 TON. 0,25	PZ	1
533129	GANCIO AD OCCHIO DIN 689 ART.A176 TON. 0,50	PZ	1

GANCI DI SOLLEVAMENTO A OCCHIO



Gancio ad occhio in acciaio legato C40 con sicurezza

CODICE	DESCRIZIONE	UM	Q.TÀ
533130	GANCIO AD OCCHIO+SIC. ART.204S"CE" TON.0,80	PZ	1
533131	GANCIO AD OCCHIO+SIC. ART.204S"CE" TON.1	PZ	1
533132	GANCIO AD OCCHIO+SIC. ART.204S"CE" TON.1,6	PZ	1
533133	GANCIO AD OCCHIO+SIC. ART.204S"CE" TON.2	PZ	1
533134	GANCIO AD OCCHIO+SIC. ART.204S"CE" TON.3,2	PZ	1
533135	GANCIO AD OCCHIO+SIC. ART.204S"CE" TON.5	PZ	1

GANCI DI SOLLEVAMENTO A FORCELLA



Gancio semplice a forcella per brache di catena - in acciaio legato grado 80

CODICE	DESCRIZIONE	UM	Q.TÀ
553540	GANCIO A FORCELLA PER CATENA CB08 MM. 7	PZ	1
553541	GANCIO A FORCELLA PER CATENA CB08 MM.10	PZ	1
553542	GANCIO A FORCELLA PER CATENA CB013 MM.13	PZ	1

GANCI ACCORCIATORI A OCCHIO



Gancio accorciatore ad occhio CD - in acciaio legato grado 80

CODICE	DESCRIZIONE	UM	Q.TÀ
553543	GANCIO ACCORCIATORE PER CATENA CD08 MM. 7	PZ	1
553544	GANCIO ACCORCIATORE PER CATENA CD10 MM.10	PZ	1

SICUREZZE PER GANCI



Sicurezza in acciaio pesante per ganci gnoc

CODICE	DESCRIZIONE	UM	Q.TÀ
533100	SICUREZZA ACC.PESANTE X GANCIO GNOC KG. 1000	PZ	1
533101	SICUREZZA ACC.PESANTE X GANCIO GNOC KG. 2000	PZ	1
533102	SICUREZZA ACC.PESANTE X GANCIO GNOC KG. 3200	PZ	1
533103	SICUREZZA ACC.PESANTE X GANCIO GNOC KG. 5000	PZ	1
533104	SICUREZZA ACC.PESANTE X GANCIO GNOC KG. 7500	PZ	1

SICUREZZE PER GANCI



Sicurezza in ghisa per gancio CA/CB

CODICE	DESCRIZIONE	UM	Q.TÀ
553545	SICUREZZA IN GHISA PER GANCIO CA/CB 08	PZ	1
553546	SICUREZZA IN GHISA PER GANCIO CA/CB 10	PZ	1
553547	SICUREZZA IN GHISA PER GANCIO CA/CB 13	PZ	1

PINZE SOLLEVAMENTO LAMIERE



Pinza solleva-lamiere doppia posizione Topal Ks - sollevamento verticale/orizzontale, classificata a gruppo di sollevamento A5 - la connessione diretta al gancio di sollevamento del paranco e l'anello di grandi dimensioni permettono una velocità di sollevamento sino a 60 m/min

CODICE	DESCRIZIONE	UM	Q.TÀ
532740	PINZA SOLLEVALAM.TRACTEL TOPAL KG.750 MM.0-15	PZ	1
532741	PINZA SOLLEVAL.TRACTEL TOPAL KG.1000 MM.0-20	PZ	1

CATENE PER SOLLEVAMENTO



Catena WEISSALLOY in acciaio legato grado T (8) - coefficiente di sicurezza 4

CODICE	DESCRIZIONE	UM	Q.TÀ
553534	SPEZZONE 1 MT CATENA WEISS 7 PORT. KG.1500	PZ	1
553535	SPEZZONE 2 MT CATENA WEISS 7 PORT. KG.1500	PZ	1
553536	SPEZZONE 1 MT CATENA WEISS 10 PORT. KG.3150	PZ	1
553537	SPEZZONE 2 MT CATENA WEISS 10 PORT. KG.3150	PZ	1
553538	SPEZZONE 1 MT CATENA WEISS 13 PORT. KG.5300	PZ	1
553539	SPEZZONE 2 MT CATENA WEISS 13 PORT. KG.5300	PZ	1

VENTOSE PER SOLLEVAMENTO



Ventosa per sollevamento MAURER - tipo ad una ventosa in gomma, corpo in plastica - diam. 100 mm - portata 40 kg

CODICE	DESCRIZIONE	UM	Q.TÀ
• **086177**	VENTOSA IN NYLON X SOLLEVAMENTO KG. 40	PZ	60

VENTOSE PER SOLLEVAMENTO



MAURER

Ventosa per sollevamento MAURER - tipo a due ventose in gomma, corpo in plastica - diam. 100 mm - portata 80 kg

CODICE	DESCRIZIONE	UM	Q.TÀ
• **087159**	VENTOSA NYLON DOPP.X SOLLEVAMENTO KG. 80	PZ	24

VENTOSE PER SOLLEVAMENTO



MAURER

Ventosa per sollevamento MAURER - tipo a tre ventose in gomma, corpo in plastica - diam. 100 mm - portata 110 kg

CODICE	DESCRIZIONE	UM	Q.TÀ
• **087160**	VENTOSA NYLON TRIP.X SOLLEVAMENTO KG.110	PZ	12

GOLFARI MASCHIO



Golfare maschio - in acciaio C15E - marcato CE - finitura grezza

CODICE	DESCRIZIONE	UM	Q.TÀ
553589	GOLFARE MASCHIO CE M.6 C15E NERO	PZ	50
553590	GOLFARE MASCHIO CE M.8 C15E NERO	PZ	50
553591	GOLFARE MASCHIO CE M.10 C15E NERO	PZ	50
553592	GOLFARE MASCHIO CE M.12 C15E NERO	PZ	25
553593	GOLFARE MASCHIO CE M.14 C15E NERO	PZ	25
553594	GOLFARE MASCHIO CE M.16 C15E NERO	PZ	10
553595	GOLFARE MASCHIO CE M.18 C15E NERO	PZ	10
553568	GOLFARE MASCHIO CE M.20 C15E NERO	PZ	5
553596	GOLFARE MASCHIO CE M.22 C15E NERO	PZ	5
553597	GOLFARE MASCHIO CE M.24 C15E NERO	PZ	5
553598	GOLFARE MASCHIO CE M.27 C15E NERO	PZ	10
553599	GOLFARE MASCHIO CE M.30 C15E NERO	PZ	10

GOLFARI FEMMINA



Golfare femmina - acciaio C15E - marcato CE - finitura grezza

CODICE	DESCRIZIONE	UM	Q.TÀ
554232	GOLFARE FEMMINA DIN582 M.6 C15E NERO	PZ	50
553608	GOLFARE FEMMINA CE M.8 C15E NERO	PZ	50
553609	GOLFARE FEMMINA CE M.10 C15E NERO	PZ	50
553610	GOLFARE FEMMINA CE M.12 C15E NERO	PZ	25
553611	GOLFARE FEMMINA CE M.16 C15E NERO	PZ	10
553562	GOLFARE FEMMINA CE M.18 C15E NERO	PZ	50
553563	GOLFARE FEMMINA CE M.20 C15E NERO	PZ	5
553612	GOLFARE FEMMINA CE M.22 C15E NERO	PZ	5
553613	GOLFARE FEMMINA CE M.24 C15E NERO	PZ	5
553614	GOLFARE FEMMINA CE M.27 C15E NERO	PZ	10
553615	GOLFARE FEMMINA CE M.30 C15E NERO	PZ	10

GOLFARI MASCHIO ZINCATI



Golfare maschio - in acciaio C15 - finitura zincata

CODICE	DESCRIZIONE	UM	Q.TÀ
553569	GOLFARE MASCHIO CE M.24 C15E ZINCATO	PZ	5
553606	GOLFARE MASCHIO CE M.30 C15E ZINCATO	PZ	10

GOLFARI MASCHIO ZINCATI



MAURER

Golfare maschio MAURER in acciaio C15E - DIN 580 - finitura zincata

CODICE	DESCRIZIONE	UM	Q.TÀ
099667	GOLFARE MASCHIO ZINCATO “MAURER” A055 MM.6	PZ	50
099668	GOLFARE MASCHIO ZINCATO “MAURER” A055 MM.8	PZ	50
099669	GOLFARE MASCHIO ZINCATO “MAURER” A055 MM.10	PZ	50
099670	GOLFARE MASCHIO ZINCATO “MAURER” A055 MM.12	PZ	25
099671	GOLFARE MASCHIO ZINCATO “MAURER” A055 MM.14	PZ	25
099672	GOLFARE MASCHIO ZINCATO “MAURER” A055 MM.16	PZ	10
099673	GOLFARE MASCHIO ZINCATO “MAURER” A055 MM.18	PZ	10
099674	GOLFARE MASCHIO ZINCATO “MAURER” A055 MM.20	PZ	5

GOLFARI FEMMINA ZINCATI



MAURER

Golfare femmina MAURER in acciaio C15E - DIN 582 - finitura zincata

CODICE	DESCRIZIONE	UM	Q.TÀ
099675	GOLFARE FEMMINA ZINCATO “MAURER” A056 MM.6	PZ	50
099676	GOLFARE FEMMINA ZINCATO “MAURER” A056 MM.8	PZ	50
099677	GOLFARE FEMMINA ZINCATO “MAURER” A056 MM.10	PZ	50
099678	GOLFARE FEMMINA ZINCATO “MAURER” A056 MM.12	PZ	25
099679	GOLFARE FEMMINA ZINCATO “MAURER” A056 MM.14	PZ	25
099680	GOLFARE FEMMINA ZINCATO “MAURER” A056 MM.16	PZ	10
099681	GOLFARE FEMMINA ZINCATO “MAURER” A056 MM.18	PZ	10
099682	GOLFARE FEMMINA ZINCATO “MAURER” A056 MM.20	PZ	5

GOLFARI MASCHIO INOX



Golfare maschio DIN 580 (UNI 2947) in acciaio inox

CODICE	DESCRIZIONE	UM	Q.TÀ
532474	GOLFARE MASCHIO ACCIAIO INOX ART. A584 MM. 8	PZ	10
532570	GOLFARE MASCHIO ACCIAIO INOX ART. A584 MM.10	PZ	10
532571	GOLFARE MASCHIO ACCIAIO INOX ART. A584 MM.12	PZ	10

GOLFARI FEMMINA INOX



Golfare femmina DIN 582 in acciaio inox

CODICE	DESCRIZIONE	UM	Q.TÀ
554233	GOLFARE FEMMINA ACCIAIO INOX ART. A585Y MM.6	PZ	50
532476	GOLFARE FEMMINA ACCIAIO INOX ART. A585 MM. 8	PZ	10
532568	GOLFARE FEMMINA ACCIAIO INOX ART. A585 MM.10	PZ	10
532569	GOLFARE FEMMINA ACCIAIO INOX ART. A585 MM.12	PZ	10

FUNI ACCIAIO 19 FILI



Fune spiroidale in acciaio zincato R.180 - a 19 fili - adatta per elettricisti per la sospensione di cavi elettrici e telefonici - installazione reti antigrandine e tensostrutture

CODICE	DESCRIZIONE	UM	Q.TÀ
554072	FUNE SPIROID R.180 ZINC.19 FILI MT.100 D. 3	PZ	1
554073	FUNE SPIROID R.180 ZINC.19 FILI MT.100 D. 4	PZ	1
554074	FUNE SPIROID R.180 ZINC.19 FILI MT.100 D. 5	PZ	1
554075	FUNE SPIROID R.180 ZINC.19 FILI MT.100 D. 6	PZ	1

FUNI ACCIAIO TIPO COMMERCIALE



Fune in acciaio zincato MAURER - in rotolini da 10, 25, 50 e 100 m - per impieghi generici

CODICE	DESCRIZIONE	UM	Q.TÀ
093594	FUNE COMMERCIALE 18 FILI ACC.ZIN MT.10 D.2	PZ	1
093598	FUNE COMMERCIALE 42 FILI ACC.ZIN MT.10 D.3	PZ	1
093602	FUNE COMMERCIALE54 FILI ACC.ZIN MT.10 D.4	PZ	1
093606	FUNE COMMERCIALE 72 FILI ACC.ZIN MT.10 D.5	PZ	1
093610	FUNE COMMERCIALE 72 FILI ACC.ZIN MT.10 D. 6	PZ	1
093614	FUNE COMMERCIALE 72 FILI ACC.ZIN MT.10 D. 8	PZ	1
093595	FUNE COMMERCIALE 18 FILI ACC.ZIN. MT.25 D.2	PZ	1
093599	FUNE COMMERCIALE 42 FILI ACC.ZIN. MT.25 D.3	PZ	1
093603	FUNE COMMERCIALE 54 FILI ACC.ZIN. MT.25 D.4	PZ	1
093607	FUNE COMMERCIALE 72 FILI ACC.ZIN. MT.25 D.5	PZ	1
093611	FUNE COMMERCIALE 72 FILI ACC.ZIN. MT.25 D. 6	PZ	1
093615	FUNE COMMERCIALE 72 FILI ACC.ZIN. MT. 25 D. 8	PZ	1
093618	FUNE COMMERCIALE 72 FILI ACC.ZIN. MT.25 D.10	PZ	1
093621	FUNE COMMERCIALE 72 FILI ACC.ZIN. MT.25 D. 12	PZ	1
093600	FUNE COMMERCIALE 42 FILI ACC.ZIN. MT.50 D.3	PZ	1
093604	FUNE COMMERCIALE 54 FILI ACC.ZIN. MT.50 D.4	PZ	1
093608	FUNE COMMERCIALE 72 FILI ACC.ZIN. MT.50 D.5	PZ	1
093612	FUNE COMMERCIALE 72 FILI ACC.ZIN. MT.50 D. 6	PZ	1
093616	FUNE COMMERCIALE 72 FILI ACC.ZIN. MT. 50 D. 8	PZ	1
093619	FUNE COMMERCIALE 72 FILI ACC.ZIN. MT.50 D. 10	PZ	1
093622	FUNE COMMERCIALE 72 FILI ACC.ZIN. MT.50 D.12	PZ	1
093597	FUNE COMMERCIALE 18 FILI ACC.ZIN. MT.100 D.2	PZ	1
093601	FUNE COMMERCIALE 42 FILI ACC. ZIN.MT.100 D.3	PZ	1
093605	FUNE COMMERCIALE 54 FILI ACC.ZIN. MT.100 D.4	PZ	1
093609	FUNE COMMERCIALE 72 FILI ACC.ZIN. MT.100 D.5	PZ	1
093613	FUNE COMMERCIALE 72 FILI ACC.ZIN. MT.100 D. 6	PZ	1
093617	FUNE COMMERCIALE 72 FILI ACC.ZIN. MT.100 D. 8	PZ	1
093620	FUNE COMMERCIALE 72 FILI ACC.ZIN. MT.100 D.10	PZ	1
093623	FUNE COMMERCIALE 72 FILI ACC.ZIN. MT.100 D.12	PZ	1

FUNI ACCIAIO ZINCATE A 133 FILI



Fune acciaio zincata a 133 fili a 7 trefoli - anima metallica - AZN719

CODICE	DESCRIZIONE	UM	Q.TÀ
532780	FUNE ACC.ZINC.133 FILI 719 A/M MT.100 D. 3	MT	100
532781	FUNE ACC.ZINC.133 FILI 719 A/M MT.100 D. 4	MT	100
532782	FUNE ACC.ZINC.133 FILI 719 A/M MT.100 D. 5	MT	100
532783	FUNE ACC.ZINC.133 FILI 719 A/M MT.100 D. 6	MT	100
532784	FUNE ACC.ZINC.133 FILI 719 A/M MT.100 D. 8	MT	100

FUNI ACCIAIO ZINCATO ANTIGIRO



Fune in acciaio zincato - 133 fili parallela 19 fili per 7 trefoli

CODICE	DESCRIZIONE	UM	Q.TÀ
553420	FUNE ACC.ZINC.133 FILI ANTIG. MT.25 D.4	MT	⌂1
553421	FUNE ACC.ZINC.133 FILI ANTIG. MT.50 D.4	MT	⌂1
553422	FUNE ACC.ZINC.133 FILI ANTIG. MT.100 D.4	MT	⌂1
553423	FUNE ACC.ZINC.133 FILI ANTIG. MT.25 D.5	MT	⌂1
553424	FUNE ACC.ZINC.133 FILI ANTIG. MT.50 D.5	MT	⌂1
553426	FUNE ACC.ZINC.133 FILI ANTIG. MT.25 D.6	MT	⌂1
553427	FUNE ACC.ZINC.133 FILI ANTIG. MT.50 D.6	MT	⌂1
553428	FUNE ACC.ZINC.133 FILI ANTIG. MT.100 D.6	MT	⌂1
553429	FUNE ACC.ZINC.133 FILI ANTIG. MT.25 D.8	MT	⌂1
553430	FUNE ACC.ZINC.133 FILI ANTIG. MT.50 D.8	MT	⌂1
553431	FUNE ACC.ZINC.133 FILI ANTIG. MT.100 D.8	MT	⌂1

FUNI ACCIAIO INOX 49 FILI



Fune in acciaio inox AISI 316 a 7x7 fili (49 fili) - per usi nautici e ambienti corrosivi - materiale corredato di certificazione - qualità secondo Direttiva Europea

CODICE	DESCRIZIONE	UM	Q.TÀ
553238	FUNE ACCIAIO INOX AISI316 49 FILI MT. 25 D. 2	PZ	1
553241	FUNE ACCIAIO INOX AISI316 49 FILI MT.25 D. 3	PZ	1
553244	FUNE ACCIAIO INOX AISI316 49 FILI MT. 25 D. 4	PZ	1
553247	FUNE ACCIAIO INOX AISI316 49 FILI MT. 25 D. 5	PZ	1
553250	FUNE ACCIAIO INOX AISI316 49 FILI MT. 25 D.6	PZ	1
553253	FUNE ACCIAIO INOX AISI316 49 FILI MT. 25 D. 8	PZ	1
553239	FUNE ACCIAIO INOX AISI316 49 FILI MT. 50 D. 2	PZ	1
553242	FUNE ACCIAIO INOX AISI316 49 FILI MT. 50 D. 3	PZ	1
553245	FUNE ACCIAIO INOX AISI316 49 FILI MT. 50 D. 4	PZ	1
553248	FUNE ACCIAIO INOX AISI316 49 FILI MT. 50 D. 5	PZ	1
553251	FUNE ACCIAIO INOX AISI316 49 FILI MT. 50 D.6	PZ	1
553254	FUNE ACCIAIO INOX AISI316 49 FILI MT. 50 D. 8	PZ	1
553240	FUNE ACCIAIO INOX AISI316 49 FILI MT.100 D. 2	PZ	1
553243	FUNE ACCIAIO INOX AISI316 49 FILI MT.100 D. 3	PZ	1
553246	FUNE ACCIAIO INOX AISI316 49 FILI MT.100 D. 4	PZ	1
553249	FUNE ACCIAIO INOX AISI316 49 FILI MT.100 D. 5	PZ	1
553252	FUNE ACCIAIO INOX AISI316 49 FILI MT. 100 D.6	PZ	1
553255	FUNE ACCIAIO INOX AISI316 49 FILI MT.100 D. 8	PZ	1

MANICOTTI ALLUMINIO PER FUNI



Manicotto in alluminio per funi acciaio

CODICE	DESCRIZIONE	UM	Q.TÀ
532828	MANICOTTO DI ALLUMINIO PER FUNE MM. 4	PZ	1
532829	MANICOTTO DI ALLUMINIO PER FUNE MM. 5	PZ	1
532830	MANICOTTO DI ALLUMINIO PER FUNE MM. 6	PZ	1
532835	MANICOTTO DI ALLUMINIO PER FUNE MM. 8	PZ	1

TENDITORI ZINCATI A 2 OCCHI



Tenditore in acciaio zincato MAURER a due occhi

CODICE	DESCRIZIONE	UM	Q.TÀ
099623	TENDITORE ZINC.2 OCCHI"MAURER"A157 3/16 MM. 5	PZ	100
099624	TENDITORE ZINC.2 OCCHI"MAURER"A157 1/4 MM. 6	PZ	50
099625	TENDITORE ZINC.2 OCCHI"MAURER"A157 5/16 MM. 8	PZ	30
099626	TENDITORE ZINC.2 OCCHI"MAURER"A157 3/8 MM.10	PZ	20
099627	TENDITORE ZINC.2 OCCHI"MAURER"A157 1/2 MM.12	PZ	10

TENDITORI ZINCATI EXTRA A 2 OCCHI



Tenditore zincato a due occhi tipo EXTRA in acciaio Fe 430 B

CODICE	DESCRIZIONE	UM	Q.TÀ
503079	TENDITORE ZINCATO A 2 OCCHI AR.A009 3/16 MM.5	PZ	300
503080	TENDITORE ZINCATO 2 OCCHI ART.A009 1/4 MM. 6	PZ	30
503081	TENDITORE ZINCATO 2 OCCHI ART.A009 5/16 MM. 8	PZ	20
503082	TENDITORE ZINCATO 2 OCCHI ART.A009 3/8 MM.10	PZ	15
503083	TENDITORE ZINCATO 2 OCCHI ART.A009 1/2 MM.12	PZ	15
503084	TENDITORE ZINCATO 2 OCCHI ART.A009 9/16 MM.14	PZ	30
503085	TENDITORE ZINCATO A 2 OCCHI AR.A009 5/8 MM16	PZ	10
503086	TENDITORE ZINCATO A 2 OCCHI AR.A009 3/4 MM20	PZ	10
503087	TENDITORE ZINCATO A 2 OCCHI AR.A009 7/8 MM22	PZ	5
553326	TENDITORE ZINCATO A 2 OCCHI A161 1" MM24	PZ	5
553327	TENDITORE ZINCATO A 2 OCCHI A161 1"1/8 MM27	PZ	5

TENDITORI INOX 2 OCCHI



Tenditore in acciaio inox a due occhi

CODICE	DESCRIZIONE	UM	Q.TÀ
532459	TENDITORE INOX A 2 OCCHI ART. A508 3/16 MM. 5	PZ	50
532460	TENDITORE INOX A 2 OCCHI ART. A508 1/4 MM. 6	PZ	10
532461	TENDITORE INOX A 2 OCCHI ART. A508 5/16 MM. 8	PZ	10
532573	TENDITORE INOX A 2 OCCHI ART. A508 5/16 MM.10	PZ	10

TENDITORI ZINCATI A 2 GANCI



Tenditore zincato a due ganci tipo EXTRA in acciaio Fe 430 B

CODICE	DESCRIZIONE	UM	Q.TÀ
503090	TENDITORE ZINCATO 2 GANCI ART.A011 1/4 MM. 6	PZ	200
503091	TENDITORE ZINCATO 2 GANCI ART.A011 5/16 MM. 8	PZ	130
503092	TENDITORE ZINCATO 2 GANCI ART.A011 3/8 MM.10	PZ	80
503093	TENDITORE ZINCATO 2 GANCI ART.A011 1/2 MM.12	PZ	15
503094	TENDITORE ZINCATO 2 GANCI ART.A011 9/16 MM.14	PZ	30
503095	TENDITORE ZINCATO A 2 GANCI AR.A011 5/8 MM16	PZ	10

TENDITORI ZINCATI OCCHIO/GANCIO



MAURER

Tenditore in acciaio zincato MAURER occhio/gancio

CODICE	DESCRIZIONE	UM	Q.TÀ
099628	TENDIT.ZIN.OCCHIO/GANC"MAURER"A158 3/16 MM.5	PZ	100
099629	TENDIT.ZIN.OCCHIO/GANC"MAURER"A158 1/4 MM.6	PZ	50
099630	TENDIT.ZIN.OCCHIO/GANC"MAURER"A158 5/16 MM.8	PZ	30
099631	TENDIT.ZIN.OCCHIO/GANC"MAURER"A158 3/8 MM.10	PZ	20
099632	TENDIT.ZIN.OCCHIO/GANC"MAURER"A158 1/2 MM.12	PZ	10

TENDITORI ZINC/EXTRA OCCHIO/GANCIO



Tenditore zincato occhio/gancio tipo EXTRA in acciaio Fe 430 B

CODICE	DESCRIZIONE	UM	Q.TÀ
503097	TENDITORE ZNT.OCCHIO-GANCIO AR.A010 1/4 MM.6	PZ	30
503098	TENDITORE ZNT.OCCHIO-GANCIO AR.A010 5/16 MM.8	PZ	20
503099	TENDITORE ZNT.OCCHIO-GANCIO AR.A010 3/8 MM10	PZ	15
503100	TENDITORE ZNT.OCCHIO-GANCIO AR.A010 1/2 MM12	PZ	15
503101	TENDITORE ZNT.OCCHIO-GANCIO AR.A010 9/16 MM14	PZ	30
503102	TENDITORE ZNT.OCCHIO-GANCIO AR.A010 5/8 MM16	PZ	10
503103	TENDITORE ZNT.OCCHIO-GANCIO AR.A010 3/4 MM20	PZ	10
503104	TENDITORE ZNT.OCCHIO-GANCIO AR.A010 7/8 MM22	PZ	5

TENDITORI INOX OCCHIO - GANCIO



Tenditore inox occhio/gancio

CODICE	DESCRIZIONE	UM	Q.TÀ
532462	TENDITORE INOX OCCHIO-GANCIO A509 1/4 MM.6	PZ	10
532463	TENDITORE INOX OCCHIO-GANCIO A509 5/16 MM.8	PZ	20

TENDITORI NERI A DUE TRONCHI



Tenditore nero a due tronchi da saldare in acciaio F e 430 B

CODICE	DESCRIZIONE	UM	Q.TÀ
553965	TENDITORE NERO TRONCO ART.171 MM.10	PZ	60
533162	TENDITORE NERO TRONCO ART.171 9/16 MM.14	PZ	1
533163	TENDITORE NERO TRONCO ART.171 5/8 MM.16	PZ	1
533164	TENDITORE NERO TRONCO ART.171 3/4 MM.20	PZ	1
533158	TENDITORE NERO TRONCO ART.171 7/8 MM.22	PZ	1
533159	TENDITORE NERO TRONCO ART.171 1" MM.24	PZ	1
533160	TENDITORE NERO TRONCO ART.171 1"1/8MM.27	PZ	1
533161	TENDITORE NERO TRONCO ART.171 1"1/4MM.33	PZ	1

GRILLI ZINCATI GRL-OM



Grillo zincato a cuore alta resistenza con perno a vite

CODICE	DESCRIZIONE	UM	Q.TÀ
553744	GRILLO A CUORE ALTA RESIST.PERNO A VITE T. 1	PZ	10
553745	GRILLO A CUORE ALTA RESIST.PERNO A VITE T.1,5	PZ	10
553746	GRILLO A CUORE ALTA RESIST.PERNO A VITE T. 2	PZ	10
553747	GRILLO A CUORE ALTA RESIST.PERN.A VITE T.3,25	PZ	10
553748	GRILLO A CUORE ALTA RESIST.PERN.A VITE T.4,75	PZ	10
553749	GRILLO A CUORE ALTA RESIST.PERNO A VITE T.6,5	PZ	10
553750	GRILLO A CUORE ALTA RESIST.PERNO A VITE T.8,5	PZ	5
553751	GRILLO A CUORE ALTA RESIST.PERNO A VITE T.9,5	PZ	5

GRILLI ZINCATI



MAURER

Grillo zincato diritto MAURER con perno a occhio circolare - DIN82101

CODICE	DESCRIZIONE	UM	Q.TÀ
099650	GRILLO ACCIAIO ZINC."MAURER"A048 5/32 MM. 5	PZ	25
099651	GRILLO ACCIAIO ZINC."MAURER"A048 1/4 MM. 6	PZ	25
099652	GRILLO ACCIAIO ZINC."MAURER"A048 5/16 MM. 8	PZ	25
099653	GRILLO ACCIAIO ZINC."MAURER"A048 3/8 MM.10	PZ	15
099654	GRILLO ACCIAIO ZINC."MAURER"A048 7/16 MM.11	PZ	10
099655	GRILLO ACCIAIO ZINC."MAURER"A048 7/16 MM.12	PZ	10
099656	GRILLO ACCIAIO ZINC."MAURER"A048 9/16 MM.14	PZ	10
099657	GRILLO ACCIAIO ZINC."MAURER"A048 5/8 MM.16	PZ	30
099659	GRILLO ACCIAIO ZINC."MAURER"A048 3/4 MM.20	PZ	20

GRILLI ZINCATI EXTRA



Grillo zincato diritto con perno a occhio circolare tipo EXTRA in acciaio Fe 430 B - DIN82101

CODICE	DESCRIZIONE	UM	Q.TÀ
503121	GRILLO ACCIAIO ZINC. ART.46 5/32 MM. 5	PZ	230
503122	GRILLO ACCIAIO ZINC. ART.46 1/4 MM. 6	PZ	230
503123	GRILLO ACCIAIO ZINC. ART.46 5/16 MM. 8	PZ	25
503124	GRILLO ACCIAIO ZINC. ART.46 3/8 MM.10	PZ	160
503125	GRILLO ACCIAIO ZINC. ART.46 1/2 MM.12	PZ	12
503126	GRILLO ACCIAIO ZINC. ART.46 9/16 MM.14	PZ	50
503127	GRILLO ACCIAIO ZINC. ART.46 5/8 MM.16	PZ	30
503128	GRILLO ACCIAIO ZINC. ART.46 7/8 MM.22	PZ	5
503129	GRILLO ACCIAIO ZINC. ART.46 1"1/8 MM.28	PZ	4
503130	GRILLO ACCIAIO ZINC. ART.46 1"1/4 MM.32	PZ	4

GRILLI ACCIAIO INOX



Grillo zincato diritto con perno a occhio circolare in acciaio inox - DIN82101

CODICE	DESCRIZIONE	UM	Q.TÀ
532565	GRILLO ACCIAIO INOX ART. A521 1/8 MM. 4	PZ	60
532456	GRILLO ACCIAIO INOX ART. A521 5/32 MM. 5	PZ	60
532457	GRILLO ACCIAIO INOX ART. A521 1/4 MM. 6	PZ	60
532458	GRILLO ACCIAIO INOX ART. A521 5/16 MM. 8	PZ	25
532566	GRILLO ACCIAIO INOX ART. A521 3/8 MM.10	PZ	20

MORSETTI ZINCATI PER FUNE



MAURER

Morsetto a cavallotto MAURER zincato per fune - DIN741

CODICE	DESCRIZIONE	UM	Q.TÀ
099606	MORSETTO ZINC."MAURER" A003 FUNE 1/8 MM. 3	PZ	100
099607	MORSETTO ZINC."MAURER" A003 FUNE 3/16 MM.5	PZ	100
099609	MORSETTO ZINC."MAURER" A003 FUNE 1/4 MM.6	PZ	100
099610	MORSETTO ZINC."MAURER" A003 FUNE 5/16 MM.8	PZ	50
099611	MORSETTO ZINC."MAURER" A003 FUNE 3/8 MM10	PZ	50
099612	MORSETTO ZINC."MAURER" A003 FUNE 1/2 MM12	PZ	25

MORSETTI ZINCATI PER FUNE



Morsetto a cavallotto zincato per fune - DIN741

CODICE	DESCRIZIONE	UM	Q.TÀ
086207	MORSETTO ZINCATO DIN741 A003 FUNE 9/16 MM14	PZ	25
086208	MORSETTO ZINCATO DIN741 A003 FUNE 5/8 MM16	PZ	20

MORSETTI ZINCATI EXTRA PER FUNE



Morsetto a cavallotto zincato per fune tipo EXTRA in acciaio Fe 360 B - DIN741

CODICE	DESCRIZIONE	UM	Q.TÀ
553717	MORSETTO ZINC. X FUNE ART. A156Z 9/16 MM.14	PZ	25
553718	MORSETTO ZINC. X FUNE ART. A156Z 5/8 MM.16	PZ	25
553571	MORSETTO ZINC. X FUNE ART. A156Z 3/4 MM.20	PZ	20

MORSETTI INOX PER FUNE



Morsetto a cavallotto zincato per fune in acciaio inox - DIN741

CODICE	DESCRIZIONE	UM	Q.TÀ
532464	MORSETTO INOX X FUNE ART. A549 1/8 MM. 3-4	PZ	30
532465	MORSETTO INOX X FUNE ART. A549 3/16 MM. 5	PZ	25
532466	MORSETTO INOX X FUNE ART. A549 1/4 MM. 6	PZ	25
532467	MORSETTO INOX X FUNE ART. A549 5/16 MM. 8	PZ	20

REDANCE ZINCATE PER FUNE



Redancia zincata per fune - DIN6899/A

CODICE	DESCRIZIONE	UM	Q.TÀ
503139	REDANCIA ZINCATA PER FUNI ART. A096 DA MM. 3	PZ	350
503141	REDANCIA ZINCATA PER FUNI ART. A096 DA MM. 5	PZ	100

REDANCE ZINCATE PER FUNE



MAURER

Redancia zincata MAURER per fune - DIN6899/A

CODICE	DESCRIZIONE	UM	Q.TÀ
099642	REDANCIA ZINCATA "MAURER" X FUNI A096 MM. 4	PZ	150
099643	REDANCIA ZINCATA "MAURER" X FUNI A096 MM. 6	PZ	100
099644	REDANCIA ZINCATA "MAURER" X FUNI A096 MM. 8	PZ	50
099645	REDANCIA ZINCATA "MAURER" X FUNI A096 MM. 10	PZ	50
099646	REDANCIA ZINCATA "MAURER" X FUNI A096 MM. 12	PZ	50
099647	REDANCIA ZINCATA "MAURER" X FUNI A096 MM. 14	PZ	40
099648	REDANCIA ZINCATA "MAURER" X FUNI A096 MM. 16	PZ	25

REDANCE INOX PER FUNE



Redancia inox per fune - DIN6899/A

CODICE	DESCRIZIONE	UM	Q.TÀ
532572	REDANCIA INOX ART. A552 PER FUNI DA MM. 3	PZ	50
532468	REDANCIA INOX ART. A552 PER FUNI DA MM. 4	PZ	50
532469	REDANCIA INOX ART. A552 PER FUNI DA MM. 5	PZ	50
532470	REDANCIA INOX ART. A552 PER FUNI DA MM. 6	PZ	50

MAGLIE RAPIDE DI GIUNZIONE



MAURER

Maglia rapida di giunzione MAURER con vite e dado - in acciaio zincato

CODICE	DESCRIZIONE	UM	Q.TÀ
• **080252**	MAGLIA RAPIDA GIUNZ.ACC.ZIN.64 MM.3,5X35	PZ	100
• **080253**	MAGLIA RAPIDA GIUNZ.ACC.ZIN.64 MM. 4 X40	PZ	100
• **080254**	MAGLIA RAPIDA GIUNZ.ACC.ZIN.64 MM. 5 X49	PZ	40
• **080255**	MAGLIA RAPIDA GIUNZ.ACC.ZIN.64 MM. 6 X57	PZ	40
• **080256**	MAGLIA RAPIDA GIUNZ.ACC.ZIN.64 MM. 8 X74	PZ	10
• **080257**	MAGLIA RAPIDA GIUNZ.ACC.ZIN.64 MM. 10X89	PZ	10

MAGLIE RAPIDE DI GIUNZIONE INOX



Maglia rapida di giunzione inox

CODICE	DESCRIZIONE	UM	Q.TÀ
532472	MAGLIA RAPIDA GIUNZ. INOX ART. A544 MM. 4X40	PZ	30
532473	MAGLIA RAPIDA GIUNZ. INOX ART. A544 MM. 5X49	PZ	30

VITI PER CARTONGESSO



Vite per cartongesso - testa trombetta - impronta croce PH2 - in acciaio temprato e fosfatata colore nero - idonea al fissaggio di pannelli in cartongesso su sopporti metallici di spessore massimo 0,6 mm

CODICE	DESCRIZIONE	UM	Q.TÀ
554224	VITE PER CARTONGESSO FOSFATATA NERO 3,5X25	PZ	1000
554225	VITE PER CARTONGESSO FOSFATATA NERO 3,5X35	PZ	1000
554226	VITE PER CARTONGESSO FOSFATATA NERO 3,5X45	PZ	1000
554227	VITE PER CARTONGESSO FOSFATATA NERO 3,5X55	PZ	500

TASSELLI IN NYLON



MAURER

Tassello tipo M4G in nylon - con gancio quadri

CODICE	DESCRIZIONE	UM	Q.TÀ
093009	BLIS.30 TASSEL.M4G G/QUADRI MM. 4X20	PZ	20

TASSELLI IN NYLON



fischer

Tassello FISCHER tipo S in nylon - adatto per calcestruzzo e mattoni pieni e forati

CODICE	DESCRIZIONE	UM	Q.TÀ
503152	TASSELLO IN NYLON FISCHER S 4	PZ	100
503153	TASSELLO IN NYLON FISCHER S 5	PZ	100
503154	TASSELLO IN NYLON FISCHER S 6	PZ	100
503156	TASSELLO IN NYLON FISCHER S 8	PZ	100
503157	TASSELLO IN NYLON FISCHER S 10	PZ	50
503158	TASSELLO IN NYLON FISCHER S 12	PZ	25
503159	TASSELLO IN NYLON FISCHER S 14	PZ	20

TASSELLI IN NYLON



MAURER

Tassello tipo M in nylon con alette laterali

CODICE	DESCRIZIONE	UM	Q.TÀ
088385	TASSELLO NYLON M/115 NORM. MM. 4X20	PZ	200
088386	TASSELLO NYLON M/101 NORM. MM. 5X25	PZ	200
088387	TASSELLO NYLON M/103 NORM. MM. 6X30	PZ	100
088388	TASSELLO NYLON M/105 NORM. MM. 8X40	PZ	100
088389	TASSELLO NYLON M/107 NORM. MM.10X50	PZ	50
088390	TASSELLO NYLON M/109 NORM. MM.12X60	PZ	25
088391	TASSELLO NYLON M/110 NORM. MM.14X80	PZ	20

TASSELLI IN NYLON



fischer

Tassello FISCHER tipo SC in nylon con collare e alette laterali - adatto per calcestruzzo e mattoni pieni e forati - confezione in fustino

CODICE	DESCRIZIONE	UM	Q.TÀ
503176	FUSTINO CON 5000 TASSELLI FISCHER S6C	CF	1

TASSELLI IN NYLON



MAURER

Tassello tipo MC in nylon con collarino e alette laterali

CODICE	DESCRIZIONE	UM	Q.TÀ
088396	TASSELLO NYLON MC/102 C/COLL. MM. 5X25	PZ	200
088397	TASSELLO NYLON MC/104 C/COLL. MM. 6X30	PZ	100
088398	TASSELLO NYLON MC/106 C/COLL. MM. 8X40	PZ	100

TASSELLI IN NYLON



fischer

Tassello FISCHER tipo S in nylon con alette laterali - fornito completo di vite - adatto per calcestruzzo e mattoni pieni e forati

CODICE	DESCRIZIONE	UM	Q.TÀ
503165	TASSELLO NYLON FISCHER S5V CON VITE	PZ	100
503166	TASSELLO NYLON FISCHER S6V CON VITE	PZ	100
503167	TASSELLO NYLON FISCHER S8V CON VITE	PZ	50
503168	TASSELLO NYLON FISCHER S10V CON VITE	PZ	25

TASSELLI IN NYLON



MAURER

Tassello tipo MV, in nylon con alette laterali - fornito completo di vite TSP Pozi

CODICE	DESCRIZIONE	UM	Q.TÀ
088392	TASSELL.NYLON MV/101 VITE ZNC MM. 5X25	PZ	100
088393	TASSELL.NYLON MV/103 VITE ZNC MM. 6X30	PZ	100
088394	TASSELL.NYLON MV/105 VITE ZNC MM. 8X40	PZ	100
088395	TASSELL.NYLON MV/107 VITE ZNC MM.10X50	PZ	50

TASSELLI IN NYLON



fischer

Tassello FISCHER tipo SX in nylon con collarino - espansione a 4 settori - adatto per calcestruzzo e mattoni pieni e forati

CODICE	DESCRIZIONE	UM	Q.TÀ
503160	TASSELLO NYLON FISCHER CON COLLARINO SX5	PZ	100
503161	TASSELLO NYLON FISCHER CON COLLARINO SX6	PZ	100
503162	TASSELLO NYLON FISCHER CON COLLARINO SX8	PZ	100
503163	TASSELLO NYLON FISCHER CON COLLARINO SX10	PZ	50
503164	TASSELLO NYLON FISCHER CON COLLARINO SX12	PZ	25

TASSELLI IN NYLON



fischer

Tassello FISCHER tipo DUOPOWER bi-materiale - adatto per calcestruzzo, mattoni pieni, forati e cartongesso

CODICE	DESCRIZIONE	UM	Q.TÀ
553576	TASSELLO BI-MATERIALE "FISCHER"DUOPOWER 5	PZ	100
553577	TASSELLO BI-MATERIALE "FISCHER"DUOPOWER 6	PZ	100
553578	TASSELLO BI-MATERIALE "FISCHER"DUOPOWER 8	PZ	100
553579	TASSELLO BI-MATERIALE "FISCHER"DUOPOWER 10	PZ	50
553580	TASSELLO BI-MATERIALE "FISCHER"DUOPOWER 12	PZ	25
553581	TASSELLO BI-MATERIALE "FISCHER"DUOPOWER 14	PZ	20

TASSELLI IN NYLON



fischer

Tassello FISCHER tipo DUOPOWER S in nylon con alette laterali, bordo seghettato antirotazione, collare per evitare lo scivolamento nel foro - ottima coppia di serraggio - installazione su calcestruzzo, mattone pieno, blocco pieno in calcestruzzo, mattone semipieno, blocco cavo, cartongesso, pietra naturale, pannello truciolare, pannello pieno in gesso

CODICE	DESCRIZIONE	UM	Q.TÀ
553514	TASSELLO NYLON C/VITE 5S DUOPOWER 5X25	PZ	100
553515	TASSELLO NYLON C/VITE 6S DUOPOWER 6X30	PZ	100
553516	TASSELLO NYLON C/VITE 8S DUOPOWER 8X40	PZ	50
553517	TASSELLO NYLON C/VITE 10S DUOPOWER10X50	PZ	25

TASSELLI IN NYLON



MAURER

Tassello tipo MX in nylon con collarino - idoneo per fissaggi medio leggeri

CODICE	DESCRIZIONE	UM	Q.TÀ
092482	TASSELLO NYLON MX UNIVERSALE MM.6X30	PZ	100
092483	TASSELLO NYLON MX UNIVERSALE MM.8X40	PZ	100
092484	TASSELLO NYLON MX UNIVERSALE MM.10X50	PZ	50

TASSELLI IN NYLON



fischer

Tassello FISCHER bimateriale sigillante - specifico per ambienti umidi - con vite in acciaio inossidabile A2 ed impronta torx

CODICE	DESCRIZIONE	UM	Q.TÀ
554229	TASSELLO SIGILLANTE DUOSEAL A2 6X38	PZ	50
554230	TASSELLO SIGILLANTE DUOSEAL A2 8X48	PZ	25

TASSELLI IN NYLON



fischer

Tassello FISCHER tipo SX in nylon con collarino e vite - espansione a 4 settori - adatto per calcestruzzo e mattoni pieni e forati

CODICE	DESCRIZIONE	UM	Q.TÀ
503169	TASSELLO NYLON FISCHER C/COLLARINO VITE SX5S	PZ	100
503170	TASSELLO NYLON FISCHER C/COLLARINO VITE SX6S	PZ	100
503171	TASSELLO NYLON FISCHER C/COLLARINO VITE SX8S	PZ	50
533149	TASSELLO NYLON FISCHER C/COLLARINO VITE SX10S	PZ	25

TASSELLI IN NYLON



fischer

Tassello FISCHER tipo UX con vite adatto per tutti i materiali da costruzione, fissaggio anche su pannelli o lastre grazie all'annodamento - speciale collarino atto a evitare lo slittamento all'interno del foro - alette antirotazione - profilo esterno seghettato e scanalatura longitudinale

CODICE	DESCRIZIONE	UM	Q.TÀ
533094	TASSELLO NYLON UNIV. FISCHER UX 6X35 C/VITE	PZ	100
533095	TASSELLO NYLON UNIV. FISCHER UX 8X50 C/VITE	PZ	50
533096	TASSELLO NYLON UNIV. FISCHER UX 10X60 C/VITE	PZ	20

TASSELLI IN NYLON



MAURER

Tassello tipo MXV, in nylon con collarino e vite TSP Pozi - idoneo per fissaggi medio leggeri

CODICE	DESCRIZIONE	UM	Q.TÀ
092485	TASSELLO NYLON MXV UNIV.C/VITE MM.6X30	PZ	100
092486	TASSELLO NYLON MXV UNIV.C/VITE MM.8X40	PZ	100
092487	TASSELLO NYLON MXV UNIV.C/VITE MM10X50	PZ	50
093035	BL.15 TASS.NYLON MXV UNIV.C/VITE 6X30	PZ	14
093036	BL.10 TASS.NYLON MXV UNIV.C/VITE 8X40	PZ	14
093037	BL. 6 TASS.NYLON MXV UNIV.C/VITE 10X50	PZ	14

TASSELLI IN NYLON



fischer

Tassello prolungato FISCHER in nylon con vite antifurto e testa a borchia - inserto a stella - approvazione ETA - doppio stadio di espansione

CODICE	DESCRIZIONE	UM	Q.TÀ
554234	TASSELLO NYLON FISCHER SXRL VAE 10 X 80	PZ	50
554235	TASSELLO NYLON FISCHER SXRL VAE 10 X 100	PZ	1
554236	TASSELLO NYLON FISCHER SXRL VAE 10 X 140	PZ	50

TASSELLI IN NYLON



Tassello prolungato FISCHER tipo SXR-WT in nylon con vite T.S.P. impronta torx

CODICE	DESCRIZIONE	UM	Q.TÀ
554265	TASSELLO NYLON FISCHER SXR WT 6X60	PZ	50

TASSELLI IN NYLON



Tassello prolungato FISCHER tipo SXRL-T in nylon con vite T.S.P. premontata impronta torx

CODICE	DESCRIZIONE	UM	Q.TÀ
553727	TASSELLO NYLON FISCHER SXRL-T 8X60	PZ	50
553729	TASSELLO NYLON FISCHER SXRL-T 8X80	PZ	50
553743	TASSELLO NYLON FISCHER SXRL-T 8X100	PZ	50
553728	TASSELLO NYLON FISCHER SXRL-T 8X120	PZ	50
553346	TASSELLO NYLON FISCHER SXRL-T 10X80	PZ	50
553347	TASSELLO NYLON FISCHER SXRL-T 10X100	PZ	50
554262	TASSELLO NYLON FISCHER SXRL-T 10X120	PZ	50
553348	TASSELLO NYLON FISCHER SXRL-T 10X140	PZ	50
553349	TASSELLO NYLON FISCHER SXRL-T 10X160	PZ	50
554263	TASSELLO NYLON FISCHER SXRL-T 10X180	PZ	50
553861	TASSELLO NYLON FISCHER SXRL-T 10X200	PZ	50
553862	TASSELLO NYLON FISCHER SXRL-T 10X230	PZ	50
554264	TASSELLO NYLON FISCHER SXRL-T 14X140	PZ	50

TASSELLI IN NYLON



Tassello FISCHER tipo SXRL-FUS in nylon ad elevati valori di resistenza al taglio e a trazione - caratterizzato da velocità d'installazione, bassa coppia di serraggio - testato su oltre 40 materiali da costruzione e con resistenza al fuoco F90 - certificato CE e ETA 07/0121 - vite testa esagonale con rosetta flangiata impronta torx

CODICE	DESCRIZIONE	UM	Q.TÀ
553350	TASSELLO NYLON PROLUNG.SXRL-FUS 10X80 VITE TE	PZ	50
553351	TASSELLO NYLON PROLUN.SXRL-FUS 10X100 VITE TE	PZ	50
553352	TASSELLO NYLON PROLUN.SXRL-FUS 10X120 VITE TE	PZ	50

TASSELLI IN NYLON



Tassello prolungato FISCHER tipo N F in nylon con collare a bordo piatto - fornito completo di vite a percussione adatto per calcestruzzo e mattoni pieni e forati

CODICE	DESCRIZIONE	UM	Q.TÀ
503188	TASSELLO C/VITE A CHIODO FISCHER N 5-30F	PZ	100

TASSELLI IN NYLON



Tassello prolungato FISCHER tipo N in nylon con collare svasato - fornito completo di vite a percussione adatto per calcestruzzo e mattoni pieni e forati

CODICE	DESCRIZIONE	UM	Q.TÀ
503189	TASSELLO C/VITE A CHIODO FISCHER N 5-50	PZ	100
503190	TASSELLO C/VITE A CHIODO FISCHER N. 6-40	PZ	100
503191	TASSELLO C/VITE A CHIODO FISCHER N.6-60	PZ	100
503192	TASSELLO C/VITE A CHIODO FISCHER N.6-80	PZ	100
503193	TASSELLO C/VITE A CHIODO FISCHER N.8-60	PZ	100
503194	TASSELLO C/VITE A CHIODO FISCHER N.8-80	PZ	50
503195	TASSELLO C/VITE A CHIODO FISCHER N.8-100	PZ	50
503196	TASSELLO C/VITE A CHIODO FISCHER N.8-120	PZ	50

TASSELLI IN NYLON



Tassello FISCHER in nylon tipo prolungato con sistema di espansione a percussione - particolarmente adatto per la posa di battiscopa

CODICE	DESCRIZIONE	UM	Q.TÀ
503244	TASSELLO X BATTISCOPA BRON.FISCHER N4-35	PZ	100

TASSELLI IN NYLON



Tassello FISCHER tipo FUR-T in nylon tipo prolungato - completo di vite TS impronta TORX - adatto per il fissaggio di profili per serramenti sia metallici che in legno - la confezione contiene un inserto TORX per l'avvitamento

CODICE	DESCRIZIONE	UM	Q.TÀ
532697	TASSELLO NYL.FISCHER C/VITE TORX T40FUR 8X 80	PZ	50
532698	TASSELLO NYL.FISCHER C/VITE TORX T40FUR 8X100	PZ	50
503233	TASSELLO NYL.FISCHER C/VITE TORX T40FUR10X80	PZ	50
503235	TASSELLO NYL.FISCHER C/VITE TORX T40FUR10X135	PZ	50
503236	TASSELLO NYL.FISCHER C/VITE TORX T40FUR10X160	PZ	50
553332	TASSELLO NYL.FISCHER C/VITE TORX T40FUR10X200	PZ	50
553333	TASSELLO NYL.FISCHER C/VITE TORX T40FUR10X230	PZ	50

TASSELLI IN NYLON



fischer

Tassello FISCHER tipo DUOXPAND prolungato bimateriale - completo di vite di sicurezza testa svasata con impronta torx in acciaio zincato - materiali di supporto sia pieni (calcestruzzo) che cavi (mattone forato) - geometria delle lamelle specifica per un'espansione adattiva che evita fratture nei materiali cavi e possibilità di fissaggio in prossimità dei bordi - certificato ETA-21/0324, usi multipli per applicazioni non strutturali

CODICE	DESCRIZIONE	UM	Q.TÀ
554291	TASSELLO PROL.DUOXPAND C/VITE TORX T30 8X80	PZ	50
554292	TASSELLO PROL.DUOXPAND C/VITE TORX T30 8X100	PZ	50
554293	TASSELLO PROL.DUOXPAND C/VITE TORX T30 8X120	PZ	50
554294	TASSELLO PROL.DUOXPAND C/VITE TORX T40 10X80	PZ	50
554295	TASSELLO PROL.DUOXPAND C/VITE TORX T40 10X100	PZ	50
554296	TASSELLO PROL.DUOXPAND C/VITE TORX T40 10X120	PZ	50
554297	TASSELLO PROL.DUOXPAND C/VITE TORX T40 10X140	PZ	50
554298	TASSELLO PROL.DUOXPAND C/VITE TORX T40 10X160	PZ	50
554299	TASSELLO PROL.DUOXPAND C/VITE TORX T40 10X180	PZ	50
554300	TASSELLO PROL.DUOXPAND C/VITE TORX T40 10X200	PZ	50
554301	TASSELLO PROL.DUOXPAND C/VITE TORX T40 10X230	PZ	50

TASSELLI IN NYLON



fischer

Tassello FISCHER tipo F-S-Z tipo prolungato in nylon - l'espansione avviene mediante un cono in poliammide trattenuto dalla vite con impronta a croce munita di foro per l'inserimento della calotta di protezione ADF

CODICE	DESCRIZIONE	UM	Q.TÀ
503225	TASSELLO NYL.FISCHER C/VITE XCALOTTA F10-S100	PZ	50
503226	TASSELLO NYL.FISCHER C/VITE XCALOTTA F10-S120	PZ	50

TASSELLI IN NYLON



fischer

Tassello FISCHER tipo FU in nylon - adatto per calcestruzzo, mattoni pieni e forati, pannelli cartongesso, pietre e materiali compressi

CODICE	DESCRIZIONE	UM	Q.TÀ
503197	TASSELLO NYLON FISCHER FU 6X35	PZ	100
503198	TASSELLO NYLON FISCHER FU 6X45	PZ	100
503199	TASSELLO NYLON FISCHER FU 8X50	PZ	100
503200	TASSELLO NYLON FISCHER FU 10X60	PZ	50

TASSELLI IN NYLON



MAURER

Tassello tipo MUX in nylon con collarino - idoneo per fissaggi medio leggeri - ideale per forati e lastre

CODICE	DESCRIZIONE	UM	Q.TÀ
092488	TASSELLO NYLON MUX UNIV.TRAZ. MM.6X40	PZ	200
092489	TASSELLO NYLON MUX UNIV.TRAZ. MM.8X50	PZ	100
092490	TASSELLO NYLON MUX UNIV.TRAZ. MM.10X60	PZ	50

TASSELLI IN NYLON



fischer

Tassello FISCHER tipo FU in nylon - fornito completo di vite TSP pozidriv interamente filettata - adatto per calcestruzzo, mattoni pieni e forati, pannelli cartongesso, pietre e materiali compressi

CODICE	DESCRIZIONE	UM	Q.TÀ
503201	TASSELLO FISCHER C/VITE TSP POZ. FU-6V 6X35	PZ	100
503202	TASSELLO FISCHER C/VITE TSP POZ. FU-V 6X45	PZ	100
503203	TASSELLO FISCHER C/VITE TSP POZ. FU-8V 8X50	PZ	50
503204	TASSELLO FISCHER C/VITE TSP POZ. FU10V 10X60	PZ	25

TASSELLI IN NYLON



fischer

Tassello FISCHER tipo SBN con rondella allargata, che favorisce la distribuzione del carico sulla superficie della parete - il cono espande completamente il bossolo - le alette anti-rotazione impediscono al fissaggio di muoversi accidentalmente durante l'installazione

CODICE	DESCRIZIONE	UM	Q.TÀ
553860	TASSELLO NYLON SBN 9/4 C.VITE GRANDI CAVITÀ	PZ	200

TASSELLI IN NYLON



MAURER

Tassello tipo MUXV, in nylon con collarino - fornito completo di vite TSP Pozi - idoneo per fissaggi medio leggeri - ideale per forati e lastre

CODICE	DESCRIZIONE	UM	Q.TÀ
092491	TASSELLO NYLON MUXV TRAZ.VITE MM.6X40	PZ	100
092492	TASSELLO NYLON MUXV TRAZ.VITE MM.8X50	PZ	50
092493	TASSELLO NYLON MUXV TRAZ.VITE MM.10X60	PZ	40

TASSELLI IN NYLON



MAURER

Tassello tipo MUV in nylon con collarino - fissaggio a trazione - fornito completo di vite TSP Pozi

CODICE	DESCRIZIONE	UM	Q.TÀ
088411	TASSELLO NYL.FIS+VITE MUV/101 MM. 6X35	PZ	100
088413	TASSELLO NYL.FIS+VITE MUV/102 MM. 8X50	PZ	50

TASSELLI PER CAPPOTTO



fischer

Tassello a percussione con spina in nylon fibro rinforzato - certificato secondo EAD 330196-01-0604 - per classi di materiali A-B-C-D-E

CODICE	DESCRIZIONE	UM	Q.TÀ
554239	TASS. ISO X CAPP.FIF PN 8/60 L.108 MM	PZ	100
554240	TASS. ISO X CAPP.FIF PN 8/80 L.128 MM	PZ	100
554241	TASS. ISO X CAPP.FIF PN 8/100 L.148 MM	PZ	100
554242	TASS. ISO X CAPP.FIF PN 8/120 L.168 MM	PZ	100
554243	TASS. ISO X CAPP.FIF PN 8/140 L.188 MM	PZ	100
554244	TASS. ISO X CAPP.FIF PN 8/160 L.208 MM	PZ	100
554245	TASS. ISO X CAPP.FIF PN 8/180 L.228 MM	PZ	100

TASSELLI PER CAPPOTTO



fischer

Tassello a percussione con spina in acciaio-nylon - certificato secondo EAD 330196-01-0604 - per classi di materiali A-B-C-D-E

CODICE	DESCRIZIONE	UM	Q.TÀ
554246	TASS. ISO X CAPP.FIF CN II 8/200 L.248 MM	PZ	1
554247	TASS. ISO X CAPP.FIF CN II 8/220 L.268 MM	PZ	1

TASSELLI IN NYLON



fischer

Tassello FISCHER tipo GK in poliammide - ideale per fissaggio su cartongesso

CODICE	DESCRIZIONE	UM	Q.TÀ
503237	TASSELLO FISCHER PER CARTONGESSO MM.22 GK II	PZ	100

TASSELLI IN NYLON



fischer

Tassello DUOBLADE per cartongesso - con punta metallica preinstallata, autoforante e centrante - consente di forare anche materiali rigidi - elica rinforzata - lamelle antirotazione che bloccano il tassello in fase di installazione della vite - l'impronta PZ2 è uguale sul tassello e sulla vite per un minor tempo di applicazione

CODICE	DESCRIZIONE	UM	Q.TÀ
553864	TASSELLO AUTOFORANTE PER CARTONGESSO DUOBLADE	PZ	50
553865	TASSELLO AUTOF.C/VITE PER CARTONG. DUOBLADE-S	PZ	25

TASSELLI IN NYLON



fischer

Tassello di fissaggio termicamente isolato - per carichi leggeri su pannelli isolanti in poliuretano (PU) e polistirene (EPS)

CODICE	DESCRIZIONE	UM	Q.TÀ
554237	TASSELLO NYLON FID 50 L. 50 MM	PZ	50
554238	TASSELLO NYLON FID 90 L. 90 MM	PZ	25

TASSELLI IN NYLON



MAURER

Tassello tipo MB, in nylon diam. 9 mm - con gancio medio - l'espansione si ottiene per richiamo del cono avvitando l'accessorio

CODICE	DESCRIZIONE	UM	Q.TÀ
088416	TASSELL.NYLON MB/102 GANCIO MEDIO 9X38	PZ	100

TASSELLI IN NYLON



MAURER

Tassello tipo MB in nylon diam. 12 mm - con gancio medio - l'espansione si ottiene per richiamo del cono avvitando l'accessorio

CODICE	DESCRIZIONE	UM	Q.TÀ
088427	TASSELLO NYL.MB/111 GANCIO MEDIO 12X45	PZ	100

TASSELLI IN NYLON



fischer

Tassello FISCHER tipo FU-H in nylon completo di gancio aperto zincocromato con collare - adatto per calcestruzzo, mattoni pieni, forati, cartongesso

CODICE	DESCRIZIONE	UM	Q.TÀ
503231	TASSELLO NYLON FISCHER C/GANCIO FU-H 6X35	PZ	25
503232	TASSELLO NYLON FISCHER C/GANCIO FU-H 8X50	PZ	25

TASSELLI IN NYLON



MAURER

Tassello tipo MB, in nylon diam. 9 mm - con gancio corto - l'espansione si ottiene per richiamo del cono avvitando l'accessorio

CODICE	DESCRIZIONE	UM	Q.TÀ
088421	TASSELLO NYL. MB/101 GANCIO CORTO 9X38	PZ	100

TASSELLI IN NYLON



MAURER

Tassello tipo MB in nylon diam. 12 mm - con gancio corto - l'espansione si ottiene per richiamo del cono avvitando l'accessorio

CODICE	DESCRIZIONE	UM	Q.TÀ
088432	TASSELLO NYL.MB/110 GANCIO CORTO 12X45	PZ	100

TASSELLI IN NYLON



fischer

Tassello FISCHER tipo FU-R in nylon completo di occhiolo aperto zincocromato con collare - adatto per calcestruzzo, mattoni pieni e forati e cartongesso

CODICE	DESCRIZIONE	UM	Q.TÀ
503229	TASSELLO NYL.FISCHER C/OCCH. APER.FU-R 6X35	PZ	25
503230	TASSELLO NYL.FISCHER C/OCCH. APER.FU-R 8X50	PZ	25

TASSELLI IN NYLON



MAURER

Tassello tipo MB, in nylon diam. 9 mm - con occhiolo aperto - l'espansione si ottiene per richiamo del cono avvitando l'accessorio

CODICE	DESCRIZIONE	UM	Q.TÀ
088415	TASS.NYLON MB/104 GANCIO OCC.APERTO 9X38	PZ	100

TASSELLI IN NYLON



MAURER

Tassello tipo MB, in nylon diam. 9 mm - con occhiolo chiuso - l'espansione si ottiene per richiamo del cono avvitando l'accessorio

CODICE	DESCRIZIONE	UM	Q.TÀ
088417	TASS.NYLON MB/105 GANCIO OCC.CHIUSO 9X38	PZ	100

TASSELLI IN NYLON



MAURER

Tassello tipo MB in nylon diam. 12 mm - con occhiolo chiuso - l'espansione si ottiene per richiamo del cono avvitando l'accessorio

CODICE	DESCRIZIONE	UM	Q.TÀ
088428	TASSELL.NYL.MB/114 GANCIO OCCHIO 12X45	PZ	100

TASSELLI IN NYLON



MAURER

Tassello tipo MB in nylon diam. 9 mm - con vite TS con impronta a croce - l'espansione si ottiene per richiamo del cono avvitando l'accessorio

CODICE	DESCRIZIONE	UM	Q.TÀ
088418	TASSELLO NYLON MB/106 C/VITE MM. 9X38	PZ	100

TASSELLI IN NYLON



MAURER

Tassello tipo MB in nylon diam. 12 mm - con vite TS con impronta a croce - l'espansione si ottiene per richiamo del cono avvitando l'accessorio

CODICE	DESCRIZIONE	UM	Q.TÀ
088429	TASSELLO NYLON MB/115 C/VITE MM.12X45	PZ	100

TASSELLI ACCIAIO FISSAGGI LEGGERI



MAURER

Tassello tipo MBS, in acciaio - con gancio lungo e rondella - fornito di 3 alette antirotazione - l'espansione si ottiene per richiamo del cono in ottone tramite avvitamento - ideale per fissaggi leggeri sui principali materiali edili - foro diam. 10 mm

CODICE	DESCRIZIONE	UM	Q.TÀ
088447	TASSELLO ACC C/GANCIO LUNGO 10 MBS/103	PZ	100

TASSELLI ACCIAIO FISSAGGI LEGGERI



MAURER

Tassello tipo MBS, in acciaio - con gancio medio e rondella - fornito di 3 alette antirotazione - l'espansione si ottiene per richiamo del cono in ottone tramite avvitamento - ideale per fissaggi leggeri sui principali materiali edili - foro 8 mm

CODICE	DESCRIZIONE	UM	Q.TÀ
088437	TASSELLO ACC C/GANCIO MEDIO 8 MBS/112	PZ	100

TASSELLI ACCIAIO FISSAGGI LEGGERI



MAURER

Tassello tipo MBS, in acciaio - con gancio medio e rondella - fornito di 3 alette antirotazione - l'espansione si ottiene per richiamo del cono in ottone tramite avvitamento - ideale per fissaggi leggeri sui principali materiali edili - foro 10 mm

CODICE	DESCRIZIONE	UM	Q.TÀ
088443	TASSELLO ACC C/GANCIO MEDIO 10 MBS/102	PZ	100

TASSELLI ACCIAIO FISSAGGI LEGGERI



fischer

Tassello FISCHER tipo SBS 9 in acciaio con gancio corto - l'espansione si ottiene per richiamo del cono avvitando l'accessorio

CODICE	DESCRIZIONE	UM	Q.TÀ
503245	TASSELLO ACCIAIO FISCHER SBS9/8C/GANCIO CORTO	PZ	100

TASSELLI ACCIAIO FISSAGGI LEGGERI



MAURER

Tassello tipo MBS, in acciaio - con gancio corto e rondella - fornito di 3 alette antirotazione - l'espansione si ottiene per richiamo del cono in ottone tramite avvitamento - ideale per fissaggi leggeri sui principali materiali edili - foro 8 mm

CODICE	DESCRIZIONE	UM	Q.TÀ
088441	TASSELLO ACC C/GANCIO CORTO 8 MBS/111	PZ	100

TASSELLI ACCIAIO FISSAGGI LEGGERI



MAURER

Tassello tipo MBS, in acciaio - con gancio corto e rondella - fornito di 3 alette antirotazione - l'espansione si ottiene per richiamo del cono in ottone tramite avvitamento - ideale per fissaggi leggeri sui principali materiali edili - foro 10 mm

CODICE	DESCRIZIONE	UM	Q.TÀ
088448	TASSELLO ACC C/GANCIO CORTO 10 MBS/101	PZ	100

TASSELLI ACCIAIO FISSAGGI LEGGERI



MAURER

Tassello tipo MBS, in acciaio - con occhiolo chiuso e rondella - fornito di 3 alette antirotazione - l'espansione si ottiene per richiamo del cono in ottone tramite avvitamento - ideale per fissaggi leggeri sui principali materiali edili - foro 8 mm

CODICE	DESCRIZIONE	UM	Q.TÀ
088438	TASSELLO ACC. C/OCCHIO CHIUSO 8 MBS/115	PZ	100

TASSELLI ACCIAIO FISSAGGI LEGGERI



MAURER

Tassello tipo MBS, in acciaio con occhiolo chiuso e rondella - fornito di 3 alette antirotazione - l'espansione si ottiene per richiamo del cono in ottone tramite avvitamento - ideale per fissaggi leggeri sui principali materiali edili - foro 10 mm

CODICE	DESCRIZIONE	UM	Q.TÀ
088444	TASSELLO ACC. OCCHIO CHIUSO 10 MBS/105	PZ	100

TASSELLI ACCIAIO FISSAGGI LEGGERI



fischer

Tassello FISCHER tipo SBS 9 in acciaio - con vite TSC a taglio combinato - l'espansione si ottiene per richiamo del cono avvitando l'accessorio

CODICE	DESCRIZIONE	UM	Q.TÀ
503246	TASSELLO IN ACCIAIO FISCHER SBS 9/4 G.S.	PZ	100

TASSELLI ACCIAIO FISSAGGI LEGGERI



MAURER

Tassello tipo MBS, in acciaio - con vite TSC M4 e rondella - fornito di 3 alette antirotazione - l'espansione si ottiene per richiamo del cono in ottone tramite avvitamento - ideale per fissaggi leggeri sui principali materiali edili - foro 8 mm

CODICE	DESCRIZIONE	UM	Q.TÀ
088439	TASSELLO ACC. C/VITE TSC 8X38 MBS/116	PZ	100

TASSELLI ACCIAIO FISSAGGI LEGGERI



MAURER

Tassello in acciaio - con vite M5 e rondella - fornito di 3 alette antirotazione - l'espansione si ottiene per richiamo del cono in ottone tramite avvitamento - ideale per fissaggi leggeri sui principali materiali edili - foro 9 mm

CODICE	DESCRIZIONE	UM	Q.TÀ
088445	TASSELLO ACC. C/VITE TSC 9X38 MBS/106	PZ	100

TASSELLI ACCIAIO FISSAGGI LEGGERI



MAURER

Tassello tipo MBS, in acciaio - con doppia vite M5, doppio dado e rondella - fornito di 3 alette antirotazione - l'espansione si ottiene per richiamo del cono in ottone tramite avvitamento - ideale per fissaggi leggeri sui principali materiali edili - foro 9 mm

CODICE	DESCRIZIONE	UM	Q.TÀ
088446	TASSELLO ACC. C/DOPPIA VITE 9X38 MBS/107	PZ	100

TASSELLI ACCIAIO FISSAGGI LEGGERI



fischer

Tassello FISCHER in acciaio con fermaporta in gomma - tassello 9 mm

CODICE	DESCRIZIONE	UM	Q.TÀ
503280	PARACOLPO ACCIAIO FISCHER SBS9 BIANCO	PZ	25
503281	PARACOLPO ACCIAIO FISCHER SBS9 NERO	PZ	25

MINI TASSELLI ACCIAIO



Mini tassello in acciaio zincato giallo con gancio corto M3 con rondella e dadino conico

CODICE	DESCRIZIONE	UM	Q.TÀ
533074	MINI TASSELLO GANCIO CORT.ACC.ZIN.GIA MM.6X30	PZ	200

MINI TASSELLI ACCIAIO



Mini tassello in acciaio zincato giallo con occhio aperto M3 con rondella e dadino conico

CODICE	DESCRIZIONE	UM	Q.TÀ
533075	MINI TASSELLO OCCHIO APER.ACC.ZIN.GIA MM.6X30	PZ	200

MINI TASSELLI ACCIAIO



Mini tassello in acciaio zincato giallo con occhio chiuso M3 con rondella e dadino conico

CODICE	DESCRIZIONE	UM	Q.TÀ
533072	MINI TASSELLO OCCHIO CHIU.ACC.ZIN.GIA MM.6X30	PZ	200

MINI TASSELLI ACCIAIO



Mini tassello in acciaio zincato giallo con vite M3 TGS taglio combinato con rondella e dadino conico

CODICE	DESCRIZIONE	UM	Q.TÀ
533073	MINI TASSELLO VITE TGS ACC.ZIN.GIALLO MM.6X30	PZ	200

ANCORANTI PESANTI PER CALCESTRUZZO



fischer

Vite per calcestruzzo ad alte prestazioni specifici per calcestruzzo fessurato - in acciaio zincato con testa esagonale e rosetta integrata certificata CE - certificati per applicazioni antisismiche (categoria di prestazione C1 e C2) - classificazione di resistenza al fuoco R 120

CODICE	DESCRIZIONE	UM	Q.TÀ
553827	VITE PER CALCESTR. FBS II 8X55 5/- US TX	PZ	50
553828	VITE PER CALCESTR. FBS II 8X70 20/5 US TX	PZ	50
553829	VITE PER CALCESTR. FBS II 8X80 30/15 US TX	PZ	50
553830	VITE PER CALCESTR. FBS II 8X90 40/25 US TX	PZ	50
553831	VITE PER CALCESTR. FBS II 8X100 50/35 US TX	PZ	50
553832	VITE PER CALCESTR. FBS II 8X110 60/45 US TX	PZ	50
553833	VITE PER CALCESTR. FBS II 8X130 80/65 US TX	PZ	50
553834	VITE PER CALCESTR. FBS II 10X60 5/-/- US	PZ	50
553835	VITE PER CALCESTR. FBS II 10X70 15/5/- US	PZ	50
553836	VITE PER CALCESTR. FBS II 10X80 25/15/- US	PZ	50
553837	VITE PER CALCESTR. FBS II 10X90 35/25/5 US	PZ	50
553838	VITE PER CALCESTR. FBS II 10X100 45/35/15 US	PZ	50
553839	VITE PER CALCESTR. FBS II 10X120 65/55/35 US	PZ	50
553840	VITE PER CALCESTR. FBS II 10X140 85/75/55 US	PZ	50
553841	VITE PER CALCESTR. FBS II 10X160 105/95/75 US	PZ	50
553842	VITE PER CALCES. FBS II 10X200 145/135/115 US	PZ	20
553845	VITE PER CALCES. FBS II 12X110 50/35/10 US	PZ	20
553846	VITE PER CALCES. FBS II 12X130 70/55/30 US	PZ	20
553847	VITE PER CALCES. FBS II 12X150 90/75/50 US	PZ	20
553848	VITE PER CALCES. FBS II 14X150 85/65/35 US	PZ	10

TASSELLI PER FISSAGGI PESANTI



fischer

Tassello FISCHER tipo SLM in acciaio zincato da inserire a filo superficie - dotato di due alette laterali - l'espansione avviene mediante espansore posteriore - adatto per calcestruzzo, mattoni pieni e pietra

CODICE	DESCRIZIONE	UM	Q.TÀ
503285	TASSELLO X VITI FISCHER SLM 6	PZ	50
503286	TASSELLO X VITI FISCHER SLM 8	PZ	50
503287	TASSELLO X VITI FISCHER SLM 10	PZ	25
503288	TASSELLO X VITI FISCHER SLM 12	PZ	20

TASSELLI PER FISSAGGI PESANTI



MAURER PLUS

Tassello tipo MLM, in acciaio zincato, solo corpo - fornito di alette antirotazione - offre le migliori prestazioni nei fissaggi pesanti su materiali compatti, ideale per fissaggi di carpenterie segnaletiche, macchinari, ringhiere e quadri elettrici

CODICE	DESCRIZIONE	UM	Q.TÀ
090002	TASSELLO X VITI MLM 6 ZINCATO	PZ	100
090003	TASSELLO X VITI MLM 8 ZINCATO	PZ	50
090004	TASSELLO X VITI MLM 10 ZINCATO	PZ	50
090005	TASSELLO X VITI MLM 12 ZINCATO	PZ	40

TASSELLI PER FISSAGGI PESANTI



fischer

Tassello FISCHER tipo SLM in acciaio zincato da inserire a filo superficie - fornito completo di vite T.E. 8.8 e rondella - dotato di due alette laterali - l'espansione avviene mediante espansore posteriore - adatto per calcestruzzo, mattoni pieni e pietra

CODICE	DESCRIZIONE	UM	Q.TÀ
503296	TASSELLO C/VITE T.E. FISCHER SLM 6 X50	PZ	50
503297	TASSELLO C/VITE T.E. FISCHER SLM 8 X60	PZ	50
503298	TASSELLO C/VITE T.E. FISCHER SLM 10X80	PZ	25
503299	TASSELLO C/VITE T.E. FISCHER SLM 12X90	PZ	20

TASSELLI PER FISSAGGI PESANTI



MAURER PLUS

Tassello tipo MLM-V, in acciaio zincato con vite T.E. 8.8 e rondella - fornito di alette antirotazione - offre le migliori prestazioni nei fissaggi pesanti su materiali compatti, ideale per fissaggi di carpenterie segnaletiche, macchinari, ringhiere e quadri elettrici

CODICE	DESCRIZIONE	UM	Q.TÀ
090009	TASSELLO C/VITE MLM-V 10X 80 ZINCATO	PZ	40

TASSELLI PER FISSAGGI PESANTI



fischer

Tassello FISCHER tipo SLM in acciaio zincato da inserire a filo superficie - fornito completo di gancio forgiato, dado e rondella - dotato di due alette laterali - l'espansione avviene mediante espansore posteriore - adatto per calcestruzzo, mattoni pieni e pietra

CODICE	DESCRIZIONE	UM	Q.TÀ
503309	TASSELLO FISCHER SLM 6 C/GANCIO FORGIATO	PZ	50
503310	TASSELLO FISCHER SLM 8 C/GANCIO FORGIATO	PZ	50
503311	TASSELLO FISCHER SLM10 C/GANCIO FORGIATO	PZ	25

TASSELLI PER FISSAGGI PESANTI



MAURER PLUS

Tassello tipo MLM-G, in acciaio zincato - con gancio stampato, dado e rondella - fornito di alette antirotazione - offre le migliori prestazioni nei fissaggi pesanti su materiali compatti, ideale per fissaggi di carpenterie segnaletiche, macchinari, ringhiere e quadri elettrici

CODICE	DESCRIZIONE	UM	Q.TÀ
090021	TASSELLO C/GANCIO MLM-G 6 ZINCATO	PZ	100

TASSELLI PER FISSAGGI PESANTI



fischer

Tassello FISCHER tipo SLM in acciaio zincato da inserire a filo superficie - fornito completo di occhiolo stampato classe 8.8, dado e rondella - dotato di due alette laterali - l'espansione avviene mediante espansore posteriore - adatto per calcestruzzo, mattoni pieni e pietra

CODICE	DESCRIZIONE	UM	Q.TÀ
503306	TASSELLO FISCHER SLM 6 C/OCCHIOLO	PZ	50
503307	TASSELLO FISCHER SLM 8 C/OCCHIOLO	PZ	50
503308	TASSELLO FISCHER SLM10 C/OCCHIOLO	PZ	25

TASSELLI PER FISSAGGI PESANTI



MAURER PLUS

Tassello tipo MLM-O, in acciaio zincato - con occhiolo stampato, dado e rondella - fornito di alette antirotazione - offre le migliori prestazioni nei fissaggi pesanti su materiali compatti, ideale per fissaggi di carpenterie segnaletiche, macchinari, ringhiere e quadri elettrici

CODICE	DESCRIZIONE	UM	Q.TÀ
090016	TASSELLO C/OCCHIOLO MLM-O 6 ZINCATO	PZ	100
090017	TASSELLO C/OCCHIOLO MLM-O 8 ZINCATO	PZ	50
090018	TASSELLO C/OCCHIOLO MLM-O 10 ZINCATO	PZ	25

TASSELLI PER FISSAGGI PESANTI



fischer

Tassello FISCHER tipo SLM in acciaio zincato da inserire a filo superficie - fornito completo di paracolpi in gomma - dotato di due alette laterali - l'espansione avviene mediante espansore posteriore - adatto per calcestruzzo, mattoni pieni e pietra

CODICE	DESCRIZIONE	UM	Q.TÀ
503313	TASSELLO FISCHER "SLM8" C/PARACOL.NERO	PZ	10

TASSELLI PER FISSAGGI PESANTI



fischer

Tassello FISCHER tipo TAM formato da un bossolo avvolto e privo di saldature, a tre settori in acciaio zincato bianco, dotato di triple alette antirotazione e da un cono di espansione con tappo antipolvere

CODICE	DESCRIZIONE	UM	Q.TÀ
532518	TASSELLO IN ACCIAIO ZINCATO FISCHER TA-M 6	PZ	50
532519	TASSELLO IN ACCIAIO ZINCATO FISCHER TA-M 8	PZ	50
532520	TASSELLO IN ACCIAIO ZINCATO FISCHER TA-M 10	PZ	25
532521	TASSELLO IN ACCIAIO ZINCATO FISCHER TA-M 12	PZ	25

TASSELLI PER FISSAGGI PESANTI



MAURER PLUS

Tassello tipo MAT, in acciaio zincato, solo corpo - con cono antirotazione - offre le migliori prestazioni nei fissaggi medio-pesanti su materiali compatti e forati - ideale per passerelle, staffaggi vari e quadri elettrici

CODICE	DESCRIZIONE	UM	Q.TÀ
090026	TASSELLO X VITI MAT 6 ZINCATO	PZ	100
090027	TASSELLO X VITI MAT 8 ZINCATO	PZ	100
090029	TASSELLO X VITI MAT 12 ZINCATO	PZ	50

TASSELLI PER FISSAGGI PESANTI



fischer

Tassello FISCHER tipo TAM formato da un bossolo avvolto e privo di saldature, a tre settori in acciaio zincato bianco, dotato di triple alette antirotazione e da un cono di espansione - fornito completo di vite a TE classe 8.8 zincata bianca e di rondella

CODICE	DESCRIZIONE	UM	Q.TÀ
532522	TASSELLO ZIN.FISCHER TA-M 6 C/VITE TE 6X50	PZ	50
532523	TASSELLO ZIN.FISCHER TA-M 8 C/VITE TE 8X60	PZ	50
532524	TASSELLO ZIN.FISCHER TA-M 10 C/VITE TE 10X80	PZ	25
532525	TASSELLO ZIN.FISCHER TA-M 12 C/VITE TE 12X100	PZ	20

TASSELLI PER FISSAGGI PESANTI



MAURER PLUS

Tassello tipo MAT-V, in acciaio zincato - con vite T.E. 8.8 e rondella - fornito di cono antirotazione - offre le migliori prestazioni nei fissaggi medio-pesanti su materiali compatti e forati - ideale per passerelle, staffaggi vari e quadri elettrici

CODICE	DESCRIZIONE	UM	Q.TÀ
090030	TASSELLO C/VITE MAT-V 6X 50 ZINCATO	PZ	100
090031	TASSELLO C/VITE MAT-V 8X 60 ZINCATO	PZ	50

TASSELLI PER FISSAGGI PESANTI



Tassello FISCHER tipo TAM formato da un bossolo avvolto e privo di saldature, a tre settori in acciaio zincato bianco, dotato di triple alette antirotazione e da un cono di espansione - fornito completo di occhiolo in acciaio zincato bianco classe 8.8 con dado e rondella

CODICE	DESCRIZIONE	UM	Q.TÀ
532526	TASSELLO ACC.ZINC. FISCHER TA-M 6 C/OCCHIOLO	PZ	50
532527	TASSELLO ACC.ZINC. FISCHER TA-M 8 C/OCCHIOLO	PZ	50
532528	TASSELLO ACC.ZINC. FISCHER TA-M 10 C/OCCHIOLO	PZ	25

TASSELLI PER FISSAGGI PESANTI



Tassello tipo MAT-O, in acciaio zincato - completo di occhiolo in acciaio stampato 8.8, dado e rondella - con cono antirotazione - offre le migliori prestazioni nei fissaggi medio-pesanti su materiali compatti e forati - ideale per passerelle, staffaggi vari e quadri elettrici

CODICE	DESCRIZIONE	UM	Q.TÀ
090037	TASSELLO C/OCCHIOLO MAT-O 6 ZINCATO	PZ	100
090038	TASSELLO C/OCCHIOLO MAT-O 8 ZINCATO	PZ	50

TASSELLI PER FISSAGGI PESANTI



Tassello FISCHER tip TAM formato da un bossolo avvolto e privo di saldature, a tre settori in acciaio zincato bianco, dotato di triple alette antirotazione e da un cono di espansione con tappo antipolvere - fornito completo di vite TE in acciaio zincato bianco classe 8.8 e distanziale che da la possibilità di posizionare, forare e quindi fissare l'oggetto senza spostarlo

CODICE	DESCRIZIONE	UM	Q.TÀ
532530	TASSELLO TAM6VD ZIN.C/DISTANZ.MM.25 TE 6X80	PZ	50
532531	TASSELLO TAM8VD ZIN.C/DISTANZ.MM.25 TE 8X75	PZ	50
532532	TASSELLO TAM10VD ZIN.C/DISTANZ.MM.25 TE 10X90	PZ	25

TASSELLI PER FISSAGGI PESANTI



Tassello FISCHER tipo TAM formato da un bossolo avvolto e privo di saldature, a tre settori in acciaio zincato bianco, dotato di triple alette antirotazione e da un cono di espansione - fornito di vite di sicurezza a TE in acciaio zincato bianco studiata per staccarsi alla torsione quando viene applicata una coppia superiore a 13 Nm

CODICE	DESCRIZIONE	UM	Q.TÀ
532529	TASSEL.TAM8VS ZINC+VITE ANTINTRUSIONE TE 8X80	PZ	50

TASSELLI PER FISSAGGI PESANTI



Tassello FISCHER tipo TAM-SK - formato da un bossolo avvolto a quattro settori in acciaio zincato e da un cono di espansione - fornito completo di vite testa svasata con esagono incassato cl. 10.9

CODICE	DESCRIZIONE	UM	Q.TÀ
532615	TASSELLO ACC. TSPEI TAM-SK 6/30 VITE 6X80	PZ	50
532616	TASSELLO ACC. TSPEI TAM-SK 8/30 VITE 8X90	PZ	50
532617	TASSELLO ACC. TSPEI TAM-SK 10/30 VITE 10X100	PZ	25

TASSELLI PER FISSAGGI PESANTI



Tassello FISCHER tipo FA passante - espansione mediante cono che agisce sul guscio - munito di rondella plastica antirotazione - con dado esagonale cieco e rondella

CODICE	DESCRIZIONE	UM	Q.TÀ
503314	TASSELLO IN ACCIAIO FISCHER FA 8X70	PZ	25
503315	TASSELLO IN ACCIAIO FISCHER FA 8X85	PZ	25
503316	TASSELLO IN ACCIAIO FISCHER FA10X85	PZ	25
503317	TASSELLO IN ACCIAIO FISCHER FA10X120	PZ	25
503318	TASSELLO IN ACCIAIO FISCHER FA12X100	PZ	20
503319	TASSELLO IN ACCIAIO FISCHER FA14X115	PZ	10

TASSELLI PER FISSAGGI PESANTI



Tassello FISCHER tipo FH tipo a doppia boccola - espansione mediante cono che agisce su doppia boccola - con barra filettata e dado esagonale cieco - fornito di marcatura CE

CODICE	DESCRIZIONE	UM	Q.TÀ
503320	TASSELLO ACCIAIO FISCHER FH 10/10 H	PZ	50
533057	TASSELLO ACCIAIO FISCHER FH 10/50 H	PZ	50
533058	TASSELLO ACCIAIO FISCHER FH 12/50 H	PZ	25

TASSELLI PER FISSAGGI PESANTI



Tassello FISCHER tipo FH, a doppia boccola - espansione mediante cono che agisce su doppia boccola - con barra filettata e dado esagonale cieco - fornito di marcatura CE

CODICE	DESCRIZIONE	UM	Q.TÀ
533022	TASSELLO ACC. FISCHER FH II 12/25 H	PZ	50
533024	TASSELLO ACCIAIO FISCHER FH II 15/50 H	PZ	25
533023	TASSELLO ACC. FISCHER FH II 18X50 H	PZ	20

TASSELLI PER FISSAGGI PESANTI



Tassello FISCHER tipo FH a doppia boccola - espansione mediante cono che agisce su doppia boccola - con vite a TSP con esagono incassato per fissaggi a filo superficie

CODICE	DESCRIZIONE	UM	Q.TÀ
533025	TASSELLO ACCIAIO TSPEI FISCHER FH 12/15 SK	PZ	25

TASSELLI PER FISSAGGI PESANTI



Tassello FISCHER tipo FH, a doppia boccola - espansione mediante cono che agisce su doppia boccola - fornito completo di vite a TSP con esagono incassato per fissaggi a filo superficie

CODICE	DESCRIZIONE	UM	Q.TÀ
533021	TASSELLO ACC. TSPEI FISCHER FH II 12/50 SK	PZ	25

TASSELLI PER FISSAGGI PESANTI



Tassello FISCHER tipo GM composto da un cono espansore e da quattro gusci in ghisa - l'espansione avviene mediante espansore posteriore - adatto per calcestruzzo e roccia

CODICE	DESCRIZIONE	UM	Q.TÀ
503383	TASSELLO GUAINA C/DADO CONICO "GM" 8 FISCHER	PZ	50

TASSELLI PER FISSAGGI PESANTI



Tassello FISCHER tipo GM composto da un cono espansore e da quattro gusci in ghisa - fornito completo di vite a TE 8.8 e rondella - l'espansione avviene mediante espansore posteriore - adatto per calcestruzzo e roccia

CODICE	DESCRIZIONE	UM	Q.TÀ
503291	TASSELLO GUAINA C/VITE T.E. FISCHER GM 6	PZ	50
503292	TASSELLO GUAINA C/VITE T.E. FISCHER GM 8	PZ	50
503293	TASSELLO GUAINA C/VITE T.E. FISCHER GM 10	PZ	25
503294	TASSELLO GUAINA C/VITE T.E. FISCHER GM 12	PZ	20

TASSELLI PER FISSAGGI PESANTI



Tassello FISCHER tipo FBN per fissaggio passante - con fascetta d'espansione, dado e rondella - marcato CE

CODICE	DESCRIZIONE	UM	Q.TÀ
554261	TASSELLO ACCIAIO FBNII "CE" 6/5 6X50	PZ	100
554260	TASSELLO ACCIAIO FBNII "CE" 6/10 6X55	PZ	100
553187	TASSELLO ACCIAIO FBN II "CE" 6X30 ART.505528	PZ	100
554248	TASSELLO ACCIAIO FBNII "CE" 8/5 8X65	PZ	50
533065	TASSELLO ACCIAIO FBNII "CE" 8/10 8X71	PZ	50
554249	TASSELLO ACCIAIO FBNII "CE" 8/20 8X80	PZ	50
554250	TASSELLO ACCIAIO FBNII "CE" 8/30 8X90	PZ	50
533066	TASSELLO ACCIAIO FBNII "CE" 8/50 8X111	PZ	50
554251	TASSELLO ACCIAIO FBNII "CE" 8/70 8X130	PZ	20
554252	TASSELLO ACCIAIO FBNII "CE" 8/100 8X160	PZ	20
533067	TASSELLO ACCIAIO FBNII "CE"10/10 10X86	PZ	50
554253	TASSELLO ACCIAIO FBNII "CE" 10/20 10X95	PZ	50
554254	TASSELLO ACCIAIO FBNII "CE" 10/30 10X105	PZ	50
533068	TASSELLO ACCIAIO FBNII "CE"10/50 10X126	PZ	20
553856	TASSELLO ACCIAIO FBNII "CE"10/70 10X146	PZ	20
553857	TASSELLO ACCIAIO FBNII "CE"10/100 10X176	PZ	20
554255	TASSELLO ACCIAIO FBNII "CE" 10/160 10X235	PZ	20
533069	TASSELLO ACCIAIO FBNII "CE"12/10 12X106	PZ	20
554256	TASSELLO ACCIAIO FBNII "CE" 12/20 12X114	PZ	20
554257	TASSELLO ACCIAIO FBNII "CE" 12/30 12X124	PZ	20
533070	TASSELLO ACCIAIO FBNII "CE"12/50 12X146	PZ	20
553858	TASSELLO ACCIAIO FBNII "CE"12/80 12X176	PZ	20
554258	TASSELLO ACCIAIO FBNII "CE" 12/120 12X214	PZ	20
554259	TASSELLO ACCIAIO FBNII "CE" 12/160 12X254	PZ	20
533071	TASSELLO ACCIAIO FBNII "CE"16/25 16X145	PZ	10
553504	TASSELLO ACCIAIO FBNII "CE"16/50 16X170	PZ	10
553859	TASSELLO ACCIAIO FBNII "CE"20/30 20X187	PZ	10
554166	TASSELLO ACCIAIO FBNII "CE"20/60 20X217	PZ	⌂1

TASSELLI PER FISSAGGI PESANTI



Tassello FISCHER tipo FBN in acciaio INOX A4 con zincatura bianca dotato di fascetta di espansione, dado e rosetta - certificato ETA CE - adatto per fissaggio pesante, idoneo per calcestruzzo e pietra

CODICE	DESCRIZIONE	UM	Q.TÀ
532432	TASSELLO ACCIAIO INOX A4 FBN II 8/10 R	PZ	50

TASSELLI PER FISSAGGI PESANTI



Tassello FISCHER tipo FBN in acciaio INOX A4 - idoneo per calcestruzzo e pietra - dotato di fascetta d'espansione, dado e rosetta

CODICE	DESCRIZIONE	UM	Q.TÀ
553189	TASSELLO ACCIAIO INOX A4 FBN II 10/20 R	PZ	50
553190	TASSELLO ACCIAIO INOX A4 FBN II 12/50 R	PZ	20

TASSELLI PER FISSAGGI PESANTI



Tassello ancorante FISCHER tipo FAZII - in acciaio con fascetta di espansione nera, con marcatura CE opzione 1 per calcestruzzo fessurato

CODICE	DESCRIZIONE	UM	Q.TÀ
533059	TASSELLO ACC.C/FASCETTA ESPAN.ART.FAZ II 8/10	PZ	50
533060	TASSELLO ACC.C/FASCETTA ESPAN.ART.FAZ II 8/50	PZ	50
533061	TASSELLO ACC.C/FASCETTA ESPAN.ART.FAZ II10/10	PZ	50
533062	TASSELLO ACC.C/FASCETTA ESPAN.ART.FAZ II10/50	PZ	20
533063	TASSELLO ACC.C/FASCETTA ESPAN.ART.FAZ II12/10	PZ	20
533064	TASSELLO ACC.C/FASCETTA ESPAN.ART.FAZ II12/50	PZ	20
553863	TASSELLO ACC.C/FASCETTA ESPAN.ART.FAZ II16/50	PZ	10

TASSELLI PER FISSAGGI PESANTI



Tassello FISCHER tipo FSL per fissaggio medio pesanti - con cono d'espansione e tranciature ottimizzate - fornito completo di vite T.E. 8.8 e rondella larga - particolarmente adatto per il fissaggio di ringhiere, corrimani e montanti

CODICE	DESCRIZIONE	UM	Q.TÀ
553432	TASSELLO ACC.ZINC. C/ROSETTA LARGA FSL 8/15S	PZ	50
553433	TASSELLO ACC.ZINC. C/ROSETTA LARGA FSL 8/35S	PZ	50
553434	TASSELLO ACC.ZINC.C/ROSETTA LARGA FSL 10/10S	PZ	25
553435	TASSELLO ACC.ZINC.C/ROSETTA LARGA FSL 10/30S	PZ	25
553436	TASSELLO ACC.ZINC.C/ROSETTA LARGA FSL 12/10S	PZ	20
553437	TASSELLO ACC.ZINC.C/ROSETTA LARGA FSL 12/50S	PZ	20

TASSELLI IN OTTONE



Tassello zigrinato in ottone con quattro tagli

CODICE	DESCRIZIONE	UM	Q.TÀ
503363	TASSELLO IN OTTONE M 5	PZ	200
503364	TASSELLO IN OTTONE M 6	PZ	300
503365	TASSELLO IN OTTONE M 8	PZ	200
503366	TASSELLO IN OTTONE M 10	PZ	100
503367	TASSELLO IN OTTONE M 12	PZ	50

GANCI FORGIATI



Gancio forgiato MAURER zincato, per tenditore

CODICE	DESCRIZIONE	UM	Q.TÀ
099618	GANCIO FORGIATO"MAURER"ZINC.A017 MM. 5X40	PZ	220
099619	GANCIO FORGIATO"MAURER"ZINC.A017 MM. 6X50	PZ	150
099620	GANCIO FORGIATO"MAURER"ZINC.A017 MM. 8X52	PZ	120
099621	GANCIO FORGIATO"MAURER"ZINC.A017 MM.10X62	PZ	100
099622	GANCIO FORGIATO"MAURER"ZINC.A017 MM.12X65	PZ	50

OCCHIOLI FORGIATI



Occhiolo forgiato MAURER zincato, per tenditore

CODICE	DESCRIZIONE	UM	Q.TÀ
099613	OCCHIOLO FORGIATO"MAURER"ZINC.A016 MM. 5X40	PZ	220
099614	OCCHIOLO FORGIATO"MAURER"ZINC.A016 MM. 6X50	PZ	150
099615	OCCHIOLO FORGIATO"MAURER"ZINC.A016 MM. 8X52	PZ	120
099616	OCCHIOLO FORGIATO"MAURER"ZINC.A016 MM. 10X60	PZ	100
099617	OCCHIOLO FORGIATO"MAURER"ZINC.A016 MM. 12X67	PZ	50

OCCHIOLI FORGIATI



Occhiolo forgiato zincato

CODICE	DESCRIZIONE	UM	Q.TÀ
503377	OCCHIOLO FORGIATO ZINCATO MM.16X100 A016	PZ	50

TASSELLI PER FISSAGGIO SANITARI



Elemento di fissaggio FISCHER per l'installazione di sanitari - composto da tassello, vite a doppio filetto, boccola e dado cieco in ottone nichelato

CODICE	DESCRIZIONE	UM	Q.TÀ
503426	KIT PZ 4 ELEMENTI FISSAGGIO WB 2	PZ	50

TASSELLI PER FISSAGGIO SANITARI



Elemento di fissaggio FISCHER per l'installazione di sanitari - composto da tassello con forma particolare e vite a T.E.

CODICE	DESCRIZIONE	UM	Q.TÀ
503427	KIT PZ 4 ELEMENTI FISSAGGIO WB 4	PZ	50

TASSELLI PER FISSAGGIO SANITARI



Elemento di fissaggio FISCHER per il fissaggio di lavabi e altri apparecchi sanitari a parete - completo di vite a doppio filetto e dado nylon

CODICE	DESCRIZIONE	UM	Q.TÀ
553566	KIT PZ 2 ELEMENTI FISSAGGIO WD120X	PZ	25

TASSELLI PER FISSAGGIO SANITARI



fischer

Elemento di fissaggio FISCHER per il fissaggio rapido di lavabi e altri apparecchi sanitari a parete su materiali forati - completo di vite a doppio filetto e dado nylon

CODICE	DESCRIZIONE	UM	Q.TÀ
503431	KIT PZ 2 ELEMENTI FISSAGGIO PFD 120	PZ	25

TASSELLI PER FISSAGGIO SANITARI



fischer

Elemento di fissaggio FISCHER per il fissaggio di scaldabagni a parete - composto da tassello e cancano

CODICE	DESCRIZIONE	UM	Q.TÀ
533077	KIT PZ 2 ELEMENTI FISSAGGIO PFS12	PZ	50

TASSELLI PER FISSAGGIO SANITARI



fischer

Elemento di fissaggio FISCHER - per il fissaggio di scaldabagni a parete con cancani speciali - particolarmente adatto per il fissaggio di cassette per water

CODICE	DESCRIZIONE	UM	Q.TÀ
553567	KIT PZ 2 ELEMENTI FISSAGGIO WDS 10X	PZ	50
553714	KIT PZ 2 ELEMENTI FISSAGGIO WDS 12X	PZ	50
553715	KIT PZ 2 ELEMENTI FISSAGGIO WDS 14X	PZ	50

ANCORANTI CHIMICI E ACCESSORI



fischer

Barra filettata FISCHER in acciaio 5.8 con estremità esagonale, dado e rosetta - adatto per fissaggio chimico in calcestruzzo e pietra naturale

CODICE	DESCRIZIONE	UM	Q.TÀ
503394	BARRA FILETTATA C/DADO X FIALA MM. 8X110	PZ	10
503395	BARRA FILETTATA C/DADO X FIALA MM.10X130	PZ	10
503396	BARRA FILETTATA C/DADO X FIALA MM.12X160	PZ	10
503397	BARRA FILETTATA C/DADO X FIALA MM.16X190	PZ	10
503398	BARRA FILETTATA C/DADO X FIALA MM.20X260	PZ	10
503399	BARRA FILETTATA C/DADO X FIALA MM.24X300	PZ	10

ANCORANTI CHIMICI E ACCESSORI



fischer

Ancorante chimico FISCHER T-BOND a iniezione, ibrido senza stirene - certificato CE - in cartuccia da 300 ml, brevettato per l'uso con una comune pistola per silicone - ottimo su tutti i fondi di ancoraggio con alte prestazioni di fissaggio - l'elevata tixotropia lo rende ideale per gli ancoraggi a soffitto - due beccucci miscelatori inclusi

CODICE	DESCRIZIONE	UM	Q.TÀ
532574	CARTUCCIA INIEZIONE FISCHER T-BOND S/STIRENE	PZ	12

ANCORANTI CHIMICI E ACCESSORI



fischer

Ancorante chimico FISCHER C 700 HP a iniezione - ibrido senza stirene - certificato CE - in cartuccia da 410 ml - adatto per fissaggi medio/pesanti su materiali forati e compatti, carpenteria, falegnameria, serramentistica - due beccucci miscelatori inclusi

CODICE	DESCRIZIONE	UM	Q.TÀ
532577	CARTUCCIA INIEZIONE C700HP ML.410+2 MISC."CE"	PZ	12

ANCORANTI CHIMICI E ACCESSORI



fischer

Ancorante chimico vinilestere FISCHER FIS VE - ibrido, senza stirene - in cartuccia coassiale - certificato ETA CE opzione 7 per calcestruzzo non fessurato per barre filettate da M8 a M16 - range di temperature di lavoro comprese fra -40 °C e + 120 °C - certificato ETA CE per applicazioni in muratura piena e forata con barre filettate da M6 a M12 in 3 diverse tipologie di muratura - un beccuccio miscelatore incluso

CODICE	DESCRIZIONE	UM	Q.TÀ
553849	ANCOR.CHIM.VINILES.SENZ.STIRENE ML.300 VE300T	PZ	12
553850	ANCOR.CHIM.VINILES.SENZ.STIRENE ML.410 VE410C	PZ	12

ANCORANTI CHIMICI E ACCESSORI



MAURER PLUS

Ancorante chimico MAURER PLUS a iniezione, resina poliestere senza stirene TCA-P CE certificato ETA - in cartuccia coassiale - adatto per materiali forati, muratura piena e calcestruzzo - un beccuccio miscelatore incluso

CODICE	DESCRIZIONE	UM	Q.TÀ
094794	ANCOR.CHIM.POLIE"MPLUS"CERTIF."ETA"ML.300 CE	PZ	15
094795	ANCOR.CHIM.POLIE"MPLUS"CERTIF."ETA"ML.400 CE	PZ	12

ANCORANTI CHIMICI E ACCESSORI



fischer

Ancorante chimico vinilestere FISCHER FIS V410C - certificato per applicazioni strutturali - in cartuccia da 410 ml - ibrido senza stirene - certificato CE per applicazioni su calcestruzzo non fessurato con barre filettate/bussole filettate - per applicazioni su muratura e per riprese di getto - due beccucci miscelatori inclusi

CODICE	DESCRIZIONE	UM	Q.TÀ
553320	ANCOR.CHIM.VINILEST.STRUTTUR.2 M.ML 410 V410C	PZ	12

ANCORANTI CHIMICI E ACCESSORI



MAURER PLUS

Ancorante chimico MAURER PLUS ad iniezione, resina vinilestere bicomponente senza stirene TCA-V CE II - in cartuccia coassiale - per materiali forati, muratura piena e calcestruzzo - certificato opzione 7 - un miscelatore incluso

CODICE	DESCRIZIONE	UM	Q.TÀ
053837	ANCOR.CHIM.VINIL.S/STIR.TCAV C/1 MISC.ML.300	PZ	15
053838	ANCOR.CHIM.VINIL.S/STIR.TCAV C/2 MISC.ML.400	PZ	12

ANCORANTI CHIMICI E ACCESSORI



MAURER PLUS

Ancorante chimico ad iniezione MAURER PLUS, resina vinilestere bicomponente senza stirene TCA-V CE certificato ETA - in cartuccia coassiale - per materiali forati, muratura piena e calcestruzzo - certificato opzione 1 - un miscelatore incluso

CODICE	DESCRIZIONE	UM	Q.TÀ
096193	ANCOR.CHIM.VINIL."MPLUS"CERTIF."ETA"ML.300 CE	PZ	15
096194	ANCOR.CHIM.VINIL."MPLUS"CERTIF."ETA"ML.400 CE	PZ	12

ANCORANTI CHIMICI E ACCESSORI



fischer

Ancorante chimico FISCHER EM Plus 390S - resina epossidica certificata antisismica, come da approvazione americana C1/C2 - cartuccia da 390 ml - due miscelatori inclusi

CODICE	DESCRIZIONE	UM	Q.TÀ
553760	RESINA EPOSSIDICA ANTIS. C1/C2 EM PLUS 390S	PZ	6

ANCORANTI CHIMICI E ACCESSORI



MAURER PLUS

Miscelatore di ricambio MAURER PLUS per ancoranti chimici - confezione da 10 pezzi

CODICE	DESCRIZIONE	UM	Q.TÀ
060770	CONF.10 MISCELATORI PER ANCORANTI "MPLUS"	CF	1

ANCORANTI CHIMICI E ACCESSORI



fischer

Miscelatore universale FISCHER adatto per cartucce tipo FIP e FIS

CODICE	DESCRIZIONE	UM	Q.TÀ
553753	MISCELATORE PER FIP 700 FIS MR PLUS	PZ	10

ANCORANTI CHIMICI E ACCESSORI



fischer

Tassello a calza FISCHER per ancoranti chimici

CODICE	DESCRIZIONE	UM	Q.TÀ
533145	TASSELLO A CALZA H.16X85 PER CARTUCCIA CHIM.	PZ	20
533146	TASSELLO A CALZA H.18X85 PER CARTUCCIA CHIM.	PZ	20
533147	TASSELLO A CALZA H.20X85 PER CARTUCCIA CHIM.	PZ	20

ANCORANTI CHIMICI E ACCESSORI



fischer

Barra filettata FISCHER in acciaio 5.8 zincata - con dado e rondella

CODICE	DESCRIZIONE	UM	Q.TÀ
503412	BARRA FILETTATA 16M 8X110 X TASSEL. FIP	PZ	20
503413	BARRA FILETTATA 18M 10X135 X TASSEL. FIP	PZ	20
503414	BARRA FILETTATA 20M 12X115 X TASSEL. FIP	PZ	20

ANCORANTI CHIMICI E ACCESSORI

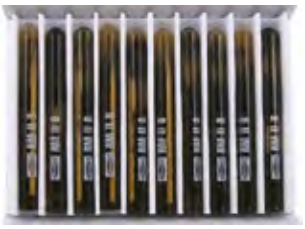

fischer

Ancorante chimico FISCHER in fiala - per fissaggio a reazione chimica di barre filettate - certificato in Opzione 1 per applicazioni su calcestruzzo fessurato che non richiede pulizia del foro - classificazione di resistenza al fuoco R120

CODICE	DESCRIZIONE	UM	Q.TÀ
553719	FIALA CE X REAZIONE CHIMICA FISCHER RM II 8	PZ	10
553720	FIALA CE X REAZIONE CHIMICA FISCHER RM II 10	PZ	10
553721	FIALA CE X REAZIONE CHIMICA FISCHER RM II 12	PZ	10
553722	FIALA CE X REAZIONE CHIMICA FISCHER RM II 16	PZ	10
553723	FIALA CE X REAZ. CHIMICA FISCHER RM II 20/22	PZ	10
553724	FIALA CE X REAZIONE CHIMICA FISCHER RM II 24	PZ	5

ANCORANTI CHIMICI E ACCESSORI



MAURER PLUS

Tassello a gabbietta in rete MAURER PLUS GC, per ancoranti chimici

CODICE	DESCRIZIONE	UM	Q.TÀ
091123	GABBIETTA IN PLASTICA"MPLUS"GC 15X85	PZ	100
091124	GABBIETTA IN PLASTICA"MPLUS"GC 15X130	PZ	100
091125	GABBIETTA IN PLASTICA"MPLUS"GC 20X85	PZ	100

ANCORANTI CHIMICI E ACCESSORI



fischer

Bussola retinata FISCHER da 1 metro per fissaggi chimici su materiali forati

CODICE	DESCRIZIONE	UM	Q.TÀ
503418	BUSSOLA RETINATA MT. 1 P/FORI D.12 M 8	PZ	10
503419	BUSSOLA RETINATA MT. 1 P/FORI D.16 M10	PZ	10
503420	BUSSOLA RETINATA MT. 1 P/FORI D.22 M12	PZ	6

ANCORANTI CHIMICI E ACCESSORI



fischer

Bussola in acciaio FISCHER zincata con filettatura interna per ancoranti chimici

CODICE	DESCRIZIONE	UM	Q.TÀ
533113	BUSSOLA ACCIAIO C/FILETTO M8 FIP 11X85	PZ	10
533114	BUSSOLA ACCIAIO C/FILETTO M10 FIP 15X85	PZ	10
533115	BUSSOLA ACCIAIO C/FILETTO M12 FIP 15X85	PZ	10

ANCORANTI CHIMICI E ACCESSORI



MAURER

Pompetta ad aria soffiante MAURER - tipo manuale, per pulizia fori

CODICE	DESCRIZIONE	UM	Q.TÀ
092833	POMPETTA ARIA MAURER PER PULIZIA FORI	PZ	1

PISTOLE PER CARTUCCE BICOMPONENTI



fischer

Pistola FISCHER per cartucce shuttle - tipo professionale in metallo - adatta per cartucce EM390 - V360S

CODICE	DESCRIZIONE	UM	Q.TÀ
553229	PISTOLA PROF. METALLO X EM390-V360S FISCHER	PZ	1

PISTOLE PER CARTUCCE BICOMPONENTI



MAURER

Pistola MAURER per cartucce bicomponenti tipo coassiale - lunghezza 195 mm - capacità 380 ml

CODICE	DESCRIZIONE	UM	Q.TÀ
• **087890**	PISTOLA X BICOMPON.COASSIALE MM.195 ML.380	PZ	6

TASSELLI AD ANCORA



Mini tassello ad ancora con vite in acciaio zincato M4 e rondella

CODICE	DESCRIZIONE	UM	Q.TÀ
533076	MINI ANCORINA C/VITE ACC.ZIN.GIAL.MM.4X80	PZ	50

TASSELLI AD ANCORA



fischer

Tassello ad ancora con molla FISCHER - barra M4 - dado ottone zigrinato taglio cacciavite - foro 14 mm

CODICE	DESCRIZIONE	UM	Q.TÀ
503444	ANCORA A SOFFITTO C/DADO FISCHER KD4	PZ	25

TASSELLI AD ANCORA



fischer

Tassello ad ancora con molla FISCHER - barra M4 - doppio dado e rondella - foro 14 mm

CODICE	DESCRIZIONE	UM	Q.TÀ
503445	ANCORA A SOFFITTO C/DADO FISCHER KDD4	PZ	50

TASSELLI AD ANCORA



fischer

Tassello ad ancora con molla FISCHER - con occhio aperto M4 - foro 14 mm

CODICE	DESCRIZIONE	UM	Q.TÀ
503448	ANCORA A SOFFITTO C/GANCIO FISCHER KDH4	PZ	25

TASSELLI AD ANCORA



fischer

Tassello ad ancora a gravità FISCHER - barra M6 - doppio dado e rondella - foro 16 mm

CODICE	DESCRIZIONE	UM	Q.TÀ
503446	ANCORA A SOFFITTO C/DADO FISCHER KD6	PZ	25

TASSELLI AD ANCORA



fischer

Tassello ad ancora a gravità FISCHER - barra M8 - doppio dado e rondella - foro 20 mm

CODICE	DESCRIZIONE	UM	Q.TÀ
503447	ANCORA A SOFFITTO C/DADO FISCHER KD8	PZ	20

TASSELLI AD ANCORA



fischer

Tassello ad ancora FISCHER tipo DUOTEC fissaggio basculante in nylon - adatto per cartongesso, fibra di gesso, truciolare, OSB

CODICE	DESCRIZIONE	UM	Q.TÀ
553573	TASSELLO AD ANCORA "FISCHER" DUOTEC	PZ	25

TASSELLI AD ANCORA



fischer

Tassello ad ancora FISCHER tipo DUOTEC S fissaggio basculante in nylon con vite trucciolare TSP impronta pozi - adatto per cartongesso, fibra di gesso, truciolare, OSB

CODICE	DESCRIZIONE	UM	Q.TÀ
553574	TASSELLO AD ANCORA C/VITE TSP"FISCHER"DUOTECS	PZ	25

TASSELLI AD ANCORA



fischer

Tassello ad ancora FISCHER tipo DUOTEC SP fissaggio basculante in nylon con vite truciolare testa cilindrica impronta a croce - adatto per cartongesso, fibra di gesso, truciolare, OSB

CODICE	DESCRIZIONE	UM	Q.TÀ
553575	TASSELLO AD ANCORA C/VIT.TC+"FISCHER"DUOTECSP	PZ	25

MENSOLE A SCOMPARSA



MAURER

Tassello tipo MEN con mensola a scomparsa

CODICE	DESCRIZIONE	UM	Q.TÀ
088479	MENSOLA A SCOMPARSA MEN/70 10X70	PZ	20
088473	MENSOLA A SCOMPARSA MEN/100 10X100	PZ	20
088474	MENSOLA A SCOMPARSA MEN/150 10X150	PZ	20
088477	MENSOLA A SCOMPARSA MEN/145 14X140	PZ	10
088478	MENSOLA A SCOMPARSA MEN/170 14X170	PZ	30

MENSOLE A SCOMPARSA



fischer

Blister con tasselli di ricambio FISCHER per mensole a scomparsa

CODICE	DESCRIZIONE	UM	Q.TÀ
503464	BLISTER 4 TASSELLI PFM8K X MENSOLA CPF10	PZ	12
503465	BLISTER 4 TASSELLI PFM10K X MENSOLA CPF14	PZ	12

RETI PLASTICATE



Rete PAPILLON a maglia sciolta a semplice torsione, prodotta con filo zincato e plasticato - maglia 50x50 mm - filo diam. interno 1,65 mm - diam. esterno 2,50 mm - colore verde - in rotoli da 25 metri

CODICE	DESCRIZIONE	UM	Q.TÀ
094551	RETE MAGL.SCIOL.PLAST.MT.25 50X50 F.2,5 H.100	RT	1
094552	RETE MAGL.SCIOL.PLAST.MT.25 50X50 F.2,5 H.125	RT	1
094553	RETE MAGL.SCIOL.PLAST.MT.25 50X50 F.2,5 H.150	RT	1
094554	RETE MAGL.SCIOL.PLAST.MT.25 50X50 F.2,5 H.175	RT	1
094555	RETE MAGL.SCIOL.PLAST.MT.25 50X50 F.2,5 H.200	RT	1

RETI PLASTICATE



Rete zincata elettrosaldata rivestita con finitura in pvc PAPILLON mod. RESERVE - maglia 50,8x50,8 mm - filo orizzontale diam. 2,5 mm - filo verticale diam. 2,2 mm - resistente alla corrosione, all'invecchiamento e all'azione dei raggi UV, buona stabilità di colore - rivestimento pvc colore verde conforme alla normativa RoHs - rinforzata nella parte alta e bassa - uso: recinzione per abitazioni - in rotoli da 25 metri

CODICE	DESCRIZIONE	UM	Q.TÀ
• **091445**	RETE PAPILLON "RESERVE" MT.25 50,8X50,8 H.102	RT	1
• **091446**	RETE PAPILLON "RESERVE" MT.25 50,8X50,8 H.122	RT	1
• **091447**	RETE PAPILLON "RESERVE" MT.25 50,8X50,8 H.152	RT	1
• **091448**	RETE PAPILLON "RESERVE" MT.25 50,8X50,8 H.183	RT	1
• **091449**	RETE PAPILLON "RESERVE" MT.25 50,8X50,8 H.203	RT	1

RETI PLASTICATE



Rete zincata elettrosaldata rivestita con finitura in pvc PAPILLON mod. ENCLOSE PLAST - maglia 76x50 mm - filo diametro interno 1,8 mm e diametro esterno 2,2 mm - resistente alla corrosione, all'azione dei raggi UV, buona stabilità di colore - rivestimento pvc colore verde conforme alla normativa RoHs - uso: recinzione per abitazioni e animali - in rotoli da 25 metri

CODICE	DESCRIZIONE	UM	Q.TÀ
099934	RETE ZIN.PLA.MT25 76.2X50.8 F2.2 ENCLOSE H80	RT	1
092912	RETE ZIN.PLA.MT25 76.2X50.8 F2.2 ENCLOSE H100	RT	1
092913	RETE ZIN.PLA.MT25 76.2X50.8 F2.2 ENCLOSE H122	RT	1
092914	RETE ZIN.PLA.MT25 76.2X50.8 F2.2 ENCLOSE H150	RT	1
092915	RETE ZIN.PLA.MT25 76.2X50.8 F2.2 ENCLOSE H175	RT	1
092916	RETE ZIN.PLA.MT25 76.2X50.8 F2.2 ENCLOSE H200	RT	1

RETI PLASTICATE



Rete zincata elettrosaldata rivestita con finitura in pvc PAPILLON mod. COUNTRY - maglia 101,6x50,8 mm - filo diam. interno 2 mm, diam. esterno 2,5 mm - resistente alla corrosione, all'invecchiamento e all'azione dei raggi UV, buona stabilità di colore - rivestimento pvc conforme alla normativa RoHs - rinforzata nella parte alta e bassa - uso: recinzione per abitazioni - in rotoli da 10 o 25 metri

CODICE	DESCRIZIONE	UM	Q.TÀ
• **091457**	RETE PAPILLON "COUNTRY"MT.10 101,6X50,8 H.61	RT	1
• **091458**	RETE PAPILLON "COUNTRY"MT.10 101,6X50,8 H.81	RT	1
• **091459**	RETE PAPILLON "COUNTRY"MT.10 101,6X50,8 H.102	RT	1
• **091460**	RETE PAPILLON "COUNTRY"MT.10 101,6X50,8 H.122	RT	1
• **092066**	RETE PAPILLON "COUNTRY"MT.10 101,6X50,8 H.152	RT	1
• **092067**	RETE PAPILLON "COUNTRY"MT.10 101,6X50,8 H.183	RT	1
• **092068**	RETE PAPILLON "COUNTRY"MT.10 101,6X50,8 H.200	RT	1
• **091450**	RETE PAPILLON "COUNTRY"MT.25 101,6X50,8 H.61	RT	1
• **091451**	RETE PAPILLON "COUNTRY"MT.25 101,6X50,8 H.81	RT	1
• **091452**	RETE PAPILLON "COUNTRY"MT.25 101,6X50,8 H.102	RT	1
• **091453**	RETE PAPILLON "COUNTRY"MT.25 101,6X50,8 H.122	RT	1
• **091454**	RETE PAPILLON "COUNTRY"MT.25 101,6X50,8 H.152	RT	1
• **091455**	RETE PAPILLON "COUNTRY"MT.25 101,6X50,8 H.183	RT	1
• **091456**	RETE PAPILLON "COUNTRY"MT.25 101,6X50,8 H.203	RT	1

RETI PLASTICATE



Rete zincata elettrosaldata rivestita con finitura pvc PAPILLON mod. YARD - maglia 76,2x63,5 mm - filo diam. interno 1,8 mm, diam. esterno 2,20 mm - resistente alla corrosione, all'invecchiamento e all'azione dei raggi UV, buona stabilità di colore - rivestimento pvc conforme alla normativa RoHs - rinforzata nella parte alta e bassa - uso: recinzione per abitazioni - in rotoli da 10 o 25 metri

CODICE	DESCRIZIONE	UM	Q.TÀ
• **093682**	RETE PAPILLON "YARD" MT.10 76,2X63,5 H.81	RT	1
• **093683**	RETE PAPILLON "YARD" MT.10 76,2X63,5 H.104	RT	1
• **093684**	RETE PAPILLON "YARD" MT.10 76,2X63,5 H.120	RT	1
• **093685**	RETE PAPILLON "YARD" MT.10 76,2X63,5 H.150	RT	1
• **093686**	RETE PAPILLON "YARD" MT.10 76,2X63,5 H.180	RT	1
• **093687**	RETE PAPILLON "YARD" MT.10 76,2X63,5 H.203	RT	1
• **091461**	RETE PAPILLON "YARD" MT. 25 76,2X63,5 H. 81	RT	1
• **091462**	RETE PAPILLON "YARD" MT. 25 76,2X63,5 H. 104	RT	1
• **091463**	RETE PAPILLON "YARD" MT. 25 76,2X63,5 H. 120	RT	1
• **091464**	RETE PAPILLON "YARD" MT. 25 76,2X63,5 H. 150	RT	1
• **091465**	RETE PAPILLON "YARD" MT. 25 76,2X63,5 H. 180	RT	1
• **091466**	RETE PAPILLON "YARD" MT. 25 76,2X63,5 H. 203	RT	1

RETI PLASTICATE



papillon

Rete zincata elettrosaldata rivestita con finitura pvc PAPILLON mod. RELEASE - maglia 76,2x63,5 mm - filo diam. interno 1,5 mm, diam. esterno 2,0 mm - resistente alla corrosione, all'invecchiamento e all'azione dei raggi UV - buona stabilità di colore - rivestimento pvc colore verde conforme alla normativa RoHS - uso: recinzione per abitazioni - in rotoli da 10 o 25 metri

CODICE	DESCRIZIONE	UM	Q.TÀ
094765	RETE ZIN.PLA.MT10 76.2X63.5 F2.1 RELEASE H60	RT	1
094766	RETE ZIN.PLA.MT10 76.2X63.5 F2.1 RELEASE H80	RT	1
094767	RETE ZIN.PLA.MT10 76.2X63.5 F2.1 RELEASE H100	RT	1
094768	RETE ZIN.PLA.MT10 76.2X63.5 F2.1 RELEASE H125	RT	1
094769	RETE ZIN.PLA.MT10 76.2X63.5 F2.1 RELEASE H150	RT	1
094770	RETE ZIN.PLA.MT10 76.2X63.5 F2.1 RELEASE H175	RT	1
094771	RETE ZIN.PLA.MT10 76.2X63.5 F2.1 RELEASE H200	RT	1
094758	RETE ZIN.PLA.MT25 76.2X63.5 F2.1 RELEASE H60	RT	1
094759	RETE ZIN.PLA.MT25 76.2X63.5 F2.1 RELEASE H80	RT	1
094760	RETE ZIN.PLA.MT25 76.2X63.5 F2.1 RELEASE H100	RT	1
094761	RETE ZIN.PLA.MT25 76.2X63.5 F2.1 RELEASE H125	RT	1
094762	RETE ZIN.PLA.MT25 76.2X63.5 F2.1 RELEASE H150	RT	1
094763	RETE ZIN.PLA.MT25 76.2X63.5 F2.1 RELEASE H175	RT	1
094764	RETE ZIN.PLA.MT25 76.2X63.5 F2.1 RELEASE H200	RT	1

RETI PLASTICATE



papillon

Rete zincata elettrosaldata rivestita in pvc PAPILLON mod. CORRAL PLAST - maglia 12,7x12,7 mm - filo diam. 0,90 mm - resistente alla corrosione, all'invecchiamento e all'azione dei raggi UV, buona stabilità di colore - rivestimento pvc colore verde conforme alla normativa RoHs - uso: recinzione per voliere e abitazioni - in rotoli da 10 o 25 metri

CODICE	DESCRIZIONE	UM	Q.TÀ
• **089906**	RETE PAPILLON"CORRAL"PLAST"MT10 12,7X12,7H.50	RT	1
• **089907**	RETE PAPILLON"CORRAL"PLAST"MT10 12,7X12,7H.60	RT	1
• **089908**	RETE PAPILLON"CORRAL"PLAST"MT10 12,7X12,7H.80	RT	1
• **089909**	RETE PAPILLON"CORRAL"PLAST"MT10 12,7X12,7H100	RT	1
• **089281**	RETE PAPILLON"CORRAL"PLAST"MT25 12,7X12,7H.50	RT	1
• **089759**	RETE PAPILLON"CORRAL"PLAST"MT25 12,7X12,7H.60	RT	1
• **089760**	RETE PAPILLON"CORRAL"PLAST"MT25 12,7X12,7H.80	RT	1
• **089282**	RETE PAPILLON"CORRAL"PLAST"MT25 12,7X12,7H100	RT	1
• **089761**	RETE PAPILLON"CORRAL"PLAST"MT25 12,7X12,7H120	RT	1
• **089283**	RETE PAPILLON"CORRAL"PLAST"MT25 12,7X12,7H150	RT	1
• **089284**	RETE PAPILLON"CORRAL"PLAST"MT25 12,7X12,7H200	RT	1

RETI PLASTICATE



Rete elettrosaldata VOLIPLAST zincata e plasticata per usi generici - maglia 13x13 mm - filo diam. 1,20 mm - colore verde - in rotoli da 25 metri

CODICE	DESCRIZIONE	UM	Q.TÀ
553415	RETE ELETTROSALD.PLAST.MT.25 F.1,2 13X13 H.50	RT	1
553416	RETE ELETTROSALD.PLAST.MT.25 F.1,2 13X13 H.60	RT	1
553417	RETE ELETTROSALD.PLAST.MT.25 F.1,2 13X13 H.80	RT	1
553418	RETE ELETTROSALD.PLAS.MT.25 F.1,2 13X13 H.100	RT	1
553741	RETE ELETTROSALD.PLAS.MT.25 F.1,2 13X13 H.120	RT	1
553742	RETE ELETTROSALD.PLAS.MT.25 F.1,2 13X13 H.150	RT	1

RETI PLASTICATE



papillon

Rete zincata rivestita con finitura in pvc PAPILLON mod. RESIDENCE per aiuole - a maglia intrecciata 150x90 mm - filo acciaio zincato diam. esterno 3,25 mm, diam. interno 2,45 mm - resistente alla corrosione, all'invecchiamento e all'azione dei raggi UV, buona stabilità di colore - rivestimento pvc conforme alla normativa RoHs - uso: recinzione per abitazioni e aiuole - in rotoli da 25 metri

CODICE	DESCRIZIONE	UM	Q.TÀ
• **091472**	RETE PAPILLON "RESIDENCE" MT.25 150X90 H.40	RT	1
• **091473**	RETE PAPILLON "RESIDENCE" MT.25 150X90 H.65	RT	1
• **091474**	RETE PAPILLON "RESIDENCE" MT.25 150X90 H.90	RT	1

RETI ZINCATE



papillon

Rete a tripla torsione PAPILLON FARM zincata dopo la tessitura - uso: recinzione per piccoli animali - in rotoli 50 metri

CODICE	DESCRIZIONE	UM	Q.TÀ
• 051687	RETE PAPILLON "FARM" MT.50 16/2 H. 50	RT	1
• 051686	RETE PAPILLON "FARM" MT.50 16/2 H. 100	RT	1
• 051695	RETE PAPILLON "FARM" MT.50 50/4 H. 100	RT	1
• 051696	RETE PAPILLON "FARM" MT.50 50/4 H. 150	RT	1
• 099936	RETE PAPILLON "FARM" MT.50 16/2 H. 60	RT	1
• 099937	RETE PAPILLON "FARM" MT.50 16/2 H. 80	RT	1

RETI ZINCATE



papillon

Rete PAPILLON mod. BARRIER annodata zincata per recinzioni - maglie ondulate, progressive dal basso verso l'alto

CODICE	DESCRIZIONE	UM	Q.TÀ
553405	RETE ANN. ZIN MT50 BARRIER H100/8/15 F1,9/2.2	RT	1
553406	RETE ANN. ZIN MT50 BARRIER H120/9/15 F1,9/2.2	RT	1
553407	RETE ANN.ZIN MT50 BARRIER H145/18/15 F1,9/2.5	RT	1
553582	RETE ANN.ZIN MT50 BARRIER H200/20/15 F1,9/2.5	RT	1

RETI ZINCATE



Rete tessuta QUADRA in filo zincato

CODICE	DESCRIZIONE	UM	Q.TÀ
503512	RETE TESSUTA QUADRA ZINCATA 2/2X2 H. 60	KG	30
503514	RETE TESSUTA QUADRA ZINCATA 2/2X2 H.100	KG	30
503515	RETE TESSUTA QUADRA ZINCATA 3/3X3 H. 60	KG	30
503516	RETE TESSUTA QUADRA ZINCATA 3/3X3 H. 80	KG	30
503517	RETE TESSUTA QUADRA ZINCATA 3/3X3 H.100	KG	30

RETI ZINCATE



papillon

Rete zincata a caldo elettrosaldata PAPILLON mod. ENCLOSE - maglia 75x50 mm - filo diam. 1,80 mm - buona resistenza alla trazione - uso: recinzione per abitazioni e animali - in rotoli da 25 metri

CODICE	DESCRIZIONE	UM	Q.TÀ
099935	RETE ZINCATA MT25 76.2X50.8 F1.7 ENCLOSE H80	RT	1
092061	RETE ZINCATA MT25 76.2X50.8 F1.7 ENCLOSE H100	RT	1
092062	RETE ZINCATA MT25 76.2X50.8 F1.7 ENCLOSE H122	RT	1
092063	RETE ZINCATA MT25 76.2X50.8 F1.7 ENCLOSE H150	RT	1
092064	RETE ZINCATA MT25 76.2X50.8 F1.7 ENCLOSE H175	RT	1
092065	RETE ZINCATA MT25 76.2X50.8 F1.7 ENCLOSE H200	RT	1

RETI ZINCATE



papillon

Rete zincata a caldo elettrosaldata PAPILLON mod. CORRAL - filo diametro 1,05 mm per i modelli con maglia 12,7x12,7 mm - filo diametro 1,45 mm per i modelli con maglia 12,7x25,4 mm e 19x19 mm - filo diametro 0,55 mm per i modelli con maglia 6,3x6,3 mm - ottima resistenza alla trazione e lunga durata di vita - uso: recinzione per gabbie animali - in rotoli da 10 o 25 metri

CODICE	DESCRIZIONE	UM	Q.TÀ
• 089902	RETE PAPILLON"CORRAL"Z.D.MT.10 12,7X12,7 H.51	RT	1
• 089903	RETE PAPILLON"CORRAL"Z.D.MT.10 12,7X12,7 H.61	RT	1
• 089904	RETE PAPILLON"CORRAL"Z.D.MT.10 12,7X12,7 H.81	RT	1
• 089905	RETE PAPILLON"CORRAL"Z.D.MT.10 12,7X12,7H.102	RT	1
• 089267	RETE PAPILLON"CORRAL"Z.D.MT.25 6,3X6,3 H. 50	RT	1
• 089268	RETE PAPILLON"CORRAL"Z.D.MT.25 6,3X6,3 H. 100	RT	1
• 089270	RETE PAPILLON"CORRAL"Z.D.MT.25 12,7X12,7 H.50	RT	1
• 089271	RETE PAPILLON"CORRAL"Z.D.MT.25 12,7X12,7 H.61	RT	1
• 089272	RETE PAPILLON"CORRAL"Z.D.MT.25 12,7X12,7 H.81	RT	1
• 089273	RETE PAPILLON"CORRAL"Z.D.MT.25 12,7X12,7H.102	RT	1
• 089274	RETE PAPILLON"CORRAL"Z.D.MT.25 12,7X25,4 H.50	RT	1
• 089275	RETE PAPILLON"CORRAL"Z.D.MT.25 12,7X25,4 H.61	RT	1
• 089276	RETE PAPILLON"CORRAL"Z.D.MT.25 12,7X25,4 H.81	RT	1
• 089277	RETE PAPILLON"CORRAL"Z.D.MT.25 12,7X25,4H.102	RT	1
• 089280	RETE PAPILLON"CORRAL"Z.D.MT.25 19X19 H.101	RT	1

RETI PER CANTIERE

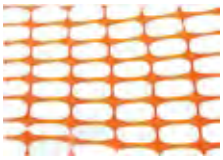

MAURER

Rete di protezione MAURER per cantieri edili - in HDPE a maglia esagonale colore arancio - maglia 80x45 mm - peso 140 g/m^2 - stabilizzata ai raggi UV

CODICE	DESCRIZIONE	UM	Q.TÀ
087908	ROT.MT.50 RETE EDIL.MAG.OVALE "MAURER" CM.120	RT	1
087909	ROT.MT.50 RETE EDIL.MAG.OVALE "MAURER" CM.150	RT	1
087910	ROT.MT.50 RETE EDIL.MAG.OVALE "MAURER" CM.180	RT	1

RETI PORTAINTONACO



MAURER

Rete portaintonaco MAURER in fibra di vetro bianca - tipo leggero, 75 g/m^2 - trattata con resina antialcalina - maglia 5x5 mm - altezza rotolo 100 cm - per rasature interni

CODICE	DESCRIZIONE	UM	Q.TÀ
098989	RETE PORTAINT.MAURER MM.5X5 H1X50MT GR/M2 75	RT	1

RETI PORTAINTONACO



MAURER

Rete portaintonaco MAURER in fibra di vetro blu per isolamento a cappotto - tipo pesante, 110 g/m^2 - trattata con resina antialcalina - maglia 10x10 mm - altezza rotolo 100 cm - resistenza alla trazione secondo norme DIN EN ISO 13934-1 - per esterni

CODICE	DESCRIZIONE	UM	Q.TÀ
098990	RETE PORTAINT.MAURER MM.10X10 H1X50 GR/M2 110	RT	1

RETI PER CAPPOTTI



MAURER

Rete portaintonaco MAURER per isolamento a cappotto - in fibra di vetro bianca con bordo - tipo pesante, 145 g/mq - trattata con resina antialcalina - maglia 5x5 mm - altezza rotolo 100 cm - resistenza alla trazione secondo le DIN EN ISO 13934-1 - certificata ETAG 004 ITC-CNR - per esterni

CODICE	DESCRIZIONE	UM	Q.TÀ
098952	RETE X CAPPOT.MM.5X5 H1X50MT.GR.145 ETAG004	RT	1

NASTRI FIBRA/VETRO



MAURER

Nastro rete adesivo MAURER in fibra di vetro per cartongesso

CODICE	DESCRIZIONE	UM	Q.TÀ
055070	NASTRO ADESIV.FIBRA/VETRO X CARTON.MT.0,05X20	RT	72
055069	NASTRO ADESIV.FIBRA/VETRO X CARTON.MT.0,05X90	RT	24

PARASPIGOLI CON RETE



MAURER

Paraspigoli profilo in PVC con rete MAURER - 145 g/m^2 - lunghezza 2,5 m - certificato: ETAG PUR tech - applicazioni: migliora la protezione e la resistenza meccanica degli angoli, incorporato nel rivestimento di base - accelera i lavori di attuazione poiché la rete in fibra di vetro non deve essere piegata sull'angolo

CODICE	DESCRIZIONE	UM	Q.TÀ
097474	PARASPIGOLI PROFILO PVC C/RETE CM.8X12 MT.2.5	PZ	50
097475	PARASPIGOLI PROFIL.PVC C/RETE CM.10X10 MT.2.5	PZ	50

RETI IN PLASTICA



Rete protettiva schermante per ponteggi, in HDPE monofilo - cimosa 4,5 cm - stabilizzata ai raggi U.V. - colore verde - con occhielli metallici sui bordi ogni 90 cm - peso 50 g/m^2

CODICE	DESCRIZIONE	UM	Q.TÀ
091991	RETE OCCH.VERDE X PONTEGGI MT.1,8X25	PZ	12

RETI IN PLASTICA



Rete protettiva schermante per ponteggi, in polietilene monofilo - cimosa 4,5 cm - stabilizzata ai raggi U.V. - con occhielli in alluminio sui bordi ogni 90 cm - colore bianco - peso 70-75 g/m^2

CODICE	DESCRIZIONE	UM	Q.TÀ
091990	RETE OCCH.BIANCA X PONTEGGI MT.1,8X25	PZ	12

RETI IN PLASTICA



papillon

Rete PAPILLON per balconi, terrazze e cancelli - estrusa in polietilene - maglia quadrata 10x10 mm - stabilizzata ai raggi UV - completa di cimosa

CODICE	DESCRIZIONE	UM	Q.TÀ
092002	RETE PLASTICA VERDE QUADRATA 10X10 H.1X50 MT	RT	1
099216	RETE PLASTICA MARRON.QUADRATA 10X10 H.1X50 MT	RT	1
099217	RETE PLASTICA GRI.ANT.QUADRATA 10X10 H.1X50MT	RT	1
099218	RETE PLASTICA BIANCA QUADRATA 10X10 H.1X50 MT	RT	1

PUNTE TESTA PIANA



MAURER

Punta testa piana MAURER

CODICE	DESCRIZIONE	UM	Q.TÀ
• 098545	PUNTA PIANA NR. 13 “MAURER” MM. 2 X30 KG.1	KG	1
• 098547	PUNTA PIANA NR. 14 “MAURER” MM. 2,2X40 KG.1	KG	1
• 098548	PUNTA PIANA NR. 15 “MAURER” MM. 2,5X50 KG.1	KG	1
• 098549	PUNTA PIANA NR. 16 “MAURER” MM. 2,8X60 KG.1	KG	1
• 098550	PUNTA PIANA NR. 17 “MAURER” MM. 3 X70 KG.1	KG	1
• 098551	PUNTA PIANA NR. 18 “MAURER” MM. 3,5X80 KG.1	KG	1
• 098552	PUNTA PIANA NR. 20 “MAURER” MM. 4,5X100 KG.1	KG	1
• 050645	PUNTA PIANA NR. 13 “MAURER” MM. 2 X30	KG	5
• 050646	PUNTA PIANA NR. 14 “MAURER” MM. 2,2X40	KG	5
• 050647	PUNTA PIANA NR. 15 “MAURER” MM. 2,5X50	KG	5
• 050648	PUNTA PIANA NR. 16 “MAURER” MM. 2,8X60	KG	5
• 050649	PUNTA PIANA NR. 17 “MAURER” MM. 3 X70	KG	5
• 050650	PUNTA PIANA NR. 18 “MAURER” MM. 3,5X80	KG	5
• 050651	PUNTA PIANA NR. 19 “MAURER” MM. 4 X90	KG	5
• 050652	PUNTA PIANA NR. 20 “MAURER” MM. 4,5X100	KG	5
• 050653	PUNTA PIANA NR. 21 “MAURER” MM. 5 X120	KG	5
• 050654	PUNTA PIANA NR. 22 “MAURER” MM. 5,5X140	KG	5
• 050655	PUNTA PIANA NR. 23 “MAURER” MM. 6 X150	KG	5
• 050656	PUNTA PIANA NR. 23 “MAURER” MM. 6 X160	KG	5
• 050657	PUNTA PIANA NR. 23 “MAURER” MM. 6,5X180	KG	5
• 050658	PUNTA PIANA NR. 24 “MAURER” MM. 6,5X200	KG	5
• 050660	PUNTA PIANA NR. 25 “MAURER” MM. 7 X250	KG	5

PUNTE TESTA PIANA LARGHISSIMA



MAURER

Punta testa piana larghissima MAURER

CODICE	DESCRIZIONE	UM	Q.TÀ
• 099403	PUNTA PIANA TESTA LARGHISSIMA “MAURER” 16X25	KG	1

PUNTE TESTA BOMBATA



MAURER

Chiodo in acciaio temprato MAURER a testa bombata

CODICE	DESCRIZIONE	UM	Q.TÀ
• 098504	PUNTE TESTA BOMBATA ACCIAIO”MAURER”17X40	KG	1
• 098505	PUNTE TESTA BOMBATA ACCIAIO”MAURER”18X50	KG	1
• 098506	PUNTE TESTA BOMBATA ACCIAIO”MAURER”18X60	KG	1
• 098507	PUNTE TESTA BOMBATA ACCIAIO”MAURER”19X70	KG	1

PUNTE TESTA BOMBATA



Chiodo in acciaio a testa bombata finitura blu lucido - confezione da pz.100

CODICE	DESCRIZIONE	UM	Q.TÀ
503700	CONF.100 PUNTE BOMBATE CH710 MM.1,9X16	CF	20
503701	CONF.100 PUNTE BOMBATE CH710 MM.1,9X20	CF	20
503702	CONF.100 PUNTE BOMBATE CH710 MM.1,9X25	CF	20
503703	CONF.100 PUNTE BOMBATE CH710 MM.1,9X30	CF	20

PUNTE GRUPPINO



MAURER

Punta gruppino MAURER

CODICE	DESCRIZIONE	UM	Q.TÀ
• 098490	PUNTA GRUPPINO “MAURER” 8X25	KG	1
• 098492	PUNTA GRUPPINO “MAURER” 10X30	KG	1
• 098494	PUNTA GRUPPINO “MAURER” 10X40	KG	1
• 098495	PUNTA GRUPPINO “MAURER” 12X40	KG	1

PUNTE GRUPPINO



Chiodo in acciaio testa a gruppino - confezione da pz. 100

CODICE	DESCRIZIONE	UM	Q.TÀ
503720	CONF.100 PUNTE GRUPPINO CH715 MM.1,2X16	CF	20
503721	CONF.100 PUNTE GRUPPINO CH715 MM.1,2X20	CF	20
503722	CONF.100 PUNTE GRUPPINO CH715 MM.1,2X25	CF	20
503723	CONF.100 PUNTE GRUPPINO CH715 MM.1,2X30	CF	20

PUNTE A SPILLO



Chiodo in acciaio a spillo - in confezione da pz.100

CODICE	DESCRIZIONE	UM	Q.TÀ
503737	CONF.100 PUNTE SPILLO PU700 MM.0,9X20	CF	50
503738	CONF.100 PUNTE SPILLO PU700 MM.0,9X25	CF	50

CAMBRETTE



MAURER

Cambretta a punta tonda MAURER

CODICE	DESCRIZIONE	UM	Q.TÀ
• 098499	CAMBRETTA PUNTA TONDA “MAURER” 12X20	KG	1
• 098500	CAMBRETTA PUNTA TONDA “MAURER” 14X25	KG	1
• 098501	CAMBRETTA PUNTA TONDA “MAURER” 16X30	KG	1
• 098502	CAMBRETTA PUNTA TONDA “MAURER” 17X35	KG	1
• 098503	CAMBRETTA PUNTA TONDA “MAURER” 18X40	KG	1

CLANFE



Clanfa per armature in ferro tondo a due punte

CODICE	DESCRIZIONE	UM	Q.TÀ
050666	CLANFA FERRO TONDO 2 PUNTE P/ARMAT.CM.25	PZ	1
050667	CLANFA FERRO TONDO 2 PUNTE P/ARMAT.CM.30	PZ	1
050668	CLANFA FERRO TONDO 2 PUNTE P/ARMAT.CM.35	PZ	1

FILI DI FERRO



Filo di ferro nero trafilato cotto

CODICE	DESCRIZIONE	UM	Q.TÀ
092114	FILO NERO NR. 5 MM. 1 TRAFILATO COTTO	KG	30
092115	FILO NERO NR. 6 MM. 1,1 TRAFILATO COTTO	KG	35
092117	FILO NERO NR. 8 MM. 1,3 TRAFILATO COTTO	KG	35
092118	FILO NERO NR. 10 MM. 1,5 TRAFILATO COTTO	KG	30
092119	FILO NERO NR. 12 MM. 1,8 TRAFILATO COTTO	KG	25
092120	FILO NERO NR. 13 MM. 2 TRAFILATO COTTO	KG	25
092121	FILO NERO NR. 14 MM. 2,2 TRAFILATO COTTO	KG	25
092122	FILO NERO NR. 15 MM. 2,4 TRAFILATO COTTO	KG	30
092123	FILO NERO NR. 16 MM. 2,7 TRAFILATO COTTO	KG	25
092124	FILO NERO NR. 17 MM. 3 TRAFILATO COTTO	KG	25
092125	FILO NERO NR. 18 MM. 3,5 TRAFILATO COTTO	KG	30
092126	FILO NERO NR. 19 MM. 4 TRAFILATO COTTO	KG	30
092127	FILO NERO NR. 20 MM. 4,5 TRAFILATO COTTO	KG	35
503659	FILO NERO NR. 21 MM. 5 TRAFILATO COTTO	KG	40

FILI DI FERRO



Filo di ferro cotto a 2 fili per legature

CODICE	DESCRIZIONE	UM	Q.TÀ
050107	FILO LUC.NR.5 BOBIN.GR.330 2 CAPI X CARP	KG	25

FILI ZINCATI



MAURER

Filo ferro zincato trafilato cotto MAURER

CODICE	DESCRIZIONE	UM	Q.TÀ
092133	FILO ZINC.COTTO N.9 D.1,4 MM MATASSA KG.25	KG	25
092134	FILO ZINC.COTTO N.11 D.1,6 MM MATASSA KG.25	KG	25
092135	FILO ZINC.COTTO N.12 D.1,8 MM MATASSA KG.25	KG	25
092136	FILO ZINC.COTTO N.13 D.2,0 MM MATASSA KG.25	KG	25
092137	FILO ZINC.COTTO N.14 D.2,2 MM MATASSA KG.25	KG	25
092138	FILO ZINC.COTTO N.15 D.2,4 MM MATASSA KG.25	KG	25
092139	FILO ZINC.COTTO N.16 D.2,7 MM MATASSA KG.25	KG	25
092140	FILO ZINC.COTTO N.17 D.3,0 MM MATASSA KG.25	KG	25
092141	FILO ZINC.COTTO N.18 D.3,4 MM MATASSA KG.25	KG	25
092142	FILO ZINC.COTTO D.3,8 MM MATASSA KG.25	KG	25
098472	FILO ZINC.COTTO 4,8 MM MATASSA KG.25	KG	25

FILI ZINCATI



papillon

Filo zincato PAPILLON per reti - di qualità superiore, resistente alla trazione e alla corrosione

CODICE	DESCRIZIONE	UM	Q.TÀ
• **092917**	FILO ZINC.PAPILLON MM.1,80 IN ROTOLO MT.100	RT	10
• **092918**	FILO ZINC.PAPILLON MM.2,20 IN ROTOLO MT.100	RT	10
• **092919**	FILO ZINC.PAPILLON MM.2,50 IN ROTOLO MT.100	RT	10

FILI PLASTICATI



papillon

Filo zincato e plasticato PAPILLON - resistente alla corrosione, all'invecchiamento e all'azione dei raggi UV - rivestimento in pvc colore verde, buona stabilità di colore

CODICE	DESCRIZIONE	UM	Q.TÀ
• **053694**	FILO PLAST.VERDE X LEGAT."PAPILLON"MM.1X1,8	KG	25
• **053667**	FILO PLAST.VERDE X LEGAT."PAPILLON"MM.2X2,6	KG	25
• **092920**	FILO PLAS.VERDE X VIVAGN."PAPILLON"MM.2,5X3,1	KG	25

FILI PLASTICATI



papillon

Filo zincato e plasticato PAPILLON - resistente alla corrosione, all'invecchiamento e all'azione dei raggi UV - rivestimento in pvc colore verde, buona stabilità di colore

CODICE	DESCRIZIONE	UM	Q.TÀ
• **053683**	FILO PLAST.VERDE "PAPILLON" MM.0,8X1,6 MT.100	RT	12
• **091894**	FILO PLAST.VERDE PAPILLON MM.1,5X2,4 MT.100	RT	10
• **053685**	FILO PLAST.VERDE "PAPILLON" MM.2X2,8 MT.100	RT	10
• **053692**	FILO PLAST.VERDE "PAPILLON" MM.2,4X3,3 MT.100	RT	6

FILI PLASTICATI IN MATASSINE



MAURER

Filo di ferro plasticato MAURER colore verde - in matassina

CODICE	DESCRIZIONE	UM	Q.TÀ
• **089216**	MATAS.FILO FE.PLAS.VERDE M30 NR.4 MM0,9 GR.86	PZ	30
• **089217**	MATAS.FILO FE.PLAS.VERDE M20 NR.6 MM1,1 GR.78	PZ	30
• **089218**	MATAS.FILO FE.PLAS.VERDE M16 NR.8 MM1,4 GR124	PZ	30
• **089219**	MATAS.FILO FE.PLAS.VERDE M12 NR10 MM1,6 GR108	PZ	30
• **089220**	MATAS.FILO FE.PLAS.VERDE M.9 NR12 MM1,8 GR106	PZ	30

FILI OTTONE IN MATASSINE



MAURER

Filo di ottone MAURER - in matassina

CODICE	DESCRIZIONE	UM	Q.TÀ
• **089231**	MATASSA FILO OTT.MT.30 NR. 0 MM.0,5 GR. 50 CA	PZ	20
• **089234**	MATASSA FILO OTT.MT. 7 NR. 5 MM.1,0 GR. 50 CA	PZ	20
• **089235**	MATASSA FILO OTT.MT.4,5 NR.10 MM1,5 GR. 70 CA	PZ	20

FILI ZINCATI IN MATASSINE



MAURER

Filo di ferro zincato MAURER - in matassina

CODICE	DESCRIZIONE	UM	Q.TÀ
• **089223**	MATASSA FILO FE.ZIN.MT.30 NR. 4 MM.0,9 GR.150	PZ	30
• **089224**	MATASSA FILO FE.ZIN.MT.25 NR. 6 MM.1,2 GR.220	PZ	30
• **089225**	MATASSA FILO FE.ZIN.MT.22 NR. 8 MM.1,3 GR.230	PZ	30
• **089226**	MATASSA FILO FE.ZIN.MT.16 NR.10 MM.1,5 GR.220	PZ	30
• **089227**	MATASSA FILO FE.ZIN.MT.12 NR.12 MM.1,8 GR.240	PZ	30
• **089229**	MATASSA FILO FE.ZIN.MT. 9 NR.14 MM.2,2 GR.270	PZ	30

FILI RAME IN MATASSINE



MAURER

Filo di rame MAURER - in matassina

CODICE	DESCRIZIONE	UM	Q.TÀ
• **089236**	MATASSA FILO RAME MT.30 NR. 0 MM.0,5 GR.50 CA	PZ	20
• **089239**	MATASSA FILO RAME MT. 7 NR. 5 MM.1,0 GR.50 CA	PZ	20
• **089240**	MATASSA FILO RAME MT4,5 NR.10 MM.1,5 GR.70 CA	PZ	20

FILI ZINCATI IN MATASSINE



ILOMAT

Filo da fiori zincato in matassina

CODICE	DESCRIZIONE	UM	Q.TÀ
503689	MATASSA FILO DA FIORI ZINCATO NR. 10	PZ	20
503690	MATASSA FILO DA FIORI ZINCATO NR. 14	PZ	20

FILI SPINATI



papillon

Filo spinato zincato PAPILLON

CODICE	DESCRIZIONE	UM	Q.TÀ
• **095274**	FILO SPINATO ZINCATO “PAPILLON” MM.1,7 MT.100	RT	1

FILI SPINATI



papillon

Filo spinato plasticato PAPILLON

CODICE	DESCRIZIONE	UM	Q.TÀ
• **095275**	FILO SPINATO PLAS."PAPILLON"MM.1,6/2,1 MT.50	RT	1
• **095276**	FILO SPINATO PLAS."PAPILLON"MM.1,6/2,1 MT.100	RT	1

SAETTE PER PALETTI



papillon

Saetta di ferro plasticato PAPILLON - profilo ferro a L

CODICE	DESCRIZIONE	UM	Q.TÀ
• **096939**	SAETTA FERRO PLASTICATA. MT. 1,20	PZ	10
• **096940**	SAETTA FERRO PLASTICATA. MT. 1,50	PZ	10
• **096941**	SAETTA FERRO PLASTICATA. MT. 2,00	PZ	10

PALETTI PER RECINZIONE



papillon

Paletto di ferro plasticato PAPILLON - profilo ferro a T

CODICE	DESCRIZIONE	UM	Q.TÀ
• **050604**	PALETTO PLA. MT. 1,00 FERRO T30	PZ	10
• **050605**	PALETTO PLA. MT. 1,25 FERRO T30	PZ	10
• **050606**	PALETTO PLA. MT. 1,50 FERRO T30	PZ	10
• **050607**	PALETTO PLA. MT. 1,75 FERRO T30	PZ	10
• **096926**	PALETTO PLA. MT. 2,00 FERRO T35	PZ	5
• **096927**	PALETTO PLA. MT. 2,25 FERRO T35	PZ	5
• **096928**	PALETTO PLA. MT. 2,50 FERRO T35	PZ	5

SAETTE PER PALETTI



papillon

Saetta di ferro zincato PAPILLON - profilo ferro a L

CODICE	DESCRIZIONE	UM	Q.TÀ
• **096936**	SAETTA FERRO ZINCATA. MT. 1,20	PZ	10
• **096937**	SAETTA FERRO ZINCATA. MT. 1,50	PZ	10
• **096938**	SAETTA FERRO ZINCATA. MT. 2,00	PZ	10

PALETTI PER RECINZIONE



papillon

Paletto di ferro zincato PAPILLON - profilo ferro a T

CODICE	DESCRIZIONE	UM	Q.TÀ
• **050597**	PALETTO ZIN. MT. 1,00 FERRO T30	PZ	10
• **050598**	PALETTO ZIN. MT. 1,25 FERRO T30	PZ	10
• **050599**	PALETTO ZIN. MT. 1,50 FERRO T30	PZ	10
• **050600**	PALETTO ZIN. MT. 1,75 FERRO T30	PZ	10
• **096933**	PALETTO ZIN. MT. 2,00 FERRO T35	PZ	5
• **096934**	PALETTO ZIN. MT. 2,25 FERRO T35	PZ	5
• **096935**	PALETTO ZIN. MT. 2,50 FERRO T35	PZ	5

PALETTI PER RECINZIONE



papillon

Palo tondo PAPILLON per recinzioni - zincato plasticato colore verde - con tracciafilo

CODICE	DESCRIZIONE	UM	Q.TÀ
• **093870**	PALO TONDO P/RETI ZIN.PLA.MM.38X1,25 H.1,00	PZ	6
• **093871**	PALO TONDO P/RETI ZIN.PLA.MM.38X1,25 H.1,20	PZ	6
• **093872**	PALO TONDO P/RETI ZIN.PLA.MM.38X1,25 H.1,50	PZ	6
• **093873**	PALO TONDO P/RETI ZIN.PLA.MM.38X1,25 H.1,70	PZ	6
• **093874**	PALO TONDO P/RETI ZIN.PLA.MM.38X1,25 H.2,00	PZ	6
• **093875**	PALO TONDO P/RETI ZIN.PLA.MM.48X1,50 H.2,30	PZ	6
• **093876**	PALO TONDO P/RETI ZIN.PLA.MM.48X1,50 H.2,60	PZ	4

PALETTI PER RECINZIONE



Palo recinzione PAPILLON per pannelli tipo BORDER - zincato a caldo e plasticato colore verde - diam. 48 mm - profilo con nervatura

CODICE	DESCRIZIONE	UM	Q.TÀ
• **093877**	PALO P/PANNEL."BORDER"ZIN.PLA.MM.48X1,5H.1,10	PZ	10
• **093878**	PALO P/PANNEL."BORDER"ZIN.PLA.MM.48X1,5H.1,30	PZ	6
• **093879**	PALO P/PANNEL."BORDER"ZIN.PLA.MM.48X1,5H.1,50	PZ	6
• **093880**	PALO P/PANNEL."BORDER"ZIN.PLA.MM.48X1,5H.1,70	PZ	6
• **093881**	PALO P/PANNEL."BORDER"ZIN.PLA.MM.48X1,5H.2,00	PZ	6
• **093882**	PALO P/PANNEL."BORDER"ZIN.PLA.MM.48X1,5H.2,50	PZ	6

PANNELLI PER RECINZIONE

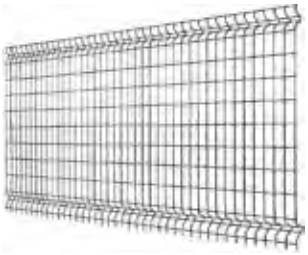

Pannello modulare PAPILLON tipo BORDER - elettrosaldato zincato a caldo e plasticato colore verde - maglia 100x50 mm - diametro filo 4,5/4,0 mm - larghezza 200 cm - nervature orizzontali: 2 per i codici 093866, 093867 e 093868; 3 per i codici 093892 e 4 per il codice 093869

CODICE	DESCRIZIONE	UM	Q.TÀ
• **093866**	PANNELLO"BORDER" ZIN.PLA. L.200X103 H.	PZ	50
• **093867**	PANNELLO"BORDER" ZIN.PLA. L.200X123 H.	PZ	50
• **093868**	PANNELLO"BORDER" ZIN.PLA. L.200X153 H.	PZ	50
• **093892**	PANNELLO"BORDER" ZIN.PLA. L.200X173 H.	PZ	50
• **093869**	PANNELLO"BORDER" ZIN.PLA. L.200X203 H.	PZ	50

ACCESSORI PER RECINZIONE



Supporto quadro PAPILLON per pali tipo BORDER - zincato e plasticato

CODICE	DESCRIZIONE	UM	Q.TÀ
• **061436**	SUPPORTO QUADRO P/PALI "BORDER"	PZ	20

ACCESSORI PER RECINZIONE



Collare di plastica PAPILLON per pali tipo BORDER - in confezione kit 6 pezzi, con viti inox

CODICE	DESCRIZIONE	UM	Q.TÀ
• **061437**	KIT 6 PZ. COLLARI PLASTICA P/PALI "BORDER"	ST	40

ACCESSORI PER RECINZIONE



Set PAPILLON fissaggio a muro per pannelli tipo BORDER - composto da: 2 giunti metallici, 2 clips, viti e bulloncini - in confezione kit

CODICE	DESCRIZIONE	UM	Q.TÀ
• **061438**	KIT C/2 SET FISSAGGIO MURO P/PANNELLI BORDER	ST	100

ACCESSORI PER RECINZIONE



Piastra angolare PAPILLON per fissaggio pannelli tipo BORDER - in acciaio inox - confezione kit 10 pezzi

CODICE	DESCRIZIONE	UM	Q.TÀ
• **061439**	KIT 10 PZ.PIASTRE ANGOL.MET.P/PANNEL."BORDER"	ST	100

ACCESSORI PER RECINZIONE



Cappuccio in plastica PAPILLON per pali BORDER

CODICE	DESCRIZIONE	UM	Q.TÀ
• **061489**	KIT 10 PZ.CAPPUCCI PLASTICA P/PALI BORDER	ST	40

ACCESSORI PER RECINZIONE



Cappuccio in plastica PAPILLON per pali tondi

CODICE	DESCRIZIONE	UM	Q.TÀ
• **061487**	KIT 12 PZ.CAPPUCCI PLASTICA P/PALI TONDI D.38	ST	40
• **061488**	KIT 10 PZ.CAPPUCCI PLASTICA P/PALI TONDI D.48	ST	40

ACCESSORI PER RECINZIONE



Tracciafilo PAPILLON per pali tondi e per reti - in confezione kit 20 pezzi

CODICE	DESCRIZIONE	UM	Q.TÀ
• **061440**	KIT 20 PZ. TRACCIAFILO P/PALI TONDI P/RETE	ST	80

ACCESSORI PER RECINZIONE



Collare plasticato PAPILLON per saette - in confezione kit 3 pezzi

CODICE	DESCRIZIONE	UM	Q.TÀ
• **061459**	KIT PZ.3 COLLARI PLASTICA P/SAETTE D.38	ST	40
• **061460**	KIT PZ.3 COLLARI PLASTICA P/SAETTE D.48	ST	40

CANCELLI



Cancello per passaggio pedonale PAPILLON mod. PINCIO con pali - chiusura a gancio - zincato a caldo e plasticato colore verde - maglia 100x50 mm - telaio tubolare tondo diam. 38x1,5 mm - 2 pali tondi diam. 48x1,5 mm

CODICE	DESCRIZIONE	UM	Q.TÀ
• **093316**	CANCELLO"PINCIO"L.100X100H.C/PALI D.48 VERDE	PZ	1
• **093317**	CANCELLO"PINCIO"L.100X120H.C/PALI D.48 VERDE	PZ	1
• **093318**	CANCELLO"PINCIO"L.100X150H.C/PALI D.48 VERDE	PZ	1

CANCELLI



Cancello per passaggio pedonale PAPILLON mod. TIVOLI con pali - chiusura a battente - zincato a caldo e plasticato colore verde - interasse cancello + pali: 1 m - altezza 1,15 m - pali h 1,9 m diametro 60 mm - maglia ondulata 50x50 mm - telaio tubolare quadrato 40x40 mm - maniglia in plastica, battente in ferro, serratura standard europeo con chiavi

CODICE	DESCRIZIONE	UM	Q.TÀ
• **093320**	CANCELLO"TIVOLI"L.100X115H.C/PALI D.60 VERDE	PZ	1

CANCELLI



Cancello per passaggio pedonale PAPILLON mod. TIVOLI con pali - chiusura a battente - zincato a caldo e plasticato colore verde - interasse cancello + pali 1 m - altezza 1,45 m - altezza pali 2,25 m diametro 76 mm - maglia ondulata 50x50 mm - telaio quadro 40x40 mm - maniglia in plastica e battente in ferro

CODICE	DESCRIZIONE	UM	Q.TÀ
• **093321**	CANCELLO"TIVOLI"L.100X145H.C/PALI D.76 VERDE	PZ	1

REGGETTE PER IMBALLI



Reggetta per imballo in ferro lucido

CODICE	DESCRIZIONE	UM	Q.TÀ
503759	REGGETTA IMBALLO FERRO LUCIDO MM.13X0,45	KG	16
503760	REGGETTA IMBALLO FERRO LUCIDO MM.16X0,50	KG	20

REGGETTE PER IMBALLI



Reggia in polipropilene (PP) bianca ad alta resistenza - diametro interno 400 mm

CODICE	DESCRIZIONE	UM	Q.TÀ
503761	REGGETTA PLP GA FORO 400 MM.12X0,60 BIANCA	MT	2500
503762	REGGETTA PLP GA FORO 400 MM.15X0,80 BIANCA	MT	1500

REGGETTE PER IMBALLI



Cinghia in filato di poliestere rinforzato - ottima resistenza meccanica alla trazione longitudinale - elevata capacità di retrazione - altissima resistenza ai raggi UV, freddo ed umidità - non si deteriora nel tempo - non richiede guanti o occhiali protettivi durante l'uso - la capacità elastica compensa eventuali cambiamenti di volume del prodotto durante il trasporto

CODICE	DESCRIZIONE	UM	Q.TÀ
553756	CINGHIA RINFORZ. COMPOSITE 16 MM. RT 850 MT	MT	850
553757	CINGHIA RINFORZ. COMPOSITE 19 MM. RT 600 MT	MT	600
553758	CINGHIA RINFORZ. COMPOSITE 25 MM. RT 500 MT	MT	⌂1

SIGILLI PER REGGETTE



Sigillo metallico stampato con materiale trattato antiusura per una maggior resistenza agli agenti atmosferici

CODICE	DESCRIZIONE	UM	Q.TÀ
503763	SIGILLI X REGGETTA IN FERRO 13/28 313	PZ	3000
503764	SIGILLI X REGGETTA IN FERRO 16/28 316	PZ	3000
503765	SIGILLI X REGGETTA IN PLASTICA A/13 4/10	PZ	2500
503766	SIGILLI X REGGETTA IN PLASTICA A/16 4/10	PZ	2000

FIBBIE PER REGGETTE RINFORZATE



Fibbia/sigillo in acciaio per reggetta in materiale composito

CODICE	DESCRIZIONE	UM	Q.TÀ
553754	CONF.1000 SIGILLO PER REGGETTA COMPOSITE 16MM	CF	⌂1
553759	CONF.1000 SIGILLO PER REGGETTA COMPOSITE 19MM	CF	⌂1
553755	CONF.500 SIGILLO PER REGGETTA COMPOSITE 25MM	CF	⌂1

GRADINI A GRIGLIA



Gradino antisdrucciolevole GRIPP in acciaio zincato - con superficie dentellata per una presa sicura della suola delle scarpe

CODICE	DESCRIZIONE	UM	Q.TÀ
503784	GRIGLIATO ZINCATO "GRIPP" MM. 800X240	PZ	⌂1
503785	GRIGLIATO ZINCATO "GRIPP" MM. 1000X240	PZ	⌂1

ONDULATI PLASTICI - ACCESSORI



Supporto d'onda in polipropilene per pannelli ondulati

CODICE	DESCRIZIONE	UM	Q.TÀ
503796	SUPPORTO ONDA POLIPROPIL.P/ONDE MM.76X18	PZ	100

ONDULATI PLASTICI - ACCESSORI



Barretta zincata per ondolux con dado esagonale e doppia rondella

CODICE	DESCRIZIONE	UM	Q.TÀ
050575	BARRETTA X ONDOLUX C/DADO +2 ROND.MM.150	PZ	100
050576	BARRETTA X ONDOLUX C/DADO +2 ROND.MM.200	PZ	100
050577	BARRETTA X ONDOLUX C/DADO +2 ROND.MM.250	PZ	100
050578	BARRETTA X ONDOLUX C/DADO +2 ROND.MM.300	PZ	100

ONDULATI PLASTICI - ACCESSORI



Chiodo autofilettante con filetto rullato completo di rondella

CODICE	DESCRIZIONE	UM	Q.TÀ
050567	CHIODI AUTOFILETTANTI C/RONDELLA MM. 40	PZ	200
050568	CHIODI AUTOFILETTANTI C/RONDELLA MM. 50	PZ	200
050569	CHIODI AUTOFILETTANTI C/RONDELLA MM. 60	PZ	200
050570	CHIODI AUTOFILETTANTI C/RONDELLA MM. 70	PZ	200
050571	CHIODI AUTOFILETTANTI C/RONDELLA MM. 80	PZ	200

ONDULATI PLASTICI - ACCESSORI



Rondella romboidale in ferro zincato

CODICE	DESCRIZIONE	UM	Q.TÀ
050585	RONDELLE ROMBOIDALI FERRO ZINCATO 30X30	PZ	200

ONDULATI PLASTICI - ACCESSORI



Rondella romboidale in plastica

CODICE	DESCRIZIONE	UM	Q.TÀ
050584	RONDELLE ROMBOIDALI IN PLASTICA 25X25	PZ	200

ONDULATI PLASTICI - ACCESSORI



Rondella concava in plastica

CODICE	DESCRIZIONE	UM	Q.TÀ
050573	RONDELLE CONCAVE IN PLASTICA ART. 1335	PZ	200

ONDULATI PLASTICI - ACCESSORI



Rondella in alluminio con gomma

CODICE	DESCRIZIONE	UM	Q.TÀ
503812	RONDELLE ALLUMINIO CON GOMMA MM. 16X6,7	PZ	500

MORSETTI PER TUBI



Morsetto a T senza bullone

CODICE	DESCRIZIONE	UM	Q.TÀ
503821	MORSETTO A"T" ART.3 SENZA BULLONE 1/2X 1/2	PZ	25
503822	MORSETTO A"T" ART.3 SENZA BULLONE 3/4X 3/4	PZ	25
503823	MORSETTO A"T" ART.3 SENZA BULLONE 1" X 3/4	PZ	25
503824	MORSETTO A"T" ART.3 SENZA BULLONE 1" X1"	PZ	25
503825	MORSETTO A"T" ART.3 SENZA BULLONE 1"1/4X1"	PZ	25
503826	MORSETTO A"T" ART.3 SENZA BULLONE 1"1/2X1"	PZ	25
503827	MORSETTO A"T" ART.3 SENZA BULLONE 1"1/4X1"1/4	PZ	25
503828	MORSETTO A"T" ART.3 SENZA BULLONE 1"1/2X1"1/4	PZ	20
503829	MORSETTO A"T" ART.3 SENZA BULLONE 1"1/2X1"1/2	PZ	10
503830	MORSETTO A"T" ART.3 SENZA BULLONE 2" X2"	PZ	10

MORSETTI PER TUBI



Crocera piana senza bullone

CODICE	DESCRIZIONE	UM	Q.TÀ
503832	CROCERA PIANA ART.8 SENZA BUL. 1/2X 1/2	PZ	25
503833	CROCERA PIANA ART.8 SENZA BUL. 3/4 X3/4	PZ	25
503834	CROCERA PIANA ART.8 SENZA BUL. 1" X1"	PZ	25
503835	CROCERA PIANA ART.8 SENZA BUL. 1"1/4X1"1/4	PZ	10
503836	CROCERA PIANA ART.8 SENZA BUL. 1"1/2X1"1/2	PZ	10

GOLFARI PER PONTEGGI



MAURER PLUS

Golfare per ponteggi tipo MAG, con foro occhiolo diam. 24 mm - filo diam. 12 mm - con tassello in nylon

CODICE	DESCRIZIONE	UM	Q.TÀ
090081	GOLFARE X PONTEGGI MAG14X120 OCCH.D.24	PZ	25
090082	GOLFARE X PONTEGGI MAG16X140 OCCH.D.24	PZ	20

TASSELLI PER GOLFARI



MAURER PLUS

Corpo in nylon di ricambio per golfare da ponteggi tipo MAG - diametro 14 mm - lunghezza 100 mm

CODICE	DESCRIZIONE	UM	Q.TÀ
090083	CORPO NYLON X GOLFARE PONTEGGI MAG 14	PZ	25

TASSELLI PER GOLFARI



MAURER PLUS

Corpo in nylon di ricambio per golfare da ponteggi tipo MAG - diametro 16 mm - lunghezza 140 mm

CODICE	DESCRIZIONE	UM	Q.TÀ
092543	CORPO NYLON X GOLFARE PONTEGGI MAG 16	PZ	20

GIUNTI ORTOGONALI



IBA BRACAGNOLO

Giunto zincato ortogonale per il collegamento ortogonale di due tubi passanti

CODICE	DESCRIZIONE	UM	Q.TÀ
050407	GIUNTO ORTOGONALE ART. 101 D.48 ZINCATO	PZ	1

GIUNTI GIREVOLI



IBA BRACAGNOLO

Giunto zincato girevole per il collegamento di due tubi passanti secondo un qualsiasi angolo

CODICE	DESCRIZIONE	UM	Q.TÀ
050408	GIUNTO GIREVOLE ART. 103 D.48 ZINCATO	PZ	1

DISTANZIALI PER ARMATURE



Distanziale in ferro lucido per fissaggio di pannelli delle armature

CODICE	DESCRIZIONE	UM	Q.TÀ
053408	DISTANZIALI FERRO LUCIDO TIPO "N" CM. 15	PZ	100
053409	DISTANZIALI FERRO LUCIDO TIPO "N" CM. 20	PZ	100
053410	DISTANZIALI FERRO LUCIDO TIPO "N" CM. 25	PZ	100
053411	DISTANZIALI FERRO LUCIDO TIPO "N" CM. 30	PZ	100
053412	DISTANZIALI FERRO LUCIDO TIPO "N" CM. 35	PZ	100
053413	DISTANZIALI FERRO LUCIDO TIPO "N" CM. 40	PZ	100

LEGACCI PER ARMATURE



Legaccio occhiellato per armature in filo di ferro zincato cotto - confezioni da pz. 2000

CODICE	DESCRIZIONE	UM	Q.TÀ
503864	LEGACCIO FILO ZINC.A MAZZO 2000 PZ CM.16	PZ	⌂1

PINZE PER RETI



papillon

Pinza per rete PAPILLON con caricatore per punti a M - inclusi nella confezione 600 punti a M

CODICE	DESCRIZIONE	UM	Q.TÀ
• **051029**	PINZA P/RETI"PAPILLON"C/CARICAT.P/PUNTI A "M"	ST	1
• **051030**	CF.600 PUNTI A "M" P/PINZA P/RETI 51029	CF	1

TENDITORI PER FILO



papillon

Tenditore per fili in acciaio zincato PAPILLON

CODICE	DESCRIZIONE	UM	Q.TÀ
• **052579**	TENDITORE X FILI ACCIAIO ZINCATO NR2 PAPILLON	PZ	50

TENDITORI PER FILO



papillon

Tenditore per filo in acciaio verniciato verde PAPILLON

CODICE	DESCRIZIONE	UM	Q.TÀ
• **083600**	TENDITORE X FILI VERNICIAT.VERDE NR2 PAPILLON	PZ	50

ANCORE PER VIGNETI



Ancora zincata per vigna

CODICE	DESCRIZIONE	UM	Q.TÀ
503869	ANCORE PER VIGNA ZINCATE MM. 800X140X12	PZ	10
503870	ANCORE PER VIGNA ZINCATE MM. 1000X140X12	PZ	10

DISPERSORI DI CORRENTE E ACCESSORI



Dispersore di corrente

CODICE	DESCRIZIONE	UM	Q.TÀ
503871	DISPERSORE DI CORRENTE MM. 5 MT. 1	PZ	1
054561	DISPERSORE DI CORRENTE MM. 5 MT. 1,50	PZ	1

DISPERSORI DI CORRENTE E ACCESSORI



Morsetto per dispersore di corrente

CODICE	DESCRIZIONE	UM	Q.TÀ
054562	MORSETTO X DISPERSORI CORRENTE	PZ	1



REPARTO 6

STUFE E FUMISTERIA

STUFE ALOGENE



MAURER

Stufa alogena MAURER mod. SKIATHOS - 3 selezioni di temperatura, potenza: 400/800/1200W - protezione termica, spegnimento automatico in caso di ribaltamento - funzione oscillante - maniglia di trasporto - dimensioni: 27,5x21,5x48,5 cm - a norme CE

CODICE	DESCRIZIONE	UM	Q.TÀ
• **099663**	STUFA ALOGENA "MAURER" 400/800/1200W	PZ	1

STUFE AL QUARZO



MAURER

Stufa con resistenza al quarzo MAURER mod. ANDROS - 2 selezioni di temperatura, potenza: 400/800W - spegnimento automatico in caso di ribaltamento - dimensioni: 39,5x10,5x26 cm - maniglia di trasporto - a norme CE

CODICE	DESCRIZIONE	UM	Q.TÀ
• **098562**	STUFA AL QUARZO "MAURER" ANDROS 400/800W	PZ	1

STUFE ALOGENE



MAURER

Stufa alogena MAURER mod. KOS - 4 selezioni di temperatura, potenza: 400/800/1200/1600W - protezione termica - spegnimento automatico in caso di ribaltamento - funzione oscillante - dimensioni: 56x11,5x35 cm - a norme CE

CODICE	DESCRIZIONE	UM	Q.TÀ
• **098561**	STUFA ALOGENA"MAURER"KOS 400/800/1200/1600W	PZ	1

STUFE AL CARBONIO



MAURER

Stufa alogena con lampade al carbonio MAURER mod. ILOVIK - 2 selezioni di temperatura, potenza: 450/900 W - migliore efficienza e capacità riscaldante - funzione oscillante - spegnimento automatico in caso di ribaltamento - dimensioni: 30x30x70 cm - maniglia di trasporto - a norme CE

CODICE	DESCRIZIONE	UM	Q.TÀ
• **080682**	STUFA AL CARBONIO"MAURER"OSCILLANTE 450/900W	PZ	1

STUFE ALOGENE - RICAMBI



MAURER

Elemento alogeno di ricambio per stufe 098560 e 098561

CODICE	DESCRIZIONE	UM	Q.TÀ
098687	ELEMENTO ALOGENO RIC.CM.24,5 X 98560/1 MAURER	PZ	1

STUFE ALOGENE - RICAMBI



MAURER

Elemento alogeno di ricambio per stufe

CODICE	DESCRIZIONE	UM	Q.TÀ
099814	ELEMENTO ALOGENO RICAMBIO X 99663 MAURER	PZ	1
099816	ELEMENTO ALOGENO RICAMBIO X 99665 MAURER	PZ	1
099817	ELEMENTO ALOGENO RICAMBIO X 99666 MAURER	PZ	1

STUFE A GAS



MAURER

Stufa MAURER a raggi infrarossi a gas GPL mod. EURO-90 - pressione: 28-30/37 mbar - gas da utilizzare: G.30/G.31 CAT.I3+ - 4,2 KW 3,614 Kcal/h - consumo MAX/h 305g/h - accensione piezoelettrica - 3 posizioni scaldanti (min/med/max) - doppia sicurezza stop gas con analizzatore d'atmosfera: interviene spegnendo automaticamente la stufa se la percentuale di anidride carbonica raggiunge l'1,5% e interrompe automaticamente l'erogazione del gas in caso di spegnimento accidentale - vernice epossidica antigraffio - parabola smaltata - volume scaldabile 110 m^3 - vano porta bombola da 15 kg - ruote piroettanti - dimensioni 40,5x44,5x77 cm - 12,5 kg - conforme alla direttiva 2009/142/CE

CODICE	DESCRIZIONE	UM	Q.TÀ
082467	STUFA GAS A RAGGI INFRAROSSI "EURO 90" 4,2KW	PZ	1

STUFE A OMBRELLO



MAURER

Stufa a ombrello MAURER mod. ZANTE a gas butano o propano - in acciaio di colore nero - accensione piezoelettrica - valvola di sicurezza in caso di ribaltamento - 13,5 Kw - consumo 982 g/h - altezza 224 cm - peso 19 kg - ruote opzionali - a norme CE

CODICE	DESCRIZIONE	UM	Q.TÀ
• **094751**	STUFA A OMBRELLO"MAURER"ZANTE ACC.NERO H.2,24	PZ	1
061567	RUOTE X STUFA A OMBRELLO"MAURER" ZANTE 94751	CP	1

STUFE DA ESTERNO



MAURER

Stufa cilindrica da esterno MAURER mod. BAHIA a gas - con fiamma a vista - riflettore in alluminio acciaio inossidabile - colore nero - potenza termica regolabile: 4-11 - consumo medio: 800 g/h - ugello: 1,95 mm - tubo di vetro: 75 cm diam. 15 cm - accensione a batteria - altezza 186 cm - base ø58 cm - peso 17 kg - con ruote

CODICE	DESCRIZIONE	UM	Q.TÀ
• **081595**	STUFA CILINDR.P/ESTERNO FIAMMA A VISTA H.1,86	PZ	1

STUFE - ACCESSORI



MAURER

Telecomando per stufa a infrarossi 099665

CODICE	DESCRIZIONE	UM	Q.TÀ
099818	TELECOMANDO DI RICAMBIO X 99665 MAURER	PZ	1

STUFE - ACCESSORI



MAURER

Telecomando per stufa alogena MAURER cod. 051212

CODICE	DESCRIZIONE	UM	Q.TÀ
• **051224**	TELECOMANDO P/STUFA ALOGENA"MAURER" 51212	PZ	1

RISCALDATORI ELETTRICI



MAURER

Riscaldatore elettrico industriale MAURER mod. REI 2000 - potenza: 1000/2000W - resistenza in acciaio inox - con ventola - rivestimento in acciaio verniciato - protezione IPX4 - portata aria 260 m^3/h - dimensioni 23,5x22,5x33 cm - peso 3,5 kg - a norme CE

CODICE	DESCRIZIONE	UM	Q.TÀ
• **053580**	RISCALDATORE ELETTRICO "MAURER" 1000/2000W	PZ	1

RISCALDATORI ELETTRICI



MAURER

Riscaldatore elettrico industriale MAURER mod. REI 3000 - potenza: 1500/3000W - resistenza in acciaio inox - con ventola - rivestimento in acciaio verniciato - protezione IPX4 - portata aria 514 m^3/h - dimensioni 27x25,5x40 cm - peso 4,6 kg - a norme CE

CODICE	DESCRIZIONE	UM	Q.TÀ
• **053581**	RISCALDATORE ELETTRICO "MAURER" 1500/3000W	PZ	1

RISCALDATORI A GAS



MAURER

Riscaldatore industriale a gas MAURER mod. RIG 15 - potenza 15 Kw (non regolabile) - con ventola - consumo 1,09 kg/h - completo di tubo 1,5 m e regolatore di pressione - accensione piezoelettrica - dimensioni 39x21,5x29 cm - peso 3,8 kg - a norme CE

CODICE	DESCRIZIONE	UM	Q.TÀ
• **053582**	RISCALDATORE A GAS"MAURER"15KW NON REGOLAB.	PZ	1

RISCALDATORI A GAS



MAURER

Riscaldatore industriale a gas MAURER mod. RIG 30V - potenza 18/30 Kw (regolabile) - con ventola - consumo 1,3/2,18 kg/h - completo di tubo 1,5 m e regolatore di pressione - accensione piezoelettrica - dimensioni: 49x25x35,5 cm - peso 6,3 kg - a norme CE

CODICE	DESCRIZIONE	UM	Q.TÀ
• **053586**	RISCALDATORE A GAS"MAURER"15-30KW REGOLAB.	PZ	1

SCOVOLI



Scovolo tondo in acciaio per camini

CODICE	DESCRIZIONE	UM	Q.TÀ
600439	SCOVOLO TONDO ACCIAIO MASC. X CAMINO CM.15	PZ	12
600276	SCOVOLO TONDO ACCIAIO MASC. X CAMINO CM.20	PZ	12
600277	SCOVOLO TONDO ACCIAIO MASC. X CAMINO CM.25	PZ	12
600278	SCOVOLO TONDO ACCIAIO MASC. X CAMINO CM.30	PZ	12
600279	SCOVOLO TONDO ACCIAIO MASC. X CAMINO CM.40	PZ	6

SCOVOLI



Scovolo quadro in acciaio per camini

CODICE	DESCRIZIONE	UM	Q.TÀ
600280	SCOVOLO QUADRO ACCIAIO MASC.X CAMINO CM.30X30	PZ	8

SCOVOLI



Scovolo rettangolare in acciaio per camini

CODICE	DESCRIZIONE	UM	Q.TÀ
600281	SCOVOLO RETT.ACC.MASC.P/CAMINO CM.20X35	PZ	12
600282	SCOVOLO RETT.ACC.MASC.P/CAMINO CM.25X40	PZ	12

SCOVOLI



Scovolo in nylon art.200/N - per canne fumarie - attacco 12 MA

CODICE	DESCRIZIONE	UM	Q.TÀ
600495	SCOVOLO NYLON X CANNE FUMO ART.200/N CM.15	PZ	12
600496	SCOVOLO NYLON X CANNE FUMO ART.200/N CM.20	PZ	12
600497	SCOVOLO NYLON X CANNE FUMO ART.200/N CM.25	PZ	12

SCOVOLI



Scovolo in nylon art.215 - per canne fumarie in acciaio inox - attacco 12 MA + occhiello

CODICE	DESCRIZIONE	UM	Q.TÀ
600474	SCOVOLO NYLON X CANNE FUM. INOX ART.215 CM.30	PZ	12

SCOVOLI



Scovolo FLEXYBRUSH per la pulizia delle stufe a pellet e di qualsiasi condotto fumario o canalizzazione che presenti delle curve anche sino a 90° - composto da uno scovolo che pulisce completamente ogni parte interna del tubo e da una molla che rende snodabile la spazzola e garantisce l'effetto di spinta necessaria - attacco M.12

CODICE	DESCRIZIONE	UM	Q.TÀ
600515	SCOVOLO "FLEXYBRUSH" D.80 M12 ART.FB80	PZ	12
600516	SCOVOLO "FLEXYBRUSH" D.100 M12 ART.FB100	PZ	12
600517	SCOVOLO "FLEXYBRUSH" D.120 M12 ART.FB120	PZ	12

SCOVOLI - ACCESSORI



papillon

Asta per scovoli da camino - tipo flessibile in polipropilene con filetto M12

CODICE	DESCRIZIONE	UM	Q.TÀ
054434	ASTA DA MT. 2 X SCOVOLI CAMINO ART.235	PZ	10
054436	ASTA DA MT. 1 X SCOVOLI CAMINO ART.235	PZ	6

SCOVOLI IN KIT



Kit MAURER per pulizia camini- composto da: 6 aste da 1,4 m cadauna (8,40 m totali) + attacco flessibile + scovolo acciaio tondo diametro 250 mm

CODICE	DESCRIZIONE	UM	Q.TÀ
053865	KIT PULIZIA CAMINO 6 ASTE+SCOVOLO CM.25 4KIT	PZ	1

SCOVOLI IN KIT



Kit per la pulizia dello scarico fumi della stufa a pellet - scovolo in nylon diam. 8 cm - asta in vetroresina flessibile L 200 cm - manico in plastica

CODICE	DESCRIZIONE	UM	Q.TÀ
600488	KIT PULIZIA STUFE A PELLET ART.212	PZ	6

TERMOVENTILATORI ELETTRICI



MAURER

Termoventilatore elettrico MAURER mod. SWIFT - termostato regolabile - 2 selezioni di temperatura: 1000/2000 W - aria fredda - protezione termica - corpo in plastica antiurto - spia accensione - maniglia di trasporto - dimensioni: 22,5x14,5x26,5 cm - a norme CE

CODICE	DESCRIZIONE	UM	Q.TÀ
• **098553**	TERMOVENTILATORE "MAURER" SWIFT 1000/2000W	PZ	1

TERMOVENTILATORI ELETTRICI



MAURER

Termoventilatore elettrico orientabile MAURER mod. MITIA - termostato regolabile - 2 selezioni di temperatura: 1000/2000 W - aria fredda - protezione termica - spia accensione - maniglia integrata - funzione oscillante 60°- dimensioni: 29x16x21 cm - a norme CE

CODICE	DESCRIZIONE	UM	Q.TÀ
• **098556**	TERMOVENTILAT.ORIENT."MAURER"MITIA 1000/2000W	PZ	1

TERMOVENTILATORI ELETTRICI



MAURER

Termoventilatore elettrico con timer MAURER mod. BORABORA - termostato regolabile - 2 selezioni di temperatura: 1000/2000 W - aria fredda - protezione termica - spia accensione - timer 24H - dimensioni: 28x13x21 cm - a norme CE

CODICE	DESCRIZIONE	UM	Q.TÀ
• **098555**	TERMOVENT.C/TIMER"MAURER"BORABORA 1000/2000W	PZ	1

TERMOVENTILATORI ELETTRICI



MAURER

Termoventilatore elettrico MAURER mod. CABUYA - con resistenza in ceramica - funzione oscillante a 90°- 2 selezioni di temperatura, potenza: 1000W/1500W - termostato regolabile - protezione termica - maniglia posteriore di trasporto - spegnimento automatico in caso di ribaltamento - dimensione: 17x14x25 cm - a norme CE

CODICE	DESCRIZIONE	UM	Q.TÀ
• **080671**	TERMOVENTILATORE CERAMICO"MAURER"1000/1500W	PZ	1

TERMOVENTILATORI ELETTRICI



MAURER

Termoventilatore elettrico ceramico MAURER con supporto - 2 selezioni di temperatura: 1000/2000 W - ventilazione estiva - resistenza in ceramica PTC - protezione termica - maniglia di trasporto - volume uscita aria 158 m^3 - area riscaldata: 20 m - a norme CE

CODICE	DESCRIZIONE	UM	Q.TÀ
• **082427**	TERMOVENT.C/RES.CERAM.1000W/2000W C/SUPPORTO	PZ	1

TERMOCONVETTORI



MAURER

Termoconvettore a pavimento MAURER mod. TINOS - 3 selezioni di temperatura: 750/1250/2000W - dispositivo aria forzata TURBO - termostato controllo temperatura - protezione termica - dimensioni: 38,5x20x53,5 cm - peso 3 kg - a norme CE

CODICE	DESCRIZIONE	UM	Q.TÀ
• **098563**	TERMOCONVET.PAVIM.TURBO "MAURER" TINOS 2000W	PZ	1

TERMOCONVETTORI



MAURER

Termoconvettore a pavimento MAURER - 3 selezioni di temperatura: 750/1250/2000W - protezione surriscaldamento - termostato regolabile - elemento riscaldante a filo - funzione timer e funzione turbo - dimensioni: 37x21x60 cm

CODICE	DESCRIZIONE	UM	Q.TÀ
• **082428**	TERMOCONVET.PAVIM.TURBO+TIMER 750/1250/2000W	PZ	1

TERMOCONVETTORI



MAURER

Termoconvettore split da parete MAURER mod. SAMO - 2 selezioni di temperatura: 1000/2000W - oscillazione alette - display LCD per temperatura ambiente - termostato regolabile - timer settimanale - protezione surriscaldamento - sicurezza protezione termica - con telecomando - dimensione: 54x20x12 cm - a norme CE

CODICE	DESCRIZIONE	UM	Q.TÀ
• **099662**	TERMOCONVET.SPLIT A PARETE"MAURER"1000/2000W	PZ	1
• **053641**	TELECOMANDO P/TERMOCONVETTORE SPLIT 99662	PZ	1

RADIATORI A OLIO



MAURER

Radiatore a olio MAURER mod. KITHNOS - composto da 9 elementi - potenza 2000W - termostato ambiente - maniglia di trasporto - con 4 ruote - dimensioni: 62,5x24x40,5 cm - peso 9,4 kg - a norme CE

CODICE	DESCRIZIONE	UM	Q.TÀ
• **051568**	RADIATORE A OLIO 9 ELEM."MAURER"KITHNOS 2000W	PZ	1

VENTILATORI



MAURER

Ventilatore da tavolo MAURER mod. NARCISO - diametro 15 cm - con cavo di alimentazione USB - 2,5W - 4 pale in alluminio - direzionabile in alto e in basso - piedini antiscivolo - 15x8,5x15 cm - 0,31 kg - a norme CE

CODICE	DESCRIZIONE	UM	Q.TÀ
• **082193**	VENTILATORE DA TAVOLO"MAURER"CARICA USB CM.15	PZ	12

VENTILATORI



MAURER

Ventilatore da tavolo MAURER mod. NINFEA - 45W - 3 velocità - funzione oscillante - 3 pale - lunghezza cavo 1,5 m - colore bianco/grigio - diam. 40 x 50,5H cm - a norme CE

CODICE	DESCRIZIONE	UM	Q.TÀ
• **082184**	VENTILATORE DA TAVOLO"MAURER"3 VEL.45W CM.40	PZ	1

VENTILATORI



MAURER

Ventilatore a box MAURER mod. AZARA - 40W - 3 velocità - 5 pale - timer 1 ora - diametro 30 cm - lunghezza cavo 1,5 m - colore bianco/grigio - 38x13x46 cm - 1,77 kg - a norme CE

CODICE	DESCRIZIONE	UM	Q.TÀ
• **082188**	VENTILATOR.A BOX 3 VEL.C/TIM.MAURER 40W CM.30	PZ	1

VENTILATORI



MAURER

Ventilatore a pavimento MAURER - 3 velocità - 3 pale - 150W - diametro 50 cm - altezza 60 cm - con funzione alta velocità - motore in alluminio e rame - lunghezza cavo 1,5 m - 5,83 kg - a norme CE

CODICE	DESCRIZIONE	UM	Q.TÀ
• **082192**	VENTILATORE PAVIMENTO 3 PALE 150W CM.50X60H	PZ	1

VENTILATORI



MAURER

Ventilatore a torre MAURER mod. TIGLIO con telecomando e timer - colore bianco - 3 velocità - 45W - 22x22x73 h cm - con funzione oscillante - lunghezza cavo 1,5 m - 2,21 kg - a norme CE

CODICE	DESCRIZIONE	UM	Q.TÀ
• **082189**	VENTILATORE A TORRE 3 VEL.45W BIANCO H.73 CM	PZ	1

VENTILATORI



MAURER

Ventilatore a piantana MAURER mod. ERICA - con 3 pale - 3 velocità - 45W - diametro 40 cm - altezza 1,25 m - diametro base 60 cm - con funzione oscillante - 2,27 kg - lunghezza cavo 1,5 m - colore bianco/grigio

CODICE	DESCRIZIONE	UM	Q.TÀ
• **082185**	VENTILATORE A PIANTANA 3VEL. 45W CM.40X1,2H	PZ	1

VENTILATORI



MAURER

Ventilatore a piantana MAURER mod. GLICINE - 5 pale - 3 velocità - 45W - diametro 40 cm - altezza 1,35 m - diametro base 60 cm - con funzione oscillante - 2,35 kg - lunghezza cavo 1,5 m - a norme CE

CODICE	DESCRIZIONE	UM	Q.TÀ
• **082186**	VENTILATORE PIANT. 5PALE 3VEL.45W CM.40X1,4H	PZ	1

VENTILATORI



MAURER

Ventilatore a piantana MAURER mod. DALIA in acciaio nero - 3 velocità - 3 pale - 190W - diametro 66 cm - altezza 2 m - diametro base 70 cm - con funzione oscillante - lunghezza cavo 1,5 m - 14 kg - motore in alluminio e rame - a norme CE

CODICE	DESCRIZIONE	UM	Q.TÀ
• **082194**	VENTILATORE PIANT.NERO 3PALE 190W CM.66X200H	PZ	1

VENTILATORI



MAURER

Ventilatore a piantana MAURER mod. CAMELIA con telecomando - 3 velocità - timer 7,5h - 5 pale - 45W - diametro 40 cm - altezza 1,30 m - diametro base 52 cm - con funzione oscillante - lunghezza cavo 1,5 m - a norme CE

CODICE	DESCRIZIONE	UM	Q.TÀ
• **082190**	VENTILATORE PIANT.C/TEL.5PALE 45W CM.40X1,30H	PZ	1

VENTILATORI



MAURER

Ventilatore a piantana MAURER mod. FELCE in metallo cromato - 3 velocità - 4 pale - 60W - diamnetro 40 cm - altezza 1,25 m - diametro base 40 cm - con funzione oscillante - lunghezza cavo 1,5 m - 6,24 kg - a norme CE

CODICE	DESCRIZIONE	UM	Q.TÀ
• **082191**	VENTILATORE PIANT.CROM.4 PALE 60W CM.40X125H	PZ	1

ELETTRODOMESTICI



MAURER

Orologio da parete MAURER in plastica - colore bianco - protezione frontale quadrante in vetro - alimentazione: batteria 1xAA (non inclusa) - dimensioni: diam. 25 x 3,5 cm

CODICE	DESCRIZIONE	UM	Q.TÀ
• **080874**	OROLOGIO DA PARETE IN PLASTICA CM.25 BIANCO	PZ	1

ELETTRODOMESTICI



MAURER

Orologio da parete MAURER in acciaio - con igrometro e termometro - struttura in acciaio - protezione frontale quadrante in vetro - alimentazione: batteria 1xAA (non inclusa) - dimensioni: diam. 30 x 4 cm

CODICE	DESCRIZIONE	UM	Q.TÀ
• **080879**	OROLOGIO DA PARETE IN ACCIAIO CM.30 C/IGROMET	PZ	1

ELETTRODOMESTICI



MAURER

Pesa bagagli con display digitale MAURER - dimensione: 120x41x28 mm - conversione kg/lb - max capacità : 40 Kg - 1 batteria CR2032 inclusa

CODICE	DESCRIZIONE	UM	Q.TÀ
• **096907**	PESA BAGAGLI "MAURER" CON DISPLAY DIGITALE	PZ	50

ELETTRODOMESTICI



MAURER

Ferro da stiro MAURER - potenza 2200W - piastra in acciaio e ceramica - pulsante spray e vapore - termostato regolabile - serbatoio trasparente 350 ml - sistema anticalcare - funzione anti sgocciolamento - dimensioni: 31,2x12,5x15 cm - a norme CE

CODICE	DESCRIZIONE	UM	Q.TÀ
• **081949**	FERRO DA STIRO"MAURER"2200W ACC.INOX C/VAPORE	PZ	1

ELETTRODOMESTICI



MAURER

Asciugacapelli MAURER - potenza 2200W - 2 impostazioni di velocità e 3 impostazioni di calore - pulsante che rilascia aria fredda - con diffusore e concentratore - filtro rimovibile per una facile pulizia - a norme CE

CODICE	DESCRIZIONE	UM	Q.TÀ
• **081948**	ASCIUGACAPELLI "MAURER" 2200W 2 VEL.+ ACC.	PZ	1

ELETTRODOMESTICI



MAURER

Coprimaterasso riscaldante MAURER in poliestere 100% - singolo: 150x80 cm 60W - matrimoniale: 160x140 cm 60Wx2 - 3 impostazioni di temperatura con indicatore di livello - lavabile in lavatrice grazie al controller removibile - facile da fissare al materasso tramite elastici agli angoli - protezione contro il surriscaldamento - a norme CE

CODICE	DESCRIZIONE	UM	Q.TÀ
• **080720**	COPRIMATERASSO TERMICO SINGOLO CM.150X80	PZ	1
• **080721**	COPRIMATERASSO TERMICO DOPPIO CM.160X140	PZ	1

ELETTRODOMESTICI



MAURER

Bilancia digitale pesa persone MAURER - superficie in vetro - dimensione 30x30x2 cm - dispay LED - unità di misura kg - graduazione 100 g - max capacità 180 kg - accensione al contatto col piede - spegnimento automatico - alimentazione 1 batteria CR2032 inclusa

CODICE	DESCRIZIONE	UM	Q.TÀ
• **099577**	BILANCIA PESAPERS.MAURER ELET.CM.30X30 KG.180	PZ	10

ELETTRODOMESTICI



MAURER

Bilancia pesa alimenti digitale MAURER - graduazione 1 g - massima capacità 5 kg - dimensioni 19x16x2 cm - funzione autospegnimento e tara - superficie in vetro - batteria CR2032 inclusa

CODICE	DESCRIZIONE	UM	Q.TÀ
• **096034**	BILANCIA DIGITALE "MAURER" PESA ALIMENTI KG.5	PZ	20

ELETTRODOMESTICI



MAURER

Spremiagrumi elettrico MAURER - potenza: 25W - capacità: 600 ml - doppio senso di rotazione del cono - coperchio di protezione dalla polvere - selettore di polpa

CODICE	DESCRIZIONE	UM	Q.TÀ
• **081943**	SPREMIAGRUMI ELETTR."MAURER"CAPACITA' ML.600	PZ	1

ELETTRODOMESTICI



MAURER

Minipimer MAURER con accessori - potenza 250-300W - 2 velocità - lame in acciaio inox - capacità bicchiere graduato: 650 ml - capacità accessorio tritatutto: 750 ml - a norme CE

CODICE	DESCRIZIONE	UM	Q.TÀ
• **096834**	MINIPIMER "MAURER" 2 VELOCITA" 250-300W+ACC.	PZ	1

ELETTRODOMESTICI



MAURER

Friggitrice elettrica ad aria MAURER 220V - potenza: 1.800W - temperatura regolabile 80-200 °C - timer 1- 60 minuti, con spegnimento automatico - display digitale - 7 programmi preimpostati - sistema di circolazione rapida dell'aria - cestello removibile antiaderente con pratica maniglia - protezione contro il surriscaldamento - capacità 5 L - peso 6,2 kg - dimensioni: 36,4x31,3x32,4 cm

CODICE	DESCRIZIONE	UM	Q.TÀ
• **081981**	FRIGGITRICE AD ARIA "MAURER" 1800 W.	PZ	1

ELETTRODOMESTICI



MAURER

Macchina sottovuoto per alimenti MAURER - AC220-240V - 50-60 Hz - 117-143W - pressione massima 0.7 bar - velocità di aspirazione: 7 L/m - 68 dB - modalità secco/umido: per alimenti secchi come snack (funzione dry) e umidi come cotture lesse e al vapore funzione moist) - sigilla sacchetti fino a 30 cm e spessore 3 mm - indicazioni a led - include 5 pz 20x30 cm sacchetti per sottovuoto - dispositivo di taglio pellicola integrato - contenitore pellicole sottovuoto

CODICE	DESCRIZIONE	UM	Q.TÀ
• **082276**	MACCHINA SOTTOVUOTO "MAURER" C/TAGLIERINA	PZ	1

ELETTRODOMESTICI



MAURER

Bollitore elettrico MAURER 220 V - potenza 2200 W - materiale corpo e coperchio in acciaio inox - capacità serbatoio 1,7 L - indicatore del livello dell'acqua - filtro anticalcare rimovibile e lavabile - spegnimento automatico dopo l'ebollizione - protezione contro il surriscaldamento e l'ebollizione a secco - base girevole a 360°

CODICE	DESCRIZIONE	UM	Q.TÀ
• **081983**	BOLLITORE "MAURER" 2200 W. LT.1,7	PZ	1

ELETTRODOMESTICI



MAURER

Sbattitore elettrico MAURER - potenza 250W - 5 velocità + turbo - 2 set di fruste lavabili in lavastoviglie - a norme CE

CODICE	DESCRIZIONE	UM	Q.TÀ
• **096833**	MIXER "MAURER" 5 VELOCITA' 2 FRUSTE 250W	PZ	1

ELETTRODOMESTICI - ACCESSORI



MAURER

Sacchetti goffrati MAURER per macchina sottovuoto - certificati per alimenti

CODICE	DESCRIZIONE	UM	Q.TÀ
097631	PZ.100 SACCHETTI"MAURER"P/SOTTOVUOTO CM.15X25	CF	25
097632	PZ.100 SACCHETTI"MAURER"P/SOTTOVUOTO CM.20X30	CF	16
097633	PZ.100 SACCHETTI"MAURER"P/SOTTOVUOTO CM.25X35	CF	10
097634	PZ.100 SACCHETTI"MAURER"P/SOTTOVUOTO CM.30X40	CF	8
097635	RT.2 SACCHETTI MAURER P/SOTTOV. CM.20 X MT.6	CF	24
097636	RT.2 SACCHETTI MAURER P/SOTTOV. CM.30 X MT.6	CF	24



FERRAMENTA MARCHELLI

VIA LA SPEZIA, 191/C
43126 PARMA
TEL. 0521-944907 - FAX 0521-959031
E-MAIL: ferramenta.marchelli@libero.it